





BILSTEIN Programm

Stoßdämpfer & Fahrwerke 2011

BILSTEIN®

Die Referenz in Technik und Qualität.





Vorwort

Herzlich willkommen in der Welt von BILSTEIN. Ein Name, der seit über 50 Jahren das Synonym für Höchstleistung in der Fahrwerktechnik ist. Das belegen auch die zahlreichen nationalen und internationalen Motorsporterfolge mit BILSTEIN-Produkten und vielfachen „Best Brand"-Auszeichnungen der Medien. Das Vertrauen der renommiertesten Automobilmarken der Welt, die sich in der Serienentwicklung auf Innovation und Qualität der BILSTEIN-Fahrwerke verlassen. Deshalb können wir für viele Automobile der letzten Jahrzehnte maßgeschneiderte Stoßdämpfer und Fahrwerke anbieten – ob für die zeitwertgerechte Reparatur, die Fahrwerkoptimierung oder den ambitionierten Motorsport. Lernen Sie unsere Welt und unsere Produktvielfalt ausführlich kennen. Aber das echte BILSTEIN-Fahrgefühl werden Sie erst dann erleben können, wenn Sie die ersten Fahrten mit BILSTEIN-Produkten genießen konnten. Dabei wünschen wir Ihnen heute schon viel Vergnügen.

ThyssenKrupp BILSTEIN Tuning GmbH

Inhalt

Die Marke BILSTEIN M4
BILSTEIN-Historie M6
Testprogramm Nordschleife M8
Motorsporterfolge M10
Erstausstatter M12
Automobiltuner M14
Oldtimer und Offroader M16
BILSTEIN-Entwicklung M18

Technologie-Highlights M20
BILSTEIN-Technologien M22
Tieferlegung / Rundgewinde M24
Verstellbereich / Verstellsystem M26
BILSTEIN-Fahrversuch M28

BILSTEIN-Produktwelt M30
Serienersatz M32
BILSTEIN B1-B2 M34
BILSTEIN B3-B4 M36
Hochleistungsdämpfer M38
BILSTEIN B6-B8 M40

Sport- und Gewindefahrwerke M42
BILSTEIN B10-B12 M44
BILSTEIN B14-B16 M46

Elektronische Fahrwerke M48
BILSTEIN B16 ridecontrol® & BILSTEIN DampTronic® M50
Motorsport-/Individualfahrwerke M52
BILSTEIN-Shock-Finder – Erklärungen zum Produkt M54

Katalogprogramm 1-499
Alte Bestellnummer – Neue Bestellnummer 500
Neue Bestellnummer – Alte Bestellnummer 520
Neu im Programm 540
Entfallen im Programm 541
Protection Kits 547
Motorsport 551
Anwendungsbeispiele M64
Aktuelle Gutachten zum Download M65
Hinweise und Erklärungen M66

Katalogprogramm

Acura 1
Alfa Romeo 1
Alpina 8
Aston Martin 9
Audi 10
Austin 53
Austin-Healey 53
Autobianchi 53
Auto Union 54
Bentley 54
BMW 54
Brilliance BMW 93
Buick 95
Cadillac 96
Caterham 97
Chevrolet 97
Chrysler 105
Citroen 107
Dacia 115
Daewoo 115
Daihatasu 118
Daimler 119
De Lorean 119
Dodge 119
FAW-VW 120
Fiat 120
Ford 134
Ford USA 162
FSO 163
Gaz 163
Geo 164
Holden 164
Honda 165
Hummer 174
Hyundai 174
Infiniti 177
Innocenti 177
Irmscher 177
Isuzu 177
Jiangling Landwind 179
Jaguar 179
Jeep 182
Kia 183
Lada 184
Lancia 186
Land Rover 189
Lexus 190
Lotus 191
Mazda 191
Mercedes Benz 201
MG 241
Mini 241
Mitsubishi 244
Moskvich 252
Nissan 252
NSU 263
Opel 263
Peugeot 310
Pontiac 327
Porsche 328
Proton 340
Puch 340
Renault 340
Rover 356
Saab 357
Seat 362
Skoda 380
Smart 388
Ssangyong 389
Subaru 390
Suzuki 392
Talbot 395
Toyota 395
Vauxhall 411
Volvo 431
VW 442
Wartburg 499
Zastava 499

Ihre Ansprüche sind unser Antrieb.



„Für mich gibt es nichts Wichtigeres als Ankommen. Und zwar als Erster.“



Foto: M. Rosenkranz

„Das Wichtigste ist das Ankommen. Mit Tools, die mein Team an die Spitze bringen.“



„Für mich zählt nur das Ankommen. Bei dem Qualitätsstandard, der unseren Markenanspruch erfüllt.“



„Für mich gibt es nichts Wichtigeres als Ankommen. Ganz sicher.“


„Ankommen. An einem Punkt, an dem alle anderen schon aufgegeben haben.“


„Ankommen mit kompromissloser Performance.“

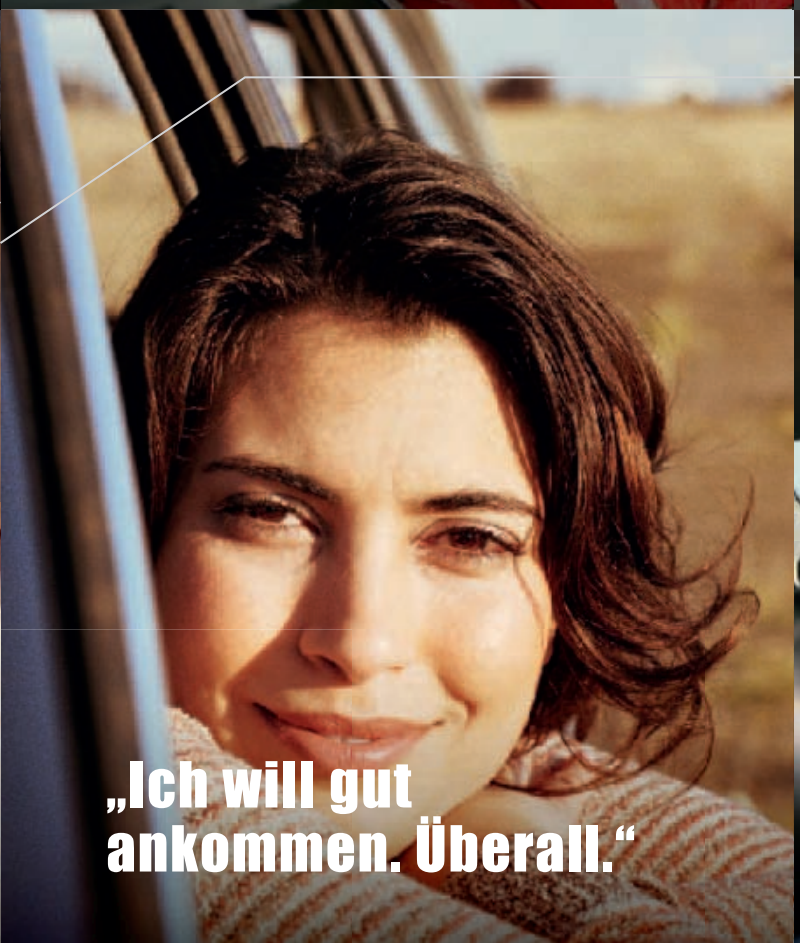
„Ich will gut ankommen. Überall.“


„Der Weg ist das Ziel. Einfach Fahrspaß.“

BILSTEIN®

Innovation hat bei uns Tradition.



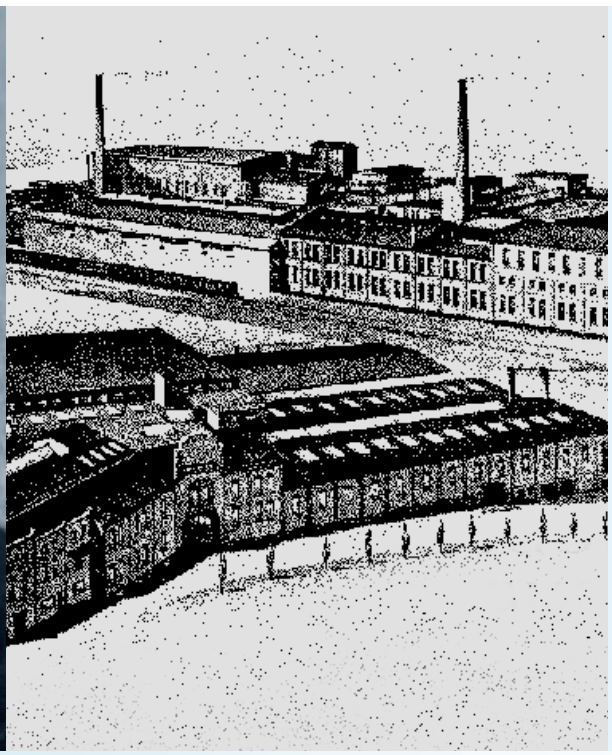

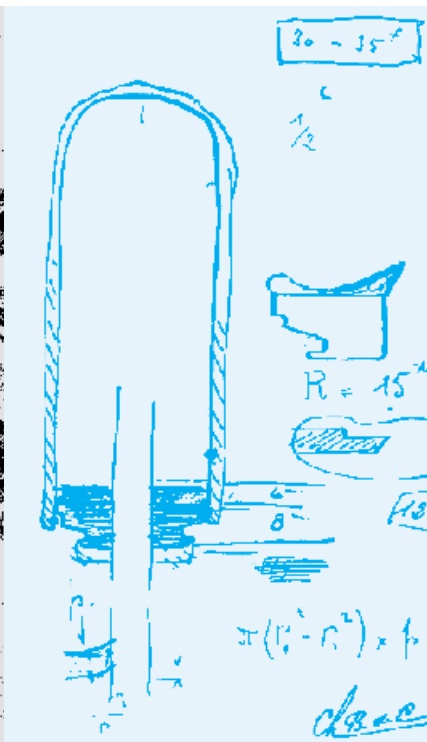

August Bilstein

1873 wurde der Grundstein für die Innovationsschmiede BILSTEIN gelegt – ohne dass damals jemand ahnen konnte, welche großartige Zukunft dem Unternehmen bevorsteht. Alles begann mit der Produktion von Fensterbeschlägen, ab 1928 verlegte sich der Schwerpunkt immer mehr auf die Automobiltechnologie. 1954 kam der Durchbruch: Hans Bilstein erkannte das immense Potential der von Bourcier de Carbon entwickelten Idee des Einrohr-Gasdruck-Stoßdämpfers. Seitdem haben wir einen großen Teil der Automobilgeschichte mit beeinflusst. Klangvolle Marken wie Mercedes-Benz vertrauen seit mehr als 50 Jahren auf die Innovationskraft und Qualität unserer Produkte.

1873





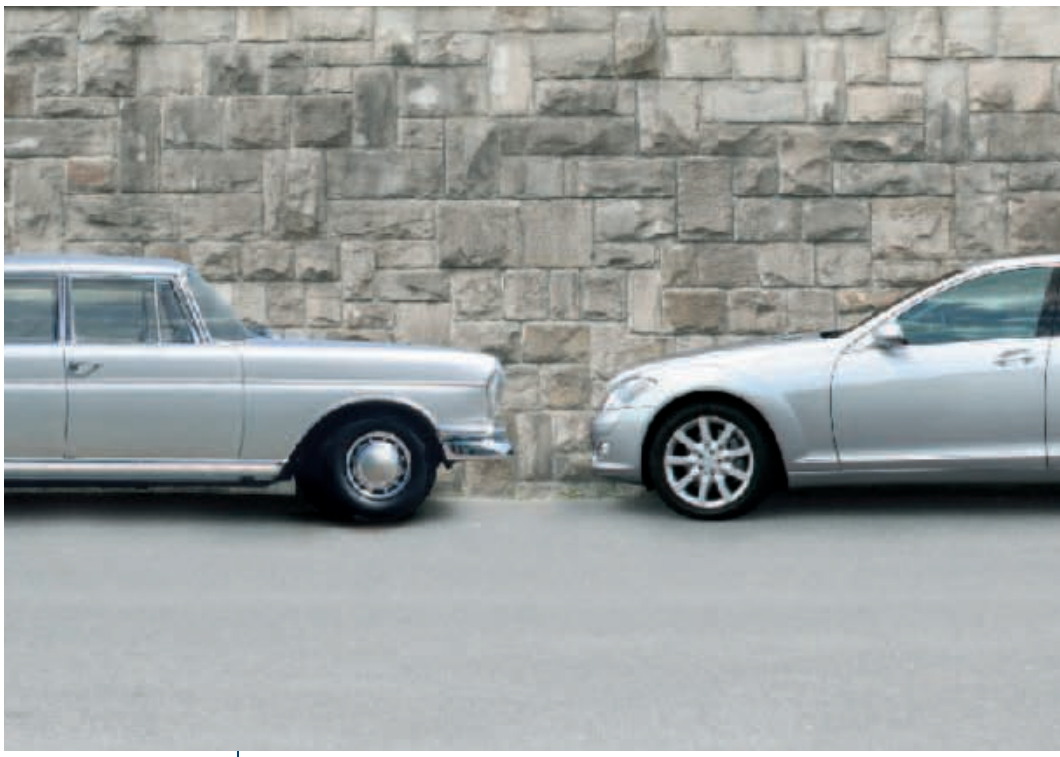

Einstieg in die Automobilindustrie

Vorsprung durch Innovation

1873 Gründung des Unternehmens mit der Herstellung von Fensterbeschlägen
1927 Erste Kontakte zur Automobilindustrie und Fertigung von verchromten Stoßstangen
1929 Entwicklung innovativer Wagenheber
1954 Entwicklung des ersten Einrohr-Gasdruck-Stoßdämpfers nach dem De-Carbon-Prinzip
1957 Serienproduktion von Einrohr-Gasdruck-Stoßdämpfern für Mercedes-Benz
1961 Erster Einsatz von BILSTEIN-Stoßdämpfern in Porsche-Formel-1-Rennwagen
1983 Entwicklung des vollcomputerisierten Stoßdämpfers für McLaren-Formel-1-Rennwagen
1990 Entwicklung der ersten elektronisch gesteuerten semiaktiven Dämpfungssysteme
1996 Produktion der ersten elektronisch gesteuerten aktiven Dämpfungssysteme
1999 Serienfertigung der ersten aktiven elektronischen Luftfedersysteme für die Mercedes-Benz S-Klasse (W220)
2004 Innovative DampMatic® für Mercedes-Benz und DampTronic® für Porsche auf dem Markt
2005 Serienproduktion der innovativen Luftfedersysteme für die Mercedes-Benz S-Klasse (W221)
2006 Das Verstellsystem BILSTEIN B16 PSS 10 setzt neue Maßstäbe
2007 Einführung des innovativen elektronischen Verstellsystems BILSTEIN B16 ridecontrol®
2008 Einführung des DampTronic-Systems im Jaguar XK
2009 Serienproduktion des innovativen Liftsystems für die Vorderachse der Porsche 911 GT3 Modelle
2010 Innovative DampTronic auch für den Jaguar XJ

BILSTEIN®

20,832 Kilometer in der grünen Hölle belas
werk wie 365 Tage Hamburg–München. Nur



ten ein Fahr-
schneller.

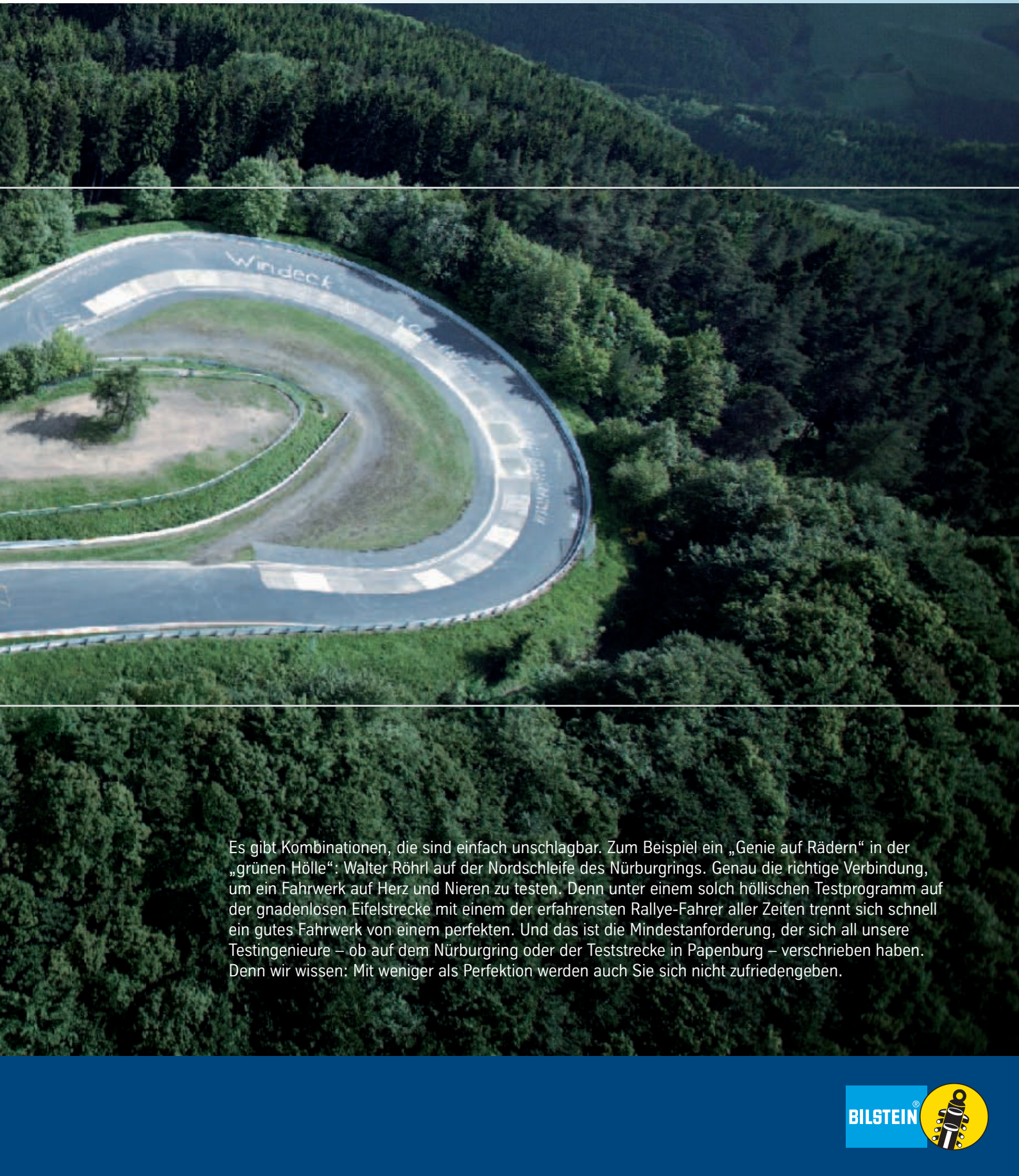

Es gibt Kombinationen, die sind einfach unschlagbar. Zum Beispiel ein „Genie auf Rädern“ in der „grünen Hölle“: Walter Röhrl auf der Nordschleife des Nürburgrings. Genau die richtige Verbindung, um ein Fahrwerk auf Herz und Nieren zu testen. Denn unter einem solch höllischen Testprogramm auf der gnadenlosen Eifelstrecke mit einem der erfahrensten Rallye-Fahrer aller Zeiten trennt sich schnell ein gutes Fahrwerk von einem perfekten. Und das ist die Mindestanforderung, der sich all unsere Testingenieure – ob auf dem Nürburgring oder der Teststrecke in Papenburg – verschrieben haben. Denn wir wissen: Mit weniger als Perfektion werden auch Sie sich nicht zufriedengeben.

BILSTEIN®

Schnell sind viele. Das richtige Material macht einige zu Legenden.

Keine Zukunft ohne Vergangenheit. Formel-1-Weltmeister wie Niki Lauda und Alain Prost. 24-Stunden-Gewinner wie Jacky Ickx und Hans-Joachim Stuck, Rallye-Champions wie Walter Röhrl und DTM-Sieger wie Bernd Schneider. Sie alle haben zwei Dinge gemeinsam: das fahrerische Können, das sie einzigartig macht, und die perfekte Ausrüstung. Denn alle erzielten ihre größten Erfolge mit BILSTEIN-Fahrwerken. Seit über 40 Jahren begleiten wir den internationalen Motorsport mit innovativen Technologien wie Gewindefahrwerken, Gasdrucktechnik, Upside-Down-Technologie und paralleler Dämpfkraftverstellung. Unsere Erfahrung und unser Engagement bieten jedem ambitionierten Rennfahrer das richtige Werkzeug für den Erfolg – in allen Klassen, ob als Ausrüster von Mercedes-Benz in der DTM, offizieller Ausrüster des Audi R8 LMS oder vieler erfolgreicher Teams in der VLN, auf allen Strecken der Welt.







Foto M. Rosenkranz





BILSTEIN®

Viele Konkurrenten haben eines gemeinsam: das BILSTEIN-Fahrgefühl.



VW//BMW//BUGATTI//JAGUAR//PORSCHE//MERCEDES-BENZ//MAZDA//LOTUS//MITSUBISHI//







smart

Die renommiertesten Automobilhersteller der Welt vertrauen in Sachen Fahrspaß auf einen Namen: BILSTEIN. Die Basis des legendären Fahrverhaltens von Fahrzeugen wie Porsche 911, Mercedes-Benz S-Klasse, Bugatti Veyron, Audi R8, Nissan GT-R und vielen mehr sind Innovationskraft und Erfahrung unserer Ingenieure. Als Partner in der Serienentwicklung liefern wir neben Stoßdämpfern, Federn und Stabilisatoren auch unser einzigartiges Wissen aus den Motorsporterfolgen. Mit diesem Know-how können wir für nahezu alle Fahrzeugmodelle hochqualitative Teile für die Serienproduktion und den Serienersatz anbieten. Damit Sie auch in Ihrem Auto das einzigartige BILSTEIN-Fahrgefühl genießen können.

BILSTEIN®

Wir können alles steigern.
Auch **Individualität.**





Die bekanntesten Fahrzeugtuner verbinden mit uns ein identisches Motto: Gutes noch besser machen. Deshalb unterstützen wir alle großen Namen von AC Schnitzer über BRABUS bis TechArt in ihrem Bestreben, Ihnen ein Höchstmaß an individueller Fahrzeugabstimmung und exzellenter Fahrdynamik zu bieten. Das gewährleisten wir nicht nur mit unserer Kompetenz in Hightech-Qualität und Sportlichkeit, sondern auch durch unser sorgfältiges, umfangreiches Testprogramm auf extrem anspruchsvollen Strecken wie dem Nürburgring. Denn wir wissen: Für Ihr himmlisches Fahrvergnügen gehen wir gerne durch die Hölle.



ABT//PROJEKTZWO//BRABUS//RUF
TECHART//AC SCHNITZER//HARTGE
CARGRAPHIC//CARLSSON//

BILSTEIN®

Für uns gibt es keine alten Autos. Nur **Oldtimer.**



BMW 2002 tii, Ford Escort RS 2000, Opel Kadett GTE, VW Golf GTI. Legenden der Automobilgeschichte – und des Motorsports. Noch nie war die Begeisterung für historische Fahrzeuge so groß wie heute. Um dem Rechnung zu tragen, erweitern wir laufend unser Programm für klassische Automobile. Neben dem hochwertigen Serienersatz in aktuellster Technik finden Sie bei uns auch Hochleistungsdämpfer für sportives Fahren und echte Motorsport- und Individualfahrwerke für die Schätze in Ihrer Garage. Denn jedes Auto ist so jung, wie es sich fährt.



Fordern Sie auch unseren Klassik-Katalog an!

So schnell wird aus einem Untergrund eine **Fahrbahn.**



Beim Autofahren ist eines immer entscheidend: in der Spur zu bleiben. Auch abseits der Straßen. Unser einmaliges Wissen aus über 40 Jahren erfolgreichem Motorsport und die Kompetenz als Industriepartner der renommiertesten Automobilmarken der Welt fließen auch in unsere Offroad-Fahrwerkkomponenten ein. So rüsten wir seit vielen Jahren auch erfolgreich die zahlreichen Teams der „Baja 500"- und „Baja 1000"-Rennen mit BILSTEIN-Produkten aus. Besonders im Gelände muss ein Stoßdämpfer extremen Belastungen widerstehen und dabei ein Höchstmaß an Traktion bieten. Vertrauen Sie deshalb auch neben dem Asphalt auf unsere aufwändig abgestimmte Technologie – getestet auf den härtesten Pisten der Welt.

BILSTEIN®

Höchstleistung ist eine Frage der richtigen Einstellung.



Für das besondere Fahrerlebnis braucht man auch Erfahrung mit besonderen Automobilen. Diese einzigartige Kompetenz haben wir in unserer Entwicklungsabteilung gesammelt. Hier konstruieren unsere Ingenieure maßgeschneiderte Fahrwerklösungen für hochkarätige Automobile wie Lotus Elise, Wiesmann Roadster, Bugatti Veyron, Mitsubishi Evo X und viele weitere. Mit deren Hilfe Sie Ihre fahrerischen Ambitionen voll ausleben können. Und Fahrvergnügen ohne Grenzen erleben dürfen.

Wir haben für alles den richtigen Dämpfer.





Als einer der weltweit führenden Spezialisten für Stoßdämpfer sind wir auf allen Straßen der Welt zuhause. Rennstrecke, Offroad, Rallye, Alltag – unsere Spezialisten finden auch für andere schwingungstechnische Herausforderungen die passende technische Lösung. Auch wenn es mal etwas größer werden soll, zum Beispiel beim Bau der längsten deutschen Autobrücke zur Ostseeinsel Rügen. Oder etwas schwerer, wie bei gepanzerten Limousinen. Die Ingenieure in unserer Abteilung „Kundensonderwunsch“ erfüllen alle Wünsche und sorgen dafür, dass Sie das BILSTEIN-Fahrgefühl und die Technologien überall erleben können. Sprechen Sie uns an!

BILSTEIN®

Unsere Technologie-Highlights auf einen Blick.

Technologietransfer aus Motorsport und Erstausrüstung

OE

Eingetragener Verstellbereich

20 TÜV

Tieferlegung

60/40 30 30-50



Einrohrtechnik

1

Zweirohrtechnik

2



Gasdrucktechnik

Fahrversuch

Verstellsystem

Triple-C-Technology®

Rundgewinde

Alles andere als Standard: die BILSTEIN-Technologien.

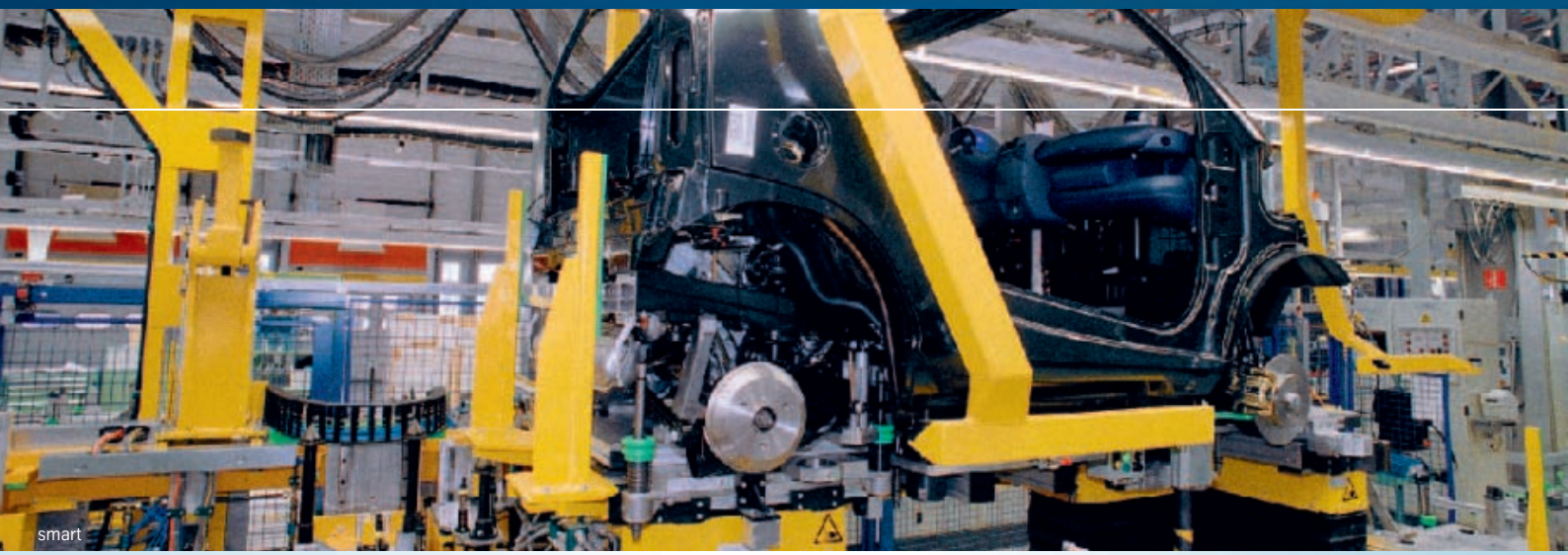
smart

BILSTEIN-Original-Equipment

Die großen Automobilmarken der Welt vertrauen auf unsere Qualität. Denn zusammen mit unseren Partnern aus der Automobilindustrie entwickeln und produzieren wir Serien-Fahrwerkkomponenten. Verlassen auch Sie sich auf unsere Erfahrung, und wählen Sie beim Austausch Ihrer Fahrwerkkomponenten das BILSTEIN-Fahrgefühl.

- Technologietransfer aus Erstausrüstung und Motorsport
- Erfahrung mit den renommiertesten Marken wie zum Beispiel Mercedes-Benz, Porsche, BMW, Audi, Bugatti, Ferrari, Lotus, Jaguar
- Volles Lieferprogramm
- Hohe Marktabdeckung und Verfügbarkeit

BILSTEIN-Gasdrucktechnik

Die von BILSTEIN entwickelte Einrohr-Gasdrucktechnik hat sich mittlerweile als ein Standard im Automobilbau etabliert. Das Öl im Dämpfer steht hier unter Druck, so dass bei steigenden Temperaturen und Belastungen ein Aufschäumen des Öls verhindert wird. Dadurch stehen auch bei hoher Beanspruchung die vollen Dämpfkräfte zur Verfügung. Zu Erkennen an der selbstausfahrenden Kolbenstange.

- Sorgt für hohe Traktion und präziseres Handling
- Ein Muss für leistungsstarke Sportfahrwerke
- Sicherheitsreserven in allen fahrdynamischen Situationen

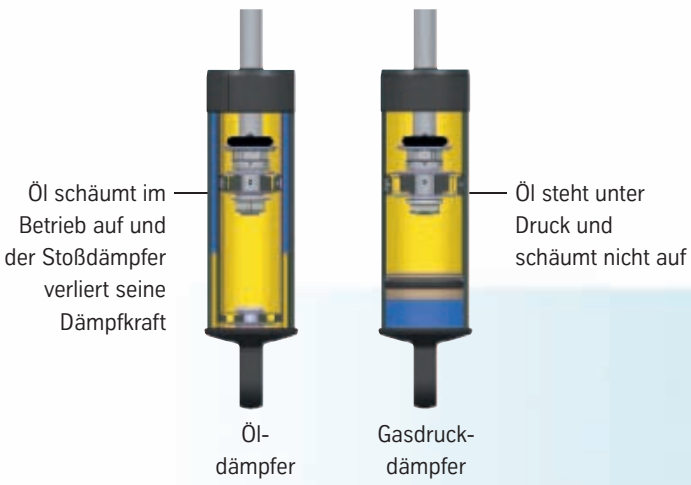

BILSTEIN-Einrohr-/-Upside-Down-Technik

Das Original schlägt jede Kopie: Die ersten Einrohr-Gasdruck-Stoßdämpfer waren von BILSTEIN, und die besten kommen immer noch von uns. Die Einrohrtechnologie von BILSTEIN ist die Technik der Wahl im Motorsport und bei Seriensportwagen, denn nur sie gibt den Ingenieuren die Freiheit, die perfekte Einbau-Lage (z.B. Upside-Down-Technik) zu wählen.

- Größere Wirkfläche des Arbeitskolbens für höhere Dämpfkraft und besseres Handling
- Bessere Ableitung der thermischen Energie nach außen erlaubt eine konstant höhere Leistung des Dämpfers
- Stabiler Aufbau für größere Sicherheitsreserven in Upside-Down-Technik

Zweirohrtechnik

Die bewährte Technik des Zweirohrdämpfers kommt bei einem Großteil aller Fahrzeuge zum Einsatz. Die BILSTEIN-Zweirohrdämpfer in sorgfältig getesteter Erstausrüster-Qualität bieten bei einem zeitwertgerechten Serienersatz eine spürbare Verbesserung des Fahrverhaltens.

- Öl- oder Gasdrucktechnik
- Ausschließlich geprüfte Erstausrüster-Qualität
- Preisgünstige Alternative auf höchstem Niveau
- Technologietransfer aus der Serienfertigung



BILSTEIN-Tieferlegung auf höchstem Niveau.

Tieferlegung ist eine Frage des Charakters von Fahrzeug und Fahrer. Nach ausgiebigen Tests mit den unterschiedlichsten Ausstattungsvarianten ermitteln unsere Testingenieure den idealen Tieferlegungssatz. Dabei achten wir auf Aerodynamik, Restfederweg, Fahrverhalten, Komfort, Alltagstauglichkeit, Verhalten im Grenzbereich und Optik. Das Ergebnis sind unsere drei Tieferlegungsphilosophien.



60/40

Das Keilform-Fahrwerk bewirkt eine Tieferlegung von ca. 60 mm an der Vorderachse und bis ca. 40 mm an der Hinterachse. Das sorgt für eine extrem sportliche Optik und einen beeindruckenden Auftritt.

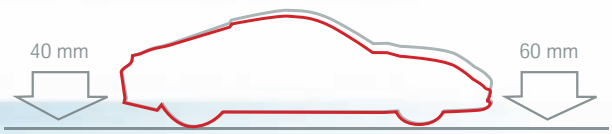

30

Die gleichmäßige Tieferlegung senkt das Fahrzeug im Ganzen um ca. 30 mm ab. Das hebt die sportliche Erscheinung hervor und betont die Fahrdynamik, ohne auf Komfort und Federweg zu verzichten.

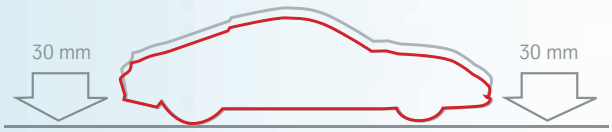

30-50

Das Gewindefahrwerk erlaubt eine variable und gleichmäßige Tieferlegung um ca. 30-50 mm. Damit können Sie Ihre individuelle Balance aus Sportlichkeit und Komfort festlegen.

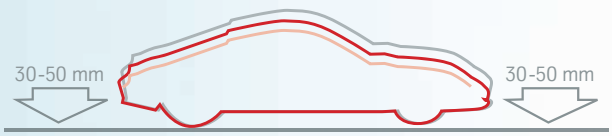

Im Handumdrehen die perfekte Balance.

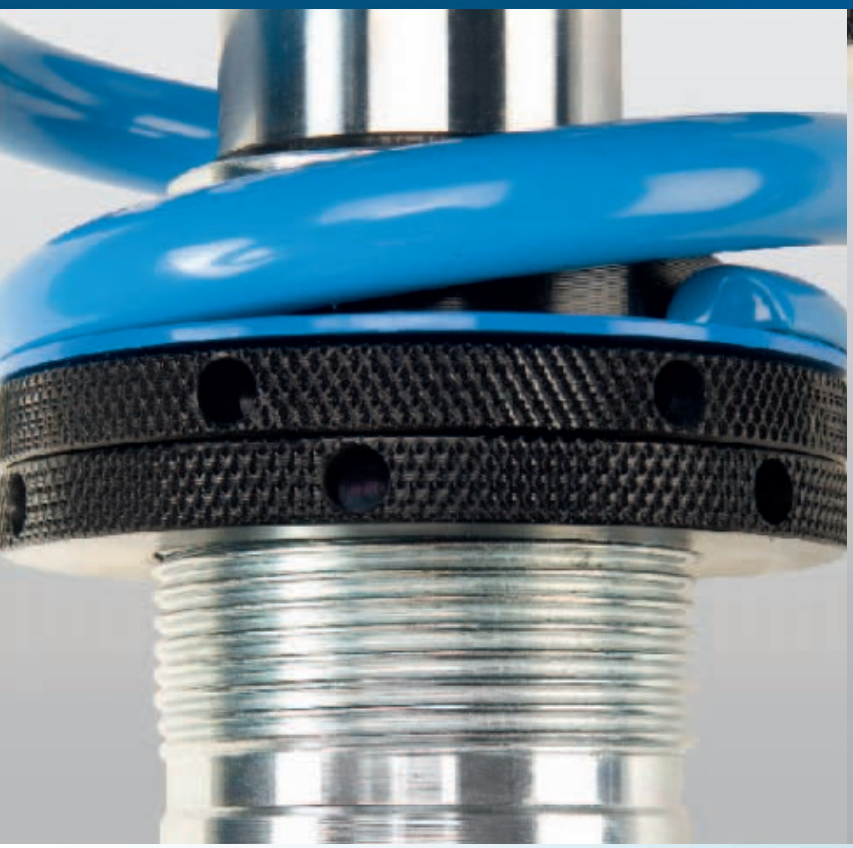

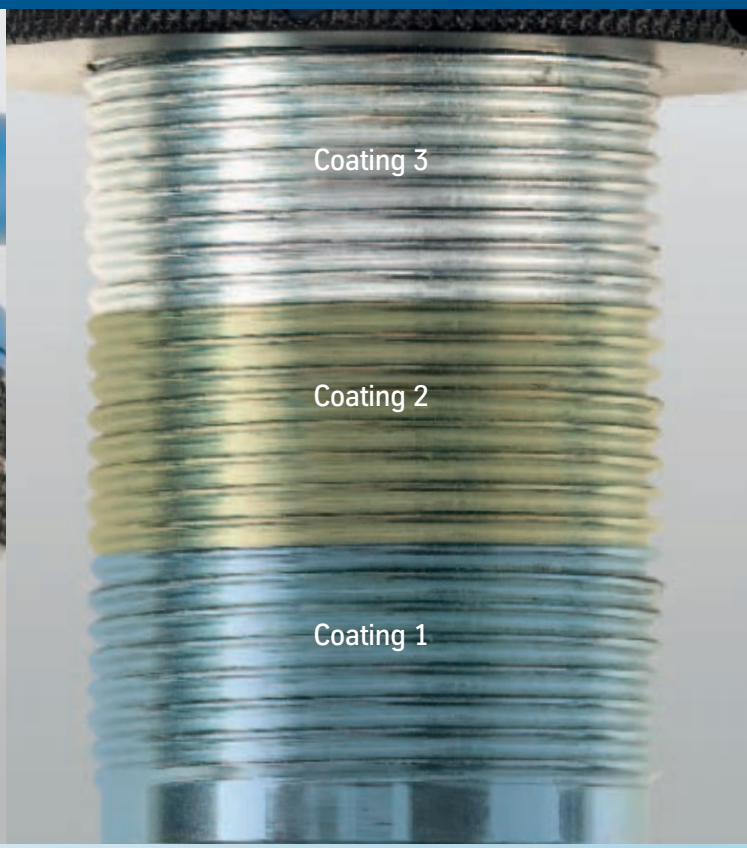

BILSTEIN-Rundgewinde
Damit Sie Ihr Fahrzeug perfekt ausrichten können, lassen sich unsere Gewindefahrwerke auch im eingebauten Zustand leicht einstellen. So finden Sie für Ihr Fahrzeug die perfekte Balance.

- Das spezielle Gewinde bietet aggressiven Umwelteinflüssen keine scharfkantigen Angriffsflächen
- Die gekonterten Aluminiumfederteller sorgen für höchste Sicherheit
- Die passenden Hakenschlüssel gehören zum Lieferumfang

BILSTEIN-Triple-C-Technology®
Unsere speziell für die Gewindefahrwerke entwickelte Dreilagenbeschichtung garantiert einen dauerhaft hochwertigen Korrosionsschutz.

Coating 1: Die spezielle Zinklegierung sorgt für eine perfekte Verbindung zum Grundmaterial und bildet die Basis für den lang anhaltenden Korrosionsschutz.

Coating 2: Die Zwischenbeschichtung wandelt die Zinkschicht in eine geschlossene homogene Oberfläche um.

Coating 3: Die oberste Schicht veredelt die perfekte Optik und bietet einen zusätzlichen Schutz gegen mechanische Beanspruchung und Korrosion. Dies beweisen auch die Dauertests nach DIN 50021 SS: Über 600 Stunden in der Salzsprühanlage ist für unser Material kein Problem – im Vergleich zu gerade mal 418 Stunden bei Edelstahl.

So **individuell** wie Ihr persönlicher Stil.

20 TÜV

+/–20

Eingetragener Verstellbereich
Kein Fahrzeug ist wie das andere. Und auch jeder Fahrstil ist einmalig. Deshalb können Sie bei unseren Gewindefahrwerken auch im eingebauten Zustand die Fahrzeughöhe verändern.

- Federteller und Kontermuttern aus einer speziellen Aluminiumlegierung sorgen für maximale Stabilität bei minimalem Gewicht
- Speziell entwickeltes Rundgewinde und Beschichtungstechnologie für eine einfache Justierung von bis zu 20 mm mit TÜV-Gutachten
- Perfekte Vorspannung der Sportfedern aus hochfestem Material bei jeder Einstellung und in jeder Situation für ein kraftschlüssiges Fahrverhalten





Für jede Situation die perfekte **Einstellung.**

Verstellsystem

Morgens die Kinder sicher in die Schule bringen, nachmittags komfortabel zum Einkaufen – und dazwischen aus jeder Kurve das Maximale herausholen. Für die Fahrer, die keine Kompromisse zwischen Komfort und Sportlichkeit eingehen wollen, haben unsere Ingenieure die passenden Technologien entwickelt.

- Kennlinienpaare in ausgiebigen Fahrversuchen herausgefahren und getestet
- Parallele Einstellung der Zug- und Druckstufe für ausgewogenes Fahrverhalten
- Perfekte Abstimmung des Fahrverhaltens an die individuellen Bedürfnisse





PSS 9/10

- 9/10 Einstellungen zur Dämpfkraftverstellung
- Einstellung durch einfachen Dreh am Einstellrad des Dämpfers im eingebauten Zustand möglich



ridecontrol®

- Exklusives System ermöglicht Einstellung per Knopfdruck am Armaturenbrett
- Blitzschnelles Umschalten von komfortablem „Normal"-Modus auf ambitioniertes „Sport"-Setting













BILSTEIN®

Von manchen Dingen kann man nicht genug haben. **Erfahrung** zum Beispiel.









BILSTEIN-Fahrversuch
Um das legendäre BILSTEIN-Fahrgefühl zu erzielen, verlassen sich unsere BILSTEIN-Ingenieure auf modernste Technologien. Und etwas Uraltes: das „Popometer“. Deshalb durchlaufen alle Hochleistungsdämpfer sowie unsere Sport- und Gewindefahrwerke ein knallhartes Testprogramm. Auf dem Nürburgring und in unserem eigenen Testcenter auf der Teststrecke Papenburg überprüfen unsere Fahrer das ausgewogene Fahrverhalten an unterschiedlichsten Fahrzeugen und in verschiedensten Fahrsituationen. Erst wenn sie dieses Prüfprogramm mit Auszeichnung bestanden haben, dürfen sie den Namen BILSTEIN tragen. Dann ist das legendäre BILSTEIN-Fahrgefühl garantiert.

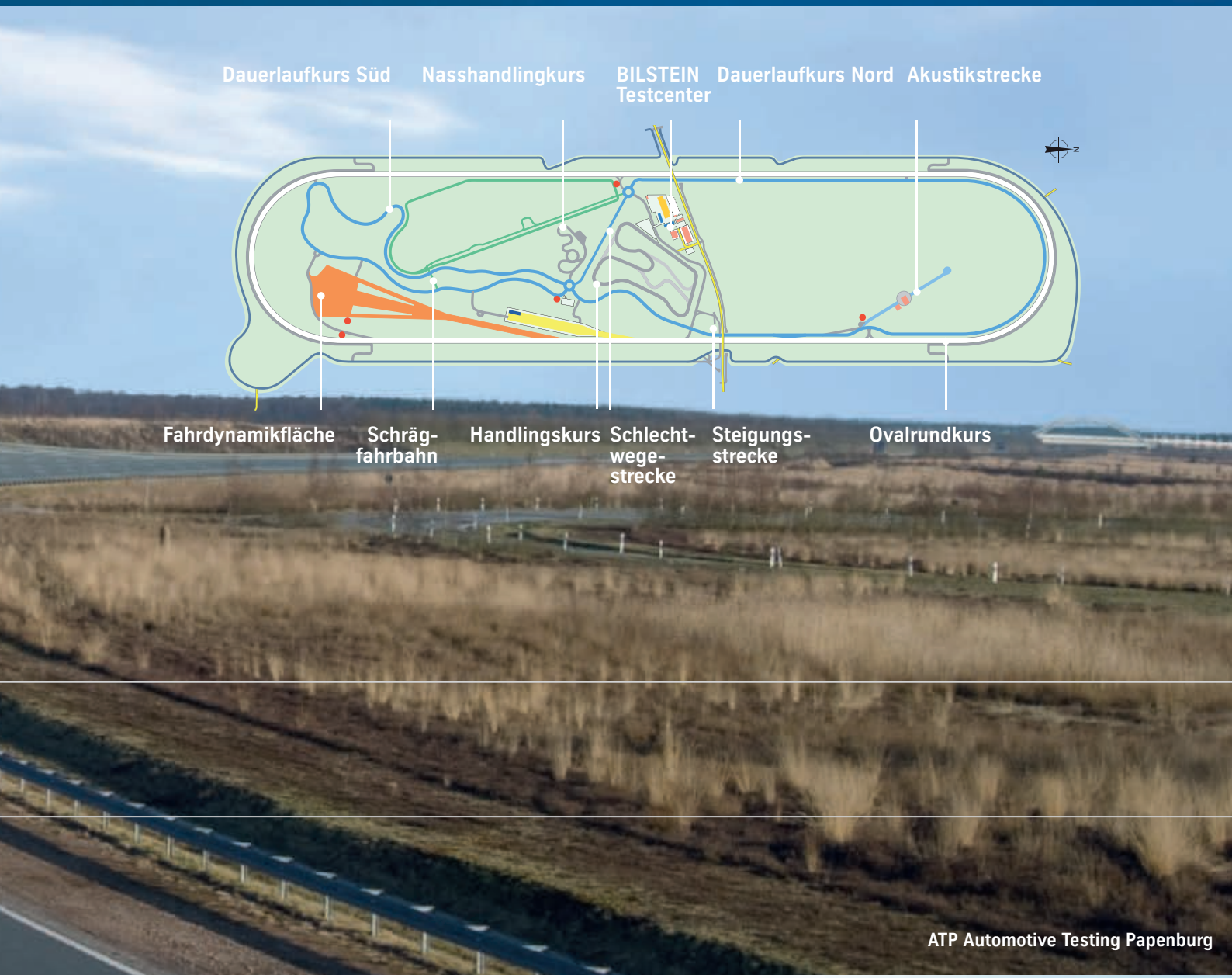

ATP Automotive Testing Papenburg

BILSTEIN-TECHNOLOGY *tested on*
NÜRBURGRING-NORDSCHLEIFE®

BILSTEIN®

Das volle Programm: für jeden Anspruch die richtige Produktwelt.





BILSTEIN B1–B4
Serienersatz

Die BILSTEIN-Technologie für fast jeden Fahrzeugtyp. Mit unseren „Schwarzen“ für den Serienersatz findet jeder Fahrer – und jeder Geldbeutel – die passenden Fahrwerkkomponenten. Selbstverständlich in hochwertiger Erstausrüster-Qualität und mit der gesamten BILSTEIN-Erfahrung.

BILSTEIN B6–B8
Hochleistungsdämpfer

Wer einmal unsere Hochleistungsdämpfer erleben konnte, weiß, welches zusätzliche Leistungsvermögen aus seinem Fahrzeug noch herauszuholen ist. Ob sportliche Ansprüche oder häufiges Fahren unter hoher Last – mit den „Gelben“ von BILSTEIN wächst Ihr Fahrzeug über sich hinaus.







BILSTEIN B10–B16
Sport- und Gewindefahrwerke

Mit den BILSTEIN-Sport- und -Gewindefahrwerken erleben Sie neue Dimensionen der Sportlichkeit. Individuelle Optik, maßgeschneidertes Auftreten, auf die eigenen Ansprüche einstellbares Fahrverhalten – genießen Sie jede Straße, jede Kurve, jeden Meter Asphalt.

BILSTEIN ridecontrol® & DampTronic®
Elektronische Fahrwerke

Unsere elektronischen Fahrwerke bieten Exklusivität per Knopfdruck. Technologie der Spitzenklasse für alle, die keine Kompromisse machen wollen – im Leben und beim Fahren. Per Knopfdruck wechseln Sie in Sekundenschnelle von komfortabel auf sportlich – und wieder zurück.

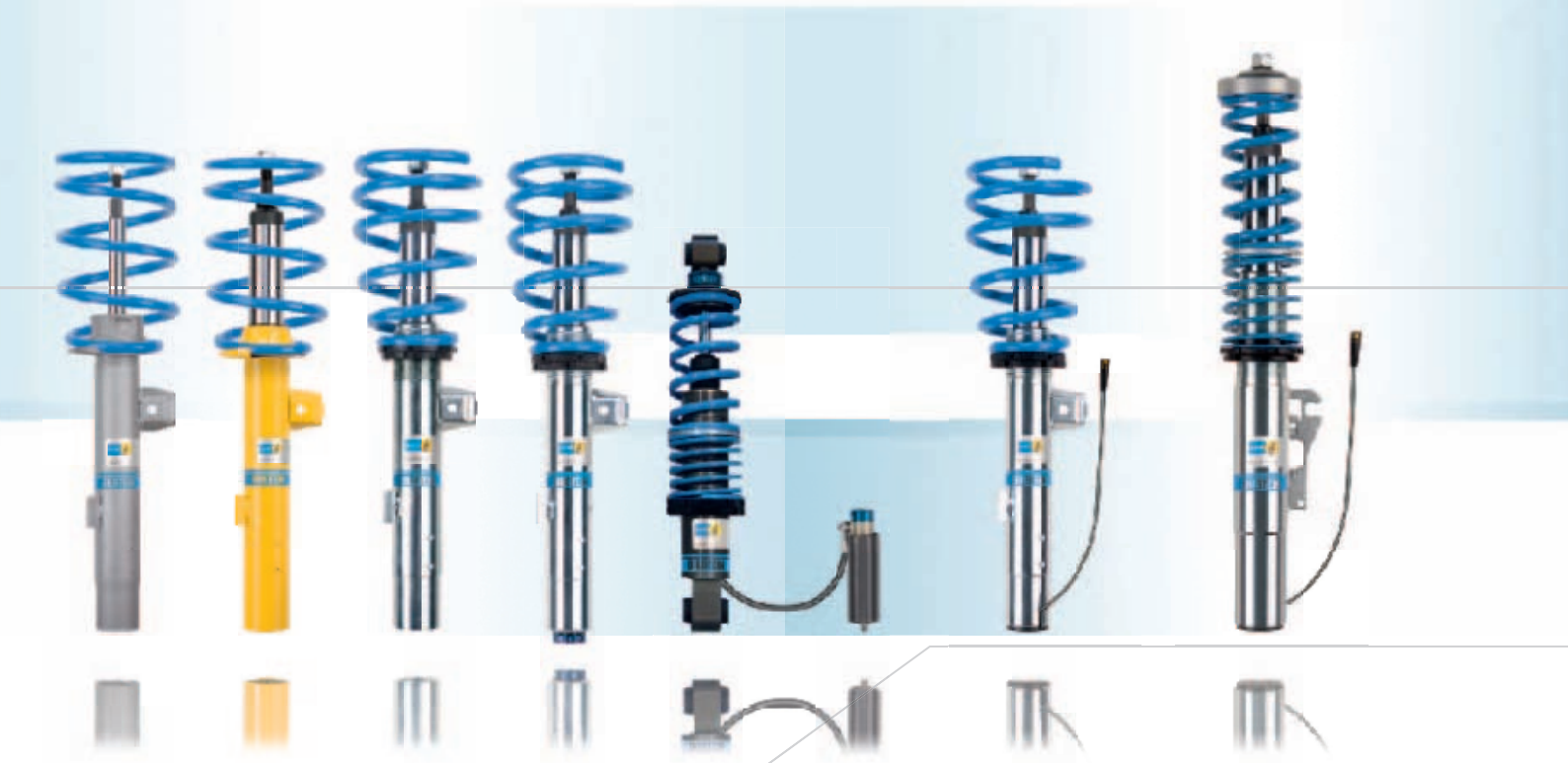

Die Basis des besonderen Fahrgefühls: Serienersatz.







Volkswagen Aktiengesellschaft



BILSTEIN B1
Das perfekt abgestimmte Zubehör.

Stützlager



Anbausatz



Jeder Stoßdämpfer ist nur so gut wie die dazugehörigen Anbauteile. Achten Sie deshalb beim Stoßdämpferwechsel auf die richtigen Serviceteile. Der Wechsel der Anschlagpuffer und Schutzrohre ist ein unbedingtes Muss!

Die Produktvorteile auf einen Blick:

- Alle Teile maßgenau auf unsere BILSTEIN-Stoßdämpfer abgestimmt
- Breites Stützlagerprogramm für nahezu alle Autotypen
- Original-BILSTEIN-Serviceteile in gewohnt hoher Erstausrüster-Qualität

BILSTEIN B2
Gutes ist so einfach.





Unsere BILSTEIN B2 Öldämpfer sind die günstige Alternative für die zeitwertgerechte Reparatur.

Die Produktvorteile auf einen Blick:

- Ausschließlich geprüfte Erstausrüster-Qualität
- Preisgünstige Alternative auf höchstem Niveau
- Technologietransfer aus der Serienfertigung

BILSTEIN B3
In Sachen Qualität die Stärksten.



Mit BILSTEIN-Federn setzen Sie auf die unangefochtene Nummer eins – den erfolgreichen Motorsportausrüster und großen Erstausrüster bei PKW-Schraubenfedern.

Die Produktvorteile auf einen Blick:

- Innovative technische Ausführungen wie Pigtail-Enden, Minibloc-Formen oder Kraftmittelpunktdesign
- Hochwertige Chrom-Vanadium- oder Chrom-Silizium-Stähle für extrem hohe Bruchsicherheit
- Nach Umformungsprozess warmgesetzt zur Vermeidung von Höhenverlusten
- Sorgfältige Oberflächenverdichtung und -beschichtung für lange Lebensdauer
- Kompromisslose Erstausrüster-Qualität



BILSTEIN B4
Leistung unter Druck.





Das Original schlägt jede Kopie. Und die Original-Einrohr-Gasdruck-Stoßdämpfer kommen seit über 50 Jahren vom Erfinder: BILSTEIN. Für fast jedes PKW-Modell der letzten Jahrzehnte.

Die Produktvorteile auf einen Blick:

- Konstante Dämpfkraft unter jeder Last
- Hohe Leistungsreserven für maximale Sicherheit
- Fahrgefühl wie am ersten Tag
- Höchste Erstausrüster-Qualität
- BILSTEIN-Gasdrucktechnologie

OE GAS

BILSTEIN B4 Luftfedermodul

Gemeinsam mit Mercedes-Benz haben unsere Ingenieure die Top-Fahrwerke für die Top-Modelle entwickelt: die Luftfedersysteme. Ihnen verdankt die Mercedes-Benz S-Klasse (W220) ihren legendären Fahrkomfort – und die Tatsache, als eines der ersten Serienfahrzeuge weltweit mit aktiven Federn und Dämpfern ausgestattet zu sein.

Die Produktvorteile auf einen Blick:

- Höchste Erstausrüster-Qualität
- BILSTEIN-Gasdrucktechnologie
- Blitzschnelles Anpassen an Straßen- und Fahrzeugzustand
- Exzellenter Komfort und perfektes Fahrverhalten

BILSTEIN®

Wer hohe Ansprüche an Leistung stellt:
Hochleistungsdämpfer.



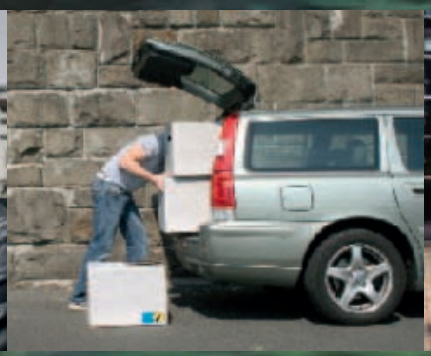





BILSTEIN®

BILSTEIN B6
Leistung, die Sie spüren.



Wenn Sie auch unter Belastung mehr Dämpfkraft von Ihrem Stoßdämpfer erwarten, ohne auf kompromisslose Sportlichkeit zu setzen, ist der BILSTEIN B6 die ideale Lösung.

Die Produktvorteile auf einen Blick:

- Höhere Leistungsreserven und höhere Lebensdauer auch im Transporter- und Anhängerbetrieb oder bei häufigen Fahrten mit Beladung
- Optimale Bodenhaftung und erhöhte Spurstabilität im Alltag und in Extremsituationen
- Spürbares Plus an Sicherheit und Sportlichkeit ohne zusätzlichen Federwechsel (Tieferlegung)
- BILSTEIN-Gasdrucktechnologie
- BILSTEIN-Einrohr-/-Upside-Down-Technik made in Germany
- Im BILSTEIN-Fahrversuch individuell abgestimmt
- Keine TÜV-Eintragung notwendig

BILSTEIN-TECHNOLOGY *tested on* NÜRBURGRING-NORDSCHLEIFE®

Offroad

Für Offroadfahrzeuge bieten wir eine auf die besonderen Ansprüche abgestimmte Version des BILSTEIN B6 an. Die präzise Abstimmung vermindert die unkontrollierten Bewegungen des hohen Aufbaus, erhöht die Lenkpräzision und die Belastbarkeit des Fahrwerks, garantiert mehr Fahrzeugkontrolle und damit ein sichereres Handling und eine bessere Traktion.

BILSTEIN B8 Leistung, die Sie spüren und sehen.







Wenn Tieferlegungs- oder Sportfedern für die Optik, dann BILSTEIN B8 für die Performance!

Die Produktvorteile auf einen Blick:

- Eingekürzter Hochleistungsdämpfer für nahezu alle Tieferlegungs-Federsätze und Serien-Sportfahrwerke
- Sportlicher Auftritt mit hohem Komfortpotential
- Präziseres Handling und optimierte Fahrzeugkontrolle
- BILSTEIN-Gasdrucktechnologie
- BILSTEIN-Einrohr-/-Upside-Down-Technik made in Germany
- Im BILSTEIN-Fahrversuch individuell abgestimmt

BILSTEIN-TECHNOLOGY *tested on* NÜRBURGRING-NORDSCHLEIFE®

BILSTEIN B8 Offroad
Leistung auf höherem Niveau.

Der ideale Dämpfer für erhöhte Bodenfreiheit und optimale Bodenhaftung. Die Freiheit, das Vergnügen auch abseits der Straßen zu finden.

BILSTEIN®

Sportlichkeit in neuen Dimensionen:
Sport- und -Gewindefahrwerke.









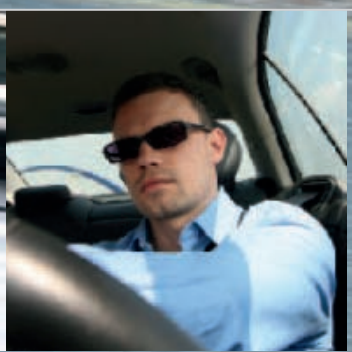

BILSTEIN®

BILSTEIN B10
Für Ihren beeindruckenden Auftritt.



60/40 GAS

Beeindrucken Sie andere mit aggressiver Keilform-optik – und sich selbst mit hervorragendem Handling zu einem sensationellen Preis-Leistungs-Verhältnis.

Die Produktvorteile auf einen Blick:

- Vorne ca. 60 mm und hinten ca. 40 mm Tieferlegung in beeindruckender Keilformoptik
- Verbesserte Fahrdynamik, Sportlichkeit und Performance
- Mehr Sicherheit, mehr Spurstabilität für mehr Fahrspaß
- Eingekürzte Rebound-Gasdruck-Stoßdämpfer
- Exakt auf die Stoßdämpfer abgestimmte progressive Tieferlegungsfeder
- Qualitäts-Sportfedern aus hochfestem Material
- TÜV-Gutachten

BILSTEIN B12
Sportwagen zum Einbauen.





NEU AB 1.1.2011

Wenn Sie die perfekte Kombination aus sportlicher Dynamik, optimierter Optik und hohem Leistungsvermögen suchen, fahren Sie mit diesem Sportfahrwerk genau richtig.

Die Produktvorteile auf einen Blick:

- Präzises Ansprechverhalten, exzellente Fahrdynamik und hohe Sicherheitsreserven
- Gleichmäßige Tieferlegung von ca. 30 mm
- Qualitäts-Sportfedern aus hochfestem Material
- Die BILSTEIN-Ingenieure haben Feder und Dämpfer im Fahrversuch exakt aufeinander abgestimmt
- BILSTEIN-Gasdrucktechnologie
- BILSTEIN-Einrohr-/-Upside-Down-Technik made in Germany
- TÜV-Gutachten

BILSTEIN-TECHNOLOGY *tested on* NÜRBURGRING-NORDSCHLEIFE®

BILSTEIN B14
Sport macht flexibel.



Mit dem BILSTEIN B14 Gewindefahrwerk bieten wir Ihnen Technologien aus dem Motorsport für die Straße.

Die Produktvorteile auf einen Blick:

- Eingetragener Verstellbereich von bis zu 20 mm im eingebauten Zustand an beiden Achsen
- Tieferlegung von ca. 30-50 mm vorne und hinten
- Im BILSTEIN-Fahrversuch unter Motorsportbedingungen individuell abgestimmt
- Federteller und Kontermutter aus spezieller Aluminium-legierung
- Oberflächenvergütung in Triple-C-Technology® für langlebige Korrosionsbeständigkeit
- Rundgewinde für perfekte Handhabung
- Qualitäts-Sportfedern aus hochfestem Material
- BILSTEIN-Gasdrucktechnologie
- BILSTEIN-Einrohr-/-Upside-Down-Technik made in Germany
- TÜV-Gutachten

BILSTEIN-TECHNOLOGY *tested on* NÜRBURGRING-NORDSCHLEIFE®

BILSTEIN B16 Fahrspaß ist Einstellungssache.







Die neue Leistungsklasse der BILSTEIN-Ingenieure, geschaffen für das perfekte Fahrvergnügen nach individuellen Ansprüchen.

Die Produktvorteile auf einen Blick:

- 9/10 Kennlinienpaare über Einstellrad im eingebauten Zustand wählbar
- Individuelle Einstellung von höchstem Fahrkomfort bis zu extremer Sportlichkeit
- Eingetragener Verstellbereich von bis zu 20 mm im eingebauten Zustand an beiden Achsen
- Tieferlegung von ca. 30-50 mm vorne und hinten
- Im BILSTEIN-Fahrversuch unter Motorsportbedingungen individuell abgestimmt
- Federteller und Kontermutter aus spezieller Aluminium-legierung
- Oberflächenvergütung in Triple-C-Technology® für langlebige Korrosionsbeständigkeit
- Rundgewinde für perfekte Handhabung
- Qualitäts-Sportfedern aus hochfestem Material
- BILSTEIN-Gasdrucktechnologie
- BILSTEIN-Einrohr-/-Upside-Down-Technik made in Germany
- TÜV-Gutachten

Zusätzlicher Produktvorteil BILSTEIN B16 CSC:

- 100 verschiedene Kennlinienpaare über 2 Einstellräder (für Zug- und Druckstufe) im eingebauten Zustand wählbar

BILSTEIN-TECHNOLOGY *tested on* **NÜRBURGRING-NORDSCHLEIFE®**

BILSTEIN®

Referenz in Sachen Komfort und Sportlichkeit: **Elektronische Fahrwerke.**











BILSTEIN B16 ridecontrol®
Per Knopfdruck zur Sportlichkeit.



BILSTEIN-TECHNOLOGY *tested on*
NÜRBURGRING-NORDSCHLEIFE®



Aus dem Cockpit wechseln Sie blitzschnell die Abstimmung des Fahrwerks von „Komfort“ auf „Sport“ – per Knopfdruck während der Fahrt.

Die Produktvorteile auf einen Blick:

- Modus „Komfort“ für ein sanftes Ausgleichen der Bodenunebenheiten
- Modus „Sport“ für exzellente Fahrdynamik und höchste Leistungsreserven im Grenzbereich
- Beleuchtetes Bedienelement zur Steuerung der Abstimmungen
- Eingetragener Verstellbereich von 20 mm im eingebauten Zustand an beiden Achsen
- Tieferlegung von ca. 30-50 mm vorne und hinten
- Im BILSTEIN-Fahrversuch unter Motorsportbedingungen individuell abgestimmt
- Federteller und Kontermutter aus spezieller Aluminiumlegierung
- Oberflächenvergütung in Triple-C-Technology® für langlebige Korrosionsbeständigkeit
- Rundgewinde für perfekte Handhabung
- Qualitäts-Sportfedern aus hochfestem Material
- BILSTEIN-Gasdrucktechnologie
- BILSTEIN-Einrohr-/-Upside-Down-Technik made in Germany
- TÜV-Gutachten



BILSTEIN B16 DampTronic®
Kompromisslose Dynamik.





Die exklusive Leistungsklasse für exklusive Automobile: Besitzer eines Porsche oder Nissan GT-R, die sich bereits für den besonderen Genuss des wegweisenden aktiven Fahrwerks (Serie beim Nissan GT-R) entschieden haben, können nun diese individuelle Lösung kennenlernen.

Die Produktvorteile auf einen Blick:

- Perfekte Anpassung an das serienmäßige elektronische Verstellsystem
- Hervorragende Fahrdynamik in den drei Abstimmungsstufen
- Schneller Wechsel vom komfortablen Alltagsbetrieb über die sportliche Landstraßenfahrt bis hin zur Rennstrecke im Cup-Sport
- Eingetragener Verstellbereich von 20 mm im eingebauten Zustand an beiden Achsen
- Tieferlegung von ca. 30-50 mm vorne und hinten
- Im BILSTEIN-Fahrversuch unter Motorsportbedingungen individuell abgestimmt
- Federteller und Kontermutter aus spezieller Aluminiumlegierung
- Oberflächenvergütung in Triple-C-Technology® für langlebige Korrosionsbeständigkeit
- Rundgewinde für perfekte Handhabung
- Qualitäts-Sportfedern aus hochfestem Material
- BILSTEIN-Gasdrucktechnologie
- BILSTEIN-Einrohr-/-Upside-Down-Technik made in Germany
- TÜV-Gutachten

BILSTEIN-TECHNOLOGY *tested on*
NÜRBURGRING-NORDSCHLEIFE

No more Limits.
Motorsport-/Individualfahrwerke.



Der erste Schritt aufs Treppchen.


Foto M. Rosenkranz



Vorbereitung ist alles! Wenn die Technik im Motorsport versagt, fährt einem die Konkurrenz davon. Mit BILSTEIN steht ein Technologiepartner an Ihrer Seite, der das Unmögliche möglich macht; Sie ganz nach vorne bringt. Für engagierte Motorsportteams und Privatfahrer, die erfolgreich sein wollen, sind BILSTEIN Motorsport- und Individualfahrwerke erste Wahl. Wir sind Ihr kompetenter Partner im Offroad-, Rallye- und Rennsport und bieten Ihnen Lösungen für alle Anwendungen.

BILSTEIN-Shock-Finder:
Alle Produkte auf einen Blick.

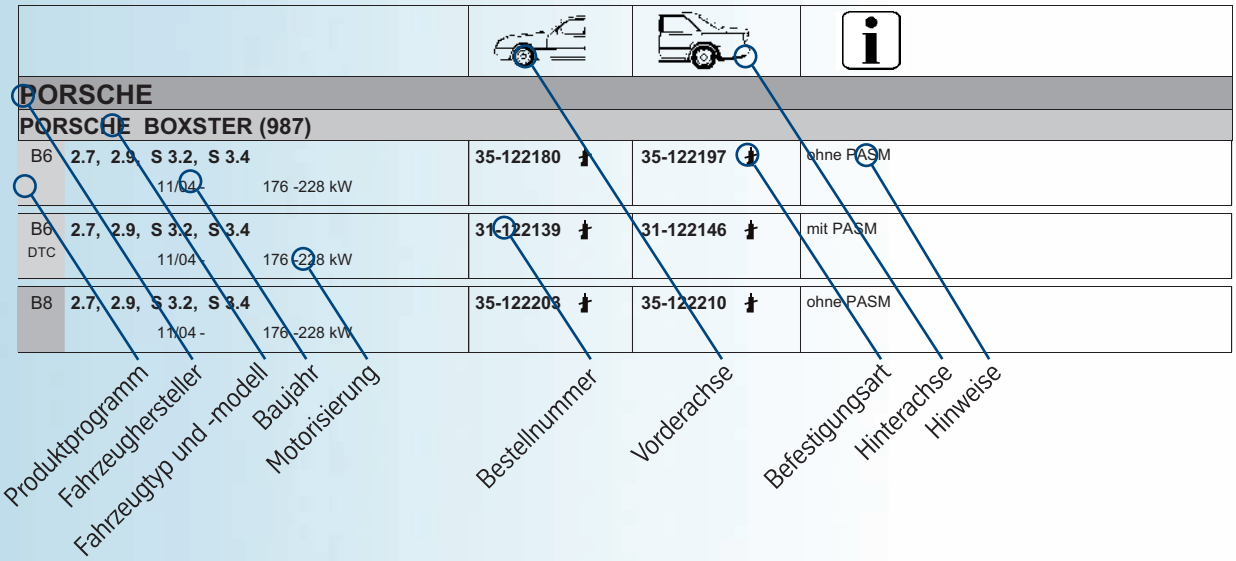

Neue BILSTEIN-Artikelnummer

Zum 1.1.2011 wird BILSTEIN ein neues Nummernsystem einführen.
Die neuen Artikelnummern sind nummerisch aufgebaut und haben folgendes Format: XX-XXXXXX.

Befestigungsart

z. B. Stift oben / Auge unten



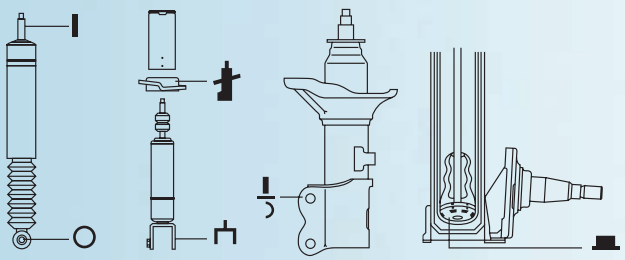

Auge
Bodenstück
McPherson- Federbein
Gabel

Schelle
Stift
Sonderausführung

vorne links
vorne rechts
hinten links
hinten rechts
PK Anbauteil
Lenkungsdämpfer

VA Vorderachse
HA Hinterachse
i.V. in Vorbereitung

			

ACURA

ACURA CL Coupe

B6	**2.2** 10/96 - 09/97 108 kW	**24-023719**	**24-021142**	

ACURA INTEGRA Stufenheck

B6	**1.8 LS** 10/93 - 09/01 125 kW	**24-016032** **24-016049**	**24-016056**	
B8	**1.8 GS-R** 10/93 - 09/01 147 kW	**24-023405**	**24-023412**	

ACURA INTEGRA Coupe

B6	**1.8 Sport** 10/93 - 09/01 125 kW	**24-016032** **24-016049**	**24-016056**	
B8	**1.8 GS-R** 10/93 - 09/01 147 kW	**24-023405**	**24-023412**	

ACURA LEGEND

B6	**2.0, 2.0 Turbo, 2.7** 01/87 - 08/91 107 -140 kW	*24-011990* *24-012003*	*24-011921*	Baumuster: Heavy Duty
B6	**2.5** 01/86 - 12/87 122 kW	*24-011990* *24-012003*		

ACURA LEGEND Coupe

B6	**2.7** 01/87 - 08/91 130 kW	*24-011990* *24-012003*	*24-011921*	Baumuster: Heavy Duty

ACURA NSX

B6	**3.0, 3.2, R 3.0** 01/90 - 02/02 188 -206 kW	**24-016636**	**24-016650**	Baumuster: Heavy Duty

ACURA NSX Targa (NA1)

B6	**3.0, T 3.0** 01/95 - 02/02 188 -201 kW	**24-016636**	**24-016650**	Baumuster: Heavy Duty

ALFA ROMEO

ALFA ROMEO 6 (119)

B4	**2.0, 2.5 i.e., 2.5 TD** 04/79 - 12/86 77 -116 kW	*19-019567*		

ALFA ROMEO 75 (162B)

B4	**1.6, 1.6 KAT, 1.8, 1.8 Turbo, 1.8 Turbo i.e., 2.0, 2.0 T.S KAT, 2.0 T.S., 2.0 TD, 2.4 TD, 2.5 V6, 2.5 V6 KAT, 3.0 V6, 3.0 V6 KAT** 05/85 - 02/92 70 -141 kW	*19-019789*	*19-019796*	
B6	**1.6, 1.6 KAT, 1.8, 1.8 Turbo, 1.8 Turbo i.e., 2.0, 2.0 T.S KAT, 2.0 T.S., 2.0 TD, 2.4 TD, 2.5 V6, 2.5 V6 KAT, 3.0 V6, 3.0 V6 KAT** 05/85 - 02/92 70 -141 kW	**24-011754**	**24-011761**	

				
ALFA ROMEO				
ALFA ROMEO 90 (162)				
B4	**1.8, 2.0 i.e., 2.4 TD, 2.5 i.e. V6** 10/84 - 07/87 81 -114 kW	*19-019789*	*19-019796*	
B6	**1.8, 2.0 i.e., 2.4 TD, 2.5 i.e. V6** 10/84 - 07/87 81 -114 kW	**24-011754**	**24-011761**	
ALFA ROMEO 145 (930)				
B1	**1.4 i.e., 1.4 i.e. 16V T.S., 1.6 i.e., 1.6 i.e. 16V T.S., 1.7 i.e. 16V, 1.8 i.e. 16V, 1.8 i.e. 16V T.S., 1.9 JTD, 1.9 TD, 2.0 16V T.S.** 07/94 - 01/01 66 -110 kW	**12-117727** **12-117710**		
B4	**1.4 i.e., 1.6 i.e., 1.7 i.e. 16V, 1.9 TD** 07/94 - 12/96 66 -95 kW	**i.V.** **i.V.**	**19-019826**	
B4	**1.4 i.e. 16V T.S., 1.6 i.e. 16V T.S., 1.8 i.e. 16V, 1.8 i.e. 16V T.S., 2.0 16V Quadrifoglio, 2.0 16V T.S.** 10/95 - 01/01 76 -114 kW	**22-045461** **11-101918** SP	**19-019826**	
B4	**1.9 TD** 12/96 - 02/99 66 kW	**22-045461** **11-101918** SP	**19-019826**	
B4	**1.9 JTD** 02/99 - 01/01 77 kW	**22-107985** **11-101918** SP	**19-132334**	
B6	**1.4 i.e. 16V T.S., 1.6 i.e. 16V T.S., 1.8 i.e. 16V, 1.8 i.e. 16V T.S., 1.9 TD, 2.0 16V Quadrifoglio, 2.0 16V T.S.** 11/96 - 01/01 66 -114 kW	**22-040374**	**24-021685**	
B6	**1.4 i.e. 16V T.S., 1.6 i.e. 16V T.S., 1.8 i.e. 16V, 1.8 i.e. 16V T.S., 1.9 TD, 2.0 16V Quadrifoglio, 2.0 16V T.S.** 11/96 - 01/01 66 -114 kW	**22-040374**	**24-015714**	HA: straffere Einstellung
B6	**1.9 JTD** 02/99 - 01/01 77 kW	**22-040381**	**24-021685**	
B6	**1.9 JTD** 02/99 - 01/01 77 kW	**22-040381**	**24-015714**	HA: straffere Einstellung
ALFA ROMEO 146 (930)				
B1	**1.4 i.e., 1.4 i.e. 16V T.S., 1.6 i.e., 1.6 i.e. 16V T.S., 1.7 i.e. 16V, 1.8 i.e. 16V T.S., 1.9 JTD, 1.9 TD, 2.0 16V T.S.** 12/94 - 01/01 66 -110 kW	**12-117727** **12-117710**		
B4	**1.4 i.e., 1.6 i.e., 1.7 i.e. 16V, 1.9 TD** 12/94 - 12/96 66 -95 kW		**19-019826**	
B4	**1.4 i.e. 16V T.S., 1.6 i.e. 16V T.S., 1.8 i.e. 16V T.S., 2.0 16V T.S.** 10/95 - 01/01 76 -110 kW	**22-045461** **11-101918** SP	**19-019826**	
B4	**2.0 16V Quadrifoglio** 03/98 - 01/01 114 kW		**19-019826**	
B4	**1.9 TD** 12/96 - 02/99 66 kW	**22-045461** **11-101918** SP	**19-019826**	
B4	**1.9 JTD** 02/99 - 01/01 77 kW	**22-107985** **11-101918** SP	**19-132334**	
B6	**1.4 i.e. 16V T.S., 1.6 i.e. 16V T.S., 1.8 i.e. 16V T.S., 2.0 16V T.S.** 11/96 - 01/01 76 -110 kW	**22-040374**	**24-021685**	

			
ALFA ROMEO			
ALFA ROMEO 146 (930)			
B6 **1.4 i.e. 16V T.S., 1.6 i.e. 16V T.S., 1.8 i.e. 16V T.S., 2.0 16V T.S.** 11/96 - 01/01 76 -110 kW	**22-040374**	**24-015714** OIO	HA: straffere Einstellung
B6 **1.9 JTD** 02/99 - 01/01 77 kW	**22-040381**	**24-021685** OIO	
B6 **1.9 JTD** 02/99 - 01/01 77 kW	**22-040381**	**24-015714** OIO	HA: straffere Einstellung
ALFA ROMEO 147 (937)			
B4 **1.6 16V T.SPARK, 1.6 16V T.SPARK ECO, 1.9 JTD, 1.9 JTD 16V, 1.9 JTDM 16V, 1.9 JTDM 8V, 2.0, 2.0 16V T.SPARK** 01/01 - 74 -121 kW	**19-132471** XK	**22-132482**	Standardfahrwerk
B6 **1.6 16V T.SPARK, 1.6 16V T.SPARK ECO, 1.9 JTD, 1.9 JTD 16V, 1.9 JTDM 16V, 2.0, 2.0 16V T.SPARK, 3.2 GTA** 01/01 - 74 -184 kW	**24-027960** XK	**35-100324**	Standardfahrwerk
B8 **1.6 16V T.SPARK, 1.6 16V T.SPARK ECO, 1.9 JTD, 1.9 JTD 16V, 1.9 JTDM 16V, 1.9 JTDM 8V, 2.0, 2.0 16V T.SPARK, 3.2 GTA** 01/01 - 74 -184 kW	**24-027977** XK	**35-100331**	Sportfahrwerk
B14 **1.6 16V T.SPARK, 1.6 16V T.SPARK ECO, 1.9 JTD, 1.9 JTD 16V, 1.9 JTDM 16V, 1.9 JTDM 8V, 2.0, 2.0 16V T.SPARK, 3.2 GTA** 01/01 - 74 -184 kW	**47-119215**		nur in Verbindung mit 2 x 60613572; siehe Gutachten; ohne Niveauregulierung; Standardfahrwerk VA: Tieferlegung lt. GA: 30-50 mm; Achslast bis: 1060 kg HA: Tieferlegung lt. GA: 30-50 mm; Achslast bis: 1000 kg
B16 PSS9 **1.6 16V T.SPARK, 1.6 16V T.SPARK ECO, 1.9 JTD, 1.9 JTD 16V, 1.9 JTDM 16V, 1.9 JTDM 8V, 2.0, 2.0 16V T.SPARK, 3.2 GTA** 01/01 - 74 -184 kW	**48-100724**		nur in Verbindung mit 2 x 60613572; siehe Gutachten; Standardfahrwerk VA: Tieferlegung lt. GA: 30-50 mm; Achslast bis: 1060 kg HA: Tieferlegung lt. GA: 30-50 mm; Achslast bis: 1000 kg
ALFA ROMEO 155 (167)			
B1 **1.6 16V T.S., 1.7 T.S., 1.7 T.S. 16V, 1.8 T.S., 1.8 T.S. Sport, 1.9 TD, 2.0 16V Turbo Q4, 2.0 T.S., 2.0 T.S. 16V, 2.5 TD, 2.5 V6** 02/92 - 12/97 66 -140 kW	**12-117727** ↰ **12-117710** ↱		
B3 **1.6 16V T.S., 1.7 T.S., 1.7 T.S. 16V, 1.8 T.S., 1.8 T.S. Sport, 1.9 TD, 2.0 T.S., 2.0 T.S. 16V, 2.5 TD** 04/93 - 12/97 66 -110 kW	**36-163014**	**36-163021**	
B3 **2.5 V6** 02/92 - 12/97 120 -121 kW	**36-163007**	**36-163021**	
B4 **1.6 16V T.S., 1.7 T.S., 1.7 T.S. 16V, 1.8 T.S., 1.8 T.S. Sport, 1.9 TD, 2.0 16V Turbo Q4, 2.0 T.S., 2.0 T.S. 16V** 03/95 - 12/97 66 -140 kW	**22-045461** **11-101918** SP	**19-019826** OIO	HA: ohne Niveauregulierung
B4 **2.5 TD, 2.5 V6** 02/92 - 09/96 92 -121 kW	**22-107985** **11-101918** SP	**19-132334** OIO	HA: ohne Niveauregulierung
B6 **1.8 T.S., 1.8 T.S. Sport, 1.9 TD, 2.0 16V Turbo Q4, 2.0 T.S.** 02/92 - 02/95 66 -140 kW	**22-040374**	**24-015714** OIO	HA: straffere Einstellung
B6 **2.5 TD, 2.5 V6** 02/92 - 09/96 92 -121 kW	**22-040381**	**24-015714** OIO	HA: straffere Einstellung

			

ALFA ROMEO

ALFA ROMEO 156 (932)

B4	**1.6 16V T.SPARK, 1.8 16V T.SPARK, 1.9 JTD, 1.9 JTD 16V, 2.0 16V T.SPARK, 2.0 GLX, 2.0 JTS, 2.4 JTD, 2.5 V6 24V** 09/97 - 09/05 77 -141 kW	**19-052540** VA **11-101918** SP	**22-052551** HA **i.V.** SP	Standardfahrwerk
B6	**1.6 16V T.SPARK, 1.8 16V T.SPARK, 1.9 JTD, 1.9 JTD 16V, 2.0 16V T.SPARK, 2.0 GLX, 2.0 JTS, 2.4 JTD, 2.5 V6 24V, 3.2 GTA** 09/97 - 09/05 77 -184 kW	**24-027960** VA	**35-047209** HA	Standardfahrwerk
B8	**1.6 16V T.SPARK, 1.8 16V T.SPARK, 1.9 JTD, 1.9 JTD 16V, 2.0 16V T.SPARK, 2.0 GLX, 2.0 JTS, 2.4 JTD, 2.5 V6 24V, 3.2 GTA** 09/97 - 09/05 77 -184 kW	**24-027977** VA	**35-047216** HA	Sportfahrwerk
B14	**1.6 16V T.SPARK, 1.8 16V T.SPARK, 1.9 JTD, 1.9 JTD 16V, 2.0 16V T.SPARK, 2.0 GLX, 2.0 JTS, 2.4 JTD, 2.5 V6 24V, 3.2 GTA** 09/97 - 09/05 77 -184 kW	**47-119215**		siehe Gutachten; ohne Niveauregulierung; Standardfahrwerk VA: Tieferlegung lt. GA: 30-50 mm; Achslast bis: 1060 kg HA: Tieferlegung lt. GA: 30-50 mm; Achslast bis: 1000 kg
B16 PSS9	**1.6 16V T.SPARK, 1.8 16V T.SPARK, 1.9 JTD, 1.9 JTD 16V, 2.0 16V T.SPARK, 2.0 GLX, 2.0 JTS, 2.4 JTD, 2.5 V6 24V, 3.2 GTA** 09/97 - 09/05 77 -184 kW	**48-100724**		siehe Gutachten; ohne Niveauregulierung; Standardfahrwerk VA: Tieferlegung lt. GA: 30-50 mm; Achslast bis: 1060 kg HA: Tieferlegung lt. GA: 30-50 mm; Achslast bis: 1000 kg

ALFA ROMEO 156 Sportwagon (932)

B4	**1.6 16V T.SPARK., 1.8 16V T.SPARK, 1.9 JTD, 1.9 JTD 16V, 2.0 16V T.SPARK, 2.0 JTS, 2.4 JTD, 2.5 V6 24V** 05/00 - 05/06 77 -141 kW	**19-052540** VA	**22-052551** HA	Standardfahrwerk
B6	**1.6 16V T.SPARK., 1.8 16V T.SPARK, 1.9 JTD, 1.9 JTD 16V, 2.0 16V T.SPARK, 2.0 JTS, 2.4 JTD, 2.5 V6 24V, 3.2 GTA** 05/00 - 05/06 77 -184 kW	**24-027960** VA	**35-047209** HA	ohne Niveauregulierung
B8	**1.6 16V T.SPARK., 1.8 16V T.SPARK, 1.9 JTD, 1.9 JTD 16V, 2.0 16V T.SPARK, 2.0 JTS, 2.4 JTD, 2.5 V6 24V, 3.2 GTA** 05/00 - 05/06 77 -184 kW	**24-027977** VA	**35-047216** HA	ohne Niveauregulierung
B14	**1.6 16V T.SPARK., 1.8 16V T.SPARK, 1.9 JTD, 1.9 JTD 16V, 2.0 16V T.SPARK, 2.0 JTS, 2.4 JTD, 2.5 V6 24V, 3.2 GTA** 05/00 - 05/06 77 -184 kW	**47-119215**		nur in Verbindung mit 2 x 60613572; siehe Gutachten; ohne Niveauregulierung VA: Tieferlegung lt. GA: 30-50 mm; Achslast bis: 1060 kg HA: Tieferlegung lt. GA: 30-50 mm; Achslast bis: 1000 kg
B16 PSS9	**1.6 16V T.SPARK., 1.8 16V T.SPARK, 1.9 JTD, 1.9 JTD 16V, 2.0 16V T.SPARK, 2.0 JTS, 2.4 JTD, 2.5 V6 24V, 3.2 GTA** 05/00 - 05/06 77 -184 kW	**48-100724**		nur in Verbindung mit 2 x 60613572; siehe Gutachten; ohne Niveauregulierung VA: Tieferlegung lt. GA: 30-50 mm; Achslast bis: 1060 kg HA: Tieferlegung lt. GA: 30-50 mm; Achslast ab: 1000 kg

ALFA ROMEO 159

B4	**1.9 JTDM 16V, 1.9 JTDM 8V, 1.9 JTS, 2.0 JTDM, 2.2 JTS, 2.4 JTDM** 09/05 - 85 -147 kW	**19-169200** VL	**19-169538** HO	
B6	**1.8 MPI, 1.8 TBi, 1.9 JTDM 16V, 1.9 JTDM 8V, 1.9 JTS, 2.0 JTDM, 2.2 JTS, 2.4 JTDM, 2.4 JTDM Q4, 3.2 JTS, 3.2 JTS Q4** 12/05 - 85 -191 kW	**24-128780** VA	**24-128797** HO	
B8	**1.8 MPI, 1.8 TBi, 1.9 JTDM 16V, 1.9 JTDM 8V, 1.9 JTS, 2.0 JTDM, 2.2 JTS, 2.4 JTDM, 2.4 JTDM Q4, 3.2 JTS, 3.2 JTS Q4** 12/05 - 85 -191 kW	**24-128803** VA	**24-128810** HO	

			

ALFA ROMEO

ALFA ROMEO 159

B14	**1.8 MPI, 1.8 TBi, 1.9 JTDM 16V, 1.9 JTDM 8V, 1.9 JTS, 2.0 JTDM, 2.2 JTS, 2.4 JTDM, 2.4 JTDM Q4, 3.2 JTS, 3.2 JTS Q4** 12/05 - 85 -191 kW	**47-139275**		siehe Gutachten VA: Tieferlegung lt. GA: 30-50 mm; Achslast bis: 1300 kg HA: Tieferlegung lt. GA: 30-50 mm; Achslast bis: 1100 kg
B16 PSS10	**1.8 MPI, 1.8 TBi, 1.9 JTDM 16V, 1.9 JTDM 8V, 1.9 JTS, 2.0 JTDM, 2.2 JTS, 2.4 JTDM, 2.4 JTDM Q4, 3.2 JTS, 3.2 JTS Q4** 12/05 - 85 -191 kW	**48-139243**		siehe Gutachten VA: Tieferlegung lt. GA: 30-50 mm; Achslast bis: 1300 kg HA: Tieferlegung lt. GA: 30-50 mm; Achslast bis: 1100 kg

ALFA ROMEO 159 Sportwagon

B4	**1.8 MPI, 1.8 TBi, 1.9 JTDM 16V, 1.9 JTDM 8V, 1.9 JTS, 2.0 JTDM, 2.2 JTS, 2.4 JTDM, 2.4 JTDM Q4, 3.2 JTS, 3.2 JTS Q4** 03/06 - 85 -191 kW	**19-169200**	**19-169538**	
B6	**1.8 MPI, 1.8 TBi, 1.9 JTDM 16V, 1.9 JTDM 8V, 1.9 JTS, 2.0 JTDM, 2.2 JTS, 2.4 JTDM, 2.4 JTDM Q4, 3.2 JTS, 3.2 JTS Q4** 03/06 - 85 -191 kW	**24-128780**	**24-128797**	
B8	**1.8 MPI, 1.8 TBi, 1.9 JTDM 16V, 1.9 JTDM 8V, 1.9 JTS, 2.0 JTDM, 2.2 JTS, 2.4 JTDM, 2.4 JTDM Q4, 3.2 JTS, 3.2 JTS Q4** 03/06 - 85 -191 kW	**24-128803**	**24-128810**	
B14	**1.8 MPI, 1.8 TBi, 1.9 JTDM 16V, 1.9 JTDM 8V, 1.9 JTS, 2.0 JTDM, 2.2 JTS, 2.4 JTDM, 2.4 JTDM Q4, 3.2 JTS, 3.2 JTS Q4** 03/06 - 85 -191 kW	**47-139275**		siehe Gutachten VA: Tieferlegung lt. GA: 30-50 mm; Achslast bis: 1300 kg HA: Tieferlegung lt. GA: 30-50 mm; Achslast bis: 1100 kg
B16 PSS10	**1.8 MPI, 1.8 TBi, 1.9 JTDM 16V, 1.9 JTDM 8V, 1.9 JTS, 2.0 JTDM, 2.2 JTS, 2.4 JTDM, 2.4 JTDM Q4, 3.2 JTS, 3.2 JTS Q4** 03/06 - 85 -191 kW	**48-139243**		siehe Gutachten VA: Tieferlegung lt. GA: 30-50 mm; Achslast bis: 1300 kg HA: Tieferlegung lt. GA: 30-50 mm; Achslast bis: 1100 kg

ALFA ROMEO 164 (164)

B3	**2.0 T.S., 2.0 Twin Spark** 06/87 - 10/92 105 -109 kW	**36-160105**	**36-160068**	Standardfahrwerk
B3	**3.0, 3.0 24V, 3.0 24V Q4, 3.0 24V QV, 3.0 i.e. QV, 3.0 V6** 06/87 - 09/98 132 -171 kW	**36-160099**	**36-160051**	Standardfahrwerk
B3	**2.5 TD** 06/87 - 09/98 84 -92 kW	**36-160082**	**36-160068**	Standardfahrwerk
B6	**2.0, 2.0 T.S., 2.0 Turbo, 2.0 Twin Spark, 2.0 V6 Turbo, 2.5 TD, 2.5 V6, 3.0, 3.0 24V, 3.0 24V Q4, 3.0 24V QV, 3.0 i.e. QV, 3.0 V6** 11/90 - 09/98 84 -171 kW		*22-002525*	CH.Nr.: 06183989 ->

ALFA ROMEO 166 (936)

B6	**2.0 T.Spark, 2.0 V6, 2.4 JTD, 2.5 V6 24V, 3.0 V6 24V, 3.2 V6 24V** 09/98 - 100 -176 kW	**24-060974**	**24-060981**	Standardfahrwerk
B8	**2.0 T.Spark, 2.0 V6, 2.4 JTD, 2.5 V6 24V, 3.0 V6 24V, 3.2 V6 24V** 09/98 - 100 -176 kW	**24-060998**	**24-061001**	Standardfahrwerk

ALFA ROMEO 1750-2000

B6	**1.7, 1750, 2000** 03/68 - 12/83 80 -97 kW	**24-004633**	**24-004732**	

			
ALFA ROMEO			
ALFA ROMEO ALFASUD (901)			
B6 **1.2, 1.2 ti, 1.3, 1.3 SC/ti Super, 1.3 Super, 1.3 ti, 1.5 ti, 1.5 ti Sprint** 01/79 - 12/84 44 -77 kW	*35-000419*	*24-004725*	VA: Schnellreparaturservice .; Altteilrückgabe erforderlich ! HA: Schnellreparaturservice .; Altteilrückgabe erforderlich !
MS **1.2, 1.2 ti, 1.3, 1.3 SC/ti Super, 1.3 Super, 1.3 ti, 1.5 ti, 1.5 ti Sprint** 01/79 - 12/84 44 -77 kW		*24-004626*	HA: Schnellreparaturservice .; Altteilrückgabe erforderlich !
ALFA ROMEO ALFETTA (116)			
B4 **1.6, 1.8, 2.0, 2.0 TD, 2.4 TD** 07/74 - 12/84 60 -97 kW	*19-019567*	*19-019574*	
B6 **1.6, 1.8, 2.0, 2.0 TD** 07/74 - 12/84 60 -97 kW	**24-004657**	**24-004756**	
ALFA ROMEO ALFETTA GT (116)			
B4 **1.6, 1.8, 2.0** 01/74 - 12/84 79 -96 kW	*19-019567*	*19-019574*	
B6 **1.6, 1.8, 2.0** 01/74 - 12/84 79 -96 kW	**24-004657**	**24-004756**	
ALFA ROMEO BRERA			
B4 **1.8 TBi, 2.0 JTDM, 2.2 JTS, 2.4 JTDM 20V, 3.2 JTS, 3.2 JTS Q4** 01/06 - 125 -191 kW	**19-169200**	**19-169538**	
B6 **1.8 TBi, 2.0 JTDM, 2.2 JTS, 2.4 JTDM 20V, 3.2 JTS, 3.2 JTS Q4** 01/06 - 125 -191 kW	**24-128780**	**24-128797**	
B8 **1.8 TBi, 2.0 JTDM, 2.2 JTS, 2.4 JTDM 20V, 3.2 JTS, 3.2 JTS Q4** 01/06 - 125 -191 kW	**24-128803**	**24-128810**	
B14 **1.8 TBi, 2.0 JTDM, 2.2 JTS, 2.4 JTDM 20V, 3.2 JTS, 3.2 JTS Q4** 01/06 - 125 -191 kW	**47-139275**		siehe Gutachten VA: Tieferlegung lt. GA: 30-50 mm HA: Tieferlegung lt. GA: 30-50 mm
B16 PSS10 **1.8 TBi, 2.0 JTDM, 2.2 JTS, 2.4 JTDM 20V, 3.2 JTS, 3.2 JTS Q4** 01/06 - 125 -191 kW	**48-139243**		siehe Gutachten VA: Tieferlegung lt. GA: 30-50 mm; Achslast bis: 1300 kg HA: Tieferlegung lt. GA: 30-50 mm; Achslast bis: 1100 kg
ALFA ROMEO GIULIA			
B6 **1300 Super, 1300 TI, 1600 Super** 06/64 - 12/78 62 -76 kW	**24-004633**	**24-004732**	
ALFA ROMEO GIULIA GT			
B6 **1300 Super, 1600 Super** 01/74 - 12/78 64 -76 kW	**24-004633**	**24-004732**	
ALFA ROMEO GIULIETTA (116)			
B4 **1.3, 1.6, 1.8, 1.8 Turbo, 2.0, 2.0 TD, 2.0 Turbo** 10/77 - 06/84 61 -125 kW	*19-019567*	*19-019574*	
B6 **1.3, 1.6, 1.8, 1.8 Turbo, 2.0, 2.0 Turbo** 10/77 - 06/84 66 -125 kW	**24-004657**	**24-004756**	

				

ALFA ROMEO

ALFA ROMEO GT

B6	**1.7, 1300 Junior, 1600, A 1600, V 1750, V 2000** 01/67 - 12/77 64 -96 kW	**24-004633**	**24-004732**	

ALFA ROMEO GT

B4	**1.8 TS, 1.9 JTD, 2.0 JTS, 3.2 GTA** 11/03 - 103 -176 kW	**19-052540** **11-101918** SP	**22-052551** **i.V.** SP	Standardfahrwerk
B6	**1.8 TS, 1.9 JTD, 2.0 JTS, 3.2 GTA** 11/03 - 103 -176 kW	**24-027960**	**35-047209**	Standardfahrwerk
B8	**1.8 TS, 1.9 JTD, 2.0 JTS, 3.2 GTA** 11/03 - 103 -176 kW	**24-027977**	**35-047216**	Sportfahrwerk
B14	**1.8 TS, 1.9 JTD, 2.0 JTS, 3.2 GTA** 11/03 - 103 -176 kW	**47-119215**		siehe Gutachten; Standardfahrwerk VA: Tieferlegung lt. GA: 30-50 mm; Achslast bis: 1060 kg HA: Tieferlegung lt. GA: 30-50 mm; Achslast bis: 1000 kg
B16 PSS9	**1.8 TS, 1.9 JTD, 2.0 JTS, 3.2 GTA** 11/03 - 103 -176 kW	**48-100724**		siehe Gutachten; Standardfahrwerk VA: Tieferlegung lt. GA: 30-50 mm; Achslast bis: 1060 kg HA: Tieferlegung lt. GA: 30-50 mm; Achslast bis: 1000 kg

ALFA ROMEO GTA Coupe

B6	**1.3 Junior** 05/68 - 12/76 81 -117 kW	**24-004633**	**24-004732**	

ALFA ROMEO GTV (116)

B4	**2.0, 2.0 Turbodelta, 6 2.5** 11/80 - 02/87 94 -116 kW	*19-019789*	*19-019796*	
B6	**2.0** 07/78 - 01/86 94 -96 kW	**24-004657**	**24-004756**	

ALFA ROMEO GTV (916C_)

B6	**1.8 16V, 2.0 T.SPARK 16V** 06/95 - 106 -114 kW	**35-043126**	**24-026055** OE	
B6	**2.0 JTS, 2.0 V6 Turbo** 06/95 - 121 -148 kW	**35-043102**	**24-026055** OE	
B6	**3.0 V6 24V, 3.2 V6 24V** 10/96 - 160 -176 kW	**35-043119**	**24-026055** OE	

ALFA ROMEO MITO

B6	**1.3 JTDM, 1.4, 1.4 TB, 1.4 Turbo, 1.6 JTDM** 09/08 - 58 -125 kW	**35-140238** **35-140245**	**24-140256**	
B8	**1.3 JTDM, 1.4, 1.4 TB, 1.4 Turbo, 1.6 JTDM** 09/08 - 58 -125 kW	**35-158790** **35-158806**	**24-158879**	
B14	**1.3 JTDM, 1.4, 1.4 TB, 1.4 Turbo, 1.6 JTDM** 09/08 - 58 -125 kW	**47-164499**		VA: Tieferlegung lt. GA: 35-45 mm; siehe Gutachten; Achslast bis: 1000 kg HA: Tieferlegung lt. GA: 30-45 mm; Achslast bis: 850 kg

ALFA ROMEO MONTREAL

B6	**2.6** 12/72 - 03/79 143 kW	**24-004633**	**24-004732**	

ALFA ROMEO SPIDER (105)

B6	**1.7, 1300, 1600, 1750, 2000** 01/67 - 12/77 64 -96 kW	**24-004633**	**24-004732**	

				

ALFA ROMEO

ALFA ROMEO SPIDER (115)

B6	**1600, 2.0, 2000, 2000 Veloce** 01/74 - 12/93 76 -93 kW	**24-004633**	**24-004732**	

ALFA ROMEO SPIDER (916S_)

B6	**1.8 16V, 2.0 T.SPARK 16V** 06/95 - 04/05 106 -114 kW	**35-043126**	**24-026055** OIL	
B6	**3.0 V6** 06/95 - 12/97 141 kW	**35-043102**	**24-026055** OIL	
B6	**3.0 V6** 01/98 - 04/05 141 kW	**35-043119**	**24-026055** OIL	
B6	**3.0 V6, 3.0 V6 24V, 3.2 V6 24V** 01/99 - 04/05 160 -176 kW	**35-043119**	**24-026055** OIL	

ALFA ROMEO SPIDER

B4	**1.8 TBi, 2.0 JTDM, 2.2 JTS, 2.4 JTDM, 3.2 JTS, 3.2 JTS Q4** 09/06 - 125 -191 kW	**19-169200**	**19-169538**	
B6	**1.8 TBi, 2.0 JTDM, 2.2 JTS, 2.4 JTDM, 3.2 JTS, 3.2 JTS Q4** 09/06 - 125 -191 kW	**24-128780**	**24-128797**	
B8	**1.8 TBi, 2.0 JTDM, 2.2 JTS, 2.4 JTDM, 3.2 JTS, 3.2 JTS Q4** 09/06 - 125 -191 kW	**24-128803**	**24-128810**	
B14	**1.8 TBi, 2.0 JTDM, 2.2 JTS, 2.4 JTDM, 3.2 JTS, 3.2 JTS Q4** 09/06 - 125 -191 kW	**47-139275**		siehe Gutachten VA: Tieferlegung lt. GA: 30-50 mm; Achslast bis: 1300 kg HA: Tieferlegung lt. GA: 30-50 mm; Achslast bis: 1100 kg
B16 PSS10	**1.8 TBi, 2.0 JTDM, 2.2 JTS, 2.4 JTDM, 3.2 JTS, 3.2 JTS Q4** 09/06 - 125 -191 kW	**48-139243**		siehe Gutachten VA: Tieferlegung lt. GA: 30-50 mm; Achslast bis: 1300 kg HA: Tieferlegung lt. GA: 30-50 mm; Achslast bis: 1100 kg

ALPINA

ALPINA B3 (E30)

B6	**2.7** 09/87 - 06/92 150 kW	**34-003350**	**24-020275** **24-060653**	VA: Außendurchmesser Federbein vorn 51 mm HA: Kenngröße: 160/55 VA: Außendurchmesser Federbein vorn 51 mm HA: Kenngröße: 140/60

ALPINA B3 Kombi (E30)

B6	**2.7** 09/87 - 06/92 150 kW	**34-003350**	**24-020275** **24-060653**	VA: Außendurchmesser Federbein vorn 51 mm HA: Kenngröße: 160/55 VA: Außendurchmesser Federbein vorn 51 mm HA: Kenngröße: 140/60

ALPINA B3 Cabriolet (E30)

B6	**2.7** 09/87 - 06/92 150 kW	**34-003350**	**24-020275** **24-060653**	VA: Außendurchmesser Federbein vorn 51 mm HA: Kenngröße: 160/55 VA: Außendurchmesser Federbein vorn 51 mm HA: Kenngröße: 140/60

				
ALPINA				
ALPINA B3 (E36)				
B6	**3.0, 3.2** 04/93 - 04/99 184 -195 kW	**35-044024** **35-044031**	**24-024532**	
ALPINA B3 Kombi (E36)				
B6	**3.0, 3.2** 04/93 - 03/99 184 -195 kW	**35-044024** **35-044031**	**24-024532**	
ALPINA B3 Coupe (E36)				
B6	**3.2** 04/96 - 03/99 195 kW	**35-044024** **35-044031**	**24-024532**	
ALPINA B3 Cabriolet (E36)				
B6	**3.0, 3.2** 04/93 - 03/99 184 -195 kW	**35-044024** **35-044031**	**24-024532**	
ALPINA B3 (E46)				
B8	**3.3 Allrad** 09/01 - 07/02 206 kW	**22-052834** **22-052841**	**24-068666**	VA: Serienfederteller muß benutzt werden
ALPINA B3 Kombi (E46)				
B8	**3.3 Allrad** 09/01 - 07/02 206 kW	**22-052834** **22-052841**	**24-068666**	VA: Serienfederteller muß benutzt werden
ALPINA B10 (E39)				
B8	**3.2, 3.3, 4.6 V8, 4.8 V8** 12/96 - 191 -276 kW	**35-114093**	**24-028295**	ohne Luftfederung; ohne Niveauregulierung; mit M-Technik; ohne elektr. Dämpfkraftregulierung
ALPINA B10 Kombi (E39)				
B8	**3.2, 3.3, 4.6 V8, 4.8 V8** 08/97 - 191 -276 kW	**35-118657**	**24-060967**	mit M-Technik HA: mit Luftfederung
ALPINA B12 Coupe (E31)				
B6	**5.0, 5.7** 06/90 - 12/96 258 -306 kW	**34-110096**	**24-108096**	ohne elektr. Dämpfkraftregulierung
ASTON MARTIN				
ASTON MARTIN DB9 Vantage				
MS MDS	**4.2 V8, 5.9 V12** 01/04 - 283 -331 kW	*26-181943*	*26-181950*	Baumuster: GT1 VA: Dämpfkraft mechanisch verstellbar; höhenverstellbar HA: Dämpfkraft mechanisch verstellbar; höhenverstellbar
MS MDS	**4.2 V8, 5.9 V12** 01/04 - 283 -331 kW	*26-182025*	*26-182032*	Baumuster: GT3 VA: Dämpfkraft mechanisch verstellbar; höhenverstellbar HA: Dämpfkraft mechanisch verstellbar; höhenverstellbar
ASTON MARTIN DB9 Volante				
MS MDS	**5.9** 04/04 - 331 kW	*26-181943*	*26-181950*	Baumuster: GT1 VA: Dämpfkraft mechanisch verstellbar; höhenverstellbar HA: Dämpfkraft mechanisch verstellbar; höhenverstellbar
MS MDS	**5.9** 04/04 - 331 kW	*26-182025*	*26-182032*	Baumuster: GT3 VA: Dämpfkraft mechanisch verstellbar; höhenverstellbar HA: Dämpfkraft mechanisch verstellbar; höhenverstellbar

				
AUDI				
AUDI A2 (8Z0)				
B1	**1.4, 1.4 TDI, 1.6 FSI** 02/00 - 08/05 55 -81 kW		**12-117840**	
B3	**1.4** 02/00 - 08/05 55 kW	**37-147662**	**36-147700**	Standardfahrwerk
B3	**1.4** 02/00 - 08/05 55 kW	**37-147679**	**36-147717**	Verstärkte Ausführung .
B3	**1.2 TDI** 03/01 - 08/05 45 kW	**37-147686**	**36-147694**	Standardfahrwerk
B3	**1.2 TDI** 03/01 - 08/05 45 kW	**37-147662**	**36-147700**	Verstärkte Ausführung .
B3	**1.4 TDI, 1.6 FSI** 02/00 - 08/05 55 -81 kW	**37-147679**	**36-147717**	Standardfahrwerk
B4	**1.4, 1.4 TDI, 1.6 FSI** 02/00 - 08/05 55 -81 kW	**22-105813** **11-101321** SP	**19-106120** **i.V.** SP	Standardfahrwerk
B4	**1.2 TDI** 03/01 - 08/05 45 kW		**19-106120** **i.V.** SP	
B6	**1.4, 1.4 TDI, 1.6 FSI** 02/00 - 08/05 55 -81 kW	**35-052173**	**24-067898**	
B8	**1.4, 1.4 TDI, 1.6 FSI** 02/00 - 08/05 55 -81 kW	**35-052180**	**24-067904**	
AUDI A3 (8L1)				
B1	**1.6, 1.8, 1.8 quattro, 1.8 T, 1.8 T quattro, 1.9 TDI, 1.9 TDI quattro** 09/96 - 66 -132 kW	**12-116966**	**12-117079**	VA: mit Kugellager
B3	**1.6** 09/96 - 74 -75 kW	**37-131036**	**36-131044**	Standardfahrwerk
B3	**1.8, 1.8 T, 1.9 TDI** 09/96 - 66 -132 kW	**37-131197**	**36-131044**	Standardfahrwerk
B4	**1.6, 1.8, 1.8 T, 1.9 TDI** 09/96 - 66 -132 kW	**22-045744** **11-103455** SP	**19-029160** **11-115755** SP	Standardfahrwerk
B4	**1.6, 1.8, 1.8 T, 1.9 TDI** 09/96 - 66 -132 kW	**22-045751** **11-103455** SP	**19-029177** **11-115755** SP	Sportfahrwerk
B4	**1.6, 1.8, 1.8 T, 1.9 TDI** 09/96 - 66 -132 kW	**22-045744** **11-103455** SP	**19-140032** **11-115755** SP	Schlechtwegeausführung
B4	**1.8 quattro, 1.8 T quattro, 1.9 TDI quattro** 12/96 - 92 -132 kW	**22-045744** **11-103455** SP		Standardfahrwerk
B4	**1.8 quattro, 1.8 T quattro, 1.9 TDI quattro** 12/96 - 92 -132 kW	**22-045751** **11-103455** SP		Sportfahrwerk
B6	**1.6, 1.8, 1.8 T, 1.9 TDI** 09/96 - 66 -132 kW	**35-044079**	**24-025430** **11-115755** SP	VA: Einrohr Upside Down
B6	**1.6, 1.8, 1.8 T, 1.9 TDI** 09/96 - 66 -132 kW	*22-042835* **11-103455** SP	**24-025430** **11-115755** SP	VA: Zweirohrsystem
B6	**1.8 quattro, 1.8 T quattro, 1.9 TDI quattro, S3 quattro** 12/96 - 92 -165 kW	**35-046370**	**24-060349**	
B8	**1.6, 1.8, 1.8 T, 1.9 TDI** 09/96 - 66 -132 kW	**35-044086**	**24-025447** **11-115755** SP	VA: Einrohr Upside Down

				
AUDI				
AUDI A3 (8L1)				
B8	**1.6, 1.8, 1.8 T, 1.9 TDI** 09/96 - 66 -132 kW	*22-042842* **11-103455** SP	**24-025447** **11-115755** SP	VA: Zweirohrsystem
B8	**1.8 quattro, 1.8 T quattro, 1.9 TDI quattro, S3 quattro** 12/96 - 92 -165 kW	**35-046387**	**24-060356**	VA: Einrohr Upside Down
B10	**1.6, 1.8, 1.8 T, 1.9 TDI** 09/96 - 66 -132 kW	**46-111890**		siehe Gutachten VA: Tieferlegung lt. GA: 50 mm; Achslast bis: 980 kg HA: Tieferlegung lt. GA: 40 mm; Achslast bis: 1070 kg
B10	**1.6, 1.8, 1.8 T, 1.9 TDI** 09/96 - 66 -132 kW	**46-111906**		siehe Gutachten VA: Tieferlegung lt. GA: 50 mm; Achslast ab: 981 kg HA: Tieferlegung lt. GA: 40 mm; Achslast bis: 1070 kg
B14	**1.6, 1.8, 1.8 T, 1.9 TDI** 09/96 - 66 -132 kW	**47-124851**		siehe Gutachten; Für einige Rad/Reifenkomb. sind Distanzscheiben erforderlich VA: Tieferlegung lt. GA: 25-45 mm; Achslast bis: 1060 kg HA: Tieferlegung lt. GA: 20-40 mm; Achslast bis: 1010 kg
B14	**1.8 quattro, 1.8 T quattro, 1.9 TDI quattro, S3 quattro** 12/96 - 92 -165 kW	**47-080416**		siehe Gutachten; Für einige Rad/Reifenkomb. sind Distanzscheiben erforderlich VA: Tieferlegung lt. GA: 30-50 mm; Achslast bis: 1110 kg HA: Tieferlegung lt. GA: 30-50 mm; Achslast bis: 1080 kg
B16 PSS9	**1.6, 1.8, 1.8 T, 1.9 TDI** 09/96 - 66 -132 kW	**48-080651**		siehe Gutachten; Für einige Rad/Reifenkomb. sind Distanzscheiben erforderlich VA: Tieferlegung lt. GA: 25-45 mm; Achslast bis: 1060 kg HA: Tieferlegung lt. GA: 20-40 mm; Achslast bis: 1010 kg
B16 PSS9	**1.8 quattro, 1.8 T quattro, 1.9 TDI quattro, S3 quattro** 12/96 - 92 -165 kW	**48-080422**		siehe Gutachten; Für einige Rad/Reifenkomb. sind Distanzscheiben erforderlich VA: Tieferlegung lt. GA: 30-50 mm; Achslast bis: 1110 kg HA: Tieferlegung lt. GA: 30-50 mm; Achslast bis: 1080 kg
AUDI A3 (8P1)				
B3	**1.6, 1.6 FSI** 05/03 - 75 -85 kW	37-147723	**36-147762**	Standardfahrwerk
B3	**1.6, 1.6 FSI** 05/03 - 75 -85 kW	**37-147747**	36-147786	Verstärkte Ausführung .
B3	**2.0 TFSI quattro** 09/04 - 147 kW	37-147754	36-147786	Verstärkte Ausführung .
B3	**1.9 TDI, 2.0 FSI** 05/03 - 77 -110 kW	**37-147747**	**36-147762**	Standardfahrwerk
B3	**1.9 TDI, 2.0 FSI** 05/03 - 77 -110 kW	37-147730	36-147786	Verstärkte Ausführung .
B3	**2.0 TDI, 2.0 TFSI quattro** 05/03 - 100 -147 kW	37-147730	36-147786	Standardfahrwerk
B3	**2.0 TDI** 05/03 - 100 -125 kW	37-147754	**36-147793**	Verstärkte Ausführung .
B3	**2.0 TDI quattro, 2.0 TDI quattro** 05/03 - 100 -125 kW	37-147754	36-147786	Standardfahrwerk
B3	**2.0 TDI quattro, 2.0 TDI quattro** 05/03 - 100 -125 kW		**36-147793**	Verstärkte Ausführung .
B4	**1.4 TFSI, 1.6, 1.6 FSI, 1.6 TDI, 1.8 T, 1.8 TFSI, 1.8 TFSI quattro, 1.9 TDI, 2.0, 2.0 FSI, 2.0 TDI, 2.0 TDI quattro, 2.0 TDI 16V, 2.0 TDI 16V quattro, 2.0 TDI quattro, 2.0 TFSI, 2.0 TFSI quattro** 09/04 - 66 -147 kW	**22-131607**	**19-127439**	Baumuster: G02; Standardfahrwerk VA: Øa: 50 mm

AUDI			
AUDI A3 (8P1)			
B4	**1.4 TFSI, 1.6, 1.6 FSI, 1.6 TDI, 1.8 T, 1.8 TFSI, 1.8 TFSI quattro, 1.9 TDI, 2.0, 2.0 FSI, 2.0 TDI, 2.0 TDI quattro, 2.0 TDI 16V, 2.0 TDI 16V quattro, 2.0 TDI quattro, 2.0 TFSI, 2.0 TFSI quattro, 3.2 V6 quattro** 07/03 - 66 -184 kW	**22-131614**	**19-127439** Baumuster: G07, G08; Standardfahrwerk VA: Øa: 55 mm
B4	**1.4 TFSI, 1.6, 1.6 FSI, 1.6 TDI, 1.8 T, 1.8 TFSI, 1.8 TFSI quattro, 1.9 TDI, 2.0, 2.0 FSI, 2.0 TDI, 2.0 TDI quattro, 2.0 TDI 16V, 2.0 TDI 16V quattro, 2.0 TDI quattro, 2.0 TFSI, 2.0 TFSI quattro** 09/04 - 66 -147 kW	**22-139184**	**19-127439** Baumuster: G02; Sportfahrwerk VA: Øa: 50 mm
B4	**1.4 TFSI, 1.6, 1.6 FSI, 1.6 TDI, 1.8 T, 1.8 TFSI, 1.8 TFSI quattro, 1.9 TDI, 2.0, 2.0 FSI, 2.0 TDI, 2.0 TDI quattro, 2.0 TDI 16V, 2.0 TDI 16V quattro, 2.0 TDI quattro, 2.0 TFSI, 2.0 TFSI quattro, 3.2 V6 quattro** 07/03 - 66 -184 kW	**22-139191**	**19-127439** Baumuster: G07, G08; Sportfahrwerk VA: Øa: 55 mm
B6	**1.4 TFSI, 1.6, 1.6 FSI, 1.6 TDI, 1.8 T, 1.8 TFSI, 1.8 TFSI quattro, 1.9 TDI, 2.0, 2.0 FSI, 2.0 TDI, 2.0 TDI quattro, 2.0 TDI 16V, 2.0 TDI 16V quattro, 2.0 TDI quattro, 2.0 TFSI, 2.0 TFSI quattro** 09/04 - 66 -147 kW	**35-113751**	**24-106108** Baumuster: G02; Standardfahrwerk VA: Øa: 50 mm
B6	**1.4 TFSI, 1.6, 1.6 FSI, 1.6 TDI, 1.8 T, 1.8 TFSI, 1.8 TFSI quattro, 1.9 TDI, 2.0, 2.0 FSI, 2.0 TDI, 2.0 TDI quattro, 2.0 TDI 16V, 2.0 TDI 16V quattro, 2.0 TDI quattro, 2.0 TFSI, 2.0 TFSI quattro, 3.2 V6 quattro** 07/03 - 66 -184 kW	**35-108177**	**24-106108** Baumuster: G07 , G08; Standardfahrwerk VA: Øa: 55 mm
B8	**1.4 TFSI, 1.6, 1.6 FSI, 1.6 TDI, 1.8 T, 1.8 TFSI, 1.8 TFSI quattro, 1.9 TDI, 2.0, 2.0 FSI, 2.0 TDI, 2.0 TDI quattro, 2.0 TDI 16V, 2.0 TDI 16V quattro, 2.0 TDI quattro, 2.0 TFSI, 2.0 TFSI quattro** 09/04 - 66 -147 kW	**35-113768**	**24-106115** Baumuster: G02; Standardfahrwerk; Sportfahrwerk VA: Øa: 50 mm
B8	**1.4 TFSI, 1.6, 1.6 FSI, 1.6 TDI, 1.8 T, 1.8 TFSI, 1.8 TFSI quattro, 1.9 TDI, 2.0, 2.0 FSI, 2.0 TDI, 2.0 TDI quattro, 2.0 TDI 16V, 2.0 TDI 16V quattro, 2.0 TDI quattro, 2.0 TFSI, 2.0 TFSI quattro, 3.2 V6 quattro, S3 quattro** 11/06 - 66 -195 kW	**35-108191**	**24-106115** Baumuster: G07, G08; Sportfahrwerk VA: Øa: 55 mm
B14	**1.4 TFSI, 1.6, 1.6 FSI, 1.6 TDI, 1.8 T, 1.8 TFSI, 1.8 TFSI quattro, 1.9 TDI, 2.0, 2.0 FSI, 2.0 TDI, 2.0 TDI quattro, 2.0 TDI 16V, 2.0 TDI 16V quattro, 2.0 TDI quattro, 2.0 TFSI, 2.0 TFSI quattro** 09/04 - 66 -147 kW	**47-128347**	siehe Gutachten; Außendurchmesser Federbein vorn 50 mm VA: Baumuster: G02; Tieferlegung lt. GA: 30-50 mm; Achslast bis: 1200 kg HA: Tieferlegung lt. GA: 30-50 mm; Achslast bis: 1100 kg
B14	**1.4 TFSI, 1.6, 1.6 FSI, 1.6 TDI, 1.8 T, 1.8 TFSI, 1.8 TFSI quattro, 1.9 TDI, 2.0, 2.0 FSI, 2.0 TDI, 2.0 TDI quattro, 2.0 TDI 16V, 2.0 TDI 16V quattro, 2.0 TDI quattro, 2.0 TFSI, 2.0 TFSI quattro, 3.2 V6 quattro** 07/03 - 66 -184 kW	**47-127708**	Baumuster: G07, G08; siehe Gutachten; Außendurchmesser Federbein vorn 55 mm VA: Tieferlegung lt. GA: 30-50 mm; Achslast bis: 1200 kg HA: Tieferlegung lt. GA: 30-50 mm; Achslast bis: 1100 kg

				
AUDI				
AUDI A3 (8P1)				
B14	**S3 quattro** 11/06 - 188 -195 kW		**47-127708**	Außendurchmesser Federbein vorn 55 mm VA: Tieferlegung lt. GA: 20-30 mm; Achslast bis: 1210 kg HA: Tieferlegung lt. GA: 10-30 mm; Achslast bis: 1100 kg
B16 PSS10	**1.4 TFSI, 1.6, 1.6 FSI, 1.6 TDI, 1.8 T, 1.8 TFSI, 1.8 TFSI quattro, 1.9 TDI, 2.0, 2.0 FSI, 2.0 TDI, 2.0 TDI quattro, 2.0 TDI 16V, 2.0 TDI 16V quattro, 2.0 TDI quattro, 2.0 TFSI, 2.0 TFSI quattro** 09/04 - 66 -147 kW		**48-135238**	siehe Gutachten; Außendurchmesser Federbein vorn 50 mm VA: Baumuster: G02; Tieferlegung lt. GA: 30-50 mm; Øa: 50 mm; Achslast bis: 1210 kg HA: Tieferlegung lt. GA: 30-50 mm; Achslast bis: 1100 kg
B16 PSS10	**1.4 TFSI, 1.6, 1.6 FSI, 1.6 TDI, 1.8 T, 1.8 TFSI, 1.8 TFSI quattro, 1.9 TDI, 2.0, 2.0 FSI, 2.0 TDI, 2.0 TDI quattro, 2.0 TDI 16V, 2.0 TDI 16V quattro, 2.0 TDI quattro, 2.0 TFSI, 2.0 TFSI quattro, 3.2 V6 quattro** 07/03 - 66 -184 kW		**48-135245**	siehe Gutachten; Außendurchmesser Federbein vorn 55 mm VA: Baumuster: G07,G08; Tieferlegung lt. GA: 30-50 mm; Øa: 55 mm; Achslast bis: 1210 kg HA: Tieferlegung lt. GA: 30-50 mm; Achslast bis: 1100 kg
B16 PSS10	**S3 quattro** 11/06 - 188 -195 kW		**48-135245**	siehe Gutachten; Außendurchmesser Federbein vorn 55 mm VA: Tieferlegung lt. GA: 20-30 mm; Achslast bis: 1210 kg HA: Tieferlegung lt. GA: 10-30 mm; Achslast bis: 1100 kg
AUDI A3 Sportback (8PA)				
B3	**1.6, 1.6 FSI** 09/04 - 75 -85 kW	**37-147723**	**36-147779**	Standardfahrwerk
B3	**1.6, 1.6 FSI** 09/04 - 75 -85 kW	**37-147747**	**36-147786**	Verstärkte Ausführung .
B3	**2.0 FSI** 09/04 - 110 kW	**37-147747**	**36-147779**	Standardfahrwerk
B3	**2.0 TFSI** 09/04 - 147 kW	**37-147747**	**36-147793**	Standardfahrwerk
B3	**2.0 TFSI** 09/04 - 147 kW	**37-147730**		Verstärkte Ausführung .
B3	**2.0 TFSI quattro** 09/04 - 147 kW	**37-147730**	**36-147793**	Standardfahrwerk
B3	**1.9 TDI** 09/04 - 77 kW	**37-147747**	**36-147779**	Standardfahrwerk
B3	**1.9 TDI, 2.0 FSI** 09/04 - 77 -110 kW	**37-147730**	**36-147786**	Verstärkte Ausführung .
B3	**2.0 TDI** 09/04 - 100 -125 kW	**37-147730**	**36-147793**	Standardfahrwerk
B3	**2.0 TDI, 2.0 TFSI quattro** 09/04 - 100 -147 kW	**37-147754**		Verstärkte Ausführung .
B3	**2.0 TDI quattro, 2.0 TDI 16V quattro, 2.0 TDI quattro** 11/05 - 103 -125 kW	**37-147754**	**36-147793**	Standardfahrwerk
B4	**1.4 TFSI, 1.6, 1.6 FSI, 1.6 TDI, 1.8 TFSI, 1.8 TFSI quattro, 1.9 TDI, 2.0, 2.0 FSI, 2.0 TDI, 2.0 TDI quattro, 2.0 TDI 16V, 2.0 TDI 16V quattro, 2.0 TDI quattro, 2.0 TFSI, 2.0 TFSI quattro** 09/04 - 66 -147 kW	**22-131607**	**19-127439**	Baumuster: G02; Standardfahrwerk VA: Øa: 50 mm

AUDI			
AUDI A3 Sportback (8PA)			
B4 **1.4 TFSI, 1.6, 1.6 FSI, 1.6 TDI, 1.8 TFSI, 1.8 TFSI quattro, 1.9 TDI, 2.0, 2.0 FSI, 2.0 TDI, 2.0 TDI quattro, 2.0 TDI 16V, 2.0 TDI 16V quattro, 2.0 TDI quattro, 2.0 TFSI, 2.0 TFSI quattro, 3.2 V6 quattro** 09/04 - 66 -184 kW	**22-131614**	**19-127439**	Baumuster: G07, G08; Standardfahrwerk VA: Øa: 55 mm
B4 **1.4 TFSI, 1.6, 1.6 FSI, 1.6 TDI, 1.8 TFSI, 1.8 TFSI quattro, 1.9 TDI, 2.0, 2.0 FSI, 2.0 TDI, 2.0 TDI quattro, 2.0 TDI 16V, 2.0 TDI 16V quattro, 2.0 TDI quattro, 2.0 TFSI, 2.0 TFSI quattro** 09/04 - 66 -147 kW	**22-139184**	**19-127439**	Baumuster: G02; Sportfahrwerk VA: Øa: 50 mm
B4 **1.4 TFSI, 1.6, 1.6 FSI, 1.6 TDI, 1.8 TFSI, 1.8 TFSI quattro, 1.9 TDI, 2.0, 2.0 FSI, 2.0 TDI, 2.0 TDI quattro, 2.0 TDI 16V, 2.0 TDI 16V quattro, 2.0 TDI quattro, 2.0 TFSI, 2.0 TFSI quattro, 3.2 V6 quattro** 09/04 - 66 -184 kW	**22-139191**	**19-127439**	Baumuster: G07, G08; Sportfahrwerk VA: Øa: 55 mm
B6 **1.4 TFSI, 1.6, 1.6 FSI, 1.6 TDI, 1.8 TFSI, 1.8 TFSI quattro, 1.9 TDI, 2.0, 2.0 FSI, 2.0 TDI, 2.0 TDI quattro, 2.0 TDI 16V, 2.0 TDI 16V quattro, 2.0 TDI quattro, 2.0 TFSI, 2.0 TFSI quattro** 09/04 - 66 -147 kW	**35-113751**	**24-105293**	Standardfahrwerk VA: Øa: 50 mm
B6 **1.4 TFSI, 1.6, 1.6 FSI, 1.6 TDI, 1.8 TFSI, 1.8 TFSI quattro, 1.9 TDI, 2.0, 2.0 FSI, 2.0 TDI, 2.0 TDI quattro, 2.0 TDI 16V, 2.0 TDI 16V quattro, 2.0 TDI quattro, 2.0 TFSI, 2.0 TFSI quattro, 3.2 V6 quattro** 09/04 - 66 -184 kW	**35-108177**	**24-105293**	Standardfahrwerk VA: Øa: 55 mm
B8 **1.4 TFSI, 1.6, 1.6 FSI, 1.6 TDI, 1.8 TFSI, 1.8 TFSI quattro, 1.9 TDI, 2.0, 2.0 FSI, 2.0 TDI, 2.0 TDI quattro, 2.0 TDI 16V, 2.0 TDI 16V quattro, 2.0 TDI quattro, 2.0 TFSI, 2.0 TFSI quattro** 09/04 - 66 -147 kW	**35-113768**	**24-105316**	Standardfahrwerk; Sportfahrwerk VA: Øa: 50 mm
B8 **1.4 TFSI, 1.6, 1.6 FSI, 1.6 TDI, 1.8 TFSI, 1.8 TFSI quattro, 1.9 TDI, 2.0, 2.0 FSI, 2.0 TDI, 2.0 TDI quattro, 2.0 TDI 16V, 2.0 TDI 16V quattro, 2.0 TDI quattro, 2.0 TFSI, 2.0 TFSI quattro, 3.2 V6 quattro, S3 quattro** 09/04 - 66 -195 kW	**35-108191**	**24-105316**	Standardfahrwerk; Sportfahrwerk VA: Øa: 55 mm
B14 **1.4 TFSI, 1.6, 1.6 FSI, 1.6 TDI, 1.8 TFSI, 1.8 TFSI quattro, 1.9 TDI, 2.0, 2.0 FSI, 2.0 TDI, 2.0 TDI quattro, 2.0 TDI 16V, 2.0 TDI 16V quattro, 2.0 TDI quattro, 2.0 TFSI, 2.0 TFSI quattro, 3.2 V6 quattro** 09/04 - 66 -184 kW	**47-128347**		siehe Gutachten; Außendurchmesser Federbein vorn 50 mm VA: Baumuster: G02; Tieferlegung lt. GA: 30-50 mm; Achslast bis: 1200 kg HA: Tieferlegung lt. GA: 30-50 mm; Achslast bis: 1100 kg
B14 **1.4 TFSI, 1.6, 1.6 FSI, 1.6 TDI, 1.8 TFSI, 1.8 TFSI quattro, 1.9 TDI, 2.0, 2.0 FSI, 2.0 TDI, 2.0 TDI quattro, 2.0 TDI 16V, 2.0 TDI 16V quattro, 2.0 TDI quattro, 2.0 TFSI, 2.0 TFSI quattro, 3.2 V6 quattro, S3 quattro** 09/04 - 66 -195 kW	**47-127708**		siehe Gutachten; Außendurchmesser Federbein vorn 55 mm VA: Tieferlegung lt. GA: 10-30 mm; Achslast bis: 1200 kg HA: Tieferlegung lt. GA: 10-30 mm; Achslast bis: 1100 kg

				
AUDI				
AUDI A3 Sportback (8PA)				
B16 PSS10	**1.4 TFSI, 1.6, 1.6 FSI, 1.6 TDI, 1.8 TFSI, 1.8 TFSI quattro, 1.9 TDI, 2.0, 2.0 FSI, 2.0 TDI, 2.0 TDI quattro, 2.0 TDI 16V, 2.0 TDI 16V quattro, 2.0 TDI quattro, 2.0 TFSI, 2.0 TFSI quattro, 3.2 V6 quattro** 09/04 - 66 -184 kW	**48-135238**		siehe Gutachten; Außendurchmesser Federbein vorn 50 mm VA: Baumuster: G02; Tieferlegung lt. GA: 30-50 mm; Achslast bis: 1210 kg HA: Tieferlegung lt. GA: 30-50 mm; Achslast bis: 1100 kg
B16 PSS10	**1.4 TFSI, 1.6, 1.6 FSI, 1.6 TDI, 1.8 TFSI, 1.8 TFSI quattro, 1.9 TDI, 2.0, 2.0 FSI, 2.0 TDI, 2.0 TDI quattro, 2.0 TDI 16V, 2.0 TDI 16V quattro, 2.0 TDI quattro, 2.0 TFSI, 2.0 TFSI quattro, 3.2 V6 quattro** 09/04 - 66 -184 kW	**48-135245**		siehe Gutachten; Außendurchmesser Federbein vorn 55 mm VA: Baumuster: G07,G08; Tieferlegung lt. GA: 30-50 mm; Achslast bis: 1210 kg HA: Tieferlegung lt. GA: 30-50 mm; Achslast bis: 1100 kg
B16 PSS10	**S3 quattro** 06/08 - 195 kW	**48-135245**		siehe Gutachten; Außendurchmesser Federbein vorn 55 mm VA: Baumuster: G07,G08; Tieferlegung lt. GA: 10-30 mm; Achslast bis: 1210 kg HA: Tieferlegung lt. GA: 10-30 mm; Achslast bis: 1100 kg
AUDI A3 Cabriolet				
B4	**1.6, 1.6 TDI, 1.8 TFSI, 1.9 TDI, 2.0 TDI, 2.0 TFSI** 04/08 - 74 -147 kW	**22-131607**	**i.V.**	Baumuster: G02; Standardfahrwerk VA: Øa: 50 mm
B4	**1.6, 1.6 TDI, 1.8 TFSI, 1.9 TDI, 2.0 TDI, 2.0 TFSI** 04/08 - 74 -147 kW	**22-131614**	**i.V.**	Baumuster: G07, G08; Standardfahrwerk VA: Øa: 55 mm
B6	**1.6, 1.6 TDI, 1.8 TFSI, 1.9 TDI, 2.0 TDI, 2.0 TFSI** 04/08 - 74 -147 kW	**35-108177**	**24-108188**	Standardfahrwerk VA: Øa: 55 mm
B8	**1.6, 1.6 TDI, 1.8 TFSI, 1.9 TDI, 2.0 TDI, 2.0 TFSI** 04/08 - 74 -147 kW	**35-108191**	**24-108201**	Baumuster: G07, G08; Sportfahrwerk VA: Øa: 55 mm
B14	**1.6, 1.6 TDI, 1.8 TFSI, 1.9 TDI, 2.0 TDI, 2.0 TFSI** 04/08 - 74 -147 kW	**47-127708**		siehe Gutachten; Außendurchmesser Federbein vorn 55 mm VA: Tieferlegung lt. GA: 40-50 mm; Achslast bis: 1210 kg HA: Tieferlegung lt. GA: 30-50 mm; Achslast bis: 1100 kg
B16 PSS10	**1.6, 1.6 TDI, 1.8 TFSI, 1.9 TDI, 2.0 TDI, 2.0 TFSI** 04/08 - 74 -147 kW	**48-135245**		siehe Gutachten; Außendurchmesser Federbein vorn 55 mm VA: Tieferlegung lt. GA: 40-50 mm; Achslast bis: 1210 kg HA: Tieferlegung lt. GA: 30-50 mm; Achslast bis: 1100 kg
AUDI A4 (8D2, B5)				
B1	**1.6, 1.8, 1.8 quattro, 1.8 T, 1.8 T quattro, 1.9 TDI, 1.9 TDI quattro, 2.4, 2.4 quattro, 2.5 TDI, 2.5 TDI quattro, 2.6, 2.6 quattro, 2.8, 2.8 quattro, S4 quattro** 01/95 - 11/00 55 -195 kW	**12-117642**		VA: ohne Kugellager
B3	**1.6, 1.8, 1.8 T, 1.9 TDI** 01/95 - 11/00 55 -132 kW	**37-131364**	**36-130726**	Standardfahrwerk
B3	**1.6, 1.8, 1.8 T, 1.9 TDI, 2.4, 2.5 TDI, 2.6, 2.8** 01/95 - 11/00 55 -142 kW	**37-131388**		Verstärkte Ausführung .
B3	**1.8 quattro, 1.8 T quattro, 1.9 TDI quattro** 01/95 - 11/00 81 -132 kW	**37-131364**	**36-130733**	Standardfahrwerk
B3	**1.8 quattro, 1.8 T quattro, 1.9 TDI quattro, 2.4 quattro, 2.5 TDI quattro, 2.6 quattro, 2.8 quattro** 01/95 - 11/00 81 -142 kW	**37-131388**		Verstärkte Ausführung .

				
AUDI				
AUDI A4 (8D2, B5)				
B3	**2.4, 2.5 TDI, 2.6, 2.8** 01/95 - 11/00 102 -142 kW	**37-131371**	**36-130726**	Standardfahrwerk
B3	**2.4 quattro, 2.5 TDI quattro, 2.6 quattro, 2.8 quattro** 10/96 - 11/00 110 -142 kW	**37-131371**	**36-130733**	Standardfahrwerk
B4	**1.6, 1.8, 1.8 T, 1.9 TDI, 2.4, 2.5 TDI, 2.6, 2.8** 01/95 - 01/99 55 -142 kW	**19-031163** VA	**19-029207** HA **11-101390** SP	-> CH.Nr.: 8D-X-200000; Standardfahrwerk
B4	**1.6, 1.8, 1.8 T, 1.9 TDI, 2.4, 2.5 TDI, 2.6, 2.8** 01/95 - 01/99 55 -142 kW	**19-045771** VA	**19-029207** HA **11-101390** SP	-> CH.Nr.: 8D-X-200000; Sportfahrwerk
B4	**1.6, 1.8, 1.8 T, 1.9 TDI, 2.4, 2.5 TDI, 2.6, 2.8** 02/99 - 06/00 55 -142 kW	**19-031163** VA	**19-103471** HA **11-101390** SP	CH.Nr.: 8D-X-200001-> 8D-1-030000; Standardfahrwerk
B4	**1.6, 1.8, 1.8 T, 1.9 TDI, 2.4, 2.5 TDI, 2.6, 2.8** 02/99 - 06/00 55 -142 kW	**19-045771** VA	**19-103471** HA	CH.Nr.: 8D-X-200001-> 8D-1-030000; Sportfahrwerk
B4	**1.6, 1.8, 1.8 T, 1.9 TDI, 2.4, 2.5 TDI, 2.6, 2.8** 07/00 - 11/00 55 -142 kW	**19-119922** VA	**19-103471** HA	CH.Nr.: 8D-1-030001 ->; Standardfahrwerk
B4	**1.6, 1.8, 1.8 T, 1.9 TDI, 2.4, 2.5 TDI, 2.6, 2.8** 07/00 - 11/00 55 -142 kW	**19-119939** VA	**19-103471** HA	CH.Nr.: 8D-1-030001 ->; Sportfahrwerk
B4	**1.8 quattro, 1.8 T quattro, 1.9 TDI quattro, 2.4 quattro, 2.5 TDI quattro, 2.6 quattro, 2.8 quattro** 01/95 - 11/00 81 -142 kW	**19-031163** VA	**i.V.** HA	Standardfahrwerk
B4	**1.8 quattro, 1.8 T quattro, 1.9 TDI quattro, 2.4 quattro, 2.5 TDI quattro, 2.6 quattro, 2.8 quattro** 01/95 - 11/00 81 -142 kW	**19-045771** VA	**i.V.** HA	Sportfahrwerk
B4	**2.8** 09/95 - 07/97 128 kW	**19-031163** VA	**19-029207** HA **11-101390** SP	Standardfahrwerk
B4	**2.8** 09/95 - 07/97 128 kW	**19-045771** VA	**19-029207** HA **11-101390** SP	Sportfahrwerk
B6	**1.6, 1.8, 1.8 T, 1.9 TDI, 2.4, 2.5 TDI, 2.6, 2.8** 01/95 - 01/99 55 -142 kW	**24-020794** VA	**24-020800** HA **11-101390** SP	-> CH.Nr.: 8D-X-200000 VA: Serienfederteller muß benutzt werden
B6	**1.6, 1.8, 1.8 T, 1.9 TDI, 2.4, 2.5 TDI, 2.6, 2.8** 02/99 - 06/00 55 -142 kW	**24-020794** VA	**24-062596** HA **11-101390** SP	CH.Nr.: 8D-X-200001-> 8D1-030000 VA: Serienfederteller muß benutzt werden
B6	**1.6, 1.8, 1.8 T, 1.9 TDI, 2.4, 2.5 TDI, 2.6, 2.8** 07/00 - 11/00 55 -142 kW	**24-065122** VA	**24-062596** HA **11-101390** SP	CH.Nr.: 8D-1-030001 ->
B6	**1.8 quattro, 1.8 T quattro, 1.9 TDI quattro, 2.4 quattro, 2.5 TDI quattro, 2.6 quattro, 2.7 Bi Turbo quattro, 2.7 Turbo quattro, 2.8 quattro** 01/95 - 06/00 81 -187 kW	**24-020794** VA	**24-026215** HA	-> CH.Nr.: F8D-1-030000 VA: Serienfederteller muß benutzt werden HA: ohne Niveauregulierung
B6	**1.8 quattro, 1.8 T quattro, 1.9 TDI quattro, 2.4 quattro, 2.5 TDI quattro, 2.6 quattro, 2.7 Turbo quattro, 2.8 quattro** 07/00 - 11/00 81 -169 kW	**24-065122** VA	**24-062121** HA	CH.Nr.: F8D-1-030001 ->; ohne Niveauregulierung; ohne Sportfahrwerk
B6	**2.4 quattro** 08/97 - 11/00 120 kW	**24-020794** VA	**24-026215** HA	VA: Serienfederteller muß benutzt werden

					
AUDI					
AUDI A4 (8D2, B5)					
B8	**1.6, 1.8, 1.8 T, 1.9 TDI, 2.4, 2.5 TDI, 2.6, 2.8** 01/95 - 01/99 55 -142 kW	**24-020817** HA	**24-020824** VO **11-101390** SP	-> CH.Nr.: 8D-X-200000 VA: Serienfederteller muß benutzt werden
B8	**1.6, 1.8, 1.8 T, 1.9 TDI, 2.4, 2.5 TDI, 2.6, 2.8** 02/99 - 06/00 55 -142 kW	**24-020817** HA	**24-062596** VO **11-101390** SP	CH.Nr.: 8D-X-200001-> 8D-1-030000 VA: Serienfederteller muß benutzt werden
B8	**1.6, 1.8, 1.8 T, 1.9 TDI, 2.4, 2.5 TDI, 2.6, 2.8** 07/00 - 11/00 55 -142 kW	**24-065139** HA	**24-062596** VO **11-101390** SP	CH.Nr.: 8D-1-030001 ->
B8	**1.8 quattro, 1.8 T quattro, 1.9 TDI quattro, 2.4 quattro, 2.5 TDI quattro, 2.6 quattro, 2.7 Bi Turbo quattro, 2.7 Turbo quattro, 2.8 quattro** 01/95 - 06/00 81 -187 kW	**24-020817** HA	**24-026222** VO	-> CH.Nr.: F8D-1-030000 VA: Serienfederteller muß benutzt werden HA: ohne Niveauregulierung
B8	**1.8 quattro, 1.8 T quattro, 1.9 TDI quattro, 2.4 quattro, 2.5 TDI quattro, 2.6 quattro, 2.7 Turbo quattro, 2.8 quattro** 07/00 - 11/00 81 -169 kW	**24-065139** HA	**24-062145** VO	CH.Nr.: F8D-1-030001 ->; ohne Niveauregulierung
B8	**S4 quattro** 09/97 - 11/00 195 kW	**24-062138** HA	**24-062145** VO	VA: Serienfederteller muß benutzt werden
B14	**1.6, 1.8, 1.8 T, 1.9 TDI, 2.4, 2.5 TDI, 2.6, 2.8** 01/95 - 11/00 55 -142 kW	**47-124790**		siehe Gutachten VA: Tieferlegung lt. GA: 35-55 mm; Achslast bis: 1150 kg HA: Tieferlegung lt. GA: 35-55 mm; Achslast bis: 1010 kg
B14	**1.8 quattro, 1.8 T quattro, 1.9 TDI quattro, 2.4 quattro, 2.5 TDI quattro, 2.6 quattro, 2.8 quattro** 01/95 - 11/00 81 -142 kW	*47-086777*		siehe Gutachten; ohne Niveauregulierung VA: Tieferlegung lt. GA: 25-40 mm; Achslast bis: 980 kg HA: Tieferlegung lt. GA: 25-40 mm; Achslast bis: 1120 kg
B16 PSS9	**1.6, 1.8, 1.8 T, 1.9 TDI, 2.4, 2.5 TDI, 2.6, 2.8** 01/95 - 11/00 55 -142 kW	**48-086059**		siehe Gutachten VA: Tieferlegung lt. GA: 35-55 mm; Achslast bis: 1150 kg HA: Tieferlegung lt. GA: 30-50 mm; Achslast bis: 1020 kg
B16 PSS9	**1.8 quattro, 1.8 T quattro, 1.9 TDI quattro, 2.4 quattro, 2.5 TDI quattro, 2.6 quattro, 2.7 Bi Turbo quattro, 2.7 Turbo quattro, 2.8 quattro** 01/95 - 11/00 81 -187 kW	**48-086103**		siehe Gutachten VA: Tieferlegung lt. GA: 30-50 mm; Achslast bis: 1150 kg HA: Tieferlegung lt. GA: 30-50 mm; ohne Niveauregulierung; Achslast bis: 1140 kg
B16 PSS9	**S4 quattro** 09/97 - 11/00 195 kW	**48-086165**		siehe Gutachten VA: Tieferlegung lt. GA: 15-35 mm; Achslast bis: 1150 kg HA: Tieferlegung lt. GA: 10-30 mm; Achslast bis: 1140 kg
AUDI A4 Avant (8D5, B5)				
B1	**1.6, 1.8, 1.8 quattro, 1.8 T, 1.8 T quattro, 1.9 DUO, 1.9 TDI, 1.9 TDI quattro, 2.4, 2.4 quattro, 2.5 TDI, 2.5 TDI quattro, 2.6, 2.6 quattro, 2.8, 2.8 quattro** 01/96 - 09/01 55 -142 kW	**12-117642**		VA: ohne Kugellager
B3	**1.6, 1.8, 1.8 T, 1.9 TDI** 02/96 - 09/01 55 -132 kW	**37-131364**	**36-131358**	Standardfahrwerk
B3	**1.6, 1.8, 1.8 T, 1.9 TDI, 2.4, 2.5 TDI, 2.6, 2.8** 01/96 - 09/01 55 -142 kW	**37-131388**		Verstärkte Ausführung .
B3	**2.4, 2.5 TDI, 2.6, 2.8** 07/95 - 09/01 102 -142 kW	**37-131371**	**36-131358**	Standardfahrwerk
B4	**1.6, 1.8** 02/96 - 07/97 74 -92 kW	**19-031163** HA	**19-105376** VO **11-103462** SP	Standardfahrwerk
B4	**1.6, 1.8, 1.9 TDI** 02/96 - 07/97 55 -92 kW	**19-045771** HA	**19-105376** VO **11-103462** SP	Sportfahrwerk

				
AUDI				
AUDI A4 Avant (8D5, B5)				
B4	**1.6, 1.8** 08/97 - 01/99 74 -92 kW	**19-031163** VA	**19-105376** HA **11-103462** SP	-> CH.Nr.: 8D-X-200000; Standardfahrwerk
B4	**1.6, 1.8, 1.8 T, 1.9 DUO, 1.9 TDI, 2.4, 2.5 TDI, 2.6, 2.8** 02/99 - 06/00 55 -142 kW	**19-031163** VA	**19-103471** HA **11-103462** SP	CH.Nr.: 8D-X-200001-> 8D-1-030000; Standardfahrwerk
B4	**1.6, 1.8, 1.8 T, 1.9 TDI, 2.4, 2.5 TDI, 2.6, 2.8** 07/00 - 09/01 55 -142 kW	**19-119922** VA	**19-103471** HA	CH.Nr.: 8D1-030001 ->; Standardfahrwerk
B4	**1.6, 1.8, 1.8 T, 1.9 TDI, 2.4, 2.5 TDI, 2.6, 2.8** 07/00 - 09/01 55 -142 kW	**19-119939** VA	**19-103471** HA **11-101390** SP	CH.Nr.: 8D1-030001 ->; Sportfahrwerk
B4	**1.8 quattro, 1.8 T quattro, 1.9 TDI quattro, 2.4 quattro, 2.5 TDI quattro, 2.6 quattro, 2.8 quattro** 07/95 - 09/01 81 -142 kW	**19-031163** VA		Standardfahrwerk
B4	**1.8 quattro, 1.8 T quattro, 1.9 TDI quattro, 2.4 quattro, 2.5 TDI quattro, 2.6 quattro, 2.8 quattro** 07/95 - 09/01 81 -142 kW	**19-045771** VA		Sportfahrwerk
B4	**1.8 T, 2.8** 03/96 - 09/01 110 -132 kW	**19-031163** VA	**19-105376** HA **11-103462** SP	Standardfahrwerk
B4	**2.4, 2.5 TDI, 2.6, 2.8** 07/95 - 01/99 102 -142 kW	**19-031163** VA	**19-105376** HA **11-103462** SP	-> CH.Nr.: 8DX-200000; Standardfahrwerk
B4	**1.9 TDI** 02/96 - 07/97 55 -81 kW	**19-045771** VA	**19-105376** HA **11-103462** SP	Schaltgetriebe; Standardfahrwerk
B4	**1.9 TDI** 02/96 - 07/97 55 -81 kW	**19-031163** VA	**19-105376** HA **11-103462** SP	Automatik; Standardfahrwerk
B4	**1.9 TDI** 02/96 - 07/97 66 -81 kW	**19-045771** VA	**19-105376** HA **11-103462** SP	Sportfahrwerk
B4	**1.9 DUO, 1.9 TDI** 08/97 - 01/99 55 -81 kW	**19-031163** VA	**19-105376** HA **11-103462** SP	Standardfahrwerk
B6	**1.6, 1.8, 1.8 T, 1.9 TDI, 2.4, 2.5 TDI, 2.6, 2.8** 01/96 - 01/99 55 -142 kW	**24-020794** VA	**24-020800** HA **11-103462** SP	-> CH.Nr.: 8DX-200000 VA: Serienfederteller muß benutzt werden
B6	**1.6, 1.8, 1.8 T, 1.9 TDI, 2.4, 2.5 TDI, 2.6, 2.8** 02/99 - 06/00 55 -142 kW	**24-020794** VA	**24-062596** HA **11-103462** SP	CH.Nr.: 8DX-200001-> 8D1-030000 VA: Serienfederteller muß benutzt werden
B6	**1.6, 1.8, 1.8 T, 1.9 TDI, 2.4, 2.5 TDI, 2.6, 2.8** 07/00 - 09/01 55 -142 kW	**24-065122** VA	**24-062596** HA **11-103462** SP	CH.Nr.: 8D1-030001 ->
B6	**1.8 quattro, 1.8 T quattro, 1.9 TDI quattro, 2.5 TDI quattro, 2.6 quattro, 2.8 quattro** 03/98 - 06/00 81 -142 kW	**24-062114** VA	**24-062121** HO	CH.Nr.: 8D-W-006471-> 8D-1-030000; ohne Niveauregulierung VA: Serienfederteller muß benutzt werden
B6	**1.8 quattro, 1.8 T quattro, 1.9 TDI quattro, 2.4 quattro, 2.5 TDI quattro, 2.6 quattro, 2.8 quattro** 07/00 - 09/01 81 -142 kW	**24-065122** VA	**24-062121** HO	CH.Nr.: F8D-1-030001 ->; ohne Niveauregulierung; ohne Sportfahrwerk
B6	**S4 quattro** 09/97 - 09/01 195 kW	**24-062114** VA	**24-062121** HO	VA: Serienfederteller muß benutzt werden
B8	**1.6, 1.8, 1.8 T, 1.9 TDI, 2.4, 2.5 TDI, 2.6, 2.8** 01/96 - 01/99 55 -142 kW	**24-020817** VA	**24-020824** HA **11-103462** SP	-> CH.Nr.: 8DX-200000 VA: Serienfederteller muß benutzt werden

				
AUDI				
AUDI A4 Avant (8D5, B5)				
B8	**1.6, 1.8, 1.8 T, 1.9 TDI, 2.4, 2.5 TDI, 2.6, 2.8** 02/99 - 06/00 55 -142 kW	**24-020817** HA	**24-062596** VO **11-103462** SP	CH.Nr.: 8DX-200001-> 8D1-030000 VA: Serienfederteller muß benutzt werden
B8	**1.6, 1.8, 1.8 T, 1.9 TDI, 2.4, 2.5 TDI, 2.6, 2.8** 07/00 - 09/01 55 -142 kW	**24-065139** HA	**24-062596** VO **11-103462** SP	CH.Nr.: 8D1-030001 ->
B8	**1.8 quattro, 1.8 T quattro, 1.9 TDI quattro, 2.4 quattro, 2.5 TDI quattro, 2.6 quattro, 2.8 quattro** 03/98 - CH-Nr. 81 -142 kW	**24-062138** HA	**24-062145** VO	CH.Nr.: 8D-W-006471-> F8D-1-030000; ohne Niveauregulierung VA: Serienfederteller muß benutzt werden
B8	**1.8 quattro, 1.8 T quattro, 1.9 TDI quattro, 2.4 quattro, 2.5 TDI quattro, 2.6 quattro, 2.8 quattro** 07/00 - 09/01 81 -142 kW	**24-065139** HA	**24-062145** VO	CH.Nr.: F8D-1-030001 ->; ohne Niveauregulierung
B8	**S4 quattro** 09/97 - 09/01 195 kW	**24-062138** HA	**24-062145** VO	VA: Serienfederteller muß benutzt werden
B14	**1.6, 1.8, 1.8 T, 1.9 TDI, 2.4, 2.5 TDI, 2.6, 2.8** 01/96 - 09/01 55 -142 kW	**47-124790**		siehe Gutachten VA: Tieferlegung lt. GA: 35-55 mm; Achslast bis: 1150 kg HA: Tieferlegung lt. GA: 35-55 mm; Achslast bis: 100 kg
B16 PSS9	**1.6, 1.8, 1.8 T, 1.9 TDI, 2.4, 2.5 TDI, 2.6, 2.8** 01/96 - 09/01 55 -142 kW	**48-086059**		siehe Gutachten VA: Tieferlegung lt. GA: 35-55 mm; Achslast bis: 1150 kg HA: Tieferlegung lt. GA: 30-50 mm; Achslast bis: 1020 kg
B16 PSS9	**1.8 quattro, 1.8 T quattro, 1.9 TDI quattro, 2.4 quattro, 2.5 TDI quattro, 2.6 quattro, 2.8 quattro** 07/95 - 09/01 81 -142 kW	**48-086103**		siehe Gutachten; ohne Niveauregulierung VA: Tieferlegung lt. GA: 30-50 mm; Achslast bis: 1150 kg HA: Tieferlegung lt. GA: 30-50 mm; Achslast bis: 1140 kg
B16 PSS9	**RS4 quattro, S4 quattro** 09/97 - 09/01 195 -280 kW	**48-086165**		siehe Gutachten VA: Tieferlegung lt. GA: 15-35 mm; Achslast bis: 1150 kg HA: Tieferlegung lt. GA: 10-30 mm; Achslast bis: 1140 kg
AUDI A4 (8E2, B6)				
B1	**1.6, 1.8 T, 1.8 T quattro, 1.9 TDI, 1.9 TDI quattro, 2.0, 2.0 FSI, 2.4, 2.5 D, 2.5 TDI, 2.5 TDI quattro, 3.0, 3.0 quattro** 10/00 - 12/04 74 -162 kW	**12-117642**		VA: ohne Kugellager
B3	**1.6** 11/00 - 12/04 75 kW	**37-147808**	**36-147854**	Standardfahrwerk
B3	**1.6** 11/00 - 12/04 75 kW	**37-147815**	**36-147861**	Verstärkte Ausführung .
B3	**1.6** 11/00 - 12/04 75 kW	**37-147921**	**36-147977**	Sportfahrwerk
B3	**1.6** 11/00 - 12/04 75 kW	**37-147938**	**36-147984**	Sportfahrwerk; Verstärkte Ausführung .
B3	**1.8 T** 11/00 - 12/04 110 -140 kW	**37-147822**	**36-147915**	Standardfahrwerk
B3	**1.8 T** 11/00 - 12/04 110 -140 kW	**37-147839**	**36-147892**	Verstärkte Ausführung .
B3	**1.8 T** 11/00 - 12/04 110 -140 kW	**37-147945**	**36-147991**	Sportfahrwerk
B3	**1.8 T, 1.9 TDI** 11/00 - 12/04 74 -140 kW	**37-147952**	**36-148011**	Sportfahrwerk; Verstärkte Ausführung .
B3	**1.8 T quattro** 11/00 - 12/04 110 -140 kW	**37-147839**	**36-147878**	Standardfahrwerk

				
AUDI				
AUDI A4 (8E2, B6)				
B3	**1.8 T quattro** 11/00 - 12/04 110 -140 kW	**37-147846**	**36-147892**	Verstärkte Ausführung .
B3	**1.8 T quattro** 11/00 - 12/04 110 -140 kW	**37-147952**	**36-147991**	Sportfahrwerk
B3	**1.8 T quattro, 1.9 TDI, 2.4, 3.0** 11/00 - 12/04 96 -162 kW	**37-147969**	**36-148011**	Sportfahrwerk; Verstärkte Ausführung .
B3	**2.0** 11/00 - 12/04 96 kW	**37-147815**	**36-147861**	Standardfahrwerk
B3	**2.0** 11/00 - 12/04 96 kW	**37-147822**	**36-147885**	Verstärkte Ausführung .
B3	**2.0** 11/00 - 12/04 96 kW	**37-147938**	**36-147984**	Sportfahrwerk
B3	**2.0** 11/00 - 12/04 96 kW	**37-147945**	**36-148004**	Sportfahrwerk; Verstärkte Ausführung .
B3	**2.0 FSI** 07/02 - 12/04 110 kW	**37-147822**	**36-147861**	Standardfahrwerk
B3	**2.0 FSI** 07/02 - 12/04 110 kW	**37-147839**	**36-147885**	Verstärkte Ausführung .
B3	**2.0 FSI** 07/02 - 12/04 110 kW	**37-147945**	**36-147984**	Sportfahrwerk
B3	**2.0 FSI** 07/02 - 12/04 110 kW	**37-147952**	**36-148004**	Sportfahrwerk; Verstärkte Ausführung .
B3	**2.4, 3.0** 11/00 - 12/04 120 -162 kW	**37-147839**	**36-147885**	Standardfahrwerk
B3	**2.4, 3.0** 11/00 - 12/04 120 -162 kW	**37-147846**	**36-147892**	Verstärkte Ausführung .
B3	**2.4, 3.0** 11/00 - 12/04 120 -162 kW	**37-147952**	**36-148004**	Sportfahrwerk
B3	**2.0 TDi** 11/05 - 10/07 93 kW	**37-147822**	**36-147861**	Standardfahrwerk
B3	**2.0 TDi** 11/05 - 10/07 93 kW	**37-147839**	**36-147885**	Verstärkte Ausführung .
B3	**2.0 TDi** 11/05 - 10/07 93 kW	**37-147945**	**36-147984**	Sportfahrwerk
B3	**2.0 TDi** 11/05 - 10/07 93 kW	**37-147952**	**36-148004**	Sportfahrwerk; Verstärkte Ausführung .
B3	**3.0 quattro** 11/00 - 12/04 160 -162 kW	**37-147846**	**36-147885**	Standardfahrwerk
B3	**3.0 quattro** 11/00 - 12/04 160 -162 kW	**37-147969**	**36-148004**	Sportfahrwerk
B3	**1.9 TDI** 05/01 - 12/04 74 -85 kW	**37-147822**	**36-147878**	Standardfahrwerk
B3	**1.9 TDI** 05/01 - 12/04 74 -85 kW	**37-147839**	**36-147892**	Verstärkte Ausführung .
B3	**1.9 TDI** 05/01 - 12/04 74 -85 kW	**37-147945**	**36-147991**	Sportfahrwerk
B3	**2.5 D, 2.5 TDI, 2.5 TDI quattro** 10/00 - 12/04 114 -132 kW	**37-147846**	**36-147892**	Standardfahrwerk

				
AUDI				
AUDI A4 (8E2, B6)				
B3	**2.5 D, 2.5 TDI, 2.5 TDI quattro** 10/00 - 12/04 114 -132 kW	**37-147969**	**36-148011**	Sportfahrwerk
B3	**2.5 D, 2.5 TDI, 2.5 TDI quattro** 10/00 - 12/04 114 -132 kW		**36-148264**	Sportfahrwerk; Verstärkte Ausführung .
B3	**1.9 TDI** 11/00 - 12/04 96 kW	**37-147839**	**36-147878**	Standardfahrwerk
B3	**1.9 TDI** 11/00 - 12/04 96 kW	**37-147846**	**36-147892**	Verstärkte Ausführung .
B3	**1.9 TDI** 11/00 - 12/04 96 kW	**37-147839**	**36-147991**	Sportfahrwerk
B3	**1.9 TDI quattro** 11/01 - 12/04 96 kW	**37-147846**	**36-147878**	Standardfahrwerk
B3	**1.9 TDI quattro, 3.0 quattro** 11/00 - 12/04 96 -162 kW		**36-147892**	Verstärkte Ausführung .
B3	**1.9 TDI quattro** 11/01 - 12/04 96 kW	**37-147969**	**36-147991**	Sportfahrwerk
B3	**1.9 TDI quattro, 3.0 quattro** 11/00 - 12/04 96 -162 kW		**36-148011**	Sportfahrwerk; Verstärkte Ausführung .
B4	**1.6, 1.8 T, 1.8 T quattro, 1.9 TDI, 1.9 TDI quattro, 2.0, 2.0 FSI, 2.4, 2.5 D, 2.5 TDI, 2.5 TDI quattro, 3.0, 3.0 quattro** 10/00 - 09/02 74 -162 kW	**19-109497** VA	**19-111797** HA **11-149835** SP	-> CH.Nr.: 8E-2-400 000; Standardfahrwerk
B4	**1.6, 1.8 T, 1.8 T quattro, 1.9 TDI, 1.9 TDI quattro, 2.0, 2.0 FSI, 2.4, 2.5 D, 2.5 TDI, 2.5 TDI quattro, 3.0, 3.0 quattro** 10/00 - 09/02 74 -162 kW	**19-109510** VA	**19-111803** HA **11-149835** SP	-> CH.Nr.: 8E-2-400 000; Sportfahrwerk
B6	**1.6, 1.8 T, 1.8 T quattro, 1.9 TDI, 1.9 TDI quattro, 2.0, 2.0 FSI, 2.4, 2.5 D, 2.5 TDI, 2.5 TDI quattro, 3.0, 3.0 quattro** 10/00 - 09/02 74 -162 kW	**24-065146** VA	**24-065153** HA	-> CH.Nr.: 8E-2-400 000; Standardfahrwerk
B6	**1.6, 1.8 T, 1.8 T quattro, 1.9 TDI, 1.9 TDI quattro, 2.0, 2.0 FSI, 2.4, 2.5 D, 2.5 TDI, 2.5 TDI quattro, 3.0, 3.0 quattro** 10/02 - 12/04 74 -162 kW	**24-119788** VA	**24-119795** HA	CH.Nr.: 8E-2-400001 ->; Standardfahrwerk
B8	**1.6, 1.8 T, 1.8 T quattro, 1.9 TDI, 1.9 TDI quattro, 2.0, 2.0 FSI, 2.4, 2.5 D, 2.5 TDI, 2.5 TDI quattro, 3.0, 3.0 quattro** 10/00 - 09/02 74 -162 kW	**24-065160** VA	**24-065177** HA	-> CH.Nr.: 8E-2-400 000; Sportfahrwerk
B8	**1.6, 1.8 T, 1.8 T quattro, 1.9 TDI, 1.9 TDI quattro, 2.0, 2.0 FSI, 2.4, 2.5 D, 2.5 TDI, 2.5 TDI quattro, 3.0, 3.0 quattro** 10/02 - 12/04 74 -162 kW	**24-119818** VA	**24-119825** HA	CH.Nr.: 8E-2-400001 ->; Sportfahrwerk
B14	**1.6, 1.8 T, 1.8 T quattro, 1.9 TDI, 1.9 TDI quattro, 2.0, 2.0 FSI, 2.4, 2.5 D, 2.5 TDI, 2.5 TDI quattro, 3.0, 3.0 quattro** 10/00 - 12/04 74 -162 kW	*47-086852*		siehe Gutachten VA: Tieferlegung lt. GA: 30-60 mm; Achslast bis: 1250 kg HA: Tieferlegung lt. GA: 20-50 mm; Achslast bis: 1170 kg

				
AUDI				
AUDI A4 (8E2, B6)				
B14	**1.6, 1.8 T, 1.8 T quattro, 1.9 TDI, 1.9 TDI quattro, 2.0, 2.0 FSI, 2.0 TDi, 2.4, 2.5 D, 2.5 TDI, 2.5 TDI quattro, 3.0, 3.0 quattro** 10/00 - 10/07 74 -162 kW	**47-169289**		siehe Gutachten VA: Tieferlegung lt. GA: 30-60 mm; Achslast bis: 1250 kg HA: Tieferlegung lt. GA: 20-50 mm; Achslast bis: 1170 kg
B14	**S4 quattro** 03/03 - 12/04 253 kW	**47-119444**		siehe Gutachten VA: Tieferlegung lt. GA: 10-30 mm; Achslast bis: 1250 kg HA: Tieferlegung lt. GA: 10-30 mm; Achslast bis: 1170 kg
B16 PSS9	**1.6, 1.8 T, 1.8 T quattro, 1.9 TDI, 1.9 TDI quattro, 2.0, 2.0 FSI, 2.0 TDi, 2.4, 2.5 D, 2.5 TDI, 2.5 TDI quattro, 3.0, 3.0 quattro** 10/00 - 10/07 74 -162 kW	**48-169301**		siehe Gutachten VA: Tieferlegung lt. GA: 30-60 mm; Achslast bis: 1250 kg HA: Tieferlegung lt. GA: 20-50 mm; Achslast bis: 1170 kg
B16 PSS9	**S4 quattro** 03/03 - 12/04 253 kW	**48-105958**		siehe Gutachten VA: Tieferlegung lt. GA: 10-30 mm; Achslast bis: 1250 kg HA: Tieferlegung lt. GA: 10-30 mm; Achslast bis: 1170 kg
AUDI A4 Avant (8E5, B6)				
B1	**1.6, 1.8 T, 1.8 T quattro, 1.9 TDI, 1.9 TDI quattro, 2.0, 2.0 FSI, 2.4, 2.5 TDi, 2.5 TDI quattro, 3.0, 3.0 quattro** 04/01 - 12/04 74 -162 kW	**12-117642**		VA: ohne Kugellager
B3	**1.6** 09/01 - 12/04 75 kW	**37-147808**	**36-147885**	Standardfahrwerk
B3	**1.6** 09/01 - 12/04 75 kW	**37-147808**	**36-147892**	Verstärkte Ausführung .
B3	**1.6** 09/01 - 12/04 75 kW	**37-147921**	**36-148004**	Sportfahrwerk
B3	**1.6** 09/01 - 12/04 75 kW	**37-147938**	**36-148011**	Sportfahrwerk; Verstärkte Ausführung .
B3	**1.8 T, 2.0 FSI** 09/01 - 12/04 110 -140 kW	**37-147822**	**36-147892**	Standardfahrwerk
B3	**1.8 T, 2.0 FSI** 09/01 - 12/04 110 -140 kW	**37-147839**	**36-147908**	Verstärkte Ausführung .
B3	**1.8 T, 1.9 TDI, 2.0 FSI** 09/01 - 12/04 74 -140 kW	**37-147945**	**36-148011**	Sportfahrwerk
B3	**1.8 T, 2.0 FSI** 09/01 - 12/04 110 -140 kW	**37-147952**	**36-148028**	Sportfahrwerk; Verstärkte Ausführung .
B3	**1.8 T quattro** 09/01 - 12/04 110 -140 kW	**37-147839**	**36-147892**	Standardfahrwerk
B3	**1.8 T quattro, 1.9 TDI** 09/01 - 12/04 96 -140 kW	**37-147846**	**36-147908**	Verstärkte Ausführung .
B3	**1.8 T quattro** 09/01 - 12/04 110 -140 kW	**37-147952**	**36-148011**	Sportfahrwerk
B3	**1.8 T quattro** 09/01 - 12/04 110 -140 kW	**37-147969**	**36-148264**	Sportfahrwerk; Verstärkte Ausführung .
B3	**2.0** 09/01 - 12/04 96 kW	**37-147815**	**36-147885**	Standardfahrwerk
B3	**2.0** 09/01 - 12/04 96 kW	**37-147815**	**36-147892**	Verstärkte Ausführung .
B3	**2.0** 09/01 - 12/04 96 kW	**37-147938**	**36-148004**	Sportfahrwerk

				
AUDI				
AUDI A4 Avant (8E5, B6)				
B3	**2.0** 09/01 - 12/04 96 kW	**37-147945**	**36-148011**	Sportfahrwerk; Verstärkte Ausführung .
B3	**2.4, 3.0** 04/01 - 12/04 120 -162 kW	**37-147839**	**36-147908**	Standardfahrwerk
B3	**2.4, 3.0** 04/01 - 12/04 120 -162 kW	**37-147846**	**36-147915**	Verstärkte Ausführung .
B3	**2.4, 3.0** 04/01 - 12/04 120 -162 kW	**37-147952**	**36-148028**	Sportfahrwerk
B3	**2.4, 3.0** 04/01 - 12/04 120 -162 kW	**37-147969**	**36-148264**	Sportfahrwerk; Verstärkte Ausführung .
B3	**3.0 quattro** 04/01 - 12/04 160 -162 kW	**37-147846**	**36-147908**	Standardfahrwerk
B3	**3.0 quattro** 04/01 - 12/04 160 -162 kW		**36-147915**	Verstärkte Ausführung .
B3	**3.0 quattro** 04/01 - 12/04 160 -162 kW	**37-147969**	**36-148028**	Sportfahrwerk
B3	**1.9 TDI** 11/01 - 12/04 74 -85 kW	**37-147822**	**36-147892**	Standardfahrwerk
B3	**1.9 TDI** 11/01 - 12/04 74 -85 kW	**37-147839**	**36-147908**	Verstärkte Ausführung .
B3	**1.9 TDI** 11/01 - 12/04 74 -85 kW	**37-147952**	**36-148028**	Sportfahrwerk; Verstärkte Ausführung .
B3	**2.5 TDi, 2.5 TDI quattro** 10/00 - 12/04 114 -132 kW	**37-147846**	**36-147915**	Standardfahrwerk
B3	**2.5 TDi** 10/00 - 12/04 114 -132 kW	**37-147969**	**36-148264**	Sportfahrwerk
B3	**2.5 TDi, 2.5 TDI quattro** 10/00 - 12/04 114 -132 kW		**36-148035**	Sportfahrwerk; Verstärkte Ausführung .
B3	**1.9 TDI** 09/01 - 12/04 96 kW	**37-147839**	**36-147892**	Standardfahrwerk
B3	**1.9 TDI** 09/01 - 12/04 96 kW	**37-147839**	**36-148011**	Sportfahrwerk
B3	**1.9 TDI** 09/01 - 12/04 96 kW	**37-147969**	**36-148028**	Sportfahrwerk; Verstärkte Ausführung .
B3	**1.9 TDI quattro** 11/01 - 12/04 96 kW	**37-147846**	**36-147892**	Standardfahrwerk
B3	**1.9 TDI quattro** 11/01 - 12/04 96 kW		**36-147908**	Verstärkte Ausführung .
B3	**1.9 TDI quattro** 11/01 - 12/04 96 kW	**37-147969**	**36-148011**	Sportfahrwerk
B3	**1.9 TDI quattro, 3.0 quattro** 09/01 - 12/04 96 -162 kW		**36-148264**	Sportfahrwerk; Verstärkte Ausführung .
B3	**2.5 TDI quattro** 09/01 - 12/04 132 kW	**37-147969**	**36-148264**	Sportfahrwerk
B4	**1.6, 1.8 T, 1.8 T quattro, 1.9 TDI, 1.9 TDI quattro, 2.0, 2.0 FSI, 2.4, 2.5 TDi, 2.5 TDI quattro, 3.0, 3.0 quattro** 10/00 - 12/05 74 -162 kW	**19-109497** HL	**19-111797** HO **11-149835** SP	-> CH.Nr.: 8E-5-400 000; Standardfahrwerk

				
AUDI				
AUDI A4 Avant (8E5, B6)				
B4	**1.6, 1.8 T, 1.8 T quattro, 1.9 TDI, 1.9 TDI quattro, 2.0, 2.0 FSI, 2.4, 2.5 TDi, 2.5 TDI quattro, 3.0, 3.0 quattro** 04/01 - CH-Nr. 74 -162 kW	**19-109497**	**19-111797** **11-149835** SP	-> CH.Nr.: 8E-5-400 000; Standardfahrwerk; Achslast ab: 819 kg
B4	**1.6, 1.8 T, 1.8 T quattro, 1.9 TDI, 1.9 TDI quattro, 2.0, 2.0 FSI, 2.4, 2.5 TDi, 2.5 TDI quattro, 3.0, 3.0 quattro** 10/00 - 12/05 74 -162 kW	**19-109510**	**19-111803** **11-149835** SP	-> CH.Nr.: 8E-5-400 000; Sportfahrwerk
B4	**1.6, 1.8 T, 1.8 T quattro, 1.9 TDI, 1.9 TDI quattro, 2.0, 2.0 FSI, 2.4, 2.5 TDi, 2.5 TDI quattro, 3.0, 3.0 quattro** 04/01 - CH-Nr. 74 -162 kW	**19-109510**	**19-111803** **11-149835** SP	-> CH.Nr.: 8E-5-400 000; Sportfahrwerk; Achslast ab: 824 kg
B6	**1.6, 1.8 T, 1.8 T quattro, 1.9 TDI, 1.9 TDI quattro, 2.0, 2.0 FSI, 2.4, 2.5 TDi, 2.5 TDI quattro, 3.0, 3.0 quattro** 04/01 - 12/05 74 -162 kW	**24-065146**	**24-065153**	-> CH.Nr.: 8E-5-400 000; Standardfahrwerk
B6	**1.6, 1.8 T, 1.8 T quattro, 1.9 TDI, 1.9 TDI quattro, 2.0, 2.0 FSI, 2.4, 2.5 TDi, 2.5 TDI quattro, 3.0, 3.0 quattro** CH-Nr. - 12/04 74 -162 kW	**24-119788**	**24-119795**	CH.Nr.: 8E-5-400 001 ->; Standardfahrwerk
B8	**1.6, 1.8 T, 1.8 T quattro, 1.9 TDI, 1.9 TDI quattro, 2.0, 2.0 FSI, 2.4, 2.5 TDi, 2.5 TDI quattro, 3.0, 3.0 quattro, S4 quattro** 04/01 - 12/05 74 -253 kW	**24-065160**	**24-065177**	-> CH.Nr.: 8E-5-400 000; Sportfahrwerk
B8	**1.6, 1.8 T, 1.8 T quattro, 1.9 TDI, 1.9 TDI quattro, 2.0, 2.0 FSI, 2.4, 2.5 TDi, 2.5 TDI quattro, 3.0, 3.0 quattro** CH-Nr. - 12/04 74 -162 kW	**24-119818**	**24-119825**	CH.Nr.: 8E-5-400 001 ->; Sportfahrwerk
B14	**1.6, 1.8 T, 1.8 T quattro, 1.9 TDI, 1.9 TDI quattro, 2.0, 2.0 FSI, 2.4, 2.5 TDi, 2.5 TDI quattro, 3.0, 3.0 quattro** 04/01 - 12/04 74 -162 kW	*47-086852*		siehe Gutachten VA: Tieferlegung lt. GA: 30-60 mm; Achslast bis: 1250 kg HA: Tieferlegung lt. GA: 20-50 mm; Achslast bis: 1170 kg
B14	**1.6, 1.8 T, 1.8 T quattro, 1.9 TDI, 1.9 TDI quattro, 2.0, 2.0 FSI, 2.4, 2.5 TDi, 2.5 TDI quattro, 3.0, 3.0 quattro** 04/01 - 12/04 74 -162 kW	**47-169289**		siehe Gutachten VA: Tieferlegung lt. GA: 30-60 mm; Achslast bis: 1250 kg HA: Tieferlegung lt. GA: 20-50 mm; Achslast bis: 1170 kg
B14	**S4 quattro** 03/03 - 12/04 253 kW	**47-119444**		siehe Gutachten VA: Tieferlegung lt. GA: 10-30 mm; Achslast bis: 1250 kg HA: Tieferlegung lt. GA: 10-30 mm; Achslast bis: 1170 kg
B16 PSS9	**1.6, 1.8 T, 1.8 T quattro, 1.9 TDI, 1.9 TDI quattro, 2.0, 2.0 FSI, 2.4, 2.5 TDi, 2.5 TDI quattro, 3.0, 3.0 quattro** 04/01 - 12/04 74 -162 kW	**48-169301**		siehe Gutachten VA: Tieferlegung lt. GA: 30-60 mm; Achslast bis: 1250 kg HA: Tieferlegung lt. GA: 20-50 mm; Achslast bis: 1170 kg
B16 PSS9	**S4 quattro** 03/03 - CH-Nr. 253 kW	**48-105958**		-> CH.Nr.: 8E-2-400 000; siehe Gutachten VA: Tieferlegung lt. GA: 10-30 mm; Achslast bis: 1250 kg HA: Tieferlegung lt. GA: 10-30 mm; Achslast bis: 1170 kg
AUDI A4 Cabriolet (8H7, 8HE)				
B3	**1.8 T, 2.0** 07/02 - 96 -120 kW	**37-147945**	**36-148035**	Standardfahrwerk
B3	**1.8 T, 2.0** 07/02 - 96 -120 kW	**37-147952**	**36-148035**	Verstärkte Ausführung .

AUDI

AUDI A4 Cabriolet (8H7, 8HE)

B3	**1.8 T quattro, 3.0** 04/02 - 120 -162 kW	**37-147952**	**36-148035**	Standardfahrwerk
B3	**1.8 T quattro, 3.0** 04/02 - 120 -162 kW	**37-147969**	**36-148035**	Verstärkte Ausführung .
B3	**2.4, 2.5 TDI** 04/02 - 12/05 120 -125 kW	**37-147952**	**36-148035**	Standardfahrwerk
B3	**2.4, 2.5 TDI** 04/02 - 12/05 120 -125 kW	**37-147969**		Verstärkte Ausführung .
B3	**3.0 quattro** 05/03 - 12/05 162 kW	**37-147969**	**36-148035**	Standardfahrwerk
B4	**1.8 T, 1.8 T quattro, 2.0, 2.4, 2.5 TDI, 3.0, 3.0 quattro** 04/02 - CH-Nr. 96 -162 kW	**19-109497** HA	**19-111797** VO **11-149835** SP	-> CH.Nr.: 8H-7-400 000; Standardfahrwerk
B4	**1.8 T, 1.8 T quattro, 2.0, 2.4, 2.5 TDI, 3.0, 3.0 quattro** 04/02 - CH-Nr. 96 -162 kW	**19-109510** HA	**19-111803** VO **11-149835** SP	-> CH.Nr.: 8H-7-400 000; Sportfahrwerk
B6	**1.8 T, 1.8 T quattro, 2.0, 2.0 TFSI, 2.0 TFSi quattro, 2.4, 2.5 TDI, 3.0, 3.0 quattro** 04/02 - 12/06 96 -162 kW	**24-065146** HA	**24-065153** VO	-> CH.Nr.: 8H-7-400 000; Standardfahrwerk
B6	**1.8 T, 1.8 T quattro, 2.0, 2.0 TDI, 2.0 TFSI, 2.0 TFSi quattro, 2.7 TDI, 3.0 TDI quattro, 3.2 FSI, 3.2 FSI quattro** 01/07 - 100 -188 kW	**24-119788** HA	**24-119795** VO	CH.Nr.: 8E-7-400 001 ->; Standardfahrwerk
B8	**1.8 T, 1.8 T quattro, 2.0, 2.0 TFSI, 2.0 TFSi quattro, 2.4, 2.5 TDI, 3.0, 3.0 quattro** 04/02 - 12/06 96 -162 kW	**24-065160** HA	**24-065177** VO	-> CH.Nr.: 8H-7-400 000; Sportfahrwerk
B8	**1.8 T, 1.8 T quattro, 2.0, 2.0 TDI, 2.0 TFSI, 2.0 TFSi quattro, 2.7 TDI, 3.0 TDI quattro, 3.2 FSI, 3.2 FSI quattro** 01/07 - 100 -188 kW	**24-119818** HA	**24-119825** VO	CH.Nr.: 8E-7-400 001 ->; Sportfahrwerk
B8	**S4 quattro** 03/04 - 253 kW	**24-119818** HA	**24-119825** VO	
B8	**RS4 quattro** 06/06 - 309 kW	**24-119818** HA	**24-119825** VO	DRC muss fachgerecht stillgelegt werden
B14	**1.8 T, 1.8 T quattro, 2.0, 2.0 TDI, 2.0 TFSI, 2.0 TFSi quattro, 2.4, 2.5 TDI, 2.7 TDI, 3.0, 3.0 quattro, 3.0 TDI quattro, 3.2 FSI, 3.2 FSI quattro** 04/02 - 96 -188 kW	*47-086852*		siehe Gutachten VA: Tieferlegung lt. GA: 30-60 mm; Achslast bis: 1250 kg HA: Tieferlegung lt. GA: 20-50 mm; Achslast bis: 1170 kg
B14	**1.8 T, 1.8 T quattro, 2.0, 2.0 TDI, 2.0 TFSI, 2.0 TFSi quattro, 2.4, 2.5 TDI, 2.7 TDI, 3.0, 3.0 quattro, 3.0 TDI quattro, 3.2 FSI, 3.2 FSI quattro** 04/02 - 96 -188 kW	**47-169289**		siehe Gutachten VA: Tieferlegung lt. GA: 30-60 mm; Achslast bis: 1250 kg HA: Tieferlegung lt. GA: 20-50 mm; Achslast bis: 1170 kg
B14	**S4 quattro** 03/04 - 253 kW	**47-119444**		siehe Gutachten; Standardfahrwerk VA: Tieferlegung lt. GA: 15-30 mm; Achslast bis: 1250 kg HA: Tieferlegung lt. GA: 10-30 mm; Achslast bis: 1170 kg
B14	**RS4 quattro** 06/06 - 309 kW	**47-119444**		siehe Gutachten; DRC muss fachgerecht stillgelegt werden VA: Tieferlegung lt. GA: 10-25 mm; Achslast bis: 1250 kg HA: Tieferlegung lt. GA: 10-30 mm; Achslast bis: 1170 kg
B16 PSS9	**1.8 T, 1.8 T quattro, 2.0, 2.0 TDI, 2.0 TFSI, 2.0 TFSi quattro, 2.4, 2.5 TDI, 2.7 TDI, 3.0, 3.0 quattro, 3.0 TDI quattro, 3.2 FSI, 3.2 FSI quattro** 04/02 - 96 -188 kW	**48-169301**		siehe Gutachten VA: Tieferlegung lt. GA: 30-60 mm; Achslast bis: 1250 kg HA: Tieferlegung lt. GA: 20-50 mm; Achslast bis: 1170 kg

BILSTEIN®

				
AUDI				
AUDI A4 Cabriolet (8H7, 8HE)				
B16 PSS9	**S4 quattro** 03/04 - 253 kW	**48-105958**		siehe Gutachten VA: Tieferlegung lt. GA: 15-30 mm; Achslast bis: 1250 kg HA: Tieferlegung lt. GA: 10-30 mm; Achslast bis: 1170 kg
B16 PSS9	**RS4 quattro** 06/06 - 309 kW	**48-105958**		siehe Gutachten; DRC muss fachgerecht stillgelegt werden VA: Tieferlegung lt. GA: 10-25 mm; Achslast bis: 1250 kg HA: Tieferlegung lt. GA: 10-30 mm; Achslast bis: 1170 kg
AUDI A4 (8EC)				
B4	**1.6, 1.8 T, 1.8 T quattro, 1.9 TDI, 2.0, 2.0 FSi, 2.0 TDI, 2.0 TDI 16V, 2.0 TDI quattro, 2.0 TFSI, 2.0 TFSI quattro, 2.5 TDI, 2.7 TDI, 3.0, 3.0 quattro, 3.0 TDI quattro, 3.2 FSI, 3.2 FSI quattro** 11/04 - 75 -188 kW	**19-158945** VA	**19-158952** HA	Standardfahrwerk
B4	**1.6, 1.8 T, 1.8 T quattro, 1.9 TDI, 2.0, 2.0 FSi, 2.0 TDI, 2.0 TDI 16V, 2.0 TDI quattro, 2.0 TFSI, 2.0 TFSI quattro, 2.5 TDI, 2.7 TDI, 3.0, 3.0 quattro, 3.0 TDI quattro, 3.2 FSI, 3.2 FSI quattro, S4 quattro** 11/04 - 75 -253 kW	**19-164472** VA	**19-164489** HA	Sportfahrwerk
B6	**1.6, 1.8 T, 1.8 T quattro, 1.9 TDI, 2.0, 2.0 FSi, 2.0 TDI, 2.0 TDI 16V, 2.0 TDI quattro, 2.0 TFSI, 2.0 TFSI quattro, 2.5 TDI, 2.7 TDI, 3.0, 3.0 quattro, 3.0 TDI quattro, 3.2 FSI, 3.2 FSI quattro** 11/04 - 75 -188 kW	**24-119788** VA	**24-119795** HA	
B8	**1.6, 1.8 T, 1.8 T quattro, 1.9 TDI, 2.0, 2.0 FSi, 2.0 TDI, 2.0 TDI 16V, 2.0 TDI quattro, 2.0 TFSI, 2.0 TFSI quattro, 2.5 TDI, 2.7 TDI, 3.0, 3.0 quattro, 3.0 TDI quattro, 3.2 FSI, 3.2 FSI quattro, S4 quattro** 11/04 - 75 -253 kW	**24-119818** VA	**24-119825** HA	
B8	**RS4 quattro** 09/05 - 309 kW	**24-119818** VA	**24-119825** HA	DRC muss fachgerecht stillgelegt werden
B14	**1.6, 1.8 T, 1.8 T quattro, 1.9 TDI, 2.0, 2.0 FSi, 2.0 TDI, 2.0 TDI 16V, 2.0 TDI quattro, 2.0 TFSI, 2.0 TFSI quattro, 2.5 TDI, 2.7 TDI, 3.0, 3.0 quattro, 3.0 TDI quattro, 3.2 FSI, 3.2 FSI quattro** 11/04 - 75 -188 kW	*47-086852*		siehe Gutachten VA: Tieferlegung lt. GA: 40-60 mm; Achslast bis: 1250 kg HA: Tieferlegung lt. GA: 30-50 mm; Achslast bis: 1170 kg
B14	**1.6, 1.8 T, 1.8 T quattro, 1.9 TDI, 2.0, 2.0 FSi, 2.0 TDI, 2.0 TDI 16V, 2.0 TDI quattro, 2.0 TFSI, 2.0 TFSI quattro, 2.5 TDI, 2.7 TDI, 3.0, 3.0 quattro, 3.0 TDI quattro, 3.2 FSI, 3.2 FSI quattro** 11/04 - 75 -188 kW	**47-169289**		siehe Gutachten VA: Tieferlegung lt. GA: 30-60 mm; Achslast bis: 1250 kg HA: Tieferlegung lt. GA: 20-50 mm; Achslast bis: 1170 kg
B14	**S4 quattro** 11/04 - 253 kW	**47-119444**		siehe Gutachten VA: Tieferlegung lt. GA: 15-30 mm; Achslast bis: 1250 kg HA: Tieferlegung lt. GA: 10-30 mm; Achslast bis: 1170 kg
B14	**RS4 quattro** 09/05 - 309 kW	**47-119444**		siehe Gutachten; DRC muss fachgerecht stillgelegt werden VA: Tieferlegung lt. GA: 15-30 mm; Achslast bis: 1250 kg HA: Tieferlegung lt. GA: 10-30 mm; Achslast bis: 1170 kg
B16 PSS9	**1.6, 1.8 T, 1.8 T quattro, 1.9 TDI, 2.0, 2.0 FSi, 2.0 TDI, 2.0 TDI 16V, 2.0 TDI quattro, 2.0 TFSI, 2.0 TFSI quattro, 2.5 TDI, 2.7 TDI, 3.0, 3.0 quattro, 3.0 TDI quattro, 3.2 FSI, 3.2 FSI quattro** 11/04 - 75 -188 kW	**48-169301**		siehe Gutachten VA: Tieferlegung lt. GA: 30-60 mm; Achslast bis: 1250 kg HA: Tieferlegung lt. GA: 20-50 mm; Achslast bis: 1170 kg

				
AUDI				
AUDI A4 (8EC)				
B16 PSS9	**S4 quattro** 11/04 - 253 kW		**48-105958**	siehe Gutachten VA: Tieferlegung lt. GA: 15-30 mm; Achslast bis: 1250 kg HA: Tieferlegung lt. GA: 10-30 mm; Achslast bis: 1170 kg
B16 PSS9	**RS4 quattro** 09/05 - 309 kW		**48-105958**	siehe Gutachten; DRC muss fachgerecht stillgelegt werden VA: Tieferlegung lt. GA: 15-30 mm; Achslast bis: 1250 kg HA: Tieferlegung lt. GA: 10-30 mm; Achslast bis: 1170 kg
AUDI A4 Avant (8ED)				
B4	**1.6, 1.8 T, 1.8 T quattro, 1.9 TDI, 2.0, 2.0 FSi, 2.0 TDI, 2.0 TDI 16V, 2.0 TDI quattro, 2.0 TFSI, 2.0 TFSI quattro, 2.5 TDI, 2.7 TDi, 3.0, 3.0 quattro, 3.0 TDI quattro, 3.2 FSI, 3.2 FSI quattro** 11/04 - 75 -188 kW	**19-158945** VA	**19-158952** HA	Standardfahrwerk
B6	**1.6, 1.8 T, 1.8 T quattro, 1.9 TDI, 2.0, 2.0 FSi, 2.0 TDI, 2.0 TDI 16V, 2.0 TDI quattro, 2.0 TFSI, 2.0 TFSI quattro, 2.5 TDI, 2.7 TDi, 3.0, 3.0 quattro, 3.0 TDI quattro, 3.2 FSI, 3.2 FSI quattro** 11/04 - 75 -188 kW	**24-119788** VA	**24-119795** HA	
B8	**1.6, 1.8 T, 1.8 T quattro, 1.9 TDI, 2.0, 2.0 FSi, 2.0 TDI, 2.0 TDI 16V, 2.0 TDI quattro, 2.0 TFSI, 2.0 TFSI quattro, 2.5 TDI, 2.7 TDi, 3.0, 3.0 quattro, 3.0 TDI quattro, 3.2 FSI, 3.2 FSI quattro, S4 quattro** 11/04 - 75 -253 kW	**24-119818** VA	**24-119825** HA	
B8	**RS4 quattro** 09/05 - 309 kW	**24-119818** VA	**24-119825** HA	DRC muss fachgerecht stillgelegt werden
B14	**1.6, 1.8 T, 1.8 T quattro, 1.9 TDI, 2.0, 2.0 FSi, 2.0 TDI, 2.0 TDI 16V, 2.0 TDI quattro, 2.0 TFSI, 2.0 TFSI quattro, 2.5 TDI, 2.7 TDi, 3.0, 3.0 quattro, 3.0 TDI quattro, 3.2 FSI, 3.2 FSI quattro** 11/04 - 75 -188 kW	*47-086852*		siehe Gutachten VA: Tieferlegung lt. GA: 40-60 mm; Achslast bis: 1250 kg HA: Tieferlegung lt. GA: 30-50 mm; Achslast bis: 1170 kg
B14	**1.6, 1.8 T, 1.8 T quattro, 1.9 TDI, 2.0, 2.0 FSi, 2.0 TDI, 2.0 TDI 16V, 2.0 TDI quattro, 2.0 TFSI, 2.0 TFSI quattro, 2.5 TDI, 2.7 TDi, 3.0, 3.0 quattro, 3.0 TDI quattro, 3.2 FSI, 3.2 FSI quattro** 11/04 - 75 -188 kW	**47-169289**		siehe Gutachten VA: Tieferlegung lt. GA: 30-60 mm; Achslast bis: 1250 kg HA: Tieferlegung lt. GA: 20-50 mm; Achslast bis: 1170 kg
B14	**S4 quattro** 11/04 - 253 kW	**47-119444**		siehe Gutachten VA: Tieferlegung lt. GA: 10-25 mm; Achslast bis: 1250 kg HA: Tieferlegung lt. GA: 10-30 mm; Achslast bis: 1170 kg
B14	**RS4 quattro** 09/05 - 309 kW	**47-119444**		siehe Gutachten; DRC muss fachgerecht stillgelegt werden VA: Tieferlegung lt. GA: 10-25 mm; Achslast bis: 1250 kg HA: Tieferlegung lt. GA: 10-25 mm; Achslast bis: 1170 kg
B16 PSS9	**1.6, 1.8 T, 1.8 T quattro, 1.9 TDI, 2.0, 2.0 FSi, 2.0 TDI, 2.0 TDI 16V, 2.0 TDI quattro, 2.0 TFSI, 2.0 TFSI quattro, 2.5 TDI, 2.7 TDi, 3.0, 3.0 quattro, 3.0 TDI quattro, 3.2 FSI, 3.2 FSI quattro** 11/04 - 75 -188 kW	**48-169301**		siehe Gutachten VA: Tieferlegung lt. GA: 30-60 mm; Achslast bis: 1250 kg HA: Tieferlegung lt. GA: 20-50 mm; Achslast bis: 1170 kg
B16 PSS9	**S4 quattro** 11/04 - 253 kW	**48-105958**		siehe Gutachten VA: Tieferlegung lt. GA: 10-25 mm; Achslast bis: 1250 kg HA: Tieferlegung lt. GA: 10-30 mm; Achslast bis: 1170 kg
B16 PSS9	**RS4 quattro** 09/05 - 309 kW	**48-105958**		siehe Gutachten; DRC muss fachgerecht stillgelegt werden VA: Tieferlegung lt. GA: 10-25 mm; Achslast bis: 1250 kg HA: Tieferlegung lt. GA: 10-25 mm; Achslast bis: 1170 kg

			
AUDI			
AUDI A4 (8K2)			
B6 **1.8 TFSI, 1.8 TFSI quattro, 2.0 TDi, 2.0 TDi quattro, 2.0 TFSi, 2.0 TFSi quattro, 2.7 TDI, 3.0 TDI quattro, 3.2 FSI quattro** 11/07 - 88 -195 kW	**24-145961** HL	**24-145978** VO	ohne elektr. Dämpfkraftregulierung
B8 **1.8 TFSI, 1.8 TFSI quattro, 2.0 TDi, 2.0 TDi quattro, 2.0 TFSi, 2.0 TFSi quattro, 2.7 TDI, 3.0 TDI quattro, 3.2 FSI quattro, S4 quattro, 1.8 FSi, 1.8 TFSI, 1.8 TFSI quattro, 2.0 TDI, 2.0 TDI quattro, 2.0 TFSI, 2.0 TFSI quattro, 2.7 TDi, 3.0 TDI quattro, 3.2 FSI quattro, S4 quattro** 11/07 - 88 -245 kW	**24-145985** HL	**24-145992** VO	Sportfahrwerk; ohne elektr. Dämpfkraftregulierung
B16 PSS10 **1.8 TFSI, 1.8 TFSI quattro, 2.0 TDi, 2.0 TDi quattro, 2.0 TFSi, 2.0 TFSi quattro, 2.7 TDI, 3.0 TDI quattro, 3.2 FSI quattro, S4 quattro** 11/07 - 88 -245 kW	**48-147231**		siehe Gutachten; ohne elektr. Dämpfkraftregulierung VA: Tieferlegung lt. GA: 30-50 mm; Achslast bis: 1215 kg HA: Tieferlegung lt. GA: 30-50 mm; Achslast bis: 1215 kg
B16 RC **1.8 TFSI, 1.8 TFSI quattro, 2.0 TDi, 2.0 TDi quattro, 2.0 TFSi, 2.0 TFSi quattro, 2.7 TDI, 3.0 TDI quattro, 3.2 FSI quattro, S4 quattro** 11/07 - 88 -245 kW	**49-151282**		siehe Gutachten; ohne elektr. Dämpfkraftregulierung VA: Tieferlegung lt. GA: 30-50 mm; Achslast bis: 1215 kg HA: Tieferlegung lt. GA: 30-50 mm; Achslast bis: 1215 kg
AUDI A4 Avant (8K5)			
B6 **1.8 FSi, 1.8 TFSI, 1.8 TFSI quattro, 2.0 TDI, 2.0 TDI quattro, 2.0 TFSI, 2.0 TFSI quattro, 2.7 TDi, 3.0 TDI quattro, 3.2 FSI quattro** 04/08 - 88 -195 kW	**24-145961** HL	**24-145978** VO	ohne elektr. Dämpfkraftregulierung
B16 PSS10 **1.8 FSi, 1.8 TFSI, 1.8 TFSI quattro, 2.0 TDI, 2.0 TDI quattro, 2.0 TFSI, 2.0 TFSI quattro, 2.7 TDi, 3.0 TDI quattro, 3.2 FSI quattro, S4 quattro** 04/08 - 88 -245 kW	**48-147231**		siehe Gutachten; ohne elektr. Dämpfkraftregulierung VA: Tieferlegung lt. GA: 30-50 mm; Achslast bis: 1215 kg HA: Tieferlegung lt. GA: 30-50 mm; Achslast bis: 1215 kg
B16 RC **1.8 FSi, 1.8 TFSI, 1.8 TFSI quattro, 2.0 TDI, 2.0 TDI quattro, 2.0 TFSI, 2.0 TFSI quattro, 2.7 TDi, 3.0 TDI quattro, 3.2 FSI quattro, S4 quattro** 04/08 - 88 -245 kW	**49-151282**		siehe Gutachten; ohne elektr. Dämpfkraftregulierung VA: Tieferlegung lt. GA: 30-50 mm; Achslast bis: 1215 kg HA: Tieferlegung lt. GA: 30-50 mm; Achslast bis: 1215 kg
AUDI A5 (8T)			
B6 **1.8 TFSI, 2.0 TDI, 2.0 TDI quattro, 2.0 TFSI, 2.0 TFSI quattro, 2.7 TDI, 3.0 TDI quattro, 3.2 FSI, 3.2 FSI quattro, S5 quattro** 06/07 - 118 -260 kW	**24-145961** HL	**24-145978** VO	ohne elektr. Dämpfkraftregulierung
B8 **1.8 TFSI, 2.0 TDI, 2.0 TDI quattro, 2.0 TFSI, 2.0 TFSI quattro, 2.7 TDI, 3.0 TDI quattro, 3.2 FSI, 3.2 FSI quattro, S5 quattro** 06/07 - 118 -260 kW	**24-145985** HL	**24-145992** VO	Sportfahrwerk; ohne elektr. Dämpfkraftregulierung
B16 PSS10 **1.8 TFSI, 2.0 TDI, 2.0 TDI quattro, 2.0 TFSI, 2.0 TFSI quattro, 2.7 TDI, 3.0 TDI quattro, 3.2 FSI, 3.2 FSI quattro** 06/07 - 118 -195 kW	**48-147231**		siehe Gutachten; ohne elektr. Dämpfkraftregulierung VA: Tieferlegung lt. GA: 30-50 mm; Achslast bis: 1215 kg HA: Tieferlegung lt. GA: 30-50 mm; Achslast bis: 1215 kg

				
AUDI				
AUDI A5 (8T)				
B16 PSS10	**S5 quattro** 06/07 - 260 kW		**48-147231**	siehe Gutachten; ohne elektr. Dämpfkraftregulierung VA: Tieferlegung lt. GA: 10-30 mm; Achslast bis: 1215 kg HA: Tieferlegung lt. GA: 10-30 mm; Achslast bis: 1215 kg
B16 RC	**1.8 TFSI, 2.0 TDI, 2.0 TDI quattro, 2.0 TFSI, 2.0 TFSI quattro, 2.7 TDI, 3.0 TDI quattro, 3.2 FSI, 3.2 FSI quattro** 06/07 - 118 -195 kW		**49-151282**	siehe Gutachten; ohne elektr. Dämpfkraftregulierung VA: Tieferlegung lt. GA: 30-50 mm; Achslast bis: 1215 kg HA: Tieferlegung lt. GA: 30-50 mm; Achslast bis: 1215 kg
B16 RC	**S5 quattro** 06/07 - 260 kW		**49-151282**	siehe Gutachten; ohne elektr. Dämpfkraftregulierung VA: Tieferlegung lt. GA: 15-35 mm; Achslast bis: 1215 kg HA: Tieferlegung lt. GA: 15-35 mm; Achslast bis: 1215 kg
AUDI A5 Sportback				
B6	**2.0 TDI, 2.0 TFSI, 2.0 TFSI quattro, 2.7 TDI, 3.0 TDI quattro, 3.2 FSI quattro** 09/09 - 125 -195 kW	**24-145961** VL	**24-145978** HL	ohne elektr. Dämpfkraftregulierung
B8	**2.0 TDI, 2.0 TFSI, 2.0 TFSI quattro, 2.7 TDI, 3.0 TDI quattro, 3.2 FSI quattro** 09/09 - 125 -195 kW	**24-145985** VL	**24-145992** HL	Sportfahrwerk; ohne elektr. Dämpfkraftregulierung
B16 PSS10	**2.0 TDI, 2.0 TFSI, 2.0 TFSI quattro, 2.7 TDI, 3.0 TDI quattro, 3.2 FSI quattro** 09/09 - 125 -195 kW		**48-147231**	siehe Gutachten; ohne elektr. Dämpfkraftregulierung VA: Tieferlegung lt. GA: 20-45 mm; Achslast bis: 1215 kg HA: Tieferlegung lt. GA: 30-40 mm; Achslast bis: 1215 kg
B16 RC	**2.0 TDI, 2.0 TFSI, 2.0 TFSI quattro, 2.7 TDI, 3.0 TDI quattro, 3.2 FSI quattro** 09/09 - 125 -195 kW		**49-151282**	siehe Gutachten; ohne elektr. Dämpfkraftregulierung VA: Tieferlegung lt. GA: 20-45 mm; Achslast bis: 1215 kg HA: Tieferlegung lt. GA: 30-40 mm; Achslast bis: 1215 kg
AUDI A5 Cabriolet (8F)				
B6	**2.0 TDI, 2.0 TFSI, 2.0 TFSI quattro, 2.7 TDI, 3.0 TDI quattro, 3.2 FSI, 3.2 FSI quattro, S5 quattro** 03/09 - 120 -245 kW	**24-145961** VL	**24-145978** HL	ohne elektr. Dämpfkraftregulierung
B8	**2.0 TDI, 2.0 TFSI, 2.0 TFSI quattro, 2.7 TDI, 3.0 TDI quattro, 3.2 FSI, 3.2 FSI quattro, S5 quattro** 03/09 - 120 -245 kW	**24-145985** VL	**24-145992** HL	Sportfahrwerk; ohne elektr. Dämpfkraftregulierung
B16 PSS10	**2.0 TDI, 2.0 TFSI, 2.0 TFSI quattro, 2.7 TDI, 3.0 TDI quattro, 3.2 FSI, 3.2 FSI quattro, S5 quattro** 03/09 - 120 -245 kW		**48-147231**	siehe Gutachten; ohne elektr. Dämpfkraftregulierung VA: Tieferlegung lt. GA: 30-50 mm; Achslast bis: 1215 kg HA: Tieferlegung lt. GA: 30-50 mm; Achslast bis: 1215 kg
B16 RC	**2.0 TDI, 2.0 TFSI, 2.0 TFSI quattro, 2.7 TDI, 3.0 TDI quattro, 3.2 FSI, 3.2 FSI quattro, S5 quattro** 03/09 - 120 -245 kW		**49-151282**	siehe Gutachten; ohne elektr. Dämpfkraftregulierung VA: Tieferlegung lt. GA: 30-50 mm; Achslast bis: 1215 kg HA: Tieferlegung lt. GA: 30-50 mm; Achslast bis: 1215 kg
AUDI A6 (4A, C4)				
B1	**1.8, 1.9 TDI, 2.0, 2.0 16V, 2.3, 2.4, 2.5 TDI, 2.6, 2.8** 08/95 - 10/97 66 -142 kW	**12-117338**	**12-117086**	VA: mit Kugellager HA: ohne Niveauregulierung
B1	**1.8 quattro, 2.0 16V, 2.0 16V quattro, 2.3 quattro, 2.5 TDI quattro, 2.6 quattro, 2.8 quattro** 06/94 - 10/97 92 -142 kW	**12-117338**	**12-117086**	VA: mit Kugellager HA: ohne Stabilisator
B1	**S6 4.2 quattro, S6 Plus quattro, S6 Turbo quattro** 06/94 - 10/97 169 -240 kW	**12-117338**	**12-117086**	VA: mit Kugellager HA: 01/96 ->; ohne Stabilisator
B3	**1.8, 2.0, 2.0 16V, 2.3** 06/94 - 10/97 74 -103 kW	**36-131204**	**36-131006**	

					
AUDI					
AUDI A6 (4A, C4)					
B3	**1.8, 1.9 TDI, 2.0, 2.0 16V, 2.3, 2.4, 2.5 TDI, 2.6, 2.8** 08/95 - 10/97 66 -142 kW	**36-131181**	**36-131013**	Verstärkte Ausführung .
B3	**2.4, 2.6, 2.8** 06/94 - 10/97 102 -142 kW	**36-130764**	**36-131006**	
B3	**1.9 TDI, 2.5 TDI** 06/94 - 10/97 66 -103 kW	**36-133147**	**36-131006**	
B4	**1.8, 1.9 TDI, 2.0, 2.0 16V, 2.3, 2.4, 2.5 TDI, 2.8** 08/95 - 10/97 66 -120 kW	**21-030390** **11-103943** SP	**19-029214**	Standardfahrwerk
B4	**1.8, 1.9 TDI, 2.0, 2.0 16V, 2.3, 2.4, 2.5 TDI, 2.6, 2.8** 08/95 - 10/97 66 -142 kW	**21-030390** **11-103943** SP		Sportfahrwerk
B4	**1.8 quattro, 2.0 16V quattro, 2.3 quattro, 2.5 TDI quattro, 2.6 quattro, 2.8 quattro** 06/94 - 10/97 92 -142 kW	**21-030390** **11-103943** SP		Standardfahrwerk
B4	**2.6, 2.8** 06/94 - 10/97 102 -142 kW	**21-030390** **11-103943** SP	**19-029214**	Standardfahrwerk
B4	**S6 4.2 quattro, S6 Plus quattro, S6 Turbo quattro** 06/94 - 10/97 169 -240 kW	**21-030390** **11-103943** SP		Standardfahrwerk
B6	**1.8, 1.9 TDI, 2.0, 2.0 16V, 2.3, 2.4, 2.5 TDI, 2.6, 2.8** 08/95 - 10/97 66 -142 kW	**34-003701**	**24-015769**	
B6	**1.8 quattro, 2.0 16V quattro, 2.3 quattro, 2.5 TDI quattro, 2.6 quattro, 2.8 quattro, S6 4.2 quattro, S6 Plus quattro, S6 Turbo quattro** 06/94 - 10/97 92 -240 kW	**34-003701**	**24-025935**	Gewindemaß: M10
B6	**1.8 quattro, 2.0 16V quattro, 2.3 quattro, 2.5 TDI quattro, 2.6 quattro, 2.8 quattro, S6 4.2 quattro, S6 Plus quattro, S6 Turbo quattro** 06/94 - 10/97 92 -240 kW	**34-003701**	**24-020657**	Gewindemaß: M12; Sportfahrwerk
B8	**1.8, 1.9 TDI, 2.0, 2.0 16V, 2.3, 2.4, 2.5 TDI, 2.6, 2.8** 08/95 - 10/97 66 -142 kW	**34-003695**	**24-015738**	
B8	**1.8 quattro, 2.0 16V quattro, 2.3 quattro, 2.5 TDI quattro, 2.6 quattro, 2.8 quattro, S6 4.2 quattro, S6 Plus quattro, S6 Turbo quattro** 06/94 - 10/97 92 -240 kW	**34-003695**	**24-020664**	Gewindemaß: M12; Sportfahrwerk
AUDI A6 Avant (4A, C4)					
B1	**1.8, 1.9 TDI, 2.0, 2.0 16V, 2.3, 2.4, 2.5 TDI, 2.6, 2.8** 08/95 - 12/97 66 -142 kW	**12-117338**	**12-117086**	VA: mit Kugellager HA: ohne Niveauregulierung
B1	**1.8 quattro, 2.0 16V quattro, 2.3 quattro, 2.5 TDI quattro, 2.6 quattro, 2.8 quattro** 06/94 - 12/97 92 -142 kW	**12-117338**	**12-117086**	VA: mit Kugellager HA: ohne Stabilisator
B1	**S6 4.2 quattro, S6 Plus quattro, S6 Turbo quattro** 06/94 - 12/97 169 -240 kW	**12-117338**	**12-117086**	VA: mit Kugellager HA: 01/96 ->; ohne Stabilisator
B3	**1.8, 2.0, 2.0 16V, 2.3** 06/94 - 12/97 74 -103 kW	**36-131204**	**36-131020**	

				
AUDI				
AUDI A6 Avant (4A, C4)				
B3	**1.8, 1.9 TDI, 2.0, 2.0 16V, 2.3, 2.4, 2.5 TDI, 2.6, 2.8** 08/95 - 12/97 66 -142 kW	**36-131181**	**36-131129**	Verstärkte Ausführung .
B3	**2.4, 2.6, 2.8** 12/95 - 12/97 102 -142 kW	**36-130764**	**36-131020**	
B3	**1.9 TDI, 2.5 TDI** 06/94 - 12/97 66 -103 kW	**36-133147**	**36-131020**	
B4	**1.8, 1.9 TDI, 2.0, 2.0 16V, 2.3, 2.4, 2.5 TDI, 2.6, 2.8** 08/95 - 12/97 66 -142 kW	**21-030390** **11-103943** SP	**19-029214**	Standardfahrwerk
B4	**1.8, 1.9 TDI, 2.0, 2.0 16V, 2.3, 2.4, 2.5 TDI, 2.6, 2.8** 08/95 - 12/97 66 -142 kW	**21-030390** **11-103943** SP		Sportfahrwerk
B4	**1.8 quattro, 2.0 16V quattro, 2.3 quattro, 2.5 TDI quattro, 2.6 quattro, 2.8 quattro** 06/94 - 12/97 92 -142 kW	**21-030390** **11-103943** SP		Standardfahrwerk
B4	**S6 4.2 quattro, S6 Plus quattro, S6 Turbo quattro** 06/94 - 12/97 169 -240 kW	**21-030390** **11-103943** SP		Standardfahrwerk
B6	**1.8, 1.9 TDI, 2.0, 2.0 16V, 2.3, 2.4, 2.5 TDI, 2.6, 2.8** 08/95 - 12/97 66 -142 kW	**34-003701**	**24-015769**	
B6	**1.8 quattro, 2.0 16V quattro, 2.3 quattro, 2.5 TDI quattro, 2.6 quattro, 2.8 quattro, S6 4.2 quattro, S6 Plus quattro, S6 Turbo quattro** 06/94 - 12/97 92 -240 kW	**34-003701**	**24-025935**	Gewindemaß: M10
B6	**1.8 quattro, 2.0 16V quattro, 2.3 quattro, 2.5 TDI quattro, 2.6 quattro, 2.8 quattro, S6 4.2 quattro, S6 Plus quattro, S6 Turbo quattro** 06/94 - 12/97 92 -240 kW	**34-003701**	**24-020657**	Gewindemaß: M12; Sportfahrwerk
B8	**1.8, 1.9 TDI, 2.0, 2.0 16V, 2.3, 2.4, 2.5 TDI, 2.6, 2.8** 08/95 - 12/97 66 -142 kW	**34-003695**	**24-015738**	
B8	**1.8 quattro, 2.0 16V quattro, 2.3 quattro, 2.5 TDI quattro, 2.6 quattro, 2.8 quattro, S6 4.2 quattro, S6 Plus quattro, S6 Turbo quattro** 06/94 - 12/97 92 -240 kW	**34-003695**	**24-020664**	Gewindemaß: M12; Sportfahrwerk
AUDI A6 (4B, C5)				
B1	**1.8, 1.8 T, 1.8 T quattro, 1.9 TDI, 2.0, 2.4, 2.4 quattro, 2.5 TDI, 2.5 TDI quattro, 2.7 quattro, 2.7 T, 2.7 T quattro, 2.8, 2.8 quattro, 3.0, 3.0 quattro, 3.7, 3.7 quattro, 4.2 quattro** 02/97 - 01/05 81 -220 kW	**12-117642**		VA: ohne Kugellager
B3	**1.8, 1.8 T, 2.0** 01/97 - 01/05 85 -132 kW	**37-131302**	**38-131097**	Standardfahrwerk
B3	**1.8, 1.8 T, 1.9 TDI, 2.0, 2.4, 2.5 TDI, 2.7 T, 2.8, 3.0** 02/97 - 01/05 81 -169 kW	**37-131449**	**38-131349**	Verstärkte Ausführung .
B3	**1.8, 1.8 T** 08/01 - CH-Nr. 85 -110 kW	**37-131395**	**38-131097**	-> CH.Nr.: 4B-W-100000; Standardfahrwerk

				
AUDI				
AUDI A6 (4B, C5)				
B3	**1.8 T quattro** 02/97 - 07/01 110 -132 kW	**37-131302**	**36-133048**	Standardfahrwerk
B3	**1.8 T quattro** 08/01 - 01/05 110 -132 kW	**37-131395**	**36-133048**	Standardfahrwerk
B3	**1.8 T quattro** 02/97 - 01/05 110 -132 kW	**37-131449**	**36-131167**	Verstärkte Ausführung .
B3	**2.4, 2.7 T, 2.8** 02/97 - 01/05 100 -169 kW	**37-131395**	**38-131158**	Standardfahrwerk
B3	**2.4 quattro, 2.5 TDI quattro, 2.7 quattro, 2.7 T quattro, 2.8 quattro, 2.8 24V, 3.0 quattro** 05/97 - CH-Nr. 110 -195 kW	**37-131395**	**36-131167**	-> CH.Nr.: 4B-W-100000; Standardfahrwerk
B3	**2.4 quattro, 2.5 TDI quattro, 2.7 T quattro, 2.8 quattro, 3.0 quattro, 4.2 quattro** 02/97 - 01/05 110 -220 kW	**37-131449**		Verstärkte Ausführung .
B3	**1.9 TDI** 04/97 - 01/05 81 -85 kW	**37-131302**	**38-131097**	Standardfahrwerk
B3	**1.9 TDI, 2.4, 2.5 TDI, 3.0** 02/00 - 01/05 96 -162 kW	**37-131395**	**38-131158**	Standardfahrwerk
B3	**2.5 TDI** 08/01 - 01/05 114 kW	**37-131388**	**38-131158**	Standardfahrwerk
B3	**2.5 TDI** 08/01 - 01/05 114 kW	**37-131449**		Verstärkte Ausführung .
B3	**2.5 TDI quattro, 4.2 quattro** 08/01 - CH-Nr. 132 -220 kW	**37-131388**	**36-131167**	-> CH.Nr.: 4B-W-100000; Standardfahrwerk
B4	**1.8, 1.8 T, 1.9 TDI, 2.4, 2.5 TDI, 2.7 T, 2.8** 02/97 - CH-Nr. 81 -169 kW	**19-031163** HA	**19-029443** VO **11-149835** SP	-> CH.Nr.: 4B-Y-200 000; Standardfahrwerk
B4	**1.8, 1.8 T, 1.9 TDI, 2.4, 2.5 TDI, 2.7 T, 2.8** 02/97 - CH-Nr. 81 -169 kW	**19-045771** HA	**19-140049** VO **11-149835** SP	-> CH.Nr.: 4B-Y-200 000; Sportfahrwerk
B4	**1.8, 1.8 T, 1.9 TDI, 2.0, 2.4, 2.5 TDI, 2.7 T, 2.8, 3.0** 01/01 - 01/05 85 -169 kW	**19-119939** HA	**19-029443** VO **11-149835** SP	CH.Nr.: 4B-1-000 001 ->; Standardfahrwerk
B4	**1.8, 1.8 T, 1.9 TDI, 2.0, 2.4, 2.5 TDI, 2.7 T, 2.8, 3.0** 01/01 - 01/05 85 -169 kW	**19-119939** HA	**19-140049** VO **11-149835** SP	CH.Nr.: 4B-1-000 001 ->; Sportfahrwerk
B4	**1.8 T quattro, 2.4 quattro, 2.5 TDI quattro, 2.8 quattro** 02/97 - 12/00 110 -142 kW	**19-031163** HA	**i.V.** VO	-> CH.Nr.: 4B-Y-200 000; Standardfahrwerk
B4	**1.8 T quattro, 2.4 quattro, 2.5 TDI quattro, 2.8 quattro** 02/97 - 12/00 110 -142 kW	**19-045771** HA	**i.V.** VO	-> CH.Nr.: 4B-Y-200 000; Sportfahrwerk
B4	**1.8 T quattro, 2.4 quattro, 2.5 TDI quattro, 2.7 quattro, 2.7 T quattro, 2.8 quattro, 3.0 quattro, 3.7 quattro** 01/01 - 01/05 110 -195 kW	**19-119939** HA		CH.Nr.: 4B-1- 000 001 ->
B6	**1.8, 1.8 T, 1.9 TDI, 2.4, 2.5 TDI, 2.7 T, 2.8, 3.7** 02/97 - 12/00 81 -191 kW	**24-020794** HA	**24-025324** VO	-> CH.Nr.: 4B-Y-200000; ohne Niveauregulierung VA: Serienfederteller muß benutzt werden
B6	**1.8, 1.8 T, 1.9 TDI, 2.0, 2.4, 2.5 TDI, 2.7 T, 2.8, 3.0, 3.7** 01/01 - 01/05 85 -191 kW	**24-065085** HA	**24-065429** VO	CH.Nr.: 4B- 1- 000 001 ->; ohne Niveauregulierung VA: Serienfederteller muß benutzt werden

				
AUDI				
AUDI A6 (4B, C5)				
B6	**1.8 T quattro, 2.4 quattro, 2.5 TDI quattro, 2.7 T quattro, 2.8 quattro, 3.7 quattro, 4.2 quattro** 12/98 - 12/00 110 -220 kW	**24-020794** HA	**24-065092** VA	CH.Nr.: 4B-W-070 001-> 4B-Y-200 000 VA: Serienfederteller muß benutzt werden
B6	**1.8 T quattro, 2.4 quattro, 2.5 TDI quattro, 2.7 quattro, 2.7 T quattro, 2.8 quattro, 3.0 quattro, 3.7 quattro, 4.2 quattro, S6 quattro** 01/01 - 01/05 110 -250 kW	**24-065085** HA	**24-065092** VA	CH.Nr.: 4B- 1- 000 001 -> VA: Serienfederteller muß benutzt werden
B8	**1.8, 1.8 T, 1.9 TDI, 2.4, 2.5 TDI, 2.7 T, 2.8, 3.7** 02/97 - 12/00 81 -191 kW	**24-020817** HA	**24-025331** VA **11-101390** SP	-> CH.Nr.: 4B-Y-200000; ohne Niveauregulierung VA: Serienfederteller muß benutzt werden
B8	**1.8, 1.8 T, 1.9 TDI, 2.0, 2.4, 2.5 TDI, 2.7 T, 2.8, 3.0, 3.7** 01/01 - 01/05 85 -191 kW	**24-065108** HA	**24-065436** VA	CH.Nr.: 4B- 1- 000 001 ->; ohne Niveauregulierung VA: Serienfederteller muß benutzt werden
B8	**1.8 T quattro, 2.4 quattro, 2.5 TDI quattro, 2.7 T quattro, 2.8 quattro, 3.7 quattro, 4.2 quattro, S6 quattro** 12/98 - 12/00 110 -250 kW	**24-020817** HA	**24-065115** VA	CH.Nr.: 4B-W-070 001-> 4B-Y-200 000 VA: Serienfederteller muß benutzt werden
B8	**1.8 T quattro, 2.4 quattro, 2.5 TDI quattro, 2.7 quattro, 2.7 T quattro, 2.8 quattro, 3.0 quattro, 3.7 quattro, 4.2 quattro, S6 quattro** 01/01 - 01/05 110 -250 kW	**24-065108** HA	**24-065115** VA	CH.Nr.: 4B- 1- 000 001 -> VA: Serienfederteller muß benutzt werden
B14	**1.8, 1.8 T, 1.9 TDI, 2.0, 2.4, 2.5 TDI, 2.7 T, 2.8, 3.0, 3.7** 02/97 - 01/05 81 -191 kW	**47-124806**		siehe Gutachten; ohne Niveauregulierung VA: Tieferlegung lt. GA: 35-55 mm; Achslast bis: 1205 kg HA: Tieferlegung lt. GA: 35-55 mm; Achslast bis: 1130 kg
B14	**1.8 T quattro, 2.4 quattro, 2.5 TDI quattro, 2.7 quattro, 2.7 T quattro, 2.8 quattro, 3.0 quattro, 3.7 quattro, 4.2 quattro, S6 quattro** 02/97 - 01/05 110 -250 kW	**47-086937**		siehe Gutachten VA: Tieferlegung lt. GA: 25-45 mm; Achslast bis: 1260 kg HA: Tieferlegung lt. GA: 20-40 mm; Achslast bis: 1200 kg
B14	**RS6** 07/02 - 01/05 331 kW	**47-086937**		siehe Gutachten; DRC muss fachgerecht stillgelegt werden VA: Tieferlegung lt. GA: 25-45 mm; Achslast bis: 1260 kg HA: Tieferlegung lt. GA: 20-40 mm; Achslast bis: 1200 kg
B16 PSS9	**1.8, 1.8 T, 1.9 TDI, 2.0, 2.4, 2.5 TDI, 2.7 T, 2.8, 3.0, 3.7** 02/97 - 01/05 81 -191 kW	**48-088749**		siehe Gutachten; ohne Niveauregulierung VA: Tieferlegung lt. GA: 35-55 mm; Achslast bis: 1205 kg HA: Tieferlegung lt. GA: 35-55 mm; Achslast bis: 1130 kg
B16 PSS9	**1.8 T quattro, 2.4 quattro, 2.5 TDI quattro, 2.7 quattro, 2.7 T quattro, 2.8 quattro, 3.0 quattro, 3.7 quattro, 4.2 quattro, S6 quattro** 02/97 - 01/05 110 -250 kW	**48-088688**		siehe Gutachten VA: Tieferlegung lt. GA: 25-45 mm; Achslast bis: 1260 kg HA: Tieferlegung lt. GA: 10-40 mm; Achslast bis: 1200 kg
B16 PSS9	**RS6** 07/02 - 01/05 331 kW	**48-088688**		siehe Gutachten; DRC muss fachgerecht stillgelegt werden VA: Tieferlegung lt. GA: 25-45 mm; Achslast bis: 1260 kg HA: Tieferlegung lt. GA: 20-40 mm; Achslast bis: 1200 kg
AUDI A6 Avant (4B, C5)				
B1	**1.8, 1.8 T, 1.8 T quattro, 1.9 TDI, 2.0, 2.4, 2.4 quattro, 2.5 TDI, 2.5 TDI quattro, 2.7 T, 2.7 T quattro, 2.8, 2.8 quattro, 3.0, 3.0 quattro, 3.7, 3.7 quattro, 4.2 quattro** 12/97 - 01/05 81 -220 kW	**12-117642**		VA: ohne Kugellager
B3	**1.8, 1.8 T** 12/97 - 01/05 85 -132 kW	**37-131302**	**36-131280**	Standardfahrwerk
B3	**1.8, 1.8 T, 1.9 TDI, 2.0, 2.4, 2.5 TDI, 2.7 T, 2.8, 3.0, 3.7** 08/01 - 01/05 85 -191 kW	**37-131449**		Verstärkte Ausführung .

				
AUDI				
AUDI A6 Avant (4B, C5)				
B3	**1.8 T quattro** 12/97 - 07/01 110 -132 kW	**37-131302**	**36-131167**	Standardfahrwerk
B3	**1.8 T quattro, 2.4 quattro, 2.5 TDI quattro, 2.7 T quattro, 2.8 quattro, 3.0 quattro** 08/01 - 01/05 110 -184 kW	**37-131449**		Verstärkte Ausführung .
B3	**1.8 T quattro** 08/01 - CH-Nr. 110 -132 kW	**37-131395**	**36-131167**	-> CH.Nr.: 4B-W-100000; Standardfahrwerk
B3	**2.4, 2.7 T, 2.8** 12/97 - 01/05 100 -169 kW	**37-131395**	**36-131280**	Standardfahrwerk
B3	**2.4 quattro, 2.5 TDI quattro, 2.7 T quattro, 2.8 quattro, 3.0 quattro** 12/97 - CH-Nr. 110 -184 kW	**37-131395**	**36-131167**	-> CH.Nr.: 4B-W-100000; Standardfahrwerk
B3	**4.2 quattro** 11/98 - CH-Nr. 220 kW	**37-131449**		-> CH.Nr.: 4B-W-100000; Standardfahrwerk HA: mit Luftfederung
B3	**1.9 TDI, 2.0, 2.4, 3.0** 02/98 - 01/05 81 -162 kW	**37-131302**	**36-131280**	Standardfahrwerk
B3	**2.5 TDI** 12/97 - 01/05 110 kW	**37-131395**	**36-131280**	Standardfahrwerk
B3	**2.5 TDI** 02/00 - 01/05 132 kW	**37-131388**	**36-131280**	Standardfahrwerk
B4	**1.8, 1.8 T, 1.9 TDI, 2.4, 2.5 TDI, 2.8** 12/97 - 12/00 81 -142 kW	**19-031163** VA	**19-029443** HA **11-149835** SP	-> CH.Nr.: 4B-Y-200 000; Standardfahrwerk
B4	**1.8, 1.8 T, 1.9 TDI, 2.4, 2.5 TDI, 2.8** 12/97 - 12/00 81 -142 kW	**19-045771** VA	**19-140049** HA **11-149835** SP	-> CH.Nr.: 4B-Y-200 000; Sportfahrwerk
B4	**1.8, 1.8 T, 1.9 TDI, 2.0, 2.4, 2.5 TDI, 2.7 T, 2.8, 3.0** 01/01 - 01/05 81 -169 kW	**19-119939** VA	**19-029443** HA **11-149835** SP	CH.Nr.: 4B-1-000 001 ->; ohne Niveauregulierung; Standardfahrwerk
B4	**1.8, 1.8 T, 1.9 TDI, 2.0, 2.4, 2.5 TDI, 2.7 T, 2.8, 3.0** 01/01 - 01/05 81 -169 kW	**19-119939** VA	**19-140049** HA **11-149835** SP	CH.Nr.: 4B-1-000 001 ->; ohne Niveauregulierung; Sportfahrwerk
B4	**1.8 T quattro, 2.4 quattro, 2.5 TDI quattro, 2.7 T quattro, 2.8 quattro** 12/97 - 12/00 110 -169 kW	**19-031163** VA	**i.V.** HA	-> CH.Nr.: 4B-Y-200 000; Standardfahrwerk
B4	**1.8 T quattro, 2.4 quattro, 2.5 TDI quattro, 2.7 T quattro, 2.8 quattro** 12/97 - 12/00 110 -169 kW	**19-045771** VA	**i.V.** HA	-> CH.Nr.: 4B-Y-200 000; Sportfahrwerk
B4	**1.8 T quattro, 2.4 quattro, 2.5 TDI quattro, 2.7 T quattro, 2.8 quattro, 3.0 quattro, 3.7 quattro** 01/01 - 01/05 110 -191 kW	**19-119939** VA		CH.Nr.: 4B-1- 000 001 ->; ohne Niveauregulierung
B6	**1.8, 1.8 T, 1.9 TDI, 2.0, 2.4, 2.5 TDI, 2.7 T, 2.8, 3.0, 3.7** 01/01 - 01/05 81 -191 kW	**24-065085** VA	**24-065443** HA	CH.Nr.: 4B- 1- 000 001 ->; ohne Niveauregulierung VA: Serienfederteller muß benutzt werden
B6	**1.8, 1.8 T, 1.9 TDI, 2.4, 2.5 TDI, 2.7 T, 2.8** 12/97 - 12/00 81 -169 kW	**24-020794** VA	**24-026994** HA	-> CH.Nr.: 4B-Y-200 000; ohne Niveauregulierung VA: Serienfederteller muß benutzt werden
B6	**1.8 T quattro, 2.4 quattro, 2.5 TDI quattro, 2.7 T quattro, 2.8 quattro** 12/98 - 12/00 110 -169 kW	**24-020794** VA	**24-065092** HA	CH.Nr.: 4B-W-070 001-> 4B-Y-200 000 VA: Serienfederteller muß benutzt werden
B6	**1.8 T quattro, 2.4 quattro, 2.5 TDI quattro, 2.7 T quattro, 2.8 quattro, 3.0 quattro, 3.7 quattro, 4.2 quattro** 01/01 - 01/05 110 -220 kW	**24-065085** VA	**24-065092** HA	CH.Nr.: 4B-1-000001 ->; ohne Niveauregulierung; ohne Sportfahrwerk VA: Serienfederteller muß benutzt werden

				
AUDI				
AUDI A6 Avant (4B, C5)				
B8	**1.8, 1.8 T, 1.9 TDI, 2.0, 2.4, 2.5 TDI, 2.7 T, 2.8, 3.0, 3.7** 01/01 - 01/05 81 -191 kW	**24-065108** HA	**24-065450** VO	CH.Nr.: 4B- 1- 000 001 ->; ohne Niveauregulierung VA: Serienfederteller muß benutzt werden
B8	**1.8, 1.8 T, 1.9 TDI, 2.4, 2.5 TDI, 2.7 T, 2.8** 12/97 - 12/00 81 -169 kW	**24-020817** HA	**24-027007** VO **11-103462** SP	-> CH.Nr.: 4B-Y-200 000; ohne Niveauregulierung VA: Serienfederteller muß benutzt werden
B8	**1.8 T quattro, 2.4 quattro, 2.5 TDI quattro, 2.7 T quattro, 2.8 quattro, 3.7 quattro, 4.2 quattro, S6 quattro** 12/98 - 12/00 110 -250 kW	**24-020817** HA	**24-065115** VO	CH.Nr.: 4B-W-070 001-> 4B-Y-200 000; ohne Niveauregulierung VA: Serienfederteller muß benutzt werden
B8	**1.8 T quattro, 2.4 quattro, 2.5 TDI quattro, 2.7 T quattro, 2.8 quattro, 3.0 quattro, 3.7 quattro, 4.2 quattro, S6 quattro** 01/01 - 01/05 110 -250 kW	**24-065108** HA	**24-065115** VO	CH.Nr.: 4B-1-000001 ->; ohne Niveauregulierung; Sportfahrwerk VA: Serienfederteller muß benutzt werden
B14	**1.8, 1.8 T, 1.9 TDI, 2.0, 2.4, 2.5 TDI, 2.7 T, 2.8, 3.0, 3.7** 12/97 - 01/05 81 -191 kW	**47-124806**		siehe Gutachten; ohne Niveauregulierung VA: Tieferlegung lt. GA: 35-55 mm; Achslast bis: 1205 kg HA: Tieferlegung lt. GA: 35-55 mm; Achslast bis: 1130 kg
B14	**1.8 T quattro, 2.4 quattro, 2.5 TDI quattro, 2.7 T quattro, 2.8 quattro, 3.0 quattro, 3.7 quattro, 4.2 quattro, S6 quattro** 12/97 - 01/05 110 -250 kW	**47-086937**		siehe Gutachten; ohne Niveauregulierung VA: Tieferlegung lt. GA: 25-45 mm; Achslast bis: 1260 kg HA: Tieferlegung lt. GA: 20-40 mm; Achslast bis: 1200 kg
B14	**RS6, RS6 plus** 07/02 - 01/05 331 -353 kW	**47-086937**		siehe Gutachten; ohne Niveauregulierung; DRC muss fachgerecht stillgelegt werden VA: Tieferlegung lt. GA: 45 mm; Achslast bis: 1260 kg HA: Tieferlegung lt. GA: 40 mm; Achslast bis: 1200 kg
B16 PSS9	**1.8, 1.8 T, 1.9 TDI, 2.0, 2.4, 2.5 TDI, 2.7 T, 2.8, 3.0, 3.7** 12/97 - 01/05 81 -191 kW	**48-088749**		siehe Gutachten; ohne Niveauregulierung VA: Tieferlegung lt. GA: 35-55 mm; Achslast bis: 1205 kg HA: Tieferlegung lt. GA: 35-55 mm; Achslast bis: 1130 kg
B16 PSS9	**1.8 T quattro, 2.4 quattro, 2.5 TDI quattro, 2.7 T quattro, 2.8 quattro, 3.0 quattro, 3.7 quattro, 4.2 quattro, S6 quattro** 12/97 - 01/05 110 -250 kW	**48-088688**		siehe Gutachten; ohne Niveauregulierung; ohne Sportfahrwerk VA: Tieferlegung lt. GA: 45 mm; Achslast bis: 1260 kg HA: Tieferlegung lt. GA: 40 mm; Achslast bis: 1200 kg
B16 PSS9	**RS6, RS6 plus** 07/02 - 01/05 331 -353 kW	**48-088688**		siehe Gutachten; ohne Niveauregulierung; DRC muss fachgerecht stillgelegt werden VA: Tieferlegung lt. GA: 45 mm; Achslast bis: 1260 kg HA: Tieferlegung lt. GA: 40 mm; Achslast bis: 1200 kg
AUDI A6 (4F2)				
B4	**2.0 TDI, 2.0 TFSI, 2.4, 2.4 quattro, 2.7 TDI, 2.7 TDI quattro, 2.8 FSI, 2.8 FSI quattro, 3.0, 3.0 quattro, 3.0 TDi PF, 3.0 TDI quattro, 3.2 FSI, 3.2 FSI quattro, 4.2 quattro, 4.2 FSI quattro** 05/04 - 89 -257 kW	**19-139951** HA	**19-139968** VO	ohne Luftfederung; ohne Niveauregulierung
B6	**2.0 TDI, 2.0 TFSI, 2.4, 2.4 quattro, 2.7 TDI, 2.7 TDI quattro, 2.8 FSI, 2.8 FSI quattro, 3.0, 3.0 quattro, 3.0 TDi PF, 3.0 TDI quattro, 3.2 FSI, 3.2 FSI quattro, 4.2 quattro, 4.2 FSI quattro** 05/04 - 89 -257 kW	**35-116288** HA	**24-116299** VO	ohne Luftfederung; ohne Niveauregulierung
B8	**2.0 TDI, 2.0 TFSI, 2.4, 2.4 quattro, 2.7 TDI, 2.7 TDI quattro, 2.8 FSI, 2.8 FSI quattro, 3.0, 3.0 quattro, 3.0 TDi PF, 3.0 TDI quattro, 3.0 TFSI quattro, 3.2 FSI, 3.2 FSI quattro, 4.2 quattro, 4.2 FSI quattro, S6 quattro** 05/04 - 89 -320 kW	**35-116301** HA	**24-116312** VO	ohne Luftfederung; ohne Niveauregulierung

			

AUDI

AUDI A6 (4F2)

B14	**2.0 TDI, 2.0 TFSI, 2.4, 2.4 quattro, 2.7 TDI, 2.7 TDI quattro, 2.8 FSI, 2.8 FSI quattro, 3.0, 3.0 quattro, 3.0 TDi PF, 3.0 TDI quattro, 3.0 TFSI quattro, 3.2 FSI, 3.2 FSI quattro, 4.2 quattro, 4.2 FSI quattro, S6 quattro** 05/04 - 89 -320 kW	**47-116573**		siehe Gutachten; ohne Luftfederung; ohne Niveauregulierung VA: Tieferlegung lt. GA: 40-60 mm; Achslast bis: 1305 kg HA: Tieferlegung lt. GA: 40-60 mm; Achslast bis: 1300 kg
B16 PSS9	**2.0 TDI, 2.0 TFSI, 2.4, 2.4 quattro, 2.7 TDI, 2.7 TDI quattro, 2.8 FSI, 2.8 FSI quattro, 3.0, 3.0 quattro, 3.0 TDi PF, 3.0 TDI quattro, 3.2 FSI, 3.2 FSI quattro, 4.2 quattro, 4.2 FSI quattro, S6 quattro** 05/04 - 89 -320 kW	**48-116541**		siehe Gutachten; ohne Luftfederung; ohne Niveauregulierung VA: Tieferlegung lt. GA: 40-60 mm; Achslast bis: 1305 kg HA: Tieferlegung lt. GA: 40-60 mm; Achslast bis: 1300 kg

AUDI A6 Avant (4F5)

B4	**2.0 TDI, 2.0 TFSI, 2.4, 2.7 TDI, 2.8 FSI, 3.0 TDi PF, 3.2 FSI** 03/05 - 10/08 89 -188 kW	**19-139951**	**19-139968**	ohne Luftfederung; ohne Niveauregulierung
B6	**2.0 TDI, 2.0 TFSI, 2.4, 2.4 quattro, 2.7 TDI, 2.7 TDI quattro, 2.8 FSI, 2.8 FSI quattro, 3.0 quattro, 3.0 TDi PF, 3.0 TDI quattro, 3.2 FSI, 3.2 FSI quattro, 4.2 quattro, 4.2 FSI quattro** 03/05 - 89 -257 kW	**35-116288**	**24-116299**	ohne Luftfederung; ohne Niveauregulierung
B8	**2.0 TDI, 2.0 TFSI, 2.4, 2.4 quattro, 2.7 TDI, 2.7 TDI quattro, 2.8 FSI, 2.8 FSI quattro, 3.0 quattro, 3.0 TDi PF, 3.0 TDI quattro, 3.2 FSI, 3.2 FSI quattro, 4.2 quattro, 4.2 FSI quattro, S6 quattro** 03/05 - 89 -320 kW	**35-116301**	**24-116312**	ohne Luftfederung; ohne Niveauregulierung
B14	**2.0 TDI, 2.0 TFSI, 2.4, 2.4 quattro, 2.7 TDI, 2.7 TDI quattro, 2.8 FSI, 2.8 FSI quattro, 3.0 quattro, 3.0 TDi PF, 3.0 TDI quattro, 3.2 FSI, 3.2 FSI quattro, 4.2 quattro, 4.2 FSI quattro, S6 quattro** 03/05 - 89 -320 kW	**47-116573**		siehe Gutachten; ohne Luftfederung; ohne Niveauregulierung VA: Tieferlegung lt. GA: 40-60 mm; Achslast bis: 1305 kg HA: Tieferlegung lt. GA: 40-60 mm; Achslast bis: 1300 kg
B16 PSS9	**2.0 TDI, 2.0 TFSI, 2.4, 2.4 quattro, 2.7 TDI, 2.7 TDI quattro, 2.8 FSI, 2.8 FSI quattro, 3.0 quattro, 3.0 TDi PF, 3.0 TDI quattro, 3.2 FSI, 3.2 FSI quattro, 4.2 quattro, 4.2 FSI quattro, S6 quattro** 03/05 - 89 -320 kW	**48-116541**		siehe Gutachten; ohne Luftfederung; ohne Niveauregulierung VA: Tieferlegung lt. GA: 40-60 mm; Achslast bis: 1305 kg HA: Tieferlegung lt. GA: 40-60 mm; Achslast bis: 1300 kg

AUDI A6 Allroad (4FH)

B4	**2.7 TDI quattro, 3.0 TDI quattro, 3.0 TFSI quattro, 3.2 FSI quattro, 4.2 FSI quattro** 05/06 - 120 -257 kW	**19-139951**	**19-139968**	ohne Luftfederung; ohne Niveauregulierung

AUDI V8 (44_, 4C_)

B1	**3.6 quattro, 4.2 quattro** 10/91 - 02/94 180 -206 kW	**12-117338**	**12-117086**	VA: mit Kugellager
B4	**3.6 quattro, 4.2 quattro** 10/91 - 02/94 180 -206 kW	**21-030390** **11-103943** SP		
B6	**3.6 quattro, 4.2 quattro** 10/91 - 02/94 180 -206 kW	**34-003701**	**24-020657**	ohne Niveauregulierung

				
AUDI				
AUDI V8 (44_, 4C_)				
B8	**3.6 quattro, 4.2 quattro** 10/91 - 02/94 180 -206 kW	**34-003695**	**24-020664**	ohne Niveauregulierung
AUDI A8 (4D2, 4D8)				
B1	**2.5 TDI, 2.5 TDI quattro, 2.8, 2.8 quattro, 3.3 TDI quattro, 3.7, 3.7 quattro, 4.2 quattro, 6.0 W12 quattro** 03/94 - 09/02 110 -309 kW	**12-117642**		VA: ohne Kugellager
B3	**3.7, 3.7 quattro, 4.2 quattro** 03/94 - 09/02 169 -228 kW	**36-160389**	**36-160402**	Standardfahrwerk
B3	**3.7, 3.7 quattro, 4.2 quattro** 03/94 - 09/02 169 -228 kW		**36-160396**	Verstärkte Ausführung .
B6	**2.5 TDI, 2.5 TDI quattro, 2.8, 2.8 quattro, 3.7, 3.7 quattro, 4.2 quattro, S 8 quattro** 07/96 - 04/00 110 -265 kW	**24-026093**	**24-026161**	-> CH.Nr.: 4D-Y-020000; ohne Niveauregulierung
B6	**2.5 TDI, 2.5 TDI quattro, 2.8, 2.8 quattro, 3.3 TDI quattro, 3.7, 3.7 quattro, 4.2 quattro, 6.0 W12 quattro, S 8 quattro** 05/00 - 09/02 132 -309 kW	**24-066785**	**24-026161**	CH.Nr.: 4D-1-000 001 ->; ohne Niveauregulierung
AUDI Q5 (8R)				
B6	**2.0 TDI, 2.0 TFSI, 3.0 TDI, 3.2 FSI** 11/08 - 100 -199 kW	**24-145961**	**24-145978**	
B8	**2.0 TDI, 2.0 TFSI, 3.0 TDI, 3.2 FSI** 11/08 - 100 -199 kW	**24-145985**	**24-145992**	
AUDI R8				
B16 CSC	**4.2 quattro, 5.2 quattro** 04/07 - 309 -381 kW	**48-153690**		siehe Gutachten VA: Tieferlegung lt. GA: 10-25 mm; Achslast bis: 940 kg HA: Tieferlegung lt. GA: 20-35 mm; Achslast bis: 1095 kg
AUDI TT (8N3)				
B4	**1.8 T** 10/98 - 06/06 110 -140 kW	**22-145550**	**19-145563**	Standardfahrwerk
B4	**1.8 T quattro, 3.2 VR6 quattro** 10/98 - 06/06 132 -184 kW	**22-145550**	**19-145570**	Standardfahrwerk
B6	**1.8 T** 10/98 - 06/06 110 -140 kW	**35-046370**	**24-060325**	
B6	**1.8 T quattro, 3.2 VR6 quattro** 10/98 - 06/06 132 -184 kW	**35-046370**	**24-060349**	
B8	**1.8 T** 10/98 - 06/06 110 -140 kW	**35-046387**	**24-060332**	
B8	**1.8 T quattro, 3.2 VR6 quattro** 10/98 - 06/06 132 -184 kW	**35-046387**	**24-060356**	
B14	**1.8 T** 10/98 - 06/06 110 -140 kW	**47-080478**		siehe Gutachten VA: Tieferlegung lt. GA: 30-50 mm; Achslast bis: 1040 kg HA: Tieferlegung lt. GA: 30-50 mm; Achslast bis: 825 kg
B14	**1.8 T quattro, 3.2 VR6 quattro** 10/98 - 06/06 132 -184 kW	**47-080416**		siehe Gutachten VA: Tieferlegung lt. GA: 30-50 mm; Achslast bis: 1110 kg HA: Tieferlegung lt. GA: 30-50 mm; Achslast bis: 920 kg
B16 PSS9	**1.8 T** 10/98 - 06/06 110 -140 kW	**48-080484**		siehe Gutachten VA: Tieferlegung lt. GA: 30-50 mm; Achslast bis: 1040 kg HA: Tieferlegung lt. GA: 30-50 mm; Achslast bis: 825 kg

			
AUDI			
AUDI TT (8N3)			
B16 PSS9 **1.8 T quattro, 3.2 VR6 quattro** 10/98 - 06/06 132 -184 kW	**48-080422**		siehe Gutachten VA: max. Last: 1110 kg; Tieferlegung lt. GA: 30-50 mm HA: max. Last: 920 kg; Tieferlegung lt. GA: 30-50 mm
AUDI TT Roadster (8N9)			
B4 **1.8 T** 10/99 - 06/06 110 -140 kW	**22-145550**	**19-145563**	Standardfahrwerk
B4 **1.8 T quattro, 3.2 VR6 quattro** 10/99 - 06/06 132 -184 kW	**22-145550**	**19-145570**	Standardfahrwerk
B6 **1.8 T** 10/99 - 06/06 110 -140 kW	**35-046370**	**24-060325**	
B6 **1.8 T quattro, 3.2 VR6 quattro** 10/99 - 06/06 132 -184 kW	**35-046370**	**24-060349**	
B8 **1.8 T** 10/99 - 06/06 110 -140 kW	**35-046387**	**24-060332**	
B8 **1.8 T quattro, 3.2 VR6 quattro** 10/99 - 06/06 132 -184 kW	**35-046387**	**24-060356**	
B14 **1.8 T** 10/99 - 06/06 110 -140 kW	**47-080478**		siehe Gutachten VA: Tieferlegung lt. GA: 30-50 mm; Achslast bis: 1040 kg HA: Tieferlegung lt. GA: 30-50 mm; Achslast bis: 825 kg
B14 **1.8 T quattro, 3.2 VR6 quattro** 10/99 - 06/06 132 -184 kW	**47-080416**		siehe Gutachten VA: Tieferlegung lt. GA: 30-50 mm; Achslast bis: 1110 kg HA: Tieferlegung lt. GA: 30-50 mm; Achslast bis: 920 kg
B16 PSS9 **1.8 T** 10/99 - 06/06 110 -140 kW	**48-080484**		siehe Gutachten VA: Tieferlegung lt. GA: 30-50 mm; Achslast bis: 1040 kg HA: Tieferlegung lt. GA: 30-50 mm; Achslast bis: 825 kg
B16 PSS9 **1.8 T quattro, 3.2 VR6 quattro** 10/99 - 06/06 132 -184 kW	**48-080422**		siehe Gutachten VA: Tieferlegung lt. GA: 30-50 mm; Achslast bis: 1110 kg HA: Tieferlegung lt. GA: 30-50 mm; Achslast bis: 920 kg
AUDI TT (8J3)			
B4 **1.8 TFSI, 2.0 quattro, 2.0 TDI quattro, 2.0 TFSI, 2.0 TFSI quattro** 10/06 - 118 -200 kW	**22-170071**	**19-170084**	Standardfahrwerk; ohne Sportfahrwerk
B6 **1.8 TFSI, 2.0 quattro, 2.0 TDI quattro, 2.0 TFSI, 2.0 TFSI quattro, 3.2 V6 quattro** 02/07 - 118 -200 kW	**35-136811**	**24-136822**	ohne Magnetic Ride
B8 **1.8 TFSI, 2.0 quattro, 2.0 TDI quattro, 2.0 TFSI, 2.0 TFSI quattro, 2.5 TFSI quattro, 3.2 V6 quattro, 2.0 TFSI quattro, 2.5 TFSI quattro, 3.2 V6 quattro** 02/07 - 118 -250 kW	**35-136835**	**24-136846**	ohne Magnetic Ride
B14 **1.8 TFSI, 2.0 quattro, 2.0 TDI quattro, 2.0 TFSI, 2.0 TFSI quattro, 2.5 TFSI quattro, 3.2 V6 quattro** 10/06 - 118 -250 kW	**47-138896**		siehe Gutachten; ohne Magnetic Ride VA: Tieferlegung lt. GA: 20-40 mm; Achslast bis: 1040 kg HA: Tieferlegung lt. GA: 20-40 mm; Achslast bis: 885 kg
B16 PSS10 **1.8 TFSI, 2.0 quattro, 2.0 TDI quattro, 2.0 TFSI, 2.0 TFSI quattro, 2.5 TFSI quattro, 3.2 V6 quattro** 10/06 - 118 -250 kW	**48-138864**		siehe Gutachten; ohne Magnetic Ride VA: Tieferlegung lt. GA: 20-40 mm; Achslast bis: 1040 kg HA: Tieferlegung lt. GA: 20-40 mm; Achslast bis: 885 kg
AUDI TT Roadster (8J9)			
B4 **1.8 TFSI, 2.0 quattro, 2.0 TDI quattro, 2.0 TFSI, 2.0 TFSI quattro, 3.2 V6 quattro** 02/07 - 118 -200 kW	**22-170071**	**19-170084**	Standardfahrwerk; ohne Sportfahrwerk

				
AUDI				
AUDI TT Roadster (8J9)				
B6	**1.8 TFSI, 2.0 quattro, 2.0 TDI quattro, 2.0 TFSI, 2.0 TFSI quattro** 02/07 - 118 -200 kW	**35-136811**	**24-136822**	ohne Magnetic Ride
B8	**1.8 TFSI, 2.0 quattro, 2.0 TDI quattro, 2.0 TFSI, 2.0 TFSI quattro** 02/07 - 118 -195 kW	**35-136835**	**24-136846**	ohne Magnetic Ride
B14	**1.8 TFSI, 2.0 quattro, 2.0 TDI quattro, 2.0 TFSI, 2.0 TFSI quattro, 2.5 TFSI quattro, 3.2 V6 quattro** 02/07 - 118 -250 kW	**47-138896**		siehe Gutachten; ohne Magnetic Ride VA: Tieferlegung lt. GA: 30-50 mm; Achslast bis: 1040 kg HA: Tieferlegung lt. GA: 30-50 mm; Achslast bis: 885 kg
B16 PSS10	**1.8 TFSI, 2.0 quattro, 2.0 TDI quattro, 2.0 TFSI, 2.0 TFSI quattro, 2.5 TFSI quattro, 3.2 V6 quattro** 02/07 - 118 -250 kW	**48-138864**		siehe Gutachten; ohne Magnetic Ride VA: Tieferlegung lt. GA: 30-50 mm; Achslast bis: 1040 kg HA: Tieferlegung lt. GA: 30-50 mm; Achslast bis: 885 kg
AUDI 50 (86)				
B1	**0.8, 1.1, 1.3** 08/74 - 07/78 25 -44 kW	**12-117383**		
B3	**0.8, 1.1, 1.3** 08/74 - 07/78 25 -44 kW	**36-134151**	**36-131051**	
B4	**0.8, 1.1, 1.3** 08/74 - 07/78 25 -44 kW	**21-030345**	**19-019642** **11-101390** SP	
B6	**0.8, 1.1, 1.3** 08/74 - 07/78 25 -44 kW	**34-000175**	**24-181495**	
B8	**0.8, 1.1, 1.3** 08/74 - 07/78 25 -44 kW	**34-030011**	**24-016193**	
AUDI 60				
B6	**1.5** 09/68 - 08/72 40 kW	*24-181853*	*24-001403*	
AUDI 80 (80, 82, B1)				
B2	**1.3, 1.5, 1.6** 05/72 - 07/78 40 -63 kW	**16-031296** **11-101307** SP		Standardfahrwerk VA: Øa: 50 mm
B3	**1.3, 1.5, 1.6** 05/72 - 07/78 40 -63 kW	**36-160372**	**36-160327**	
B4	**1.3, 1.5, 1.6, 1.6 GT** 05/72 - 07/78 40 -74 kW	**21-030406** **11-101307** SP	*19-019581*	Standardfahrwerk VA: Øa: 50 mm
B6	**1.3, 1.5, 1.6, 1.6 GT, 1.6 GTE** 05/72 - 07/78 40 -81 kW	**34-030059**		VA: Øa: 50 mm
AUDI 80 (81, 85, B2)				
B1	**1.3, 1.6, 1.6 D, 1.6 GLE, 1.6 TD, 1.8, 1.8 CC quattro, 1.8 GTE, 1.8 GTE quattro, 1.9 CD-5S, 2.0, 2.0 quattro, 2.2, 2.2 quattro** 08/78 - 07/84 40 -100 kW	**12-116768**		VA: Dicke: 37 mm; Øi: 14 mm; mit Kugellager
B1	**1.3, 1.6, 1.6 D, 1.6 GLE, 1.6 TD, 1.8, 1.8 CC quattro, 1.8 GTE, 1.8 GTE quattro, 1.9 CD-5S, 2.0, 2.0 quattro, 2.2, 2.2 quattro** 08/78 - 07/84 40 -100 kW	**12-117475**		VA: Dicke: 41 mm; Øi: 14 mm

				
AUDI				
AUDI 80 (81, 85, B2)				
B2	**1.3, 1.6, 1.6 D, 1.6 GLE, 1.6 TD, 1.8, 1.9 CD-5S, 2.0, 2.2** 08/78 - 07/83 40 -85 kW	**16-031296** **11-101307** SP	**15-062185**	Standardfahrwerk VA: Øa: 50 mm
B2	**1.8 GTE** 10/84 - 08/86 81 -82 kW	**16-031296** **11-101307** SP		Standardfahrwerk VA: Øa: 50 mm
B3	**1.3** 09/78 - 07/86 40 -44 kW	**36-134298**	**36-130979**	
B3	**1.3, 1.6, 1.6 D, 1.6 TD, 1.8, 1.8 GTE** 08/78 - 08/86 40 -82 kW	**36-160341**	**36-160310**	Verstärkte Ausführung .
B3	**1.6, 1.6 D, 1.6 GLE, 1.8, 1.8 GTE** 08/78 - 08/86 40 -82 kW	**36-130962**	**36-130979**	Standardfahrwerk
B3	**1.6 TD** 08/81 - 05/86 51 kW	**36-134397**	**36-130979**	Standardfahrwerk
B4	**1.3, 1.6, 1.6 D, 1.6 GLE, 1.6 TD, 1.8, 1.9 CD-5S, 2.0, 2.2** 08/78 - 07/83 40 -85 kW	**21-030406** **11-101307** SP	**19-019680**	Standardfahrwerk VA: Øa: 50 mm
B4	**1.8 CC quattro, 1.8 GTE quattro, 2.0 quattro, 2.2 quattro** 08/82 - 08/86 66 -100 kW	**21-030406** **11-101307** SP		Standardfahrwerk VA: Øa: 50 mm
B4	**1.8 GTE** 10/84 - 08/86 81 -82 kW	**21-030406** **11-101307** SP		Standardfahrwerk VA: Øa: 50 mm
B6	**1.3, 1.6, 1.6 D, 1.6 GLE, 1.6 TD, 1.8, 1.8 GTE, 2.0, 2.2** 09/79 - 07/83 40 -85 kW	**34-030059**	**24-020510**	VA: Øa: 50 mm
B6	**1.8 CC quattro, 1.8 GTE quattro, 2.0 quattro, 2.2 quattro** 08/82 - 08/86 66 -100 kW	**34-030165**	**34-030172**	VA: Øa: 55 mm HA: Øa: 55 mm
B6	**1.8 CC quattro, 1.8 GTE quattro, 2.0 quattro, 2.2 quattro** 08/82 - 08/86 66 -100 kW	**34-030059**	**34-030172**	VA: Øa: 50 mm HA: Øa: 55 mm
B8	**1.3, 1.6, 1.6 D, 1.6 GLE, 1.6 TD, 1.8, 1.8 GTE, 2.0, 2.2** 09/79 - 07/83 40 -85 kW	**34-030066**	**24-020503**	VA: Øa: 50 mm
AUDI COUPE (81, 85)				
B1	**1.6, 1.8, 1.8 GT, 1.8 GT quattro, 1.9, 2.0, 2.1 GT, 2.2 quattro, 2.2 GT, 2.3, 2.3 quattro** 07/80 - 10/88 55 -100 kW	**12-116768**		VA: Dicke: 37 mm; Øi: 14 mm; mit Kugellager
B1	**1.6, 1.8, 1.8 GT, 1.8 GT quattro, 1.9, 2.0, 2.1 GT, 2.2 quattro, 2.2 GT, 2.3, 2.3 quattro** 07/80 - 10/88 55 -100 kW	**12-117475**		VA: Dicke: 41 mm; Øi: 14 mm
B2	**1.6, 1.8, 1.8 GT, 1.9, 2.0, 2.1 GT, 2.2 GT, 2.3** 07/80 - 10/88 55 -100 kW	**16-031296** **11-101307** SP	**15-062185**	Standardfahrwerk VA: Øa: 50 mm
B3	**1.6, 1.8, 1.8 GT** 07/80 - 10/88 55 -82 kW	**36-130962**	**36-130979**	Standardfahrwerk
B3	**1.6, 1.8, 1.8 GT** 07/80 - 10/88 55 -82 kW	**36-160341**	**36-160310**	Verstärkte Ausführung .
B4	**1.6, 1.8, 1.8 GT, 1.9, 2.0, 2.1 GT, 2.2 GT, 2.3** 07/80 - 10/88 55 -100 kW	**21-030406** **11-101307** SP	**19-019680** **11-101345** SP	Standardfahrwerk VA: Øa: 50 mm

				
AUDI				
AUDI COUPE (81, 85)				
B6	**1.8, 1.8 GT, 1.9, 2.0, 2.1 GT, 2.2 GT, 2.3** 01/82 - 10/88 55 -100 kW	**34-030059**	**24-020510**	VA: Øa: 50 mm
B6	**1.8 GT quattro, 2.2 quattro, 2.3 quattro** 10/84 - 10/88 66 -100 kW	**34-030165**	**34-030172**	VA: Øa: 55 mm HA: Øa: 55 mm
B6	**1.8 GT quattro, 2.2 quattro, 2.3 quattro** 10/84 - 10/88 66 -100 kW	**34-030059**	**34-030172**	VA: Øa: 50 mm HA: Øa: 55 mm
B8	**1.8, 1.8 GT, 1.9, 2.0, 2.1 GT, 2.2 GT, 2.3** 01/82 - 10/88 55 -100 kW	**34-030066**	**24-020503**	VA: Øa: 50 mm
AUDI QUATTRO (85)				
B3	**2.1 quattro, 2.1 Turbo, 2.2 quattro** 07/80 - 07/89 89 -147 kW	**36-130740**	**36-155002**	
B4	**2.1 quattro, 2.1 20V Turbo, 2.1 Turbo, 2.2 quattro, 2.2 20V, 2.2 Turbo** 07/80 - 07/91 89 -225 kW	**21-030406** **11-101307** SP		Standardfahrwerk VA: Øa: 50 mm
B4	**2.1 quattro, 2.1 20V Turbo, 2.1 Turbo, 2.2 quattro, 2.2 20V, 2.2 Turbo** 07/80 - 07/91 89 -225 kW	**21-030444** **11-101307** SP		Sportfahrwerk VA: Øa: 50 mm
B6	**2.1 quattro, 2.1 20V Turbo, 2.1 Turbo, 2.2 quattro, 2.2 20V, 2.2 Turbo** 07/80 - 07/91 89 -225 kW	**34-030165**	**34-030172**	VA: Øa: 55 mm HA: Øa: 55 mm
B6	**2.1 quattro, 2.1 20V Turbo, 2.1 Turbo, 2.2 quattro, 2.2 20V, 2.2 Turbo** 07/80 - 07/91 89 -225 kW	**34-030059**	**34-030172**	VA: Øa: 50 mm HA: Øa: 55 mm
AUDI 80 (89, 89Q, 8A, B3)				
B1	**1.4, 1.6, 1.6 D, 1.6 TD, 1.8, 1.8 quattro, 1.8 E, 1.8 E quattro, 1.8 S, 1.8 S quattro, 1.9 D, 2.0, 2.0 quattro, 2.0 E, 2.0 E 16V, 2.0 E 16V quattro, 2.0 E quattro, 2.3 quattro** 06/86 - 07/89 40 -101 kW	**12-116768**		VA: Dicke: 37 mm; Øi: 14 mm; mit Kugellager
B1	**1.4, 1.6, 1.6 D, 1.6 TD, 1.8, 1.8 quattro, 1.8 E, 1.8 E quattro, 1.8 S, 1.8 S quattro, 1.9 D, 2.0, 2.0 quattro, 2.0 E, 2.0 E 16V, 2.0 E 16V quattro, 2.0 E quattro, 2.3 quattro** 06/86 - 07/89 40 -101 kW	**12-117475**		VA: Dicke: 41 mm; Øi: 14 mm
B2	**1.6, 1.6 D, 1.6 TD, 1.8, 1.8 E, 1.8 S, 1.9 D, 2.0, 2.0 E, 2.0 E 16V** 09/86 - 10/91 40 -101 kW	**16-031296** **11-101307** SP	**15-062185**	Standardfahrwerk VA: Øa: 50 mm
B3	**1.6, 1.6 D, 1.6 TD, 1.8, 1.8 S, 1.9 D** 09/86 - 10/91 40 -66 kW	**36-130740**	**36-130771**	Standardfahrwerk
B3	**1.6, 1.6 D, 1.6 TD, 1.8, 1.8 S, 1.9 D** 09/86 - 10/91 40 -66 kW		**36-155019**	Verstärkte Ausführung .
B4	**1.6, 1.6 D, 1.6 TD, 1.8, 1.8 E, 1.8 S, 1.9 D, 2.0, 2.0 E, 2.0 E 16V** 09/86 - 10/91 40 -101 kW	**21-030406** **11-101307** SP	**19-019680** **11-101345** SP	Standardfahrwerk VA: Øa: 50 mm
B4	**1.6, 1.6 D, 1.6 TD, 1.8, 1.8 E, 1.8 S, 1.9 D, 2.0, 2.0 E, 2.0 E 16V** 09/86 - 10/91 40 -101 kW	**21-030444** **11-101307** SP	**19-019307**	Sportfahrwerk VA: Øa: 50 mm

				
AUDI				
AUDI 80 (89, 89Q, 8A, B3)				
B4	**1.8 quattro, 1.8 E quattro, 1.8 S quattro, 2.0 quattro, 2.0 E 16V quattro, 2.0 E quattro, 2.3 quattro** 09/86 - 09/90 65 -101 kW	**21-030444** **11-101307** SP		VA: Øa: 50 mm
B6	**1.4, 1.6, 1.6 D, 1.6 TD, 1.8, 1.8 E, 1.8 S, 1.9 D, 2.0, 2.0 E, 2.0 E 16V** 06/86 - 09/91 40 -101 kW	**34-030059**	**24-020510**	Standardfahrwerk VA: Øa: 50 mm
B6	**1.8 quattro, 1.8 E quattro, 1.8 S quattro, 2.0 quattro, 2.0 E 16V quattro, 2.0 E quattro, 2.3 quattro** 09/86 - 09/90 65 -101 kW	**34-030059**	**34-030172**	VA: Øa: 50 mm HA: Øa: 55 mm
B8	**1.4, 1.6, 1.6 D, 1.6 TD, 1.8, 1.8 E, 1.8 S, 1.9 D, 2.0, 2.0 E, 2.0 E 16V** 06/86 - 09/91 40 -101 kW	**34-030066**	**24-020503**	ohne Sportfahrwerk VA: Øa: 50 mm
B8	**1.8 quattro, 1.8 E quattro, 1.8 S quattro, 2.0 quattro, 2.0 E 16V quattro, 2.0 E quattro, 2.3 quattro** 09/86 - 09/90 65 -101 kW	**34-030066**	**34-030585**	VA: Øa: 50 mm HA: Øa: 55 mm
AUDI COUPE (89, 8B)				
B1	**1.8, 2.0, 2.0 16 V, 2.0 20 V, 2.0 20 V quattro, 2.2 quattro, 2.3, 2.3 quattro, 2.3 20V, 2.3 20V quattro, 2.6, 2.6 quattro, 2.8, 2.8 quattro** 11/88 - 12/96 82 -128 kW	**12-116768**		VA: Dicke: 37 mm; Øi: 14 mm; mit Kugellager
B1	**1.8, 2.0, 2.0 16 V, 2.0 20 V, 2.0 20 V quattro, 2.2 quattro, 2.3, 2.3 quattro, 2.3 20V, 2.3 20V quattro, 2.6, 2.6 quattro, 2.8, 2.8 quattro** 11/88 - 12/96 82 -128 kW	**12-117475**		VA: Dicke: 41 mm; Øi: 14 mm
B3	**1.8, 2.0, 2.0 16 V** 05/89 - 12/96 82 -103 kW	**36-130740**	**36-130771**	
B3	**1.8, 2.0, 2.0 16 V** 05/89 - 12/96 82 -103 kW		**36-155019**	Verstärkte Ausführung .
B3	**2.0 20 V, 2.0 20 V quattro, 2.2 quattro, 2.3, 2.3 quattro, 2.3 20V, 2.3 20V quattro, 2.6, 2.6 quattro, 2.8, 2.8 quattro** 11/88 - 12/96 98 -128 kW	**36-130740**	**36-155002**	
B4	**1.8, 2.0, 2.0 16 V, 2.0 20 V, 2.3, 2.3 20V, 2.6, 2.8** 10/88 - 12/96 82 -128 kW	**21-030444** **11-101307** SP	**19-019307**	VA: Øa: 50 mm
B4	**2.0 20 V quattro, 2.2 quattro, 2.3 quattro, 2.3 20V quattro, 2.6 quattro, 2.8 quattro** 11/88 - 12/96 98 -128 kW	**21-030444** **11-101307** SP		Standardfahrwerk VA: Øa: 50 mm
B6	**1.8, 2.0, 2.0 16 V, 2.0 20 V, 2.3, 2.3 20V, 2.6, 2.8** 10/88 - 12/96 82 -128 kW	**34-030059**	**24-020510**	VA: Øa: 50 mm
B6	**2.0 20 V quattro, 2.2 quattro, 2.3 quattro, 2.3 20V quattro, 2.6 quattro, 2.8 quattro** 11/88 - 12/96 98 -128 kW	**34-030059**	**34-030172**	VA: Øa: 50 mm HA: Øa: 55 mm
B6	**S2 quattro** 09/90 - CH-Nr. 162 -169 kW	**34-030059**	**34-030172**	-> CH.Nr.: 8A-N-200 000 VA: Øa: 50 mm HA: Øa: 55 mm
B6	**S2 quattro** 09/90 - CH-Nr. 162 -169 kW	**34-030868**	**34-030172**	-> CH.Nr.: 8A-N-200 000 VA: Øa: 55 mm HA: Øa: 55 mm

				
AUDI				
AUDI COUPE (89, 8B)				
B8	**1.8, 2.0, 2.0 16 V, 2.0 20 V, 2.3, 2.3 20V, 2.6, 2.8** 10/88 - 12/96 82 -128 kW	**34-030066**	**24-020503**	VA: Øa: 50 mm
B8	**2.0 20 V quattro, 2.2 quattro, 2.3 quattro, 2.3 20V quattro, 2.6 quattro, 2.8 quattro** 11/88 - 12/96 98 -128 kW	**34-030066**	**34-030585**	VA: Øa: 50 mm HA: Øa: 55 mm
B8	**S2 quattro** 09/90 - CH-Nr. 162 -169 kW	**34-030066**	**34-030585**	-> CH.Nr.: 8A-N-200 000; Achsbeingehäuse mit Außengewinde M52x1,5 VA: Øa: 50 mm HA: Øa: 55 mm
AUDI CABRIOLET (8G7, B4)				
B1	**1.8, 1.9 TDI, 2.0 16V, 2.0 E, 2.3 E, 2.6, 2.8** 11/92 - 08/00 66 -128 kW	**12-116768**		VA: Dicke: 37 mm; Øi: 14 mm; mit Kugellager
B1	**1.8, 1.9 TDI, 2.0 16V, 2.0 E, 2.3 E, 2.6, 2.8** 11/92 - 08/00 66 -128 kW	**12-117475**		VA: Dicke: 41 mm; Øi: 14 mm
B4	**1.8, 1.9 TDI, 2.0 16V, 2.0 E, 2.3 E, 2.6, 2.8** 11/92 - 08/00 66 -128 kW	**21-030444** **11-101307** SP	**19-028873**	Standardfahrwerk VA: Øa: 50 mm
B6	**1.8, 1.9 TDI, 2.0 16V, 2.0 E, 2.3 E, 2.6, 2.8** 11/92 - 08/00 66 -128 kW	**34-030059**	**24-018449**	VA: Øa: 50 mm
B8	**1.8, 1.9 TDI, 2.0 16V, 2.0 E, 2.3 E, 2.6, 2.8** 11/92 - 08/00 66 -128 kW	**34-030066**	**24-018432**	VA: Øa: 50 mm
AUDI 80 (8C, B4)				
B1	**1.6, 1.6 E, 1.9 TD, 1.9 TDI, 2.0, 2.0 quattro, 2.0 E, 2.0 E 16V, 2.0 E 16V quattro, 2.0 E quattro, 2.3 E, 2.3 E quattro, 2.6, 2.6 quattro, 2.8, 2.8 quattro, S2 quattro** 09/91 - 12/94 52 -169 kW	**12-116768**		VA: Dicke: 37 mm; Øi: 14 mm; mit Kugellager
B1	**1.6, 1.6 E, 1.9 TD, 1.9 TDI, 2.0, 2.0 quattro, 2.0 E, 2.0 E 16V, 2.0 E 16V quattro, 2.0 E quattro, 2.3 E, 2.3 E quattro, 2.6, 2.6 quattro, 2.8, 2.8 quattro, S2 quattro** 09/91 - 12/94 52 -169 kW	**12-117475**		VA: Dicke: 41 mm; Øi: 14 mm
B2	**1.6, 1.6 E, 1.9 TD, 1.9 TDI, 2.0, 2.0 E, 2.0 E 16V, 2.3 E, 2.6, 2.8** 09/91 - 12/94 52 -128 kW	**16-031319** **11-101307** SP	**15-062178**	Standardfahrwerk VA: Øa: 50 mm
B3	**1.6, 1.6 E, 2.0, 2.0 E, 2.0 E 16V, 2.3 E** 09/91 - 12/94 52 -103 kW	**36-130672**	**36-130986**	Standardfahrwerk
B3	**1.6, 1.6 E, 1.9 TD, 1.9 TDI, 2.0, 2.0 E, 2.0 E 16V, 2.3 E, 2.6, 2.8** 09/91 - 12/94 52 -128 kW	**36-133062**	**36-130993**	Verstärkte Ausführung .
B3	**1.9 TD, 1.9 TDI, 2.6, 2.8** 09/91 - 12/94 55 -128 kW	**36-130689**	**36-130986**	Standardfahrwerk
B4	**1.6, 1.6 E, 1.9 TD, 1.9 TDI, 2.0, 2.0 E, 2.0 E 16V, 2.3 E, 2.6, 2.8** 09/91 - 12/94 52 -128 kW	**21-030444** **11-101307** SP	**19-019673**	Standardfahrwerk VA: Øa: 50 mm
B4	**1.6, 1.6 E, 1.9 TD, 1.9 TDI, 2.0, 2.0 E, 2.0 E 16V, 2.3 E, 2.6, 2.8** 09/91 - 12/94 52 -128 kW	**21-030444** **11-101307** SP	**19-029184**	Sportfahrwerk VA: Øa: 50 mm

				
AUDI				
AUDI 80 (8C, B4)				
B4	**2.0 quattro, 2.0 E 16V quattro, 2.0 E quattro, 2.3 E quattro, 2.6 quattro, 2.8 quattro, S2 quattro** 02/93 - 12/94 79 -169 kW	**21-030444** **11-101307** SP		VA: Øa: 50 mm
B6	**2.0 quattro, 2.0 E 16V quattro, 2.0 E quattro, 2.3 E quattro, 2.6 quattro, 2.8 quattro, S2 quattro** 02/93 - 12/94 79 -169 kW	**34-030868**	**24-062121**	VA: Øa: 55 mm
B6	**2.0 quattro, 2.0 E 16V quattro, 2.0 E quattro, 2.3 E quattro, 2.6 quattro, 2.8 quattro** 09/91 - 12/94 79 -128 kW	**34-030059**	**24-062121**	VA: Øa: 50 mm
B8	**1.6, 1.6 E, 1.9 TD, 1.9 TDI, 2.0, 2.0 E, 2.0 E 16V, 2.3 E, 2.6, 2.8** 09/91 - 12/94 52 -128 kW	**34-030066**	*24-016964*	VA: Øa: 50 mm
B8	**S2 quattro** 02/93 - 12/94 169 kW	**34-030868**	**24-062145**	VA: Øa: 55 mm
AUDI 80 Avant (8C, B4)				
B1	**1.6 E, 1.9 TD, 1.9 TDI, 2.0, 2.0 E, 2.0 E 16V, 2.3 E, 2.6, 2.8** 09/91 - 01/96 55 -128 kW	**12-116768**		VA: Dicke: 37 mm; Øi: 14 mm; mit Kugellager
B1	**1.6 E, 1.9 TD, 1.9 TDI, 2.0, 2.0 E, 2.0 E 16V, 2.3 E, 2.6, 2.8** 09/91 - 01/96 55 -128 kW	**12-117475**		VA: Dicke: 41 mm; Øi: 14 mm
B2	**1.6 E, 1.9 TD, 1.9 TDI, 2.0, 2.0 E, 2.0 E 16V, 2.3 E, 2.6, 2.8** 09/91 - 01/96 55 -128 kW	**16-031319** **11-101307** SP	**15-062178**	VA: Øa: 50 mm
B3	**1.6 E, 2.0, 2.0 E, 2.0 E 16V, 2.3 E** 07/92 - 01/96 66 -103 kW	**36-154999**	**36-130993**	
B3	**1.6 E, 1.9 TD, 1.9 TDI, 2.0, 2.0 E, 2.0 E 16V, 2.3 E, 2.6, 2.8** 09/91 - 01/96 55 -128 kW	**36-133062**	**36-155071**	Verstärkte Ausführung .
B3	**1.9 TD, 1.9 TDI, 2.6, 2.8** 09/91 - 01/96 55 -128 kW	**36-130689**	**36-130993**	
B4	**1.6 E, 1.9 TD, 1.9 TDI, 2.0, 2.0 E, 2.0 E 16V, 2.3 E, 2.6, 2.8** 09/91 - 01/96 55 -128 kW	**21-030444** **11-101307** SP	**19-019673**	Standardfahrwerk VA: Øa: 50 mm
B4	**2.0 E 16V quattro, 2.3 E quattro, 2.6 quattro, 2.8 quattro, RS2 quattro, S2 quattro** 08/92 - 07/95 98 -232 kW	**21-030444** **11-101307** SP		VA: Øa: 50 mm
B6	**2.0 E 16V quattro, 2.3 E quattro, 2.6 quattro, 2.8 quattro, RS2 quattro, S2 quattro** 08/92 - 07/95 98 -232 kW	**34-030868**	**24-062121**	VA: Øa: 55 mm
B6	**2.0 E 16V quattro, 2.3 E quattro, 2.6 quattro, 2.8 quattro** 08/92 - 07/95 98 -128 kW	**34-030059**	**24-062121**	VA: Øa: 50 mm
B8	**1.6 E, 1.9 TD, 1.9 TDI, 2.0, 2.0 E, 2.0 E 16V, 2.3 E, 2.6, 2.8** 01/92 - 01/96 55 -128 kW	**34-030066**	*24-016964*	VA: Øa: 50 mm
B8	**RS2 quattro, S2 quattro** 02/93 - 07/95 169 -232 kW	**34-030868**	**24-062145**	VA: Øa: 55 mm

				
AUDI				
AUDI 90 (81, 85, B2)				
B1	**1.6 TD, 2.0, 2.0 quattro, 2.2, 2.2 E quattro** 11/84 - 03/87 51 -100 kW	**12-116768**		VA: Dicke: 37 mm; Øi: 14 mm; mit Kugellager
B1	**1.6 TD, 2.0, 2.0 quattro, 2.2, 2.2 E quattro** 11/84 - 03/87 51 -100 kW	**12-117475**		VA: Dicke: 41 mm; Øi: 14 mm
B2	**1.6 TD, 2.0, 2.2** 01/85 - 03/87 51 -100 kW	**16-031319** **11-101307** SP	**15-062185**	Standardfahrwerk VA: Øa: 50 mm
B3	**1.6 TD, 2.0, 2.2** 01/85 - 03/87 51 -100 kW	**36-134397**	**36-130979**	
B4	**2.0 quattro, 2.2 E quattro** 08/84 - 03/87 85 -100 kW	**21-030406** **11-101307** SP		Standardfahrwerk VA: Øa: 50 mm
B4	**1.6 TD, 2.0, 2.2** 01/85 - 03/87 51 -100 kW	**21-030444** **11-101307** SP	**19-019680** **11-101345** SP	Standardfahrwerk VA: Øa: 50 mm
B4	**1.6 TD, 2.0, 2.2** 01/85 - 03/87 51 -100 kW	**21-030444** **11-101307** SP	**19-019307**	Sportfahrwerk VA: Øa: 50 mm
B6	**2.0 quattro, 2.2 E quattro** 08/84 - 03/87 85 -100 kW	**34-030165**	**34-030172**	VA: Øa: 55 mm HA: Øa: 55 mm
B6	**2.0 quattro, 2.2 E quattro** 08/84 - 03/87 85 -100 kW	**34-030059**	**34-030172**	VA: Øa: 50 mm HA: Øa: 55 mm
B6	**1.6 TD, 2.0, 2.2** 01/85 - 09/86 51 -100 kW	**34-030059**	**24-020510**	VA: Øa: 50 mm
B8	**1.6 TD, 2.0, 2.2** 01/85 - 09/86 51 -100 kW	**34-030066**	**24-020503**	VA: Øa: 50 mm
AUDI 90 (89, 89Q, 8A, B3)				
B1	**1.6 TD, 2.0, 2.0 quattro, 2.0 20 V, 2.0 20 V quattro, 2.2 E, 2.2 E quattro, 2.3 E, 2.3 E 20V, 2.3 E 20V quattro, 2.3 E quattro** 04/87 - 09/91 59 -125 kW	**12-116768**		VA: Dicke: 37 mm; Øi: 14 mm; mit Kugellager
B1	**1.6 TD, 2.0, 2.0 quattro, 2.0 20 V, 2.0 20 V quattro, 2.2 E, 2.2 E quattro, 2.3 E, 2.3 E 20V, 2.3 E 20V quattro, 2.3 E quattro** 04/87 - 09/91 59 -125 kW	**12-117475**		VA: Dicke: 41 mm; Øi: 14 mm
B2	**1.6 TD, 2.0, 2.0 20 V, 2.2 E, 2.3 E** 04/87 - 09/91 59 -118 kW	**16-031319** **11-101307** SP	**15-062185**	VA: Øa: 50 mm
B3	**2.0 quattro, 2.0 20 V quattro, 2.2 E quattro, 2.3 E 20V, 2.3 E 20V quattro, 2.3 E quattro** 04/87 - 07/91 98 -125 kW	**36-130740**	**36-155002**	
B3	**1.6 TD, 2.0** 04/87 - 09/91 59 -85 kW	**36-130740**	**36-130771**	
B3	**1.6 TD** 04/87 - 09/91 59 kW		**36-155019**	Verstärkte Ausführung .
B4	**2.0 quattro, 2.0 20 V quattro, 2.2 E quattro, 2.3 E 20V quattro, 2.3 E quattro** 04/87 - 07/91 98 -123 kW	**21-030444** **11-101307** SP		Standardfahrwerk VA: Øa: 50 mm
B4	**2.2 E quattro, 2.3 E quattro** 04/87 - 09/91 98 -100 kW	**21-030444** **11-101307** SP		Sportfahrwerk VA: Øa: 50 mm

				
AUDI				
AUDI 90 (89, 89Q, 8A, B3)				
B4	**2.3 E 20V** 08/88 - 07/91 123 -125 kW	**21-030444** **11-101307** SP	**19-019307**	Standardfahrwerk VA: Øa: 50 mm
B4	**2.3 E 20V quattro** 06/88 - 09/91 125 kW	**21-030444** **11-101307** SP		Standardfahrwerk VA: Øa: 50 mm
B4	**1.6 TD, 2.0, 2.0 20 V, 2.2 E, 2.3 E** 04/87 - 09/91 59 -118 kW	**21-030444** **11-101307** SP	**19-019680** **11-101345** SP	Standardfahrwerk VA: Øa: 50 mm
B4	**1.6 TD, 2.0, 2.0 20 V, 2.2 E, 2.3 E** 04/87 - 09/91 59 -118 kW	**21-030444** **11-101307** SP	**19-019307**	Sportfahrwerk VA: Øa: 50 mm
B6	**2.0 quattro, 2.0 20 V quattro, 2.2 E quattro, 2.3 E 20V quattro, 2.3 E quattro** 04/87 - 07/91 98 -125 kW	**34-030059**	**34-030172**	VA: Øa: 50 mm HA: Øa: 55 mm
B6	**2.0, 2.0 20 V, 2.2 E, 2.3 E, 2.3 E 20V** 04/87 - 09/91 85 -125 kW	**34-030059**	**24-020510**	Standardfahrwerk VA: Øa: 50 mm
B8	**2.0 quattro, 2.0 20 V quattro, 2.2 E quattro, 2.3 E 20V quattro, 2.3 E quattro** 04/87 - 07/91 98 -125 kW	**34-030066**	**34-030585**	VA: Øa: 50 mm HA: Øa: 55 mm
B8	**1.6 TD, 2.0, 2.0 20 V, 2.2 E, 2.3 E, 2.3 E 20V** 04/87 - 09/91 59 -125 kW	**34-030066**	**24-020503**	ohne Sportfahrwerk VA: Øa: 50 mm
AUDI 100 (C1)				
B3	**1.6, 1.8** 10/70 - 07/76 59 -66 kW	**36-160297**	**36-160334**	Baumuster: S; Standardfahrwerk
B3	**1.8 LS** 10/70 - 07/76 74 kW	**36-160280**	**36-160334**	Baumuster: LS; Standardfahrwerk
B6	**1.6, 1.8, 1.8 LS, 1.9 GL** 08/73 - 08/75 63 -82 kW	*24-632539*	*24-632560*	
B6	**1.6, 1.8 LS, 1.9 GL** 09/75 - 07/76 63 -82 kW	*24-632614*	*24-632560*	
B6	**1.8, 1.8 LS, 1.9 GL** 11/68 - 07/73 59 -82 kW		*24-001359*	
MS	**1.8, 1.8 LS, 1.9 GL** 07/73 - 07/76 63 -82 kW	*24-632539*	**24-632621**	
AUDI 100 Coupe (C1)				
B3	**1.9** 10/70 - 12/76 82 -85 kW	**36-160297**	**36-160334**	Baumuster: S; Standardfahrwerk
B3	**1.9** 10/70 - 12/76 82 -85 kW	**36-160280**	**36-160334**	Baumuster: LS; Standardfahrwerk
B6	**1.9** 07/70 - 07/73 82 -85 kW	**24-632164**	**24-632157**	
AUDI 100 (43, C2)				
B1	**1.6, 1.9, 2.0 D, 2.1** 01/80 - 07/82 51 -100 kW	**12-117321**		ohne Sportfahrwerk
B2	**1.6, 1.9, 2.0 D** 08/76 - 07/82 51 -74 kW	**16-031289** **11-103943** SP		Standardfahrwerk

				
AUDI				
AUDI 100 (43, C2)				
B3	**1.6** 07/79 - 07/81 63 kW	**36-133109**	**36-133093**	Standardfahrwerk
B3	**1.6, 1.9, 2.0, 2.0 D, 2.1** 06/76 - 07/82 51 -100 kW		**36-160259**	Verstärkte Ausführung .
B3	**1.9, 2.1** 07/79 - 07/81 74 -100 kW	**36-130757**	**36-133093**	Standardfahrwerk
B3	**2.0 D** 07/79 - 07/81 51 kW	**36-133086**	**36-133093**	Standardfahrwerk
B4	**1.6, 1.9, 2.0, 2.0 D, 2.1** 06/76 - 07/82 51 -100 kW	**21-030390** **11-103943** SP	**19-019697** **11-101413** SP	Standardfahrwerk
B6	**1.6, 1.9, 2.0 D, 2.1** 08/79 - 07/82 51 -100 kW	**34-003701**	*24-001335*	
B6	**1.6, 2.0, 2.1** 06/76 - 07/79 63 -100 kW	**34-003701**	*24-001328*	
AUDI 100 Avant (43, C2)				
B1	**1.6, 1.9, 2.0, 2.0 D, 2.1** 01/80 - 02/83 51 -100 kW	**12-117321**		ohne Sportfahrwerk
B3	**1.6, 2.0, 2.1** 07/77 - 07/79 63 -85 kW	**36-160242**	**36-133093**	Baumuster: L, GL
B3	**1.6, 1.9, 2.0 D, 2.1** 07/77 - 02/83 51 -85 kW		**36-160259**	Verstärkte Ausführung .
B3	**1.6, 1.9, 2.0, 2.1** 08/79 - 02/83 63 -100 kW	**36-133109**	**36-133093**	Baumuster: L, GL
B3	**2.0, 2.1** 07/77 - 07/79 85 -100 kW	**36-160273**	**36-133093**	Baumuster: S, LS, GLS
B3	**2.0, 2.0 D, 2.1** 07/77 - 07/79 51 -100 kW	**36-160266**	**36-133093**	Baumuster: 5E, 5S, L5E, Diesel
B3	**2.0, 2.1** 08/79 - 02/83 85 -100 kW	**36-130757**	**36-133093**	Baumuster: GLS, 5-Zyl.
B3	**2.0, 2.1** 07/77 - 02/83 85 -100 kW		**36-160259**	Verstärkte Ausführung .
B3	**2.0 D** 08/79 - 02/83 51 kW	**36-133086**	**36-133093**	
B4	**1.6, 1.9, 2.0, 2.0 D, 2.1** 07/77 - 02/83 51 -100 kW	**21-030390** **11-103943** SP	**19-019697** **11-101413** SP	Standardfahrwerk
B6	**1.6, 2.0, 2.0 D, 2.1** 07/77 - 07/79 51 -100 kW	**34-003701**	*24-001328*	
B6	**1.6, 1.9, 2.0, 2.0 D, 2.1** 08/79 - 02/83 51 -100 kW	**34-003701**	*24-001335*	
AUDI 100 (44, 44Q, C3)				
B1	**1.8, 1.8 KAT, 1.9, 2.0, 2.0 KAT, 2.0 D, 2.0 D Turbo, 2.1, 2.2, 2.2 KAT, 2.2 Turbo, 2.3 E, 2.4 D, 2.5 TDI** 08/82 - 11/90 51 -121 kW	**12-117321**	**12-117086**	VA: ohne Sportfahrwerk HA: ohne Niveauregulierung

				
AUDI				
AUDI 100 (44, 44Q, C3)				
B1	**1.8 quattro, 1.8 quattro KAT, 2.2 quattro, 2.2 quattro KAT, 2.2 E quattro, 2.2 E Turbo quattro, 2.3 quattro, 2.3 E quattro** 08/85 - 11/90 65 -121 kW	**12-117321**	**12-117086**	VA: Sportfahrwerk HA: -> CH.Nr.: 44-M-050 000
B2	**1.8, 1.8 KAT, 1.9, 2.0, 2.0 KAT, 2.0 D, 2.0 D Turbo, 2.1, 2.2, 2.2 KAT, 2.2 Turbo, 2.3 E, 2.5 TDI** 08/82 - 11/90 51 -121 kW	**16-031289** **11-103943** SP	**15-069139**	Standardfahrwerk
B2	**2.4 D** 08/89 - 07/91 60 kW	**16-031296** **11-101307** SP	**15-064127**	Standardfahrwerk VA: Øa: 50 mm
B3	**1.8, 1.9, 2.0, 2.1, 2.2** 11/83 - 12/87 55 -100 kW	**36-133109**	**36-133116**	Standardfahrwerk
B3	**1.8, 1.9, 2.0, 2.1, 2.2** 11/83 - 12/87 55 -100 kW	**36-133109**	36-160587	HA: mit Niveauregulierung
B3	**1.8, 1.8 KAT, 2.0 KAT, 2.2 KAT, 2.2 Turbo, 2.3 E** 01/88 - 11/90 65 -121 kW	**36-130757**	**36-133123**	Standardfahrwerk
B3	**1.8, 2.0 KAT** 01/88 - 11/90 65 -85 kW	**36-130757**	36-160587	HA: mit Niveauregulierung
B3	**1.8 quattro, 1.8 quattro KAT, 2.2 quattro, 2.2 quattro KAT, 2.2 E Turbo quattro, 2.3 quattro, 2.3 E quattro** 01/88 - 11/90 65 -121 kW	36-160617	36-160587	HA: mit Niveauregulierung
B3	**1.9** 08/82 - 10/83 74 kW	**36-133109**	**36-133116**	Standardfahrwerk
B3	**1.9, 2.0 D Turbo** 08/82 - 10/83 64 -74 kW		**36-130719**	Verstärkte Ausführung .
B3	**2.2** 11/83 - 12/87 96 kW	**36-133109**	36-160587	HA: mit Niveauregulierung
B3	**2.2** 11/83 - 12/87 101 kW	36-160594	36-164332	Standardfahrwerk
B3	**2.2 quattro KAT** 06/89 - 11/90 101 kW	**36-133130**	**36-133123**	
B3	**2.3 E** 11/83 - 12/87 100 kW	**36-133109**	36-160587	HA: mit Niveauregulierung
B3	**2.0 D** 08/82 - 10/83 51 kW	**36-130757**	**36-133116**	Standardfahrwerk
B3	**2.0 D, 2.0 D Turbo** 11/83 - 12/87 51 -64 kW	**36-130757**	**36-133116**	Standardfahrwerk
B3	**2.0 D, 2.0 D Turbo, 2.4 D, 2.5 TDI** 01/88 - 11/90 51 -88 kW	**36-130757**	**36-133123**	Standardfahrwerk
B3	**2.0 D** 08/82 - 10/83 51 kW		**36-130719**	Schlechtwegeausführung
B3	**2.0 D, 2.0 D Turbo, 2.4 D, 2.5 TDI** 11/83 - 11/90 51 -88 kW	**36-130757**	36-160587	HA: mit Niveauregulierung
B3	**2.0 D Turbo** 08/82 - 10/83 64 kW	36-133086	**36-133116**	Standardfahrwerk

				
AUDI				
AUDI 100 (44, 44Q, C3)				
B4	**1.8, 1.8 KAT, 1.9, 2.0, 2.0 KAT, 2.0 D, 2.0 D Turbo, 2.1, 2.2, 2.2 KAT, 2.2 Turbo, 2.3 E, 2.5 TDI** 08/82 - 11/90 51 -121 kW	**21-030390** **11-103943** SP	**19-020150**	Standardfahrwerk
B4	**1.8 quattro, 1.8 quattro KAT, 2.2 quattro KAT, 2.2 E Turbo quattro, 2.3 quattro, 2.3 E quattro** 08/85 - 11/90 65 -121 kW	**21-030390** **11-103943** SP		Standardfahrwerk
B4	**2.4 D** 08/89 - 07/91 60 kW	**21-030390** **11-103943** SP	**19-029214**	Standardfahrwerk
B6	**1.8, 1.8 KAT, 1.9, 2.0, 2.0 KAT, 2.0 D, 2.0 D Turbo, 2.1, 2.2, 2.2 KAT, 2.2 Turbo, 2.3 E, 2.4 D, 2.5 TDI** 08/82 - 11/90 51 -121 kW	**34-003701**	**24-001304**	HA: Gewindemaß: M10
B6	**1.8 quattro, 1.8 quattro KAT, 2.2 quattro, 2.2 quattro KAT, 2.2 E quattro, 2.2 E Turbo quattro, 2.3 E quattro** 08/85 - 12/89 65 -121 kW	**34-003701**	**24-020657**	HA: Gewindemaß: M12
B8	**1.8 quattro, 1.8 quattro KAT, 2.2 quattro, 2.2 quattro KAT, 2.2 E quattro, 2.2 E Turbo quattro, 2.3 E quattro** 08/85 - 12/89 65 -121 kW	**34-003695**	**24-020664**	HA: Gewindemaß: M12
AUDI 100 Avant (44, 44Q, C3)				
B1	**1.8, 1.8 KAT, 1.9, 2.0, 2.0 D, 2.0 E, 2.0 E KAT, 2.0 TD, 2.1, 2.2, 2.2 KAT, 2.2 Turbo, 2.3, 2.4 D, 2.5 TDI** 08/82 - 11/90 51 -121 kW	**12-117321**	**12-117086**	VA: ohne Sportfahrwerk HA: ohne Niveauregulierung
B1	**1.8 quattro, 1.8 quattro KAT, 2.2 quattro, 2.2 quattro KAT, 2.2 E quattro, 2.2 Turbo quattro, 2.3 quattro, 2.3 E quattro** 08/85 - 11/90 65 -121 kW	**12-117321**	**12-117086**	ohne Sportfahrwerk HA: -> CH.Nr.: 44-M-50 000
B2	**1.8, 1.8 KAT, 1.9, 2.0, 2.0 D, 2.0 E, 2.0 E KAT, 2.0 TD, 2.1, 2.2, 2.2 KAT, 2.2 Turbo, 2.3, 2.5 TDI** 08/82 - 11/90 51 -121 kW	**16-031289** **11-103943** SP	**15-069139**	Standardfahrwerk
B2	**2.4 D** 08/89 - 11/90 60 kW	**16-031289** **11-103943** SP	**15-064127**	Standardfahrwerk
B3	**1.8, 1.8 KAT, 2.0 E KAT, 2.2 KAT, 2.2 Turbo, 2.3** 01/88 - 11/90 65 -121 kW	**36-130757**	**36-130719**	Standardfahrwerk
B3	**2.2** 11/83 - 12/87 101 kW	**36-160594**	**36-130719**	Standardfahrwerk
B3	**2.0 D, 2.0 TD, 2.4 D, 2.5 TDI** 03/83 - 11/90 51 -88 kW	**36-130757**	**36-130719**	Standardfahrwerk
B4	**1.8, 1.8 KAT, 1.9, 2.0, 2.0 D, 2.0 E, 2.0 E KAT, 2.0 TD, 2.1, 2.2, 2.2 KAT, 2.2 Turbo, 2.3, 2.5 TDI** 08/82 - 11/90 51 -121 kW	**21-030390** **11-103943** SP	**19-020150**	Standardfahrwerk
B4	**1.8 quattro, 1.8 quattro KAT, 2.2 quattro KAT, 2.2 Turbo quattro, 2.3 quattro, 2.3 E quattro** 08/85 - 11/90 65 -121 kW	**21-030390** **11-103943** SP		Standardfahrwerk
B4	**2.4 D** 08/89 - 11/90 60 kW	**21-030390**	**19-029214**	Standardfahrwerk

				
AUDI				
AUDI 100 Avant (44, 44Q, C3)				
B6	**1.8, 1.8 KAT, 1.9, 2.0, 2.0 D, 2.0 E, 2.0 E KAT, 2.0 TD, 2.1, 2.2, 2.2 KAT, 2.2 Turbo, 2.3, 2.4 D** 08/82 - 11/90 51 -121 kW	**34-003701**	**24-001304**	
B6	**1.8 quattro, 1.8 quattro KAT, 2.2 quattro, 2.2 quattro KAT, 2.2 E quattro, 2.2 Turbo quattro, 2.3 quattro, 2.3 E quattro** 08/85 - 11/90 65 -121 kW	**34-003701**	**24-020657**	Standardfahrwerk
B8	**1.8 quattro, 1.8 quattro KAT, 2.2 quattro, 2.2 quattro KAT, 2.2 E quattro, 2.2 Turbo quattro, 2.3 quattro, 2.3 E quattro** 08/85 - 11/90 65 -121 kW	**34-003695**	**24-020664**	Sportfahrwerk
AUDI 100 (4A, C4)				
B1	**1.6, 2.0, 2.0 E, 2.0 E 16V, 2.3 E, 2.4 D, 2.5 TDi, 2.6, 2.8 E** 12/90 - 06/94 60 -128 kW	**12-117338**	**12-117086**	VA: mit Kugellager HA: ohne Niveauregulierung
B1	**2.0 E 16V quattro, 2.0 E quattro, 2.3 E quattro, 2.6 quattro, 2.6 E quattro, 2.8 E quattro, S4 Turbo quattro, S4 V8 quattro** 08/91 - 07/94 85 -213 kW	**12-117338**	**12-117086**	VA: mit Kugellager HA: ohne Stabilisator
B3	**1.6, 2.0, 2.0 E, 2.0 E 16V, 2.3 E** 12/90 - 06/94 74 -103 kW	**36-131204**	**36-131006**	Standardfahrwerk
B3	**1.6, 2.0, 2.0 E, 2.0 E 16V, 2.3 E, 2.4 D, 2.5 TDi, 2.6, 2.8 E** 12/90 - 06/94 60 -128 kW	**36-131181**	**36-131013**	Verstärkte Ausführung .
B3	**2.6, 2.8 E** 12/90 - 06/94 102 -128 kW	**36-130764**	**36-131006**	Standardfahrwerk
B3	**2.4 D, 2.5 TDi** 12/90 - 07/94 60 -85 kW	**36-133147**	**36-131006**	Standardfahrwerk
B4	**1.6, 2.0, 2.0 E, 2.0 E 16V, 2.3 E, 2.4 D, 2.5 TDi, 2.6, 2.8 E** 12/90 - 06/94 60 -128 kW	**21-030390** **11-103943** SP	**19-029214**	Standardfahrwerk
B4	**1.6, 2.0, 2.0 E, 2.0 E 16V, 2.3 E, 2.4 D, 2.5 TDi, 2.6, 2.8 E** 12/90 - 06/94 60 -128 kW	**21-030390** **11-103943** SP		Sportfahrwerk
B4	**2.0 E quattro, 2.3 E quattro, 2.6 quattro, 2.6 E quattro, 2.8 E quattro** 12/90 - 06/94 85 -128 kW	**21-030390** **11-103943** SP		Standardfahrwerk
B6	**1.6, 2.0, 2.0 E, 2.0 E 16V, 2.3 E, 2.4 D, 2.5 TDi, 2.6, 2.8 E** 12/90 - 06/94 60 -128 kW	**34-003701**	**24-015769**	HA: Gewindemaß: M10
B6	**2.0 E 16V quattro, 2.0 E quattro, 2.3 E quattro, 2.6 quattro, 2.6 E quattro, 2.8 E quattro, S4 Turbo quattro** 08/91 - 07/94 85 -169 kW	**34-003701**	**24-025935**	HA: Gewindemaß: M10
B6	**2.0 E 16V quattro, 2.0 E quattro, 2.3 E quattro, 2.6 quattro, 2.6 E quattro, 2.8 E quattro, S4 Turbo quattro** 08/91 - 07/94 85 -169 kW	**34-003701**	**24-020657**	Standardfahrwerk; Sportfahrwerk HA: Gewindemaß: M12
B8	**1.6, 2.0, 2.0 E, 2.0 E 16V, 2.3 E, 2.4 D, 2.5 TDi, 2.6, 2.8 E** 12/90 - 06/94 60 -128 kW	**34-003695**	**24-015738**	HA: Gewindemaß: M10

				
AUDI				
AUDI 100 (4A, C4)				
B8	**2.0 E 16V quattro, 2.0 E quattro, 2.3 E quattro, 2.6 quattro, 2.6 E quattro, 2.8 E quattro, S4 Turbo quattro, S4 V8 quattro** 08/91 - 07/94 85 -213 kW	**34-003695**	**24-020664**	Standardfahrwerk; Sportfahrwerk HA: Gewindemaß: M12
AUDI 100 Avant (4A, C4)				
B1	**2.0 E quattro, 2.3 E quattro, 2.6 quattro, 2.6 E quattro, 2.8 E quattro** 12/90 - 06/94 85 -128 kW	**12-117338**	**12-117086**	VA: mit Kugellager HA: ohne Stabilisator
B3	**1.6, 2.0 E, 2.0 E 16V, 2.3 E** 09/91 - 06/94 74 -103 kW	**36-131204**	**36-131020**	Standardfahrwerk
B3	**1.6, 2.0 E, 2.0 E 16V, 2.3 E, 2.4 D, 2.5 TDI, 2.6, 2.8 E** 09/91 - 06/94 60 -128 kW	**36-131181**	**36-131129**	Verstärkte Ausführung .
B3	**2.6, 2.8 E** 09/91 - 06/94 102 -128 kW	**36-130764**	**36-131020**	Standardfahrwerk
B3	**2.4 D, 2.5 TDI** 12/90 - 06/94 60 -85 kW	**36-133147**	**36-131020**	Standardfahrwerk
B4	**1.6, 2.0 E, 2.0 E 16V, 2.3 E, 2.4 D, 2.5 TDI, 2.6, 2.8 E** 09/91 - 06/94 60 -128 kW	**21-030390** **11-103943** SP	**19-029214**	Standardfahrwerk HA: Gewindemaß: M10
B4	**1.6, 2.0 E, 2.0 E 16V, 2.3 E, 2.4 D, 2.5 TDI, 2.6, 2.8 E** 09/91 - 06/94 60 -128 kW	**21-030390** **11-103943** SP		Sportfahrwerk
B4	**2.0 E 16V quattro, 2.0 E quattro, 2.3 E quattro, 2.6 quattro, 2.6 E quattro, 2.8 E quattro** 09/91 - 07/94 85 -128 kW	**21-030390** **11-103943** SP		Standardfahrwerk
B6	**1.6, 2.0 E, 2.0 E 16V, 2.3 E, 2.4 D, 2.5 TDI, 2.6, 2.8 E** 12/90 - 06/94 60 -128 kW	**34-003701**	**24-015769**	HA: Gewindemaß: M10
B6	**2.0 E 16V quattro, 2.0 E quattro, 2.3 E quattro, 2.6 quattro, 2.6 E quattro, 2.8 E quattro** 09/91 - 07/94 85 -128 kW	**34-003701**	**24-025935**	Gewindemaß: M10
B6	**2.0 E 16V quattro, 2.0 E quattro, 2.3 E quattro, 2.6 quattro, 2.6 E quattro, 2.8 E quattro** 09/91 - 07/94 85 -128 kW	**34-003701**	**24-020657**	Gewindemaß: M12; Sportfahrwerk; Standardfahrwerk
B8	**1.6, 2.0 E, 2.0 E 16V, 2.3 E, 2.4 D, 2.5 TDI, 2.6, 2.8 E** 09/91 - 06/94 60 -128 kW	**34-003695**	**24-015738**	HA: Gewindemaß: M10
B8	**2.0 E quattro, 2.3 E quattro, 2.6 quattro, 2.6 E quattro, 2.8 E quattro** 12/90 - 06/94 85 -128 kW	**34-003695**	**24-020664**	Gewindemaß: M12; Sportfahrwerk; Standardfahrwerk
B8	**2.0 E 16V quattro** 07/92 - 06/94 103 kW	**34-003695**	**24-020664**	Gewindemaß: M12; Sportfahrwerk; Standardfahrwerk
B8	**S4 Turbo quattro** 09/91 - 06/94 169 kW	**34-003695**	**24-020664**	Gewindemaß: M12; Sportfahrwerk; Standardfahrwerk
B8	**S4 V8 quattro** 10/92 - 06/94 206 kW	**34-003695**	**24-020664**	Gewindemaß: M12; Sportfahrwerk; Standardfahrwerk
B8	**S4 V8 quattro** 03/94 - 06/94 213 kW	**34-003695**	**24-020664**	Gewindemaß: M12; Sportfahrwerk; Standardfahrwerk

				
AUDI				
AUDI 200 (43)				
B1	**2.1 5 E, 2.1 5 T** 01/80 - 09/82 100 -125 kW	**12-117321**		
B3	**2.1 5 E** 10/79 - 09/82 100 kW	**36-130757**	**36-133116**	
B3	**2.1 5 E** 10/79 - 09/82 100 kW		**36-130726**	Verstärkte Ausführung .
B3	**2.1 5 T** 10/79 - 08/82 125 kW	**36-133086**		
B3	**2.1 5 T** 10/79 - 08/82 125 kW	**36-130757**		Verstärkte Ausführung .
B4	**2.1 5 E, 2.1 5 T** 10/79 - 09/82 100 -125 kW	**21-030390** **11-103943** SP	**19-020150**	Standardfahrwerk
B6	**2.1 5 E, 2.1 5 T** 10/79 - 09/82 100 -125 kW	**34-003701**	**24-015769**	
B8	**2.1 5 E, 2.1 5 T** 10/79 - 09/82 100 -125 kW	**34-003695**	**24-015738**	
AUDI 200 (44, 44Q)				
B1	**2.1 5 E, 2.1 Turbo, 2.1 Turbo quattro, 2.2, 2.2 20V Turbo quattro, 2.2 Turbo, 2.2 Turbo quattro, 2.3** 08/83 - 09/91 100 -162 kW	**12-117321**	**12-117086**	nicht: Exklusiv
B2	**2.2, 2.2 Turbo, 2.3** 08/84 - 09/91 100 -147 kW	**16-031289** **11-103943** SP	**15-069139**	Standardfahrwerk HA: Gewindemaß: M10
B3	**2.1 5 E, 2.1 Turbo, 2.2, 2.2 Turbo, 2.3** 08/83 - 09/91 100 -147 kW	**36-133154**	**36-160587**	HA: mit Niveauregulierung
B3	**2.2 Turbo** 08/85 - 09/91 121 -147 kW	**36-133154**	**36-133123**	Standardfahrwerk
B3	**2.2 20V Turbo quattro, 2.2 Turbo quattro** 01/88 - 12/91 121 -162 kW	**36-133130**	**36-133123**	Standardfahrwerk
B3	**2.3** 11/86 - 09/91 100 kW	**36-133154**	**36-133123**	Standardfahrwerk
B4	**2.2, 2.2 Turbo, 2.3** 08/84 - 09/91 100 -147 kW	**21-030390** **11-103943** SP	**19-020150**	Standardfahrwerk HA: Gewindemaß: M10
B4	**2.2 20V Turbo quattro, 2.2 Turbo quattro** 02/88 - 12/91 121 -162 kW	**21-030390** **11-103943** SP		Standardfahrwerk
B6	**2.1 5 E, 2.1 Turbo, 2.2, 2.2 Turbo, 2.3** 08/83 - 09/91 100 -147 kW	**34-003701**	**24-015769**	HA: Gewindemaß: M10
B6	**2.1 Turbo quattro, 2.2 20V Turbo quattro, 2.2 Turbo quattro** 01/84 - 12/90 121 -162 kW	**34-003701**	**24-025935**	Gewindemaß: M10
B6	**2.1 Turbo quattro, 2.2 20V Turbo quattro, 2.2 Turbo quattro** 01/84 - 12/90 121 -162 kW	**34-003701**	**24-020657**	Gewindemaß: M12
B8	**2.1 5 E, 2.1 Turbo, 2.2, 2.2 Turbo, 2.3** 08/83 - 09/91 100 -147 kW	**34-003695**	**24-015738**	HA: Gewindemaß: 10
B8	**2.1 Turbo quattro, 2.2 20V Turbo quattro, 2.2 Turbo quattro** 08/83 - 11/90 121 -162 kW	**34-003695**	**24-020664**	Gewindemaß: M12

				

AUDI

AUDI 200 (44, 44Q)

AUDI 200 Avant (44, 44Q)

B1	**2.1 Turbo quattro, 2.2 20V Turbo quattro, 2.2 Turbo, 2.2 Turbo quattro, 2.3** 09/83 - 09/91 100 -162 kW	**12-117321**		nicht: Exklusiv
B2	**2.2 Turbo, 2.3** 08/85 - 09/91 100 -121 kW	**16-031289** **11-103943** SP	**15-069139**	Standardfahrwerk HA: Gewindemaß: M10
B3	**2.2 Turbo, 2.3** 08/85 - 09/91 100 -121 kW	**36-133154**	**36-130719**	Standardfahrwerk
B4	**2.1 Turbo quattro, 2.2 20V Turbo quattro, 2.2 Turbo quattro** 09/83 - 12/91 121 -162 kW	**21-030390** **11-103943** SP		Standardfahrwerk
B4	**2.2 Turbo, 2.3** 08/85 - 09/91 100 -121 kW	**21-030390** **11-103943** SP	**19-020150**	Standardfahrwerk HA: Gewindemaß: M10
B6	**2.1 Turbo quattro, 2.2 20V Turbo quattro, 2.2 Turbo quattro** 01/84 - 12/90 121 -162 kW	**34-003701**	**24-025935**	Gewindemaß: M10
B6	**2.1 Turbo quattro, 2.2 20V Turbo quattro, 2.2 Turbo quattro** 01/84 - 12/90 121 -162 kW	**34-003701**	**24-020657**	Gewindemaß: M12
B8	**2.1 Turbo quattro, 2.2 20V Turbo quattro, 2.2 Turbo quattro** 01/84 - 12/90 121 -162 kW	**34-003695**	**24-020664**	Gewindemaß: M12

AUSTIN

AUSTIN MINI MK I

B6	**1.3, 1000, 1000 Mayfair, 1000 Mayfair Sport, 1100 Special, 1275 GT, 850** 01/67 - 08/81 25 -53 kW	**24-181464**	**24-181471**	

AUSTIN MINI

B6	**0.9, 1.3** 09/69 - 10/85 25 -48 kW	**24-181464**	**24-181471**	

AUSTIN-HEALEY

AUSTIN-HEALEY AUSTIN-HEALEY

B6	**3000 Sport MK.III** 01/59 - 12/64 110 kW	*24-025768*	*24-025775*	
B6	**3000 Sport MK.III, Sprite MK.III, Sprite MK.IV** 03/64 - 10/71 41 -110 kW	*24-126724*	*24-126731*	

AUTOBIANCHI

AUTOBIANCHI A 112

B4	**0.9, 0.9 E, 0.9 Junior, 1.0 Abarth, 1.0 E,Elite,LX** CH-Nr. - 12/85 31 -51 kW	*22-040848*	**22-040824**	CH.Nr.: 47201 ->
B6	**0.9, 0.9 E, 0.9 Junior, 1.0 E,Elite,LX** 10/69 - 12/85 31 -35 kW		*34-000427*	HA: Schnellreparaturservice .; Altteilrückgabe erforderlich .

				

AUTOBIANCHI

AUTO UNION

AUTO UNION MUNGA

B6 Offroad	**F 91/4, F 91/6, F 91/8** 03/57 - 06/69 32 kW		**24-000321** OIO	HA: Kenngröße: 280/100

BENTLEY

BENTLEY CONTINENTAL

B6	**6.75 V8 R, 6.75 V8 S, 6.75 V8 T Mulliner** 01/85 - 265 -313 kW	**24-014298**	**24-014304**	HA: ohne Niveauregulierung

BMW

BMW 1 (E81, E87)

B1	**116 i, 116d, 116i, 118 d, 118d, 118i, 120 i, 120d, 120i, 123d, 130i, 2.0, 3.0** 09/04 - 85 -225 kW	**12-117260**		VA: mit Kugellager
B3	**116 i, 116i, 118i** 09/04 - 85 -105 kW	**37-161309**	**36-161393**	Standardfahrwerk
B3	**116 i, 116i, 118i, 120 i, 120i** 09/04 - 85 -125 kW	**37-161293**	**36-161379**	Verstärkte Ausführung .
B3	**120 i, 120i** 09/04 - 110 -125 kW	**37-161309**	**36-161393**	Baumuster: 3-türer; Standardfahrwerk
B3	**120 i, 120i** 09/04 - 110 -125 kW	**37-161293**	**36-161393**	Baumuster: 5-türer; Standardfahrwerk
B3	**130i** 03/05 - 190 -195 kW	**37-161286**	**36-161379**	Standardfahrwerk
B3	**130i** 03/05 - 190 -195 kW	**37-161279**	**36-161355**	Verstärkte Ausführung .
B3	**116d, 118 d, 118d, 120d** 03/07 - 85 -130 kW	**37-161293**	**36-161379**	Baumuster: 3-türer; Standardfahrwerk
B3	**116d, 118 d, 118d** 04/07 - 85 -105 kW	**37-161293**	**36-161393**	Baumuster: 5-türer; Standardfahrwerk
B3	**116d, 118 d, 118d, 120d** 03/07 - 85 -130 kW	**37-161286**	**36-161355**	Baumuster: 3-türer; Verstärkte Ausführung .
B3	**116d, 118 d, 118d, 120 i** 09/04 - 85 -110 kW	**37-161286**	**36-161379**	Baumuster: 5-türer; Verstärkte Ausführung .
B3	**120d** 09/04 - 120 -130 kW	**37-161286**	**36-161379**	Baumuster: 5-türer; Standardfahrwerk
B3	**120d** 09/04 - 120 -130 kW	**37-161279**	**36-161355**	Baumuster: 5-türer; Verstärkte Ausführung .
B3	**123d, 2.0, 3.0** 09/07 - 115 -225 kW	**37-161279**	**36-161355**	Baumuster: 3-türer; Standardfahrwerk
B3	**123d, 2.0, 3.0** 09/07 - 115 -225 kW	**37-161279**	**36-161379**	Baumuster: 5-türer; Standardfahrwerk
B3	**123d, 2.0, 3.0** 09/07 - 115 -225 kW	**37-161262**	**36-161331**	Baumuster: 3-türer; Verstärkte Ausführung .

				
BMW				
BMW 1 (E81, E87)				
B3	**123d, 2.0, 3.0** 09/07 - 115 -225 kW	**37-161262**	**36-161355**	Baumuster: 5-türer; Verstärkte Ausführung .
B4	**116 i, 116d, 116i, 118 d, 118d, 118i, 120 i, 120d, 120i, 123d, 130i, 2.0, 3.0** 09/04 - 85 -225 kW	**22-144249** ↰ **22-144263** ↱	**19-144221**	Standardfahrwerk
B4	**116 i, 116d, 116i, 118 d, 118d, 118i, 120 i, 120d, 120i, 123d, 130i, 2.0, 3.0** 09/04 - 85 -225 kW	**22-144256** ↰ **22-144270** ↱	**19-144238**	Sportfahrwerk
B6	**116 i, 116d, 116i, 118 d, 118d, 118i, 120 i, 120d, 120i, 123d, 130i, 2.0, 3.0** 09/04 - 85 -225 kW	**35-115908** ↰ **35-115915** ↱	**24-115926**	ohne M-Technik
B8	**116 i, 116d, 116i, 118 d, 118d, 118i, 120 i, 120d, 120i, 123d, 130i, 2.0, 3.0** 09/04 - 85 -225 kW	**35-115939** ↰ **35-115946** ↱	**24-115957**	mit M-Technik
B14	**116 i, 116d, 116i, 118 d, 118d, 118i, 120 i, 120d, 120i, 123d, 130i, 2.0, 3.0** 09/04 - 85 -225 kW	**47-120471**		siehe Gutachten VA: Tieferlegung lt. GA: 30-50 mm; Achslast bis: 910 kg HA: Tieferlegung lt. GA: 30-50 mm; Achslast bis: 1035 kg
B16 PSS10	**116 i, 116d, 116i, 118 d, 118d, 118i, 120 i, 120d, 120i, 123d, 130i, 2.0, 3.0** 09/04 - 85 -225 kW	**48-131636**		siehe Gutachten VA: Tieferlegung lt. GA: 30-50 mm; Achslast bis: 1020 kg HA: Tieferlegung lt. GA: 30-50 mm; Achslast bis: 1200 kg
B16 RC	**116 i, 116d, 116i, 118 d, 118d, 118i, 120 i, 120d, 120i, 123d, 130i, 2.0, 3.0** 09/04 - 85 -225 kW	**49-131543**		siehe Gutachten VA: Tieferlegung lt. GA: 30-50 mm; Achslast bis: 1020 kg HA: Tieferlegung lt. GA: 30-50 mm; Achslast bis: 1200 kg
BMW 1 Coupe (E82)				
B1	**118d, 120d, 120i, 123d, 125i, 135i** 10/07 - 105 -225 kW	**12-117260**		VA: mit Kugellager
B3	**118d, 120d, 123d** 10/07 - 105 -150 kW	**37-161293**	**36-161317**	Standardfahrwerk
B3	**118d, 120d, 123d** 10/07 - 105 -150 kW	**37-161286**	**36-161393**	Verstärkte Ausführung .
B4	**118d, 120d, 120i, 123d, 125i, 135i** 10/07 - 105 -225 kW	**22-152749** ↰ **22-152756** ↱	**19-152769**	Standardfahrwerk
B4	**118d, 120d, 120i, 123d, 125i, 135i** 10/07 - 105 -225 kW	**22-152770** ↰ **22-152787** ↱	**19-152790**	Sportfahrwerk
B6	**118d, 120d, 120i, 123d, 125i, 135i** 10/07 - 105 -225 kW	**35-115908** ↰ **35-115915** ↱	**24-115926**	ohne M-Technik
B8	**118d, 120d, 120i, 123d, 125i, 135i** 10/07 - 105 -225 kW	**35-115939** ↰ **35-115946** ↱	**24-115957**	mit M-Technik
B14	**118d, 120d, 120i, 123d, 125i, 135i** 10/07 - 105 -225 kW	*47-115835*		siehe Gutachten VA: Tieferlegung lt. GA: 30-50 mm; Achslast bis: 945 kg HA: Tieferlegung lt. GA: 30-50 mm; Achslast bis: 1095 kg
B16 PSS10	**118d, 120d, 120i, 123d, 125i, 135i** 10/07 - 105 -225 kW	**48-131636**		siehe Gutachten VA: Tieferlegung lt. GA: 30-50 mm; Achslast bis: 1020 kg HA: Tieferlegung lt. GA: 30-50 mm; Achslast bis: 1200 kg
B16 RC	**118d, 120d, 120i, 123d, 125i, 135i** 10/07 - 105 -225 kW	**49-131543**		siehe Gutachten VA: Tieferlegung lt. GA: 30-50 mm; Achslast bis: 1020 kg HA: Tieferlegung lt. GA: 30-50 mm; Achslast bis: 1200 kg

				

BMW

BMW 1 Coupe (E82)

BMW 1 Cabriolet (E88)

B3	**120i** 03/08 - 125 kW	**37-161286**	**36-161379**	
B3	**120i** 03/08 - 125 kW	**37-161279**	**36-161355**	Verstärkte Ausführung .
B3	**125i** 03/08 - 160 kW	**37-161279**	**36-161355**	
B3	**125i** 03/08 - 160 kW	**37-161262**	**36-161331**	Verstärkte Ausführung .
B4	**118d, 118i, 120d, 120i, 123d, 125i, 135i** 03/08 - 100 -225 kW	**22-152749** **22-152756**	**19-152769**	Standardfahrwerk
B4	**118d, 118i, 120d, 120i, 123d, 125i, 135i** 03/08 - 100 -225 kW	**22-152770** **22-152787**	**19-152790**	Sportfahrwerk
B6	**118d, 118i, 120d, 120i, 123d, 125i, 135i** 03/08 - 100 -225 kW	**35-115908** **35-115915**	**24-115926**	ohne M-Technik
B8	**118d, 118i, 120d, 120i, 123d, 125i, 135i** 03/08 - 100 -225 kW	**35-115939** **35-115946**	**24-115957**	mit M-Technik
B14	**118d, 118i, 120d, 120i, 123d, 125i, 135i** 03/08 - 100 -225 kW	*47-115835*		siehe Gutachten VA: Tieferlegung lt. GA: 30-50 mm; Achslast bis: 945 kg HA: Tieferlegung lt. GA: 30-50 mm; Achslast bis: 1095 kg
B16 PSS10	**118d, 118i, 120d, 120i, 123d, 125i, 135i** 03/08 - 100 -225 kW	**48-131636**		siehe Gutachten VA: Tieferlegung lt. GA: 30-50 mm; Achslast bis: 1020 kg HA: Tieferlegung lt. GA: 30-50 mm; Achslast bis: 1200 kg
B16 RC	**118d, 118i, 120d, 120i, 123d, 125i, 135i** 03/08 - 100 -225 kW	**49-131543**		siehe Gutachten VA: Tieferlegung lt. GA: 30-50 mm; Achslast bis: 1020 kg HA: Tieferlegung lt. GA: 30-50 mm; Achslast bis: 1200 kg

BMW 3 (E21)

B3	**315** 03/81 - 03/84 55 kW	**36-159710**	**36-159819**	
B3	**316, 318** 08/75 - 01/77 66 -72 kW	**36-159741**	**36-159819**	
B3	**316, 318** 08/75 - 01/77 66 -72 kW		**36-159635**	Verstärkte Ausführung .
B3	**316, 318, 318 i** 01/77 - 01/81 66 -77 kW	**36-159710**	**36-159819**	
B3	**316, 318, 318 i** 01/77 - 08/82 66 -77 kW	**36-159741**	**36-159635**	Verstärkte Ausführung .
B3	**316, 318 i** 01/81 - 08/82 66 -77 kW	**36-159727**	**36-159819**	
B3	**320, 320 i** 06/75 - 01/80 80 -92 kW	**36-159741**	**36-159819**	
B3	**320, 320 i, 320/6, 323 i** 06/75 - 08/82 80 -105 kW		**36-159635**	Verstärkte Ausführung .
B3	**320/6, 323 i** 09/77 - 01/81 90 -105 kW	**36-159741**	**36-159819**	
B3	**320/6, 323 i** 01/81 - 08/82 90 -105 kW	**36-159673**	**36-159819**	

				
BMW				
BMW 3 (E21)				
B4	**315, 316, 318, 318 i, 320, 320 i, 320/6** 09/77 - 03/84 55 -92 kW	**21-030420** **11-101345** SP	**19-019802** **11-101345** SP	Standardfahrwerk
B4	**323 i** 01/78 - 08/82 105 kW		**19-019802** **11-101345** SP	ohne M-Technik
B6	**315, 316, 318, 318 i, 320, 320 i, 320/6** 09/77 - 03/84 55 -92 kW	**34-001219**	**24-006125**	
B6	**320, 320/6, 323 i** 08/75 - 08/82 80 -105 kW	**34-002230**	**24-006125**	Sportfahrwerk
BMW 3 (E30)				
B1	**315, 316, 316 (Ecotronic), 316 i, 316 i 1.8, 318 i, 318 is, 320 i, 320 is, 323 i, 324 d, 324 td, 325 e 2.7, 325 i, 325 i X, M3 2.3, M3 EVO I 2.3, M3 EVO II 2.5** 09/82 - 01/92 55 -175 kW	**12-117628**	**12-117093**	VA: Øi: 14 mm; Øa: 32 mm; mit Kugellager
B2	**315** 09/82 - 10/83 55 kW	**16-031326** **11-101321** SP	**15-102096**	Standardfahrwerk VA: Außendurchmesser Federbein vorn 45 mm
B2	**316, 316 (Ecotronic), 316 i, 316 i 1.8, 318 i, 320 i, 323 i, 324 d, 325 e 2.7, 325 i** 09/82 - 11/89 63 -126 kW	**16-031326** **11-101321** SP	**15-102096**	Standardfahrwerk VA: Außendurchmesser Federbein vorn 45 mm
B2	**316, 316 (Ecotronic), 316 i, 316 i 1.8, 318 i, 320 i, 323 i, 325 e 2.7, 325 i** 09/82 - 11/89 66 -126 kW	**16-101920** **11-101321** SP	**15-102096**	Standardfahrwerk VA: Außendurchmesser Federbein vorn 51 mm
B3	**316, 318 i** 09/82 - 06/91 66 -85 kW	**36-129263**	**38-129285**	Standardfahrwerk
B3	**316, 318 i** 09/82 - 06/91 66 -85 kW		**38-129292**	Verstärkte Ausführung .
B3	**320 i, 323 i, 324 d, 325 i** 09/82 - 11/89 63 -126 kW	**36-129300**	**38-129292**	Standardfahrwerk
B4	**316, 316 (Ecotronic), 316 i, 316 i 1.8, 318 i, 320 i, 323 i, 324 d, 325 e 2.7, 325 i** 09/82 - 11/89 63 -126 kW	**21-030499** **11-101321** SP	**19-019819**	Standardfahrwerk VA: Außendurchmesser Federbein vorn 45 mm
B4	**316, 316 (Ecotronic), 316 i, 316 i 1.8, 318 i, 320 i, 323 i, 324 td, 325 e 2.7, 325 i** 09/82 - 11/89 66 -126 kW	**21-030505** **11-101321** SP	**19-019819**	Standardfahrwerk VA: Außendurchmesser Federbein vorn 51 mm
B4	**318 is, 320 is** 05/88 - 08/91 100 -141 kW	**21-030505** **11-101321** SP	**19-019819**	Standardfahrwerk VA: Außendurchmesser Federbein vorn 51 mm
B4	**325 i X** 03/86 - 08/91 125 -126 kW		**19-019819**	Standardfahrwerk
B6	**315, 316, 316 (Ecotronic), 316 i, 316 i 1.8, 318 i, 320 i, 320 is** 09/82 - 12/90 55 -141 kW	**34-181522**	**24-020282**	Baumuster: Heavy Duty; Standardfahrwerk VA: Außendurchmesser Federbein vorn 45 mm
B6	**315, 316, 316 (Ecotronic), 316 i, 316 i 1.8, 318 i, 320 i, 320 is** 09/82 - 12/90 55 -141 kW	**34-001363**	**24-020282**	Sportfahrwerk VA: Außendurchmesser Federbein vorn 51 mm
B6	**315, 316, 316 (Ecotronic), 316 i, 316 i 1.8, 318 i, 320 i, 320 is, 323 i, 325 i** 09/82 - 11/89 55 -141 kW	**34-001387**	**24-007382**	Standardfahrwerk VA: Außendurchmesser Federbein vorn 45 mm

				
BMW				
BMW 3 (E30)				
B6	**318 is** 09/89 - 08/91 100 kW	**34-001363**	**24-020282**	Standardfahrwerk VA: Außendurchmesser Federbein vorn 51 mm
B6	**318 is** 09/89 - 08/91 100 kW	**34-001363**	**24-007382**	mit M-Technik VA: Außendurchmesser Federbein vorn 51 mm
B6	**323 i, 324 d, 324 td, 325 e 2.7, 325 i** 09/82 - 11/89 63 -126 kW	**34-001363**	**24-020282**	mit M-Technik VA: Außendurchmesser Federbein vorn 51 mm
B6	**325 i X** 03/86 - 08/91 125 -126 kW	**34-002513**	**24-020282**	Standardfahrwerk
B6	**M3 2.3, M3 EVO I 2.3, M3 EVO II 2.5** 07/86 - 01/92 143 -175 kW	**34-003350**	**24-020275**	VA: Außendurchmesser Federbein vorn 51 mm HA: Kenngröße: 160/55
B6	**M3 2.3, M3 EVO I 2.3, M3 EVO II 2.5** 07/86 - 01/92 143 -175 kW	**34-003350**	**24-060653**	VA: Außendurchmesser Federbein vorn 51 mm HA: Kenngröße: 140/60
B8	**315, 316, 316 (Ecotronic), 316 i, 316 i 1.8, 318 i, 320 i, 320 is, 323 i** 09/82 - 08/86 55 -141 kW	**34-003343**	**24-020275**	Standardfahrwerk VA: Außendurchmesser Federbein vorn 45 mm HA: Kenngröße: 160/55
B8	**315, 316, 316 (Ecotronic), 316 i, 316 i 1.8, 318 i, 320 i, 320 is, 323 i, 325 e 2.7** 09/82 - 08/87 55 -141 kW	**34-003350**	**24-020275**	Sportfahrwerk VA: Außendurchmesser Federbein vorn 51 mm HA: Kenngröße: 160/55
B8	**318 is** 09/89 - 08/91 100 kW	**34-003350**	**24-020275**	Standardfahrwerk VA: Außendurchmesser Federbein vorn 51 mm HA: Kenngröße: 160/55
B8	**324 d, 324 td, 325 e 2.7, 325 i** 09/83 - 08/91 63 -126 kW	**34-003350**	**24-020275**	mit M-Technik VA: Außendurchmesser Federbein vorn 51 mm HA: Kenngröße: 160/55
MS	**M3 2.3, M3 EVO I 2.3, M3 EVO II 2.5** 07/86 - 01/92 143 -175 kW	**34-046296**	**24-046305**	Baumuster: Rennen Gruppe N VA: Kenngröße: 300/300 HA: Kenngröße: 200/200
BMW 3 Touring (E30)				
B1	**316 i, 318 i, 320 i, 324 td, 325 i, 325 i X** 06/88 - 06/94 73 -125 kW	**12-117628**	**12-117093**	VA: Øi: 14 mm; Øa: 32 mm; mit Kugellager
B2	**316 i, 318 i, 320 i, 324 td, 325 i** 07/87 - 06/94 73 -125 kW	**16-101920** **11-101321** SP	**15-102096**	Standardfahrwerk VA: Außendurchmesser Federbein vorn 51 mm
B2	**318 i** 09/87 - 06/94 83 -85 kW	**16-031326** **11-101321** SP	**15-102096**	Standardfahrwerk VA: Außendurchmesser Federbein vorn 45 mm
B3	**320 i, 324 td, 325 i** 07/87 - 03/93 85 -125 kW	**36-129300**	**38-129322**	Standardfahrwerk
B4	**316 i, 318 i, 320 i, 324 td, 325 i** 07/87 - 06/94 73 -125 kW	**21-030505** **11-101321** SP	**19-019819**	Standardfahrwerk VA: Außendurchmesser Federbein vorn 51 mm
B4	**318 i** 09/87 - 06/94 83 -85 kW	**21-030499** **11-101321** SP	**19-019819**	Standardfahrwerk VA: Außendurchmesser Federbein vorn 45 mm
B6	**316 i, 318 i, 320 i, 324 td, 325 i** 07/87 - 06/94 73 -125 kW	**34-003329**	**24-020282**	Standardfahrwerk VA: Außendurchmesser Federbein vorn 51 mm
B6	**325 i X** 06/88 - 10/93 125 kW	**34-002513**	**24-020282**	
B8	**316 i, 318 i** 09/87 - 06/94 73 -85 kW	**34-003343**	**24-020275**	Standardfahrwerk VA: Außendurchmesser Federbein vorn 45 mm HA: Kenngröße: 160/55
B8	**320 i, 324 td, 325 i** 07/87 - 03/93 85 -125 kW	**34-003350**	**24-020275**	Standardfahrwerk VA: Außendurchmesser Federbein vorn 51 mm HA: Kenngröße: 160/55

				
BMW				
BMW 3 Cabriolet (E30)				
B1	**316 i, 318 i, 318i, 320 i, 325 i** 12/85 - 10/93 73 -126 kW	**12-117628**	**12-117093**	VA: Øi: 14 mm; Øa: 32 mm; mit Kugellager
B2	**316 i, 318 i, 318i, 320 i, 325 i** 12/85 - 10/93 73 -126 kW	**16-101920** **11-101321** SP	**15-102096**	Standardfahrwerk VA: Außendurchmesser Federbein vorn 51 mm
B3	**318 i, 318i, 320 i, 325 i** 12/85 - 10/93 83 -126 kW	**36-153893**	**38-153907**	
B4	**316 i, 318 i, 318i, 320 i, 325 i** 12/85 - 10/93 73 -126 kW	**21-030505** **11-101321** SP	**19-019819**	Standardfahrwerk VA: Außendurchmesser Federbein vorn 51 mm
B6	**316 i, 318 i, 318i, 320 i** 04/86 - 10/93 73 -103 kW	**34-181522**	**24-020282**	Standardfahrwerk VA: Außendurchmesser Federbein vorn 45 mm
B6	**316 i, 318 i, 318i, 320 i, 325 i** 12/85 - 10/93 73 -126 kW	**34-001363**	**24-020282**	Standardfahrwerk VA: Außendurchmesser Federbein vorn 51 mm
B6	**M3 2.3** 06/88 - 06/91 143 kW	**34-003350**	**24-020275**	Standardfahrwerk VA: Außendurchmesser Federbein vorn 51 mm HA: Kenngröße: 160/55
B6	**M3 2.3** 06/88 - 06/91 143 kW	**34-003350**	**24-060653**	Standardfahrwerk VA: Außendurchmesser Federbein vorn 51 mm HA: Kenngröße: 140/60
B8	**316 i, 318 i, 318i, 320 i** 04/86 - 10/93 73 -103 kW	**34-003343**	**24-020275**	Standardfahrwerk VA: Außendurchmesser Federbein vorn 45 mm HA: Kenngröße: 160/55
B8	**316 i, 318 i, 318i, 320 i, 325 i** 12/85 - 10/93 73 -126 kW	**34-003350**	**24-020275**	Standardfahrwerk VA: Außendurchmesser Federbein vorn 51 mm HA: Kenngröße: 160/55
MS	**M3 2.3** 06/88 - 06/91 143 kW	**34-046296**	**24-046305**	Baumuster: Rennen Gruppe N VA: Kenngröße: 300/300 HA: Kenngröße: 200/200
BMW 3 (E36)				
B1	**316 i, 318 i, 320 i, 325 i, 325 td** 09/90 - 02/98 73 -141 kW	**12-116829**	**12-117109**	VA: 06/92 -> HA: mit Dichtung
B1	**316 i, 318 i, 318 is, 318 tds, 323 i 2.5, 325 tds, 328 i** 05/93 - 02/98 66 -142 kW	**12-116829**	**12-117109**	VA: mit Kugellager HA: mit Dichtung
B3	**316 i, 318 i, 318 is** 09/90 - 02/98 73 -103 kW	**36-129034**	**38-129070**	Standardfahrwerk
B3	**316 i, 318 i, 318 is, 325 i** 09/90 - 09/95 73 -141 kW	**36-129041**	**38-129087**	Verstärkte Ausführung .
B3	**320 i** 04/92 - 02/98 110 kW	**36-133161**	**38-129070**	Standardfahrwerk
B3	**320 i, 325 i** 09/90 - 04/92 110 -141 kW	**36-129058**	**38-129070**	Standardfahrwerk
B3	**320 i, 325 i, 325 tds** 04/92 - 02/98 105 -141 kW	**36-129065**	**38-129087**	Verstärkte Ausführung .
B3	**325 i, 325 td, 325 tds** 04/92 - 02/98 85 -141 kW	**36-129041**	**38-129070**	Standardfahrwerk
B3	**318 tds** 03/94 - 02/98 66 kW	**36-129065**	**38-129087**	Verstärkte Ausführung .
B3	**325 td** 09/91 - 04/92 85 kW	**36-133178**	**38-129070**	Standardfahrwerk
B4	**316 i, 318 i** 09/90 - 05/92 73 -83 kW	**22-044150** **22-044167**	**19-103150** **11-181415** SP	Standardfahrwerk

BMW

BMW 3 (E36)

B4	**316 i, 318 i, 320 i, 325 i, 325 td** 06/92 - 02/98 73 -141 kW	**22-044198** **22-044204**	**19-103150** **11-181415** SP	Standardfahrwerk
B4	**316 i, 318 i, 320 i, 325 i, 325 td** 06/92 - 02/98 73 -141 kW	**22-172518** **22-172525**	**19-103150** **11-181415** SP	mit M-Technik
B4	**316 i, 318 i, 318 is, 318 tds, 323 i 2.5, 325 tds, 328 i** 05/93 - 02/98 66 -142 kW	**22-044198** **22-044204**	**19-103150** **11-181415** SP	Standardfahrwerk
B4	**316 i, 318 i, 318 is, 318 tds, 323 i 2.5, 325 tds, 328 i** 05/93 - 02/98 66 -142 kW	**22-172518** **22-172525**	**19-103150** **11-181415** SP	mit M-Technik
B4	**320 i, 325 i, 325 td** 09/90 - 05/92 85 -141 kW	**22-044174** **22-044181**	**19-103150** **11-181415** SP	Standardfahrwerk
B6	**316 i, 318 i** 09/90 - 05/92 73 -83 kW	**22-003799** **22-003805**	**24-015257** **11-181415** SP	Zweirohrsystem; Standardfahrwerk
B6	**316 i, 318 i, 318 is, 318 tds, 320 i, 323 i 2.5, 325 i, 325 td, 325 tds, 328 i** 06/92 - 02/98 66 -142 kW	**35-044000** **35-044017**	**24-027243**	Standardfahrwerk VA: Einrohrsystem
B6	**316 i, 318 i, 318 is, 318 tds, 320 i, 323 i 2.5, 325 i, 325 td, 325 tds, 328 i** 06/92 - 02/98 66 -142 kW	*22-040077* *22-040084*	**24-015257** **11-181415** SP	Standardfahrwerk VA: Zweirohrsystem
B6	**320 i, 325 i, 325 td** 09/90 - 05/92 85 -141 kW	**22-181619** **22-181626**	**24-015257**	Standardfahrwerk
B6	**M3 3.0, M3 3.2** 08/94 - 02/98 210 -236 kW	**35-042372** **35-042389**	**24-024532**	Standardfahrwerk
B6	**M3 3.0, M3 3.2** 08/94 - 02/98 210 -236 kW	**35-105855** **35-105862**	**24-024532**	für USA
B8	**316 i, 318 i** 09/90 - 05/92 73 -83 kW	**22-003812** **22-003829**	**24-015264** **11-181415** SP	Standardfahrwerk; mit M-Technik VA: Einrohrsystem
B8	**316 i, 318 i, 318 is, 318 tds, 320 i, 323 i 2.5, 325 i, 325 td, 325 tds, 328 i** 06/92 - 02/98 66 -142 kW	**35-044024** **35-044031**	**24-027250**	Standardfahrwerk; mit M-Technik VA: Einrohrsystem
B8	**316 i, 318 i, 318 is, 318 tds, 320 i, 323 i 2.5, 325 i, 325 td, 325 tds, 328 i** 06/92 - 02/98 66 -142 kW	*22-040091* *22-040107*	**24-015264** **11-181415** SP	Standardfahrwerk; mit M-Technik VA: Zweirohrsystem
B8	**320 i, 325 i, 325 td** 09/90 - 05/92 85 -141 kW	**22-181633** **22-181640**	**24-015264**	Standardfahrwerk; mit M-Technik
B10	**316 i, 318 i, 318 is, 318 tds** 06/92 - 02/98 66 -103 kW	**46-113047**		siehe Gutachten VA: Tieferlegung lt. GA: 60 mm HA: Tieferlegung lt. GA: 40 mm
B10	**320 i, 323 i 2.5, 325 i, 325 td, 325 tds, 328 i** 06/92 - 02/98 85 -142 kW	**46-113054**		siehe Gutachten VA: Tieferlegung lt. GA: 60 mm HA: Tieferlegung lt. GA: 40 mm
B14	**316 i, 318 i, 320 i, 325 i, 325 td** 11/91 - 05/92 73 -141 kW	**47-124813**		nur in Verbindung mit 2 x AFS-B682; siehe Gutachten VA: Tieferlegung lt. GA: 35-55 mm HA: Tieferlegung lt. GA: 20-40 mm
B14	**316 i, 318 i, 318 is, 318 tds, 320 i, 323 i 2.5, 325 i, 325 td, 325 tds, 328 i** 06/92 - 02/98 66 -142 kW	**47-124813**		siehe Gutachten VA: Tieferlegung lt. GA: 35-55 mm HA: Tieferlegung lt. GA: 20-40 mm

BMW

BMW 3 (E36)

B16 PSS9	**316 i, 318 i, 320 i, 325 i, 325 td** 11/91 - 05/92 73 -141 kW	**48-080347**		siehe Gutachten VA: Tieferlegung lt. GA: 35-55 mm; nur in Verbindung mit 2 x AFS-B682 HA: Tieferlegung lt. GA: 20-40 mm
B16 PSS9	**316 i, 318 i, 318 is, 318 tds, 320 i, 323 i 2.5, 325 i, 325 td, 325 tds, 328 i** 06/92 - 02/98 66 -142 kW	**48-080347**		siehe Gutachten VA: Tieferlegung lt. GA: 35-55 mm HA: Tieferlegung lt. GA: 20-40 mm
B16 PSS9	**316 i, 320 i, 325 i, 325 td** 09/90 - 05/92 73 -141 kW	**48-080347**		siehe Gutachten VA: Tieferlegung lt. GA: 35-55 mm; nur in Verbindung mit 2x AFS-B682 HA: Tieferlegung lt. GA: 20-40 mm
B16 PSS9	**M3 3.0, M3 3.2** 08/94 - 02/98 210 -236 kW	**48-088459**		siehe Gutachten VA: Tieferlegung lt. GA: 55 mm; Achslast bis: 930 kg HA: Tieferlegung lt. GA: 40 mm; Achslast bis: 1130 kg
B16 PSS9	**M3 3.0** 08/94 - 09/95 210 kW	**48-115766**		Baumuster: Club-Sport; siehe Gutachten; Schraubenfeder; Øi: 116 mm VA: Tieferlegung lt. GA: 40 mm; Achslast bis: 930 kg HA: Tieferlegung lt. GA: 40 mm; Achslast bis: 1130 kg
B16 PSS9	**M3 3.2** 09/95 - 02/98 236 kW	**48-115674**		Baumuster: Club-Sport; siehe Gutachten; Schraubenfeder; Øi: 106 mm VA: Tieferlegung lt. GA: 40 mm; Achslast bis: 930 kg HA: Tieferlegung lt. GA: 40 mm; Achslast bis: 1130 kg

BMW 3 Compact (E36)

B1	**316 g, 316 i, 318 tds, 318 ti, 323 ti** 07/95 - 08/00 66 -125 kW	**12-116829**	**12-117109**	VA: mit Kugellager HA: mit Dichtung
B3	**316 g, 316 i, 318 tds, 318 ti** 07/95 - 08/00 66 -103 kW	**36-129034**	**38-129070**	Standardfahrwerk
B3	**316 g, 316 i, 318 tds, 318 ti, 323 ti** 07/95 - 08/00 66 -125 kW		**38-129087**	Verstärkte Ausführung .
B3	**323 ti** 08/97 - 08/00 125 kW	**36-129058**	**38-129070**	Standardfahrwerk
B4	**316 g, 316 i, 318 tds, 318 ti** 07/95 - 08/00 66 -103 kW	**22-044198** **22-044204**	**19-027531**	Standardfahrwerk
B4	**316 g, 316 i, 318 tds, 318 ti, 323 ti** 07/95 - 08/00 66 -125 kW	**22-172518** **22-172525**	**19-027531**	mit M-Technik
B6	**316 g, 316 i, 318 tds, 318 ti, 323 ti** 07/95 - 08/00 66 -125 kW	**35-044000** **35-044017**	**24-020282**	Standardfahrwerk VA: Einrohrsystem
B6	**316 g, 316 i, 318 tds, 318 ti, 323 ti** 07/95 - 08/00 66 -125 kW	*22-040077* *22-040084*	**24-020282**	Standardfahrwerk VA: Zweirohrsystem
B8	**316 g, 316 i, 318 tds, 318 ti, 323 ti** 07/95 - 08/00 66 -125 kW	**35-044024** **35-044031**	**24-020275**	mit M-Technik VA: Einrohrsystem HA: Kenngröße: 160/55
B8	**316 g, 316 i, 318 tds, 318 ti, 323 ti** 07/95 - 08/00 66 -125 kW	*22-040091* *22-040107*	**24-020275**	mit M-Technik VA: Zweirohrsystem HA: Kenngröße: 160/55
B16 PSS9	**316 g, 316 i, 318 tds, 318 ti, 323 ti** 07/95 - 08/00 66 -125 kW	**48-080408**		siehe Gutachten VA: Tieferlegung lt. GA: 30-50 mm HA: Tieferlegung lt. GA: 20-40 mm

BMW 3 Coupe (E36)

B1	**316 i, 318 is, 320 i, 323 i 2.5, 325 i, 328 i** 03/92 - 04/99 75 -142 kW	**12-116829**	**12-117109**	VA: 06/92 ->> HA: mit Dichtung
B3	**316 i** 09/93 - 04/99 75 kW	**36-129034**	**38-129070**	Standardfahrwerk
B3	**316 i** 09/93 - 04/99 75 kW	**36-129041**	**38-129087**	Verstärkte Ausführung .

BMW

BMW 3 Coupe (E36)

B3	**320 i** 03/92 - 04/99 110 kW	**36-133161**	**38-129070**	Standardfahrwerk
B3	**320 i** 03/92 - 04/99 110 kW	**36-129065**	**38-129087**	
B4	**316 i, 318 is, 323 i 2.5, 328 i** 09/93 - 04/99 75 -142 kW	**22-044198** **22-044204**	**19-103150** **11-181415** SP	Standardfahrwerk
B4	**316 i, 318 is, 323 i 2.5, 328 i** 09/93 - 04/99 75 -142 kW	**22-172518** **22-172525**	**19-103150** **11-181415** SP	mit M-Technik
B4	**318 is** 03/92 - 05/92 103 kW	**22-044150** **22-044167**	**11-181415** SP	Standardfahrwerk
B4	**318 is, 320 i, 325 i** 06/92 - 04/99 103 -141 kW	**22-044198** **22-044204**	**19-103150** **11-181415** SP	Standardfahrwerk
B4	**318 is, 320 i, 325 i** 06/92 - 04/99 103 -141 kW	**22-172518** **22-172525**	**19-103150** **11-181415** SP	mit M-Technik
B4	**320 i, 325 i** 03/92 - 05/92 110 -141 kW	**22-044174** **22-044181**	**19-103150** **11-181415** SP	Standardfahrwerk
B6	**316 i, 318 is, 320 i, 323 i 2.5, 325 i, 328 i** 06/92 - 04/99 75 -142 kW	**35-044000** **35-044017**	**24-027243**	Standardfahrwerk VA: Einrohrsystem
B6	**316 i, 318 is, 320 i, 323 i 2.5, 325 i, 328 i** 06/92 - 04/99 75 -142 kW	*22-040077* *22-040084*	**24-015257**	Standardfahrwerk VA: Zweirohrsystem
B6	**318 is** 03/92 - 05/92 103 kW	**22-003799** **22-003805**	**24-015257**	Standardfahrwerk
B6	**320 i, 325 i** 03/92 - 05/92 110 -141 kW	**22-181619** **22-181626**	**24-015257**	Standardfahrwerk
B6	**M3 3.0, M3 3.2** 10/92 - 04/99 210 -236 kW	**35-042372** **35-042389**	**24-024532**	Standardfahrwerk
B6	**M3 3.0, M3 3.2** 10/92 - 04/99 210 -236 kW	**35-105855** **35-105862**	**24-024532**	für USA
B8	**316 i, 318 is, 320 i, 323 i 2.5, 325 i, 328 i** 06/92 - 04/99 75 -142 kW	**35-044024** **35-044031**	**24-027250**	mit M-Technik VA: Einrohrsystem
B8	**318 is** 03/92 - 05/92 103 kW	**22-003812** **22-003829**	**24-015264**	mit M-Technik
B8	**320 i, 325 i** 03/92 - 05/92 110 -141 kW	**22-181633** **22-181640**	**24-015264**	Standardfahrwerk; mit M-Technik
B10	**316 i, 318 is** 06/92 - 04/99 75 -103 kW	**46-113047**		siehe Gutachten VA: Tieferlegung lt. GA: 60 mm HA: Tieferlegung lt. GA: 40 mm
B10	**320 i, 323 i 2.5, 325 i, 328 i** 06/92 - 04/99 110 -142 kW	**46-113054**		siehe Gutachten VA: Tieferlegung lt. GA: 60 mm HA: Tieferlegung lt. GA: 40 mm
B14	**316 i, 318 is, 320 i, 323 i 2.5, 325 i, 328 i** 06/92 - 04/99 75 -142 kW	**47-124813**		siehe Gutachten VA: Tieferlegung lt. GA: 35-55 mm HA: Tieferlegung lt. GA: 20-40 mm
B14	**318 is, 325 i** 03/92 - 05/92 103 -141 kW	**47-124813**		nur in Verbindung mit 2 x AFS-B682; siehe Gutachten VA: Tieferlegung lt. GA: 35-55 mm HA: Tieferlegung lt. GA: 20-40 mm
B16 PSS9	**316 i, 318 is, 320 i, 323 i 2.5, 325 i, 328 i** 06/92 - 04/99 75 -142 kW	**48-080347**		siehe Gutachten VA: Tieferlegung lt. GA: 35-55 mm HA: Tieferlegung lt. GA: 20-40 mm

				
BMW				
BMW 3 Coupe (E36)				
B16 PSS9	**318 is, 320 i, 325 i** 03/92 - 05/92 103 -141 kW		**48-080347**	nur in Verbindung mit 2 x AFS-B682; siehe Gutachten VA: Tieferlegung lt. GA: 35-55 mm HA: Tieferlegung lt. GA: 20-40 mm
B16 PSS9	**M3 3.0, M3 3.2** 10/92 - 04/99 210 -236 kW		**48-088459**	siehe Gutachten; Für einige Rad/Reifenkomb. sind Distanzscheiben erforderlich VA: Tieferlegung lt. GA: 45-55 mm HA: Tieferlegung lt. GA: 20-40 mm
B16 PSS9	**M3 3.0** 10/92 - 10/95 210 -217 kW		**48-115766**	Baumuster: Club-Sport; siehe Gutachten; Schraubenfeder; Øi: 116 mm; Für einige Rad/Reifenkomb. sind Distanzscheiben erforderlich VA: Tieferlegung lt. GA: 30-40 mm; Achslast bis: 930 kg HA: Tieferlegung lt. GA: 30-40 mm; Achslast bis: 1130 kg
B16 PSS9	**M3 3.2** 10/95 - 04/99 236 kW		**48-115674**	Baumuster: Club-Sport; siehe Gutachten; Schraubenfeder; Øi: 106 mm; Für einige Rad/Reifenkomb. sind Distanzscheiben erforderlich VA: Tieferlegung lt. GA: 30-40 mm; Achslast bis: 930 kg HA: Tieferlegung lt. GA: 30-40 mm; Achslast bis: 1130 kg
BMW 3 Cabriolet (E36)				
B1	**318 i, 320 i, 323 i 2.5, 325 i, 328 i** 03/93 - 04/99 85 -142 kW	**12-116829**	**12-117109**	VA: mit Kugellager HA: mit Dichtung
B3	**320 i, 323 i 2.5, 325 i** 03/93 - 04/99 110 -141 kW	**36-133185**	**38-129100**	mit automatischem Verdeck; ohne AHK; Standardfahrwerk
B3	**320 i, 323 i 2.5, 325 i** 03/93 - 04/99 110 -141 kW	**36-163045**	**38-153914**	mit AHK; mit manuellem Verdeck
B3	**320 i** 12/93 - 04/99 110 kW	**36-133185**	**38-163036**	mit AHK; mit automatischem Verdeck
B4	**318 i, 320 i, 323 i 2.5, 325 i, 328 i** 03/93 - 04/99 85 -142 kW	**22-044198** ↰ **22-044204** ↱	**19-103150** **11-181415** SP	Standardfahrwerk
B4	**318 i, 320 i, 323 i 2.5, 325 i, 328 i** 03/93 - 04/99 85 -142 kW	**22-172518** ↰ **22-172525** ↱	**19-103150** **11-181415** SP	mit M-Technik
B6	**318 i, 320 i, 323 i 2.5, 325 i, 328 i** 03/93 - 04/99 85 -142 kW	**35-044000** ↰ **35-044017** ↱	**24-027243**	Standardfahrwerk VA: Einrohrsystem
B6	**318 i, 320 i, 323 i 2.5, 325 i, 328 i** 03/93 - 04/99 85 -142 kW	*22-040077* ↰ *22-040084* ↱	**24-015257**	Standardfahrwerk VA: Zweirohrsystem
B6	**M3 3.0, M3 3.2** 01/94 - 04/99 210 -236 kW	**35-042372** ↰ **35-042389** ↱	**24-024532**	Standardfahrwerk
B6	**M3 3.0, M3 3.2** 01/94 - 04/99 210 -236 kW	**35-105855** ↰ **35-105862** ↱	**24-024532**	für USA
B8	**318 i, 320 i, 323 i 2.5, 325 i, 328 i** 03/93 - 04/99 85 -142 kW	**35-044024** ↰ **35-044031** ↱	**24-027250**	mit M-Technik VA: Einrohrsystem
B8	**318 i, 320 i, 323 i 2.5, 325 i, 328 i** 03/93 - 04/99 85 -142 kW	*22-040091* ↰ *22-040107* ↱	**24-015264**	mit M-Technik VA: Zweirohrsystem
B14	**318 i, 320 i, 323 i 2.5, 325 i, 328 i** 03/93 - 04/99 85 -142 kW	**47-124813**		siehe Gutachten VA: Tieferlegung lt. GA: 35-55 mm HA: Tieferlegung lt. GA: 25-40 mm
B16 PSS9	**318 i, 320 i, 323 i 2.5, 325 i, 328 i** 03/93 - 04/99 85 -142 kW	**48-080347**		siehe Gutachten VA: Tieferlegung lt. GA: 35-55 mm HA: Tieferlegung lt. GA: 20-40 mm
B16 PSS9	**M3 3.0, M3 3.2** 01/94 - 04/99 210 -236 kW	**48-088459**		siehe Gutachten VA: Tieferlegung lt. GA: 35-55 mm HA: Tieferlegung lt. GA: 20-40 mm
B16 PSS9	**M3 3.0** 01/94 - 10/95 210 kW	**48-115766**		Baumuster: Club-Sport; siehe Gutachten; Schraubenfeder; Øi: 116 mm VA: Tieferlegung lt. GA: 30-40 mm; Achslast bis: 930 kg HA: Tieferlegung lt. GA: 30-40 mm; Achslast bis: 1130 kg

BMW

BMW 3 Cabriolet (E36)

B16 PSS9	**M3 3.2** 10/95 - 04/99 236 kW	**48-115674**		Baumuster: Club-Sport; siehe Gutachten; Schraubenfeder; Øi: 106 mm VA: Tieferlegung lt. GA: 30-40 mm; Achslast bis: 930 kg HA: Tieferlegung lt. GA: 30-40 mm; Achslast bis: 1130 kg

BMW 3 Touring (E36)

B1	**316 i, 318 i, 318 tds, 320 i, 323 i 2.5, 325 tds, 328 i** 01/95 - 10/99 66 -142 kW	**12-116829**	**12-117109**	VA: mit Kugellager HA: mit Dichtung
B3	**316 i, 318 i** 07/95 - 10/99 75 -85 kW	**36-129034**	**38-129070**	Standardfahrwerk
B3	**316 i, 318 i** 07/95 - 10/99 75 -85 kW	**36-129041**	**38-129087**	Verstärkte Ausführung .
B3	**320 i** 01/95 - 10/99 110 kW	**36-133161**	**38-129070**	Standardfahrwerk
B3	**320 i, 325 tds** 01/95 - 10/99 105 -110 kW	**36-129065**	**38-129087**	Verstärkte Ausführung .
B3	**325 tds** 01/95 - 10/99 105 kW	**36-129041**	**38-129070**	Standardfahrwerk
B4	**316 i, 318 i, 318 tds, 320 i, 323 i 2.5, 325 tds, 328 i** 01/95 - 10/99 66 -142 kW	**22-044198** **22-044204**	**19-103150** **11-181415** SP	Standardfahrwerk
B4	**316 i, 318 i, 318 tds, 320 i, 323 i 2.5, 325 tds, 328 i** 01/95 - 10/99 66 -142 kW	**22-172518** **22-172525**	**19-103150** **11-181415** SP	mit M-Technik
B6	**316 i, 318 i, 318 tds, 320 i, 323 i 2.5, 325 tds, 328 i** 01/95 - 10/99 66 -142 kW	**35-044000** **35-044017**	**24-027243**	Standardfahrwerk VA: Einrohrsystem
B8	**316 i, 318 i, 318 tds, 320 i, 323 i 2.5, 325 tds, 328 i** 01/95 - 10/99 66 -142 kW	**35-044024** **35-044031**	**24-027250**	mit M-Technik VA: Einrohrsystem
B8	**316 i, 318 i, 318 tds, 320 i, 323 i 2.5, 325 tds, 328 i** 01/95 - 10/99 66 -142 kW	*22-040091* *22-040107*	**24-015264**	mit M-Technik VA: Zweirohrsystem
B14	**316 i, 318 i, 318 tds, 320 i, 323 i 2.5, 325 tds, 328 i** 01/95 - 10/99 66 -142 kW	**47-124813**		siehe Gutachten VA: Tieferlegung lt. GA: 35-55 mm HA: Tieferlegung lt. GA: 25-45 mm
B16 PSS9	**316 i, 318 i, 318 tds, 320 i, 323 i 2.5, 325 tds, 328 i** 01/95 - 10/99 66 -142 kW	**48-080347**		siehe Gutachten VA: Tieferlegung lt. GA: 35-55 mm; Achslast bis: 930 kg HA: Tieferlegung lt. GA: 20-40 mm; Achslast bis: 1115 kg

BMW 3 (E46)

B1	**316 i, 318 d, 318 i, 320 d, 320 i, 323 i, 325 i, 325 xi, 328 i, 330 d, 330 i, 330 xd, 330 xi** 10/99 - 02/05 77 -170 kW	**12-117260**	**12-117109**	VA: mit Kugellager HA: mit Dichtung
B3	**316 i** 09/98 - 02/05 77 -85 kW	**36-129249**	**38-129216**	Standardfahrwerk
B3	**316 i, 318 i** 02/98 - 02/05 77 -105 kW	**36-129256**	**38-129230**	Verstärkte Ausführung .
B3	**318 i** 02/98 - 02/05 87 -105 kW	**36-129249**	**38-133190**	Standardfahrwerk
B3	**320 i** 03/98 - 02/05 110 -125 kW	**36-129256**	**38-133190**	Standardfahrwerk

BMW

BMW 3 (E46)

B3	**323 i, 325 i, 328 i** 02/98 - 02/05 125 -142 kW	**36-129256**	**38-129223**	Standardfahrwerk
B3	**318 d, 320 d** 04/98 - 02/05 85 -110 kW	**36-129256**	**38-133190**	Standardfahrwerk
B3	**318 d, 320 d, 320 i, 323 i, 325 i, 328 i** 02/98 - 02/05 85 -142 kW	**36-133208**	**38-129230**	Verstärkte Ausführung .
B3	**330 d, 330 i** 10/99 - 02/05 135 -170 kW	**36-133208**	**38-133190**	Standardfahrwerk
B3	**330 d, 330 i** 10/99 - 02/05 135 -170 kW		**38-129230**	Verstärkte Ausführung .
B4	**316 i, 318 d, 318 i, 320 d** 04/98 - 02/05 77 -110 kW	**22-103130** ↰ **22-103147** ↱	**19-103150** **11-181415** SP	Standardfahrwerk
B4	**316 i, 318 d, 318 i, 320 d, 320 i, 323 i, 325 i, 328 i, 330 d, 330 i** 10/99 - 02/05 77 -170 kW	**22-139931** ↰ **22-139948** ↱	**19-103150** **11-181415** SP	mit M-Technik
B4	**320 i, 323 i, 325 i, 328 i, 330 d, 330 i** 02/98 - 02/05 110 -170 kW	**22-103093** ↰ **22-103109** ↱	**19-103150** **11-181415** SP	Standardfahrwerk
B6	**316 i, 318 d, 318 i, 320 d, 320 i, 323 i, 325 i, 328 i, 330 d, 330 i** 10/99 - 02/05 77 -170 kW	**35-115045** ↰ **35-115052** ↱	**24-026970**	Standardfahrwerk VA: Einrohrsystem
B6	**316 i, 318 d, 318 i, 320 d, 320 i, 323 i, 325 i, 328 i, 330 d, 330 i** 10/99 - 02/05 77 -170 kW	*22-043344* ↰ *22-043351* ↱	**24-026970**	Standardfahrwerk VA: Zweirohrsystem; Serienfederteller muß benutzt werden
B6	**325 xi, 330 xd, 330 xi** 06/00 - 02/05 135 -170 kW	**22-052810** ↰ **22-052827** ↱	**24-068659**	Standardfahrwerk VA: Serienfederteller muß benutzt werden
B6 a10	**316 i, 318 d, 318 i, 320 d, 320 i, 323 i, 325 i, 328 i, 330 d, 330 i** 10/99 - 02/05 77 -170 kW	**31-181884** ↰ **31-181891** ↱	**26-181905**	Standardfahrwerk
B8	**316 i, 318 d, 318 i, 320 d, 320 i, 323 i, 325 i, 328 i, 330 d, 330 i** 10/99 - 02/05 77 -170 kW	**35-115069** ↰ **35-115076** ↱	**24-026987**	mit M-Technik VA: Einrohrsystem
B8	**316 i, 318 d, 318 i, 320 d, 320 i, 323 i, 325 i, 328 i, 330 d, 330 i** 10/99 - 02/05 77 -170 kW	**35-115106** ↰ **35-115113** ↱	**24-026987**	tiefergelegtes Fahrwerk VA: Rebound: 45 mm
B8	**316 i, 318 d, 318 i, 320 d, 320 i, 323 i, 325 i, 328 i, 330 d, 330 i** 10/99 - 02/05 77 -170 kW	*22-043832* ↰ *22-043849* ↱	**24-026987**	mit M-Technik VA: Zweirohrsystem; Serienfederteller muß benutzt werden
B8	**325 xi, 330 xd, 330 xi** 06/00 - 02/05 135 -170 kW	**22-052834** ↰ **22-052841** ↱	**24-068666**	mit M-Technik VA: Serienfederteller muß benutzt werden
B14	**316 i, 318 d, 318 i, 320 d, 320 i, 323 i, 325 i, 328 i, 330 d, 330 i** 10/99 - 02/05 77 -170 kW	**47-126848**		siehe Gutachten VA: Tieferlegung lt. GA: 35-50 mm; Achslast bis: 1030 kg HA: Tieferlegung lt. GA: 25-40 mm; Achslast bis: 1190 kg
B16 PSS10	**316 i, 318 d, 318 i, 320 d, 320 i, 323 i, 325 i, 328 i, 330 d, 330 i** 10/99 - 02/05 77 -170 kW	**48-126380**		siehe Gutachten VA: Tieferlegung lt. GA: 25-40 mm; Achslast bis: 1030 kg HA: Tieferlegung lt. GA: 35-50 mm; Achslast bis: 1190 kg
B16 RC	**316 i, 318 d, 318 i, 320 d, 320 i, 323 i, 325 i, 328 i, 330 d, 330 i** 10/99 - 02/05 77 -170 kW	**49-135121**		siehe Gutachten VA: Tieferlegung lt. GA: 35-50 mm; Achslast bis: 1030 kg HA: Tieferlegung lt. GA: 25-40 mm; Achslast bis: 1190 kg
MS	**316 i, 318 d, 318 i, 320 d, 320 i, 323 i, 325 i, 328 i, 330 d, 330 i** 10/99 - 02/05 77 -170 kW	*31-633499* ↰ *31-633505* ↱	*26-602059*	Baumuster: VLN VA: Dämpfkraft mechanisch verstellbar; höhenverstellbar HA: Dämpfkraft mechanisch verstellbar

				
BMW				
BMW 3 Compact (E46)				
B1	**1.6 Ti, 2.0 TD, 316 ti, 318 td, 318 ti, 320 td, 325 ti** 06/01 - 02/05 77 -141 kW	**12-117260**	**12-117109**	VA: mit Kugellager HA: mit Dichtung
B3	**1.6 Ti, 2.0 TD, 316 ti, 318 ti** 09/01 - 02/05 77 -105 kW	**36-129249**	**38-129216**	Standardfahrwerk
B3	**1.6 Ti, 2.0 TD, 316 ti** 06/01 - 02/05 77 -100 kW	**36-129256**	**38-129230**	Verstärkte Ausführung .
B3	**318 ti** 09/01 - 02/05 105 kW	**36-129256**	**38-129230**	Verstärkte Ausführung .
B3	**320 td** 09/01 - 02/05 110 kW	**36-129256**	**38-133190**	Standardfahrwerk
B3	**320 td** 09/01 - 02/05 110 kW	**36-133208**	**38-129230**	Verstärkte Ausführung .
B4	**1.6 Ti, 2.0 TD, 316 ti, 318 td, 318 ti, 320 td, 325 ti** 06/01 - 02/05 77 -141 kW	**22-139931** ↰ **22-139948** ↱	**19-103112** **11-181415** SP	Standardfahrwerk
B6	**1.6 Ti, 2.0 TD, 316 ti, 318 td, 318 ti, 320 td, 325 ti** 06/01 - 02/05 77 -141 kW	**35-115069** ↰ **35-115076** ↱	**24-026970**	Standardfahrwerk VA: Einrohrsystem
B6	**1.6 Ti, 2.0 TD, 316 ti, 318 td, 318 ti, 320 td, 325 ti** 06/01 - 02/05 77 -141 kW	*22-043832* ↰ *22-043849* ↱	**24-026970**	Standardfahrwerk VA: Zweirohrsystem; Serienfederteller muß benutzt werden
B8	**1.6 Ti, 2.0 TD, 316 ti, 318 td, 318 ti, 320 td, 325 ti** 06/01 - 02/05 77 -141 kW	**35-115106** ↰ **35-115113** ↱	**24-067577**	tiefergelegtes Fahrwerk VA: Rebound: 45 mm; Einrohrsystem
B8	**1.6 Ti, 2.0 TD, 316 ti, 318 td, 318 ti, 320 td, 325 ti** 06/01 - 02/05 77 -141 kW	*22-051707* ↰ *22-051714* ↱	**24-067577**	mit M-Technik VA: Zweirohrsystem; Serienfederteller muß benutzt werden
B16 PSS9	**1.6 Ti, 2.0 TD, 316 ti, 318 td, 318 ti, 320 td, 325 ti** 06/01 - 02/05 77 -141 kW	*48-088435*		siehe Gutachten VA: Tieferlegung lt. GA: 35 mm; Achslast bis: 1000 kg HA: Tieferlegung lt. GA: 20 mm; Achslast bis: 1060 kg
BMW 3 Coupe (E46)				
B1	**316 Ci, 318 Ci, 320 Cd, 320 Ci, 323 Ci, 325 Ci, 328 Ci, 330 Cd, 330 ci, M3 3.2** 04/99 - 77 -252 kW	**12-117260**	**12-117109**	VA: mit Kugellager HA: mit Dichtung
B1	**330 Ci** 06/00 - 170 kW	**12-117260**	**12-117109**	VA: mit Kugellager HA: mit Dichtung
B3	**318 Ci** 11/99 - 87 -110 kW	**36-129249**	**38-129216**	Standardfahrwerk
B3	**318 Ci** 11/99 - 87 -110 kW	**36-129256**	**38-129230**	Verstärkte Ausführung .
B3	**320 Ci** 08/99 - 110 -125 kW	**36-129256**	**38-133190**	Standardfahrwerk
B3	**320 Ci, 325 Ci** 08/99 - 110 -141 kW	**36-133208**	**38-129230**	Verstärkte Ausführung .
B3	**325 Ci** 09/00 - 141 kW	**36-129256**	**38-129223**	Standardfahrwerk
B3	**328 Ci, 330 ci** 04/99 - 142 -170 kW	**36-133208**	**38-133190**	Standardfahrwerk

				
BMW				
BMW 3 Coupe (E46)				
B3	**328 Ci, 330 ci** 04/99 - 142 -170 kW	36-164295	**38-129230**	Verstärkte Ausführung .
B4	**316 Ci, 318 Ci** 11/99 - 77 -110 kW	**22-103130** ↰ **22-103147** ↱	**19-103150** **11-181415** SP	Standardfahrwerk
B4	**316 Ci, 318 Ci, 320 Cd, 320 Ci, 323 Ci, 325 Ci, 328 Ci, 330 Cd, 330 ci** 04/99 - 77 -170 kW	**22-139931** ↰ **22-139948** ↱	**19-103150** **11-181415** SP	mit M-Technik
B4	**320 Cd, 320 Ci, 323 Ci, 325 Ci, 328 Ci, 330 Cd, 330 ci** 06/00 - 110 -170 kW	**22-103093** ↰ **22-103109** ↱	**19-103150** **11-181415** SP	Standardfahrwerk
B6	**316 Ci, 318 Ci, 320 Cd, 320 Ci, 323 Ci, 325 Ci, 328 Ci, 330 Cd, 330 ci** 04/99 - 77 -170 kW	**35-115045** ↰ **35-115052** ↱	**24-026970**	Standardfahrwerk VA: Einrohrsystem
B6	**316 Ci, 318 Ci, 320 Cd, 320 Ci, 323 Ci, 325 Ci, 328 Ci, 330 Cd, 330 ci** 04/99 - 77 -170 kW	*22-043344* ↰ *22-043351* ↱	**24-026970**	Standardfahrwerk VA: Zweirohrsystem; Serienfederteller muß benutzt werden
B6	**330 Ci** 06/00 - 170 kW	**22-052810** ↰ **22-052827** ↱	**24-068659**	Standardfahrwerk VA: Serienfederteller muß benutzt werden
B6	**M3 3.2, M3 CSL** 06/00 - 252 -265 kW	**35-142102** ↰ **35-142119** ↱	**24-143998**	nur in Verbindung mit 31 32 1 139 423 (2x)
B6 a10	**316 Ci, 318 Ci, 320 Cd, 320 Ci, 323 Ci, 325 Ci, 328 Ci, 330 Cd, 330 ci** 04/99 - 77 -170 kW	31-181884 ↰ 31-181891 ↱	26-181905	Standardfahrwerk
B8	**316 Ci, 318 Ci, 320 Cd, 320 Ci, 323 Ci, 325 Ci, 328 Ci, 330 Cd, 330 ci** 04/99 - 77 -170 kW	**35-115069** ↰ **35-115076** ↱	**24-026987**	mit M-Technik VA: Einrohrsystem
B8	**316 Ci, 318 Ci, 320 Cd, 320 Ci, 323 Ci, 325 Ci, 328 Ci, 330 Cd, 330 ci** 04/99 - 77 -170 kW	**35-115106** ↰ **35-115113** ↱	**24-026987**	tiefergelegtes Fahrwerk VA: Rebound: 45 mm
B8	**316 Ci, 318 Ci, 320 Cd, 320 Ci, 323 Ci, 325 Ci, 328 Ci, 330 Cd, 330 ci** 04/99 - 77 -170 kW	*22-043832* ↰ *22-043849* ↱	**24-026987**	mit M-Technik VA: Zweirohrsystem; Serienfederteller muß benutzt werden
B8	**330 Ci** 06/00 - 170 kW	**22-052834** ↰ **22-052841** ↱	**24-068666**	mit M-Technik VA: Serienfederteller muß benutzt werden
B14	**316 Ci, 318 Ci, 320 Cd, 320 Ci, 323 Ci, 325 Ci, 328 Ci, 330 Cd, 330 ci** 04/99 - 77 -170 kW	**47-126848**		siehe Gutachten VA: Tieferlegung lt. GA: 35-50 mm; Achslast bis: 1030 kg HA: Tieferlegung lt. GA: 25-40 mm; Achslast bis: 1190 kg
B16 PSS10	**316 Ci, 318 Ci, 320 Cd, 320 Ci, 323 Ci, 325 Ci, 328 Ci, 330 Cd, 330 ci** 04/99 - 77 -170 kW	**48-126380**		siehe Gutachten VA: Tieferlegung lt. GA: 30-50 mm; Achslast bis: 1030 kg HA: Tieferlegung lt. GA: 20-40 mm; Achslast bis: 1190 kg
B16 PSS10	**M3 3.2, M3 CSL** 06/00 - 252 -265 kW	**48-126687**		nur in Verbindung mit 31 32 1 139 423 (2x); siehe Gutachten VA: Tieferlegung lt. GA: 15-35 mm; Achslast bis: 990 kg HA: Tieferlegung lt. GA: 20-35 mm; Achslast bis: 1170 kg
B16 RC	**316 Ci, 318 Ci, 320 Cd, 320 Ci, 323 Ci, 325 Ci, 328 Ci, 330 Cd, 330 ci** 04/99 - 77 -170 kW	**49-135121**		siehe Gutachten VA: Tieferlegung lt. GA: 35-50 mm; Achslast bis: 1030 kg HA: Tieferlegung lt. GA: 25-40 mm; Achslast bis: 1190 kg
MS	**316 Ci, 318 Ci, 320 Cd, 320 Ci, 325 Ci, 328 Ci, 330 Cd, 330 ci, M3 3.2, M3 CSL** 04/99 - 77 -265 kW	*31-633499* ↰ *31-633505* ↱	*26-602059*	Baumuster: VLN VA: Dämpfkraft mechanisch verstellbar; höhenverstellbar HA: Dämpfkraft mechanisch verstellbar
BMW 3 Cabriolet (E46)				
B1	**318 Ci, 320 Cd, 320 Ci, 323 Ci, 325 Ci, 330 Cd, 330 Ci** 06/00 - 105 -170 kW	**12-117260**	**12-117895**	VA: mit Kugellager

BMW

BMW 3 Cabriolet (E46)

B3	**318 Ci, 320 Ci, 325 Ci** 09/00 - 105 -141 kW	**36-129256**		
B3	**318 Ci, 320 Ci, 325 Ci** 09/00 - 105 -141 kW	**36-133208**		Verstärkte Ausführung .
B3	**330 Ci** 06/00 - 170 kW	**36-133208**		
B3	**330 Ci** 06/00 - 170 kW	**36-164295**		Verstärkte Ausführung .
B4	**318 Ci** 09/01 - 105 -110 kW	**22-103130** ↰ **22-103147** ↱	**19-103150** **11-181415** SP	Standardfahrwerk
B4	**318 Ci, 320 Cd, 320 Ci, 323 Ci, 325 Ci, 330 Cd, 330 Ci** 06/00 - 105 -170 kW	**22-139931** ↰ **22-139948** ↱	**19-103150** **11-181415** SP	mit M-Technik
B4	**320 Cd, 320 Ci, 323 Ci, 325 Ci, 330 Cd, 330 Ci** 06/00 - 110 -170 kW	**22-103093** ↰ **22-103109** ↱	**19-103150** **11-181415** SP	Standardfahrwerk
B6	**318 Ci, 320 Cd, 320 Ci, 323 Ci, 325 Ci, 330 Cd, 330 Ci** 06/00 - 105 -170 kW	**35-115045** ↰ **35-115052** ↱	**24-026970**	Standardfahrwerk VA: Einrohrsystem
B6	**318 Ci, 320 Cd, 320 Ci, 323 Ci, 325 Ci, 330 Cd, 330 Ci** 06/00 - 105 -170 kW	*22-043344* ↰ *22-043351* ↱	**24-026970**	Standardfahrwerk VA: Zweirohrsystem; Serienfederteller muß benutzt werden
B6	**M3 3.2** 04/01 - 252 kW	**35-142102** ↰ **35-142119** ↱	**24-143998**	
B6 a10	**318 Ci, 320 Cd, 320 Ci, 323 Ci, 325 Ci, 330 Cd, 330 Ci** 06/00 - 105 -170 kW	**31-181884** ↰ **31-181891** ↱	**26-181905**	Standardfahrwerk
B8	**318 Ci, 320 Cd, 320 Ci, 323 Ci, 325 Ci, 330 Cd, 330 Ci** 06/00 - 105 -170 kW	**35-115069** ↰ **35-115076** ↱	**24-026987**	mit M-Technik VA: Einrohrsystem
B8	**318 Ci, 320 Cd, 320 Ci, 323 Ci, 325 Ci, 330 Cd, 330 Ci** 06/00 - 105 -170 kW	**35-115106** ↰ **35-115113** ↱	**24-026987**	tiefergelegtes Fahrwerk VA: Rebound: 45 mm
B8	**318 Ci, 320 Cd, 320 Ci, 323 Ci, 325 Ci, 330 Cd, 330 Ci** 06/00 - 105 -170 kW	*22-043832* ↰ *22-043849* ↱	**24-026987**	mit M-Technik VA: Zweirohrsystem; Serienfederteller muß benutzt werden
B14	**318 Ci, 320 Cd, 320 Ci, 323 Ci, 325 Ci, 330 Cd, 330 Ci** 06/00 - 105 -170 kW	**47-126848**		siehe Gutachten VA: Tieferlegung lt. GA: 35-50 mm; Achslast bis: 1030 kg HA: Tieferlegung lt. GA: 25-40 mm; Achslast bis: 1190 kg
B16 PSS10	**318 Ci, 320 Cd, 320 Ci, 323 Ci, 325 Ci, 330 Cd, 330 Ci** 06/00 - 105 -170 kW	**48-126380**		siehe Gutachten VA: Tieferlegung lt. GA: 35-50 mm; Achslast bis: 1030 kg HA: Tieferlegung lt. GA: 25-40 mm; Achslast bis: 1190 kg
B16 PSS10	**M3 3.2** 04/01 - 252 kW	**48-126687**		nur in Verbindung mit 31 32 1 139 423 (2x); siehe Gutachten VA: Tieferlegung lt. GA: 15-35 mm; Achslast bis: 990 kg HA: Tieferlegung lt. GA: 20-35 mm; Achslast bis: 1170 kg
B16 RC	**318 Ci, 320 Cd, 320 Ci, 323 Ci, 325 Ci, 330 Cd, 330 Ci** 06/00 - 105 -170 kW	**49-135121**		siehe Gutachten VA: Tieferlegung lt. GA: 35-50 mm; Achslast bis: 1030 kg HA: Tieferlegung lt. GA: 25-40 mm; Achslast bis: 1190 kg
MS	**318 Ci, 320 Cd, 320 Ci, 323 Ci, 325 Ci, 330 Cd, 330 Ci, M3 3.2** 04/01 - 105 -252 kW	*31-633499* ↰ *31-633505* ↱	*26-602059*	Baumuster: VLN VA: Dämpfkraft mechanisch verstellbar; höhenverstellbar HA: Dämpfkraft mechanisch verstellbar

BMW

BMW 3 Touring (E46)

B1	**316 i, 318 d, 318 i, 320 d, 320 i, 325 i, 325 xi, 328 i, 330 d, 330 i, 330 xd, 330 xi** 06/00 - 02/05 85 -170 kW	**12-117260**	**12-117109**	VA: mit Kugellager HA: mit Dichtung
B3	**316 i, 318 i** 09/01 - 02/05 85 -105 kW	**36-129249**	**38-129223**	Standardfahrwerk
B3	**316 i, 318 i** 09/01 - 02/05 85 -105 kW	**36-129256**	**38-129230**	Verstärkte Ausführung .
B3	**320 i** 10/99 - 02/05 110 -125 kW	**36-129256**	**38-129223**	Standardfahrwerk
B3	**320 i** 10/99 - 09/00 110 kW	**36-133208**	**38-129230**	Verstärkte Ausführung .
B3	**318 d, 320 d, 325 i, 330 d, 330 i** 06/00 - 02/05 85 -170 kW	**36-129256**	**38-129230**	Standardfahrwerk
B3	**318 d, 320 d, 325 i, 330 d, 330 i** 06/00 - 02/05 85 -170 kW	**36-133208**		Verstärkte Ausführung .
B4	**316 i, 318 d, 318 i** 09/01 - 02/05 85 -105 kW	**22-103130** ↰ **22-103147** ↱	**19-103112** **11-181415** SP	Standardfahrwerk
B4	**316 i, 318 d, 318 i, 320 d, 320 i, 325 i, 328 i, 330 d, 330 i** 06/00 - 02/05 85 -170 kW	**22-139931** ↰ **22-139948** ↱	**19-103112** **11-181415** SP	mit M-Technik
B4	**320 d, 320 i, 325 i, 328 i, 330 d, 330 i** 10/99 - 02/05 100 -170 kW	**22-103093** ↰ **22-103109** ↱	**19-103112** **11-181415** SP	Standardfahrwerk
B6	**316 i, 318 d, 318 i, 320 d, 320 i, 325 i, 328 i, 330 d, 330 i** 06/00 - 02/05 85 -170 kW	**35-115045** ↰ **35-115052** ↱	**24-026970**	Standardfahrwerk VA: Einrohrsystem
B6	**316 i, 318 d, 318 i, 320 d, 320 i, 325 i, 328 i, 330 d, 330 i** 06/00 - 02/05 85 -170 kW	*22-043344* ↰ *22-043351* ↱	**24-026970**	Standardfahrwerk VA: Zweirohrsystem; Serienfederteller muß benutzt werden
B6	**325 xi, 330 xd, 330 xi** 06/00 - 02/05 135 -170 kW	**22-052810** ↰ **22-052827** ↱	**24-068659**	Standardfahrwerk VA: Serienfederteller muß benutzt werden
B6 a10	**316 i, 318 d, 318 i, 320 d, 320 i, 325 i, 328 i, 330 d, 330 i** 06/00 - 02/05 85 -170 kW	**31-181884** ↰ **31-181891** ↱	**26-181905**	Standardfahrwerk
B8	**316 i, 318 d, 318 i, 320 d, 320 i, 325 i, 328 i, 330 d, 330 i** 06/00 - 02/05 85 -170 kW	*22-053039* ↰ *22-053046* ↱	**24-026987**	mit M-Technik VA: Zweirohrsystem; Serienfederteller muß benutzt werden
B8	**316 i, 318 d, 318 i, 320 d, 320 i, 325 i, 328 i, 330 d, 330 i** 06/00 - 02/05 85 -170 kW	**35-115069** ↰ **35-115076** ↱	**24-026987**	ohne Niveauregulierung; mit M-Technik
B8	**316 i, 318 d, 318 i, 320 d, 320 i, 325 i, 328 i, 330 d, 330 i** 06/00 - 02/05 85 -170 kW	**35-115106** ↰ **35-115113** ↱	**24-026987**	mit M-Technik; tiefergelegtes Fahrwerk VA: Rebound: 45 mm
B8	**325 xi, 330 xd, 330 xi** 06/00 - 02/05 135 -170 kW	**22-052834** ↰ **22-052841** ↱	**24-068666**	mit M-Technik VA: Serienfederteller muß benutzt werden
B14	**316 i, 318 d, 318 i, 320 d, 320 i, 325 i, 328 i, 330 d, 330 i** 06/00 - 02/05 85 -170 kW	**47-126848**		siehe Gutachten VA: Tieferlegung lt. GA: 35-50 mm; Achslast bis: 1030 kg HA: Tieferlegung lt. GA: 25-40 mm; Achslast bis: 1190 kg
B16 PSS10	**316 i, 318 d, 318 i, 320 d, 320 i, 325 i, 328 i, 330 d, 330 i** 06/00 - 02/05 85 -170 kW	**48-126380**		siehe Gutachten VA: Tieferlegung lt. GA: 35-50 mm; Achslast bis: 1030 kg HA: Tieferlegung lt. GA: 25-40 mm; Achslast bis: 1190 kg

				
BMW				
BMW 3 Touring (E46)				
B16 RC	**316 i, 318 d, 318 i, 320 d, 320 i, 325 i, 328 i, 330 d, 330 i** 06/00 - 02/05 85 -170 kW	**49-135121**		siehe Gutachten VA: Tieferlegung lt. GA: 35-50 mm; Achslast bis: 1030 kg HA: Tieferlegung lt. GA: 25-40 mm; Achslast bis: 1190 kg
MS	**318 d, 318 i, 320 d, 320 i, 325 i, 328 i, 330 d, 330 i** 06/00 - 02/05 85 -170 kW	*31-633499* *31-633505*	*26-602059*	Baumuster: VLN VA: Dämpfkraft mechanisch verstellbar; höhenverstellbar HA: Dämpfkraft mechanisch verstellbar
BMW 3 (E90)				
B1	**2.5, 316i, 318d, 318i, 320 si, 320d, 320i, 325d, 325i, 330d, 330i, 335d, 335i** 01/05 - 85 -225 kW	**12-117260**		VA: mit Kugellager
B3	**316i, 318i, 320i** 01/05 - 85 -125 kW	**37-148485**	36-161362	
B3	**316i, 318i, 320i** 01/05 - 85 -125 kW	37-148492	36-161348	Verstärkte Ausführung .
B3	**2.5** 04/06 - 06/07 130 kW	**37-148485**	36-161348	
B3	**2.5** 04/06 - 06/07 130 kW	37-148492	36-161331	Verstärkte Ausführung .
B3	**320 si** 05/06 - 127 kW	37-148492	36-161348	Verstärkte Ausführung .
B3	**320 si** 05/06 - 127 kW	**37-148485**	36-161362	
B3	**325i** 01/05 - 160 kW	**37-148508**	36-161331	Verstärkte Ausführung .
B3	**330i** 01/05 - 190 -200 kW	**37-148508**	36-161348	
B3	**330i** 01/05 - 190 -200 kW	37-160531	36-161331	Verstärkte Ausführung .
B3	**335i** 09/06 - 225 kW	37-160531	36-161348	
B3	**335i** 09/06 - 225 kW	37-159801	36-161331	Verstärkte Ausführung .
B3	**318d, 320d, 325i** 01/05 - 90 -160 kW	37-148492	36-161348	
B3	**318d, 320d** 01/05 - 90 -130 kW	37-160531	**36-161324**	Verstärkte Ausführung .
B3	**325d, 330d** 09/05 - 145 -170 kW	37-160531	36-161331	
B3	**325d, 330d** 09/05 - 145 -170 kW	37-159801	**36-161324**	Verstärkte Ausführung .
B3	**335d** 09/06 - 210 kW	37-159801	36-161331	
B3	**335d** 09/06 - 210 kW	37-161255	**36-161324**	Verstärkte Ausführung .
B4	**2.5, 316i, 318d, 318i, 320 si, 320d, 320i, 325d, 325i, 330d, 330i, 335d, 335i** 01/05 - 85 -225 kW	**22-135001** **22-135018**	**19-135021**	Standardfahrwerk

				
BMW				
BMW 3 (E90)				
B4	**2.5, 316i, 318d, 318i, 320 si, 320d, 320i, 325d, 325i, 330d, 330i, 335d, 335i** 01/05 - 85 -225 kW	**22-135032** ↰ **22-135049** ↱	**19-135052**	Sportfahrwerk
B6	**2.5, 316i, 318d, 318i, 320 si, 320d, 320i, 325d, 325i, 330d, 330i, 335d, 335i** 01/05 - 85 -225 kW	**35-120377** ↰ **35-120384** ↱	**24-120395**	
B6	**M3** 03/07 - 309 kW	**35-143321** ↰ **35-143338** ↱	**24-143349**	ohne elektr. Dämpfkraftregulierung
B6	**M3** 03/07 - 309 kW	**35-143321** ↰ **35-143338** ↱	**24-143349**	nur in Verbindung mit AC0-H454; mit elektr. Dämpfkraftregulierung
B6	**320d xDrive, 320xd, 325i xDrive, 325xi, 330d xDrive, 330i xDrive, 330xd, 330xi, 335i xDrive, 335xi** 09/07 - 130 -225 kW	**35-142454** ↰ **35-142461** ↱	**24-120395**	
B6 a10	**2.5, 316i, 318d, 318i, 320 si, 320d, 320i, 325d, 325i, 330d, 330i, 335d, 335i** 02/06 - 85 kW	**31-181914** ↰ **31-181921** ↱	**26-181936**	
B8	**2.5, 316i, 318d, 318i, 320 si, 320d, 320i, 325d, 325i, 330d, 330i, 335d, 335i** 01/05 - 85 -225 kW	**35-120407** ↰ **35-120414** ↱	**24-120425**	
B8	**M3** 03/07 - 309 kW	**35-143291** ↰ **35-143307** ↱	**24-143318**	ohne elektr. Dämpfkraftregulierung
B8	**M3** 03/07 - 309 kW	**35-143291** ↰ **35-143307** ↱	**24-143318**	nur in Verbindung mit AC0-H454; mit elektr. Dämpfkraftregulierung
B8	**320d xDrive, 320xd, 325i xDrive, 325xi, 330d xDrive, 330i xDrive, 330xd, 330xi, 335i xDrive, 335xi** 09/07 - 130 -225 kW	**35-142478** ↰ **35-142485** ↱	**24-120425**	
B14	**2.5, 316i, 318d, 318i, 320 si, 320d, 320i, 325d, 325i, 330d, 330i, 335d, 335i** 01/05 - 85 -225 kW	**47-120471**		siehe Gutachten VA: Tieferlegung lt. GA: 30-50 mm; Achslast bis: 1020 kg HA: Tieferlegung lt. GA: 30-50 mm; Achslast bis: 1200 kg
B16 PSS10	**2.5, 316i, 318d, 318i, 320 si, 320d, 320i, 325d, 325i, 330d, 330i, 335d, 335i** 01/05 - 85 -225 kW	**48-131636**		siehe Gutachten VA: Tieferlegung lt. GA: 30-50 mm; Achslast bis: 1020 kg HA: Tieferlegung lt. GA: 30-50 mm; Achslast bis: 1200 kg
B16 PSS10	**M3** 03/07 - 309 kW	**48-145701**		siehe Gutachten; ohne elektr. Dämpfkraftregulierung VA: Tieferlegung lt. GA: 10-35 mm; Achslast bis: 1060 kg HA: Tieferlegung lt. GA: 20-35 mm; Achslast bis: 1270 kg
B16 PSS10	**M3** 03/07 - 309 kW	**48-145701**		nur in Verbindung mit AC0-H454; siehe Gutachten; mit elektr. Dämpfkraftregulierung VA: Tieferlegung lt. GA: 10-35 mm; Achslast bis: 1060 kg HA: Tieferlegung lt. GA: 20-35 mm; Achslast bis: 1270 kg
B16 RC	**2.5, 316i, 318d, 318i, 320 si, 320d, 320i, 325d, 325i, 330d, 330i, 335d, 335i** 01/05 - 85 -225 kW	**49-131543**		siehe Gutachten VA: Tieferlegung lt. GA: 30-50 mm; Achslast bis: 1020 kg HA: Tieferlegung lt. GA: 30-50 mm; Achslast bis: 1200 kg
MS	**2.5, 316i, 318d, 318i, 320 si, 320d, 320i, 325d, 325i, 330d, 330i, 335d, 335i** 01/05 - 85 -225 kW	*31-633499* ↰ *31-633505* ↱	*26-633510*	Baumuster: VLN VA: Dämpfkraft mechanisch verstellbar; höhenverstellbar HA: Dämpfkraft mechanisch verstellbar
BMW 3 Touring (E91)				
B1	**2.5, 316i, 318d, 318i, 320d, 320i, 325d, 325i, 330d, 330i, 335d, 335i** 09/05 - 90 -225 kW	**12-117260**		VA: mit Kugellager

BMW

BMW 3 Touring (E91)

B3	**316i, 318i, 320i, 330d** 09/05 - 90 -180 kW	**37-148485**	36-160228	
B3	**316i, 318i, 320i, 330d** 09/05 - 90 -180 kW	37-148492	36-160204	Verstärkte Ausführung .
B3	**2.5** 04/06 - 06/07 130 kW	37-148492	36-160228	
B3	**2.5** 04/06 - 06/07 130 kW	**37-148508**	36-160204	Verstärkte Ausführung .
B3	**318d, 320d, 325i, 330i** 09/05 - 90 -200 kW	**37-148508**	36-160204	
B3	**318d, 320d, 325i, 330i** 09/05 - 90 -200 kW	37-160531		Verstärkte Ausführung .
B3	**325d, 335i** 09/06 - 145 -225 kW	37-159801	36-160204	
B3	**325d, 335i** 09/06 - 145 -225 kW	37-161255		Verstärkte Ausführung .
B3	**330d** 09/05 - 170 kW	37-160531	36-160204	
B3	**330d** 09/05 - 170 kW	37-159801		Verstärkte Ausführung .
B3	**335d** 09/06 - 210 kW	37-161255	36-160204	
B4	**2.5, 316i, 318d, 318i, 320d, 320i, 325d, 325i, 330d, 330i, 335d, 335i** 09/05 - 90 -225 kW	**22-135001** ↰ **22-135018** ↱	**19-135021**	Standardfahrwerk
B4	**2.5, 316i, 318d, 318i, 320d, 320i, 325d, 325i, 330d, 330i, 335d, 335i** 09/05 - 90 -225 kW	**22-135032** ↰ **22-135049** ↱	**19-135052**	Sportfahrwerk
B6	**2.5, 316i, 318d, 318i, 320d, 320i, 325d, 325i, 330d, 330i, 335d, 335i** 09/05 - 90 -225 kW	**35-120377** ↰ **35-120384** ↱	**24-120395**	
B6	**320d xDrive, 320xd, 325i xDrive, 325xi, 330i xDrive, 330xd, 330xi, 335i xDrive, 335xi** 09/07 - 130 -225 kW	**35-142454** ↰ **35-142461** ↱	**24-120395**	
B6 a10	**2.5, 316i, 318d, 318i, 320d, 320i, 325d, 325i, 330d, 330i, 335d, 335i** 09/05 - 90 -225 kW	**31-181914** ↰ **31-181921** ↱	**26-181936**	
B8	**2.5, 316i, 318d, 318i, 320d, 320i, 325d, 325i, 330d, 330i, 335d, 335i** 09/05 - 90 -225 kW	**35-120407** ↰ **35-120414** ↱	**24-120425**	
B8	**320d xDrive, 320xd, 325i xDrive, 325xi, 330i xDrive, 330xd, 330xi, 335i xDrive, 335xi** 09/07 - 130 -225 kW	**35-142478** ↰ **35-142485** ↱	**24-120425**	
B14	**2.5, 316i, 318d, 318i, 320d, 320i, 325d, 325i, 330d, 330i, 335d, 335i** 09/05 - 90 -225 kW	**47-120471**		siehe Gutachten VA: Tieferlegung lt. GA: 30-50 mm; Achslast bis: 1020 kg HA: Tieferlegung lt. GA: 30-50 mm; Achslast bis: 1200 kg
B16 PSS10	**2.5, 316i, 318d, 318i, 320d, 320i, 325d, 325i, 330d, 330i, 335d, 335i** 09/05 - 90 -225 kW	**48-131636**		siehe Gutachten VA: Tieferlegung lt. GA: 30-50 mm; Achslast bis: 1020 kg HA: Tieferlegung lt. GA: 30-50 mm; Achslast bis: 1200 kg

				
BMW				
BMW 3 Touring (E91)				
B16 RC	**2.5, 316i, 318d, 318i, 320d, 320i, 325d, 325i, 330d, 330i, 335d, 335i** 09/05 - 90 -225 kW	**49-131543**		siehe Gutachten VA: Tieferlegung lt. GA: 30-50 mm; Achslast bis: 1020 kg HA: Tieferlegung lt. GA: 30-50 mm; Achslast bis: 1200 kg
MS	**2.5, 316i, 318d, 318i, 320d, 320i, 325d, 325i, 330d, 330i, 335d, 335i** 09/05 - 90 -225 kW	*31-633499* *31-633505*	*26-633510*	Baumuster: VLN VA: Dämpfkraft mechanisch verstellbar; höhenverstellbar HA: Dämpfkraft mechanisch verstellbar
BMW 3 Coupe (E92)				
B1	**2.0, 2.5, 320d, 320i, 325d, 325i, 330d, 330i, 335d, 335i** 09/06 - 110 -225 kW	**12-117260**		VA: mit Kugellager
B3	**2.0, 320i** 11/06 - 110 -125 kW	**37-148485**	36-161317	
B3	**2.0, 320i** 11/06 - 110 -125 kW	37-148492	36-161386	Verstärkte Ausführung .
B3	**2.5** 06/06 - 130 kW	37-148492	36-161317	
B3	**2.5** 06/06 - 130 kW	**37-148508**	36-161386	Verstärkte Ausführung .
B3	**320d, 325i, 330i** 09/06 - 130 -200 kW	37-148492	36-161386	
B3	**320d, 325i, 330i** 09/06 - 130 -200 kW	**37-148508**	36-161362	Verstärkte Ausführung .
B3	**325d, 330d** 09/06 - 145 -180 kW	37-160531	36-161362	
B3	**325d, 330d** 09/06 - 145 -180 kW	37-159801	36-161348	Verstärkte Ausführung .
B4	**2.0, 2.5, 320d, 320i, 325d, 325i, 330d, 330i, 335d, 335i** 09/06 - 110 -225 kW	**22-136572** **22-136589**	**19-136592**	Standardfahrwerk
B4	**2.0, 2.5, 320d, 320i, 325d, 325i, 330d, 330i, 335d, 335i** 09/06 - 110 -225 kW	**22-136602** **22-136619**	**19-136622**	Sportfahrwerk
B6	**2.0, 2.5, 320d, 320i, 325d, 325i, 330d, 330i, 335d, 335i** 09/06 - 110 -225 kW	**35-120377** **35-120384**	**24-120395**	
B6	**M3** 03/07 - 309 kW	**35-143321** **35-143338**	**24-143349**	
B6	**M3** 03/07 - 309 kW	**35-143321** **35-143338**	**24-143349**	nur in Verbindung mit AC0-H454; mit elektr. Dämpfkraftregulierung
B6	**320d xDrive, 320xd, 325i xDrive, 325xi, 330d xDrive, 330i xDrive, 330xd, 330xi, 335i xDrive, 335xi** 09/06 - 130 -225 kW	**35-142454** **35-142461**	**24-120395**	
B6 a10	**2.0, 2.5, 320d, 320i, 325d, 325i, 330d, 330i, 335d, 335i** 09/06 - 110 -225 kW	**31-181914** **31-181921**	**26-181936**	
B8	**2.0, 2.5, 320d, 320i, 325d, 325i, 330d, 330i, 335d, 335i** 09/06 - 110 -225 kW	**35-120407** **35-120414**	**24-120425**	
B8	**M3** 03/07 - 309 kW	**35-143291** **35-143307**	**24-143318**	

				
BMW				
BMW 3 Coupe (E92)				
B8	**M3** 03/07 - 309 kW	**35-143291** ↰ **35-143307** ↱	**24-143318**	nur in Verbindung mit AC0-H454; mit elektr. Dämpfkraftregulierung
B8	**320d xDrive, 320xd, 325i xDrive, 325xi, 330d xDrive, 330i xDrive, 330xd, 330xi, 335i xDrive, 335xi** 09/06 - 130 -225 kW	**35-142478** ↰ **35-142485** ↱	**24-120425**	
B14	**2.0, 2.5, 320d, 320i, 325d, 325i, 330d, 330i, 335d, 335i** 09/06 - 110 -225 kW	**47-120471**		siehe Gutachten VA: Tieferlegung lt. GA: 30-50 mm; Achslast bis: 1020 kg HA: Tieferlegung lt. GA: 30-50 mm; Achslast bis: 1200 kg
B16 PSS10	**2.0, 2.5, 320d, 320i, 325d, 325i, 330d, 330i, 335d, 335i** 09/06 - 110 -225 kW	**48-131636**		siehe Gutachten VA: Tieferlegung lt. GA: 30-50 mm; Achslast bis: 1020 kg HA: Tieferlegung lt. GA: 30-50 mm; Achslast bis: 1200 kg
B16 PSS10	**M3** 03/07 - 309 kW	**48-145701**		siehe Gutachten; ohne elektr. Dämpfkraftregulierung VA: Tieferlegung lt. GA: 10-35 mm; Achslast bis: 1060 kg HA: Tieferlegung lt. GA: 20-35 mm; Achslast bis: 1270 kg
B16 PSS10	**M3** 03/07 - 309 kW	**48-145701**		nur in Verbindung mit AC0-H454; siehe Gutachten; mit elektr. Dämpfkraftregulierung VA: Tieferlegung lt. GA: 10-35 mm; Achslast bis: 1060 kg HA: Tieferlegung lt. GA: 20-35 mm; Achslast bis: 1270 kg
B16 RC	**2.0, 2.5, 320d, 320i, 325d, 325i, 330d, 330i, 335d, 335i** 09/06 - 110 -225 kW	**49-131543**		siehe Gutachten VA: Tieferlegung lt. GA: 30-50 mm; Achslast bis: 1020 kg HA: Tieferlegung lt. GA: 30-50 mm; Achslast bis: 1200 kg
MS	**2.0, 2.5, 320d, 320i, 325d, 325i, 330d, 330i, 335d, 335i** 09/06 - 110 -225 kW	*31-633499* ↰ *31-633505* ↱	*26-633510*	Baumuster: VLN VA: Dämpfkraft mechanisch verstellbar; höhenverstellbar HA: Dämpfkraft mechanisch verstellbar
BMW 3 Cabriolet (E93)				
B1	**1.9, 2.5, 3.0, 320d, 320i, 325d, 325i, 330d, 330i, 335i** 03/07 - 110 -225 kW	**12-117260**		VA: mit Kugellager
B3	**1.9, 320i** 03/07 - 110 -125 kW	**37-148492**	**36-161324**	
B3	**1.9, 320i** 03/07 - 110 -125 kW	**37-148508**	**36-160419**	Verstärkte Ausführung .
B3	**2.5, 3.0, 320d, 325i, 330i** 03/07 - 130 -200 kW	**37-160531**	**36-160419**	
B3	**2.5, 3.0, 320d, 325i, 330i** 03/07 - 130 -200 kW	**37-159801**	**36-160235**	Verstärkte Ausführung .
B3	**335i** 03/07 - 225 kW	**37-159801**	**36-160235**	
B3	**335i** 03/07 - 225 kW	**37-161255**		Verstärkte Ausführung .
B3	**330d** 03/07 - 170 -180 kW	**37-161255**	**36-160235**	
B4	**1.9, 2.5, 3.0, 320d, 320i, 325d, 325i, 330d, 330i, 335i** 03/07 - 110 -225 kW	**22-145246** ↰ **22-145253** ↱	**19-145266**	Standardfahrwerk
B4	**1.9, 2.5, 3.0, 320d, 320i, 325d, 325i, 330d, 330i, 335i** 03/07 - 110 -225 kW	**22-145277** ↰ **22-145284** ↱	**19-145297**	Sportfahrwerk
B6	**1.9, 2.5, 3.0, 320d, 320i, 325d, 325i, 330d, 330i, 335i** 03/07 - 110 -225 kW	**35-120377** ↰ **35-120384** ↱	**24-120395**	

				
BMW				
BMW 3 Cabriolet (E93)				
B6	**M3** 03/07 - 309 kW	**35-143321** ↰ **35-143338** ↱	**24-143349**	ohne elektr. Dämpfkraftregulierung
B6	**M3** 03/07 - 309 kW	**35-143321** ↰ **35-143338** ↱	**24-143349**	nur in Verbindung mit AC0-H454; mit elektr. Dämpfkraftregulierung
B6 a10	**1.9, 2.5, 3.0, 320d, 320i, 325d, 325i, 330d, 330i, 335i** 03/07 - 08/07 110 kW	**31-181914** ↰ **31-181921** ↱	**26-181936**	
B8	**1.9, 2.5, 3.0, 320d, 320i, 325d, 325i, 330d, 330i, 335i** 03/07 - 110 -225 kW	**35-120407** ↰ **35-120414** ↱	**24-120425**	
B8	**M3** 03/07 - 309 kW	**35-143291** ↰ **35-143307** ↱	**24-143318**	ohne elektr. Dämpfkraftregulierung
B8	**M3** 03/07 - 309 kW	**35-143291** ↰ **35-143307** ↱	**24-143318**	nur in Verbindung mit AC0-H454; mit elektr. Dämpfkraftregulierung
B14	**1.9, 2.5, 3.0, 320d, 320i, 325d, 325i, 330d, 330i, 335i** 03/07 - 110 -225 kW	**47-120471**		siehe Gutachten; Achslast bis: 1020 kg
B16 PSS10	**1.9, 2.5, 3.0, 320d, 320i, 325d, 325i, 330d, 330i, 335i** 03/07 - 110 -225 kW	**48-131636**		siehe Gutachten VA: Tieferlegung lt. GA: 30-50 mm; Achslast bis: 1020 kg HA: Tieferlegung lt. GA: 30-50 mm; Achslast bis: 1200 kg
B16 PSS10	**M3** 03/07 - 309 kW	**48-145701**		siehe Gutachten; ohne elektr. Dämpfkraftregulierung VA: Tieferlegung lt. GA: 10-35 mm; Achslast bis: 1060 kg HA: Tieferlegung lt. GA: 20-35 mm; Achslast bis: 1270 kg
B16 PSS10	**M3** 03/07 - 309 kW	**48-145701**		nur in Verbindung mit AC0-H454; siehe Gutachten; mit elektr. Dämpfkraftregulierung VA: Tieferlegung lt. GA: 10-35 mm; Achslast bis: 1060 kg HA: Tieferlegung lt. GA: 20-35 mm; Achslast bis: 1270 kg
B16 RC	**1.9, 2.5, 3.0, 320d, 320i, 325d, 325i, 330d, 330i, 335i** 03/07 - 110 -225 kW	**49-131543**		siehe Gutachten VA: Tieferlegung lt. GA: 30-50 mm; Achslast bis: 1020 kg HA: Tieferlegung lt. GA: 30-50 mm; Achslast bis: 1200 kg
MS	**1.9, 2.5, 3.0, 320d, 320i, 325d, 325i, 330d, 330i, 335i** 03/07 - 110 -225 kW	*31-633499* ↰ *31-633505* ↱	*26-633510*	Baumuster: VLN VA: Dämpfkraft mechanisch verstellbar; höhenverstellbar HA: Dämpfkraft mechanisch verstellbar
BMW 5 (E12)				
B3	**518, 518i, 520, 520 i, 520/6, 525, 528, 528 i** 08/73 - 08/81 66 -135 kW	**36-159833**	**36-153930**	
B3	**518, 518i, 520, 520 i** 08/72 - 08/81 66 -96 kW		**36-159765**	Verstärkte Ausführung .
B3	**520/6** 09/77 - 01/79 90 kW		**36-159765**	Verstärkte Ausführung .
B3	**520/6** 01/79 - 05/81 90 kW	**36-159826**	**36-159765**	Verstärkte Ausführung .
B3	**525, 528** 08/73 - 01/79 107 -125 kW	**36-159826**	**36-159765**	Verstärkte Ausführung .
B3	**525** 01/79 - 05/81 110 kW		**36-159765**	Verstärkte Ausführung .
B3	**528 i** 04/77 - 05/81 130 -135 kW	**36-159826**	**36-159765**	Verstärkte Ausführung .
B6	**518** 07/74 - 08/76 66 -80 kW	**34-000243**	**24-007306**	-> CH.Nr.: 4652701

BMW

BMW 5 (E12)

B6	**518** 09/76 - 05/81 66 -80 kW	**34-003268**	**24-007306**	CH.Nr.: 4652702 ->
B6	**518** CH-Nr. - 08/76 66 -80 kW	**34-000243**	**24-007306**	CH.Nr.: 3825065 ->; Baumuster: 518 L
B6	**518, 518i, 520/6** 09/76 - 08/81 66 -92 kW	**34-003268**	**24-007306**	CH.Nr.: 3825066 ->; Baumuster: 518 L
B6	**520** 08/72 - 08/76 85 kW	**34-000243**	**24-007306**	-> CH.Nr.: 4405050; Baumuster: 520- RL
B6	**520** 09/76 - 08/77 85 kW	**34-003268**	**24-007306**	CH.Nr.: 4405051 ->; Baumuster: 520- RL
B6	**520** 08/72 - 08/76 85 kW	**34-000243**	**24-007306**	-> CH.Nr.: 4420496; Baumuster: 520 A
B6	**520** 09/76 - 08/77 85 kW	**34-003268**	**24-007306**	CH.Nr.: 4420497 ->; Baumuster: 520 A
B6	**520** 08/72 - 08/76 85 kW	**34-000243**	**24-007306**	-> CH.Nr.: 4435033; Baumuster: 520 A- RL
B6	**520** 09/76 - 08/77 85 kW	**34-003268**	**24-007306**	CH.Nr.: 4435034 ->; Baumuster: 520 A- RL
B6	**520** 08/72 - 08/76 85 kW	**34-000243**	**24-007306**	-> CH.Nr.: 5352904
B6	**520** 09/76 - 08/77 85 kW	**34-003268**	**24-007306**	CH.Nr.: 5352905 ->
B6	**520 i** 08/72 - 08/76 92 -96 kW	**34-000243**	**24-007306**	-> CH.Nr.: 4445049; Baumuster: 520i - RL
B6	**520 i** 09/76 - 05/77 92 kW	**34-003268**	**24-007306**	CH.Nr.: 4445050 ->; Baumuster: 520i - RL
B6	**520 i** 08/72 - 08/76 92 -96 kW	**34-000243**	**24-007306**	-> CH.Nr.: 4460553
B6	**520 i** 09/76 - 05/77 92 kW	**34-003268**	**24-007306**	CH.Nr.: 4460554 ->
B6	**525** 08/73 - 08/76 107 -110 kW	**34-000243**	**24-007306**	-> CH.Nr.: 4505038; Baumuster: 525- RL
B6	**525** 09/76 - 05/81 107 -110 kW	**34-003268**	**24-007306**	CH.Nr.: 4505039 ->; Baumuster: 525- RL
B6	**525** 08/73 - 08/76 107 -110 kW	**34-000243**	**24-007306**	-> CH.Nr.: 4520679; Baumuster: 525 A
B6	**525** 09/76 - 05/81 107 -110 kW	**34-003268**	**24-007306**	CH.Nr.: 4520680 ->; Baumuster: 525 A
B6	**525** 08/73 - 08/76 107 -110 kW	**34-000243**	**24-007306**	-> CH.Nr.: 4535039; Baumuster: 525 A - RL
B6	**525** 09/76 - 05/81 107 -110 kW	**34-003268**	**24-007306**	CH.Nr.: 4535040 ->; Baumuster: 525 A - RL
B6	**525** 08/73 - 08/76 107 -110 kW	**34-000243**	**24-007306**	-> CH.Nr.: 4842122
B6	**525** 09/76 - 05/81 107 -110 kW	**34-003268**	**24-007306**	CH.Nr.: 4842123 ->
B6	**528** 01/75 - 08/76 121 -125 kW	**34-000243**	**24-007306**	-> CH.Nr.: 4730567; Baumuster: 528 A

				
BMW				
BMW 5 (E12)				
B6	**528** 09/76 - 08/77 121 -125 kW	**34-003268**	**24-007306**	CH.Nr.: 4730568 ->; Baumuster: 528 A
B6	**528** 01/75 - 08/76 121 -125 kW	**34-000243**	**24-007306**	-> CH.Nr.: 4740067; Baumuster: 528 RL
B6	**528, 528 i** 09/76 - 05/81 121 -130 kW	**34-003268**	**24-007306**	CH.Nr.: 4740068 ->; Baumuster: 528 RL
B6	**528** 01/75 - 08/76 121 -125 kW	**34-000243**	**24-007306**	-> CH.Nr.: 4745034; Baumuster: 528 A - RL
B6	**528, 528 i** 09/76 - 05/81 121 -130 kW	**34-003268**	**24-007306**	CH.Nr.: 4745035 ->; Baumuster: 528 A - RL
B6	**528** 01/75 - 08/76 121 -125 kW	**34-000243**	**24-007306**	-> CH.Nr.: 4771420
B6	**528, 528 i** 09/76 - 05/81 121 -135 kW	**34-003268**	**24-007306**	CH.Nr.: 4771421 ->
B6	**M 535 i** 06/80 - 08/81 160 kW	**34-003268**		Standardfahrwerk
BMW 5 (E28)				
B1	**518, 518 i, 518i, 520 i, 524 d, 524 td, 525 e 2.7, 525 i, 528 i, 535 i, M 535 i, 535 i, M535 i** 06/81 - 12/87 63 -160 kW	**12-117628**	**i.V.**	VA: Øi: 14 mm; Øa: 32 mm; mit Kugellager
B3	**518, 518 i, 520 i, 524 d, 524 td, 525 e 2.7** 06/81 - 12/87 63 -95 kW	**36-133222**	**36-129270**	Standardfahrwerk
B3	**520 i, 524 d, 524 td, 525 e 2.7, 525 i** 06/81 - 06/90 63 -110 kW	**36-133239**		Verstärkte Ausführung .
B3	**525 i, 528 i** 06/81 - 12/87 110 -135 kW	**36-133239**	**36-129270**	Standardfahrwerk
B4	**518, 518 i, 518i, 520 i, 524 d, 524 td, 525 e 2.7, 525 i, 528 i** 06/81 - 12/87 63 -135 kW	**21-030512** **11-101321** SP	**19-020174** **11-101451** SP	Standardfahrwerk
B6	**518, 518 i, 518i, 520 i, 525 i** 06/81 - 12/87 66 -110 kW	**34-002339**	**24-006088**	Standardfahrwerk
B6	**525 e 2.7** 01/85 - 12/87 90 -95 kW	**34-002339**	**24-006088**	Standardfahrwerk
B6	**528 i** 06/81 - 12/87 135 kW	**34-002339**	**24-006088**	Standardfahrwerk
B6	**535 i, M 535 i, 535 i, M535 i** 01/85 - 12/87 136 -160 kW	**34-002339**	**24-006088**	Baumuster: ex. M 535i; Standardfahrwerk
B6	**3.5, M5 3.5** 08/85 - 12/88 210 -211 kW	**34-002421**		
B6	**524 d, 524 td** 09/83 - 12/87 63 -85 kW	**34-002339**	**24-006088**	Standardfahrwerk
B8	**518, 518 i, 518i, 520 i, 524 d, 524 td, 525 e 2.7, 525 i, 528 i, 535 i, M 535 i, 535 i, M535 i** 06/81 - 12/87 63 -160 kW	**34-181546**	**24-007276**	HA: Kenngröße: 270/100
B8	**518, 518 i, 518i, 520 i, 524 d, 524 td, 525 e 2.7, 525 i, 528 i** 06/81 - 12/87 63 -135 kW	**34-181546**	**24-006071**	HA: Kenngröße: 160/80

BMW

BMW 5 (E28)

BMW 5 (E34)

B1	**518 i, 520 i, 520 i 24V** 01/88 - 09/95 83 -110 kW		**12-117116**	Standardfahrwerk HA: mit M-Technik
B1	**518 i, 520 i, 520 i 24V, 524 td, 525 i, 525 i 24V, 525 td, 525 tds** 01/88 - 09/95 83 -141 kW	**12-117628**	**12-117116**	Standardfahrwerk VA: Øi: 14 mm; Øa: 32 mm; mit Kugellager HA: mit M-Technik
B1	**3.5, 525 i X 24V, 530 i, 530 i V8, 535 i, 540 i V8** 12/87 - 09/95 138 -210 kW		**12-117116**	Standardfahrwerk; mit M-Technik
B3	**520 i, 520 i 24V, 525 i, 525 i 24V, 530 i, 535 i** 01/88 - 09/95 95 -155 kW	**36-129317**	**36-129331**	Standardfahrwerk
B3	**520 i, 520 i 24V, 525 i, 525 i 24V, 530 i, 535 i** 01/88 - 09/95 95 -155 kW		**36-129096**	Verstärkte Ausführung .
B3	**540 i V8** 09/92 - 09/95 210 kW	**36-153855**	**36-153862**	
B3	**540 i V8** 09/92 - 09/95 210 kW	**36-153886**	**36-129096**	Verstärkte Ausführung .
B4	**518 i, 520 i, 520 i 24V** 01/88 - 07/90 83 -110 kW	**21-030253** **11-101321** SP	**19-020068**	Standardfahrwerk
B4	**518 i, 520 i, 520 i 24V** 07/90 - 09/95 83 -110 kW	**21-031182** **11-101321** SP	**19-020068**	Standardfahrwerk
B4	**518 i, 520 i, 520 i 24V** 01/88 - 07/90 83 -110 kW	**21-030246** **11-101321** SP	**19-020068**	Sportfahrwerk; ohne tiefergelegtes Fahrwerk
B4	**518 i** 07/90 - 09/95 83 -85 kW	**21-031199** **11-101321** SP	**19-020068**	Sportfahrwerk; ohne tiefergelegtes Fahrwerk
B4	**520 i 24V** 07/90 - 09/92 110 kW	**21-031199** **11-101321** SP	**19-020068**	Sportfahrwerk; ohne tiefergelegtes Fahrwerk
B4	**520 i 24V** 09/92 - 09/95 110 kW	**21-031182** **11-101321** SP	**19-020068**	Sportfahrwerk; ohne tiefergelegtes Fahrwerk
B4	**525 i** 07/90 - 08/91 125 kW	**21-031199** **11-101321** SP	**19-020068**	Standardfahrwerk; Sportfahrwerk; ohne tiefergelegtes Fahrwerk
B4	**525 i 24V** 09/89 - 07/90 141 kW	**21-030253** **11-101321** SP	**19-020068**	Standardfahrwerk
B4	**525 i 24V** 07/90 - 09/92 141 kW	**21-031199** **11-101321** SP	**19-020068**	Standardfahrwerk
B4	**525 i 24V** 09/92 - 09/95 141 kW	**21-031182** **11-101321** SP	**19-020068**	Standardfahrwerk; Sportfahrwerk; ohne tiefergelegtes Fahrwerk
B4	**525 i 24V** 09/89 - 09/92 141 kW	**21-031199** **11-101321** SP	**19-020068**	Sportfahrwerk; ohne tiefergelegtes Fahrwerk
B4	**525 i X 24V** 10/91 - 09/95 141 kW		**19-020068**	
B4	**530 i, 535 i** 08/90 - 09/95 138 -155 kW	**21-031199** **11-101321** SP	**19-020068**	Sportfahrwerk; ohne tiefergelegtes Fahrwerk
B4	**530 i, 535 i** 08/90 - 09/95 138 -155 kW	**21-031199** **11-101321** SP	**19-020068**	Standardfahrwerk
B4	**530 i V8, 540 i V8** 09/92 - 09/95 160 -210 kW	**21-031199** **11-101321** SP	**19-020068**	Standardfahrwerk

				
BMW				
BMW 5 (E34)				
B4	**3.5, 525 i, 530 i, 535 i** 12/87 - 07/90 125 -210 kW	**21-030246** **11-101321** SP	**19-020068**	Standardfahrwerk; Sportfahrwerk; ohne tiefergelegtes Fahrwerk
B4	**524 td** 03/88 - 07/90 85 kW	**21-030246** **11-101321** SP	**19-020068**	Standardfahrwerk; Sportfahrwerk; ohne tiefergelegtes Fahrwerk
B4	**524 td** 07/90 - 09/95 85 kW	**21-031199** **11-101321** SP	**19-020068**	Standardfahrwerk
B4	**524 td** 07/90 - 09/92 85 kW	**21-031199** **11-101321** SP	**19-020068**	Sportfahrwerk; ohne tiefergelegtes Fahrwerk
B4	**525 td** 04/93 - 09/95 85 kW	**21-031199** **11-101321** SP	**19-020068**	Standardfahrwerk
B4	**525 td** 04/93 - 09/95 85 kW	**21-031182** **11-101321** SP	**19-020068**	Sportfahrwerk; ohne tiefergelegtes Fahrwerk
B4	**525 tds** 09/91 - 09/92 105 kW	**21-031199** **11-101321** SP	**19-020068**	Standardfahrwerk; Sportfahrwerk; ohne tiefergelegtes Fahrwerk
B4	**525 tds** 09/92 - 09/95 105 kW	**21-031182** **11-101321** SP	**19-020068**	Standardfahrwerk; Sportfahrwerk; ohne tiefergelegtes Fahrwerk
B6	**518 i, 520 i, 520 i 24V** 01/88 - 09/95 83 -110 kW	**34-030233**	**24-012218**	ohne Niveauregulierung; Standardfahrwerk
B6	**520 i, 520 i 24V, 525 i, 525 i 24V** 01/88 - 07/90 95 -141 kW	**34-030219**	**24-012218**	ohne Niveauregulierung; Standardfahrwerk
B6	**520 i, 520 i 24V, 525 i, 525 i 24V** 08/90 - 09/95 95 -141 kW	**34-030226**	**24-012218**	ohne Niveauregulierung; Standardfahrwerk
B6	**525 i 24V, 525 tds** 09/89 - 09/92 105 -141 kW	**34-030226**	**24-012218**	ohne Niveauregulierung; Standardfahrwerk
B6	**525 i 24V, 525 td, 525 tds** 10/92 - 09/95 85 -141 kW	**34-030233**	**24-012218**	ohne Niveauregulierung; Standardfahrwerk
B6	**530 i V8, 540 i V8** 09/92 - 09/95 160 -210 kW	**34-030226**	**24-012218**	ohne Niveauregulierung; Standardfahrwerk
B6	**3.5, 524 td, 530 i, 535 i** 12/87 - 07/90 85 -210 kW	**34-030219**	**24-012218**	ohne Niveauregulierung; Standardfahrwerk
B6	**524 td, 530 i, 535 i** 08/90 - 09/95 85 -155 kW	**34-030226**	**24-012218**	ohne Niveauregulierung; Standardfahrwerk
B8	**518 i, 520 i, 520 i 24V** 01/88 - 09/95 83 -110 kW	**34-030202**	**24-014861**	ohne Niveauregulierung; Standardfahrwerk
B8	**518 i, 520 i, 520 i 24V** 01/88 - 09/95 83 -110 kW	**34-030202**	**24-012478**	ohne Niveauregulierung; Standardfahrwerk HA: straffere Einstellung
B8	**520 i, 520 i 24V, 525 i, 525 i 24V** 01/88 - 07/90 95 -141 kW	**34-030189**	**24-012478**	ohne Niveauregulierung; mit M-Technik HA: straffere Einstellung
B8	**520 i, 520 i 24V, 525 i, 525 i 24V** 08/90 - 09/95 95 -141 kW	**34-030196**	**24-012478**	ohne Niveauregulierung; mit M-Technik HA: straffere Einstellung
B8	**520 i, 520 i 24V, 525 i, 525 i 24V** 01/88 - 07/90 95 -141 kW	**34-030189**	**24-014861**	ohne Niveauregulierung; mit M-Technik
B8	**520 i, 520 i 24V, 525 i, 525 i 24V** 08/90 - 09/95 95 -141 kW	**34-030196**	**24-014861**	ohne Niveauregulierung; mit M-Technik
B8	**525 i 24V, 525 tds** 08/90 - 09/92 105 -141 kW	**34-030196**	**24-012478**	ohne Niveauregulierung; Standardfahrwerk HA: straffere Einstellung

				
BMW				
BMW 5 (E34)				
B8	**525 i 24V, 525 td, 525 tds** 10/92 - 09/95 85 -141 kW	**34-030202**	**24-012478**	ohne Niveauregulierung; Standardfahrwerk HA: straffere Einstellung
B8	**525 i 24V, 525 tds** 08/90 - 09/92 105 -141 kW	**34-030196**	**24-014861**	ohne Niveauregulierung; Standardfahrwerk
B8	**525 i 24V, 525 td, 525 tds** 10/92 - 09/95 85 -141 kW	**34-030202**	**24-014861**	ohne Niveauregulierung; Standardfahrwerk
B8	**530 i V8, 540 i V8** 09/92 - 09/95 160 -210 kW	**34-030196**	**24-014861**	ohne Niveauregulierung; mit M-Technik
B8	**530 i V8, 540 i V8** 09/92 - 09/95 160 -210 kW	**34-030196**	**24-012478**	ohne Niveauregulierung; mit M-Technik HA: straffere Einstellung
B8	**3.5, 524 td, 525 i, 525 i 24V, 530 i, 535 i** 12/87 - 07/90 85 -210 kW	**34-030189**	**24-014861**	ohne Niveauregulierung; Standardfahrwerk
B8	**3.5, 524 td, 530 i, 535 i** 12/87 - 07/90 85 -210 kW	**34-030189**	**24-014861**	ohne Niveauregulierung; mit M-Technik
B8	**524 td, 525 i, 525 i 24V, 530 i, 535 i** 01/88 - 07/90 85 -155 kW	**34-030189**	**24-012478**	ohne Niveauregulierung; Standardfahrwerk HA: straffere Einstellung
B8	**524 td, 530 i, 535 i** 01/88 - 07/90 85 -155 kW	**34-030189**	**24-012478**	ohne Niveauregulierung; mit M-Technik HA: straffere Einstellung
B8	**524 td, 525 i, 530 i, 535 i** 08/90 - 09/95 85 -155 kW	**34-030196**	**24-012478**	ohne Niveauregulierung; Standardfahrwerk HA: straffere Einstellung
B8	**524 td, 530 i, 535 i** 08/90 - 09/95 85 -155 kW	**34-030196**	**24-012478**	ohne Niveauregulierung; mit M-Technik HA: straffere Einstellung
B8	**524 td, 525 i, 530 i, 535 i** 08/90 - 09/95 85 -155 kW	**34-030196**	**24-014861**	ohne Niveauregulierung; Standardfahrwerk
B8	**524 td, 530 i, 535 i** 08/90 - 09/95 85 -155 kW	**34-030196**	**24-014861**	ohne Niveauregulierung; mit M-Technik
BMW 5 Touring (E34)				
B1	**518 g, 518 i, 520 i, 525 i, 525 td, 525 tds** 12/91 - 01/97 83 -141 kW		**12-117116**	Standardfahrwerk HA: mit M-Technik
B1	**518 g, 518 i, 520 i, 525 i, 525 td, 525 tds** 12/91 - 01/97 83 -141 kW	**12-117628**	**12-117116**	Standardfahrwerk VA: Øi: 14 mm; Øa: 32 mm; mit Kugellager HA: mit M-Technik
B3	**518 i, 520 i** 11/91 - 01/97 83 -110 kW	**36-133246**	**36-129119**	Standardfahrwerk
B3	**518 i, 520 i, 525 i, 525 td, 525 tds, 530 i V8, 540 i** 09/92 - 01/97 83 -210 kW	**36-153886**		Verstärkte Ausführung .
B3	**525 i** 11/91 - 01/97 141 kW	**36-129317**	**36-129119**	Standardfahrwerk
B3	**530 i V8, 540 i** 09/92 - 01/97 160 -210 kW	**36-153855**	**36-153923**	Standardfahrwerk
B3	**525 td, 525 tds** 12/91 - 01/97 85 -105 kW	**36-129317**	**36-133253**	Standardfahrwerk
B4	**518 i, 520 i, 525 td** 11/91 - 01/97 83 -110 kW	**21-031182**	**19-020068**	Standardfahrwerk
B4	**525 i, 530 i V8** 11/91 - 01/97 141 -160 kW	**21-031199** **11-101321** SP		Standardfahrwerk

BMW				
BMW 5 Touring (E34)				
B4	**525 i X** 02/92 - 01/97 141 kW		**19-020068**	
B4	**525 tds** 12/91 - 01/97 105 kW	**21-031199** **11-101321** SP	**19-020068**	Standardfahrwerk; Sportfahrwerk; ohne tiefergelegtes Fahrwerk
B6	**518 g, 518 i, 520 i** 11/91 - 01/97 83 -110 kW	**34-030233**	**24-012218**	ohne Niveauregulierung; Standardfahrwerk
B6	**525 i** 11/91 - 01/97 141 kW	**34-030226**		Standardfahrwerk
B6	**525 td, 525 tds** 12/91 - 01/97 85 -105 kW	**34-030226**	**24-012218**	ohne Niveauregulierung; Standardfahrwerk
B8	**518 g, 518 i, 520 i** 11/91 - 01/97 83 -110 kW	**34-030202**	**24-014861**	ohne Niveauregulierung; Standardfahrwerk
B8	**520 i** 11/91 - 01/97 110 kW	**34-030196**	**24-014861**	ohne Niveauregulierung; mit M-Technik
B8	**525 i, 530 i V8, 540 i** 11/91 - 01/97 141 -210 kW	**34-030196**		Standardfahrwerk; mit M-Technik
B8	**525 td, 525 tds** 12/91 - 01/97 85 -105 kW	**34-030196**	**24-014861**	ohne Niveauregulierung; Standardfahrwerk
BMW 5 (E39)				
B1	**520 i, 523 i, 525 td, 525 tds, 528 i, 535 i, 540 i** 11/95 - 09/97 85 -210 kW	**12-117598**	**12-117123**	VA: mit Kugellager
B1	**520 i, 523 i, 525 td, 525 tds, 528 i, 535 i, 540 i** 10/97 - 06/03 85 -210 kW	**12-117260**	**12-117123**	VA: mit Kugellager
B1	**520 d, 520 i, 525 d, 525 i, 530 d, 530 i, 535 i** 04/99 - 06/03 100 -180 kW	**12-117260**	**12-117123**	VA: mit Kugellager
B3	**528 i, 530 d, 530 i, 535 i, 540 i** 11/95 - 06/03 135 -210 kW	**36-129171**	**36-129140**	Standardfahrwerk
B3	**520 d, 520 i, 523 i, 525 d, 525 i, 525 tds** 01/96 - 06/03 100 -141 kW	**36-129164**	**36-129140**	Standardfahrwerk
B4	**535 i, 540 i** 04/96 - 06/03 173 -210 kW	*22-100177* **i.V.** SP	**19-067346**	Standardfahrwerk VA: Serienfederteller muß benutzt werden
B4	**535 i, 540 i** 04/96 - 06/03 173 -210 kW	**22-111081** **i.V.** SP	**19-067346**	Standardfahrwerk
B4	**520 d, 520 i, 523 i, 525 d, 525 i, 525 td, 525 tds, 528 i, 530 d, 530 i** 08/98 - 06/03 85 -170 kW	**22-111074** **i.V.** SP	**19-067346**	Standardfahrwerk
B6	**535 i, 540 i** 04/96 - 06/03 173 -210 kW	**35-114086**	**24-028288**	ohne Luftfederung; ohne Niveauregulierung; ohne M-Technik
B6	**535 i, 540 i** 04/96 - 06/03 173 -210 kW	*22-044402*	**24-028288**	ohne Niveauregulierung; Standardfahrwerk; ohne M-Technik VA: Serienfederteller muß benutzt werden
B6	**520 d, 520 i, 523 i, 525 d, 525 i, 525 td, 525 tds, 528 i, 530 d, 530 i** 08/98 - 06/03 85 -170 kW	**35-114062**	**24-028288**	ohne Niveauregulierung; Standardfahrwerk; ohne M-Technik VA: Einrohrsystem
B6	**520 d, 520 i, 523 i, 525 d, 525 i, 525 td, 525 tds, 528 i, 530 d, 530 i** 08/98 - 06/03 85 -170 kW	*22-044389*	**24-028288**	ohne Niveauregulierung; Standardfahrwerk; ohne M-Technik VA: Zweirohrsystem; Serienfederteller muß benutzt werden

BMW

BMW 5 (E39)

B8	**535 i, 540 i, M5** 04/96 - 06/03 173 -294 kW	**35-114093**	**24-028295**	ohne Luftfederung; ohne Niveauregulierung; mit M-Technik; ohne elektr. Dämpfkraftregulierung
B8	**535 i, 540 i** 04/96 - 06/03 173 -210 kW	*22-044419*	**24-028295**	ohne Niveauregulierung; Standardfahrwerk; mit M-Technik VA: Serienfederteller muß benutzt werden
B8	**520 d, 520 i, 523 i, 525 d, 525 i, 525 td, 525 tds, 528 i, 530 d, 530 i** 08/98 - 06/03 85 -170 kW	**35-114079**	**24-028295**	ohne Niveauregulierung; mit M-Technik VA: Einrohrsystem
B8	**520 d, 520 i, 523 i, 525 d, 525 i, 525 td, 525 tds, 528 i, 530 d, 530 i** 08/98 - 06/03 85 -170 kW	*22-044396*	**24-028295**	ohne Niveauregulierung; mit M-Technik VA: Zweirohrsystem; Serienfederteller muß benutzt werden
B14	**535 i, 540 i** 04/96 - 06/03 173 -210 kW	**47-111264**		siehe Gutachten; ohne Niveauregulierung; Standardfahrwerk; mit M-Technik; ohne elektr. Dämpfkraftregulierung; Für einige Rad/Reifenkomb. sind Distanzscheiben erforderlich VA: Tieferlegung lt. GA: 25-50 mm; Achslast bis: 1105 kg HA: Tieferlegung lt. GA: 20-50 mm; Achslast bis: 1225 kg
B14	**M5** 09/98 - 06/03 230 -294 kW	**47-111264**		siehe Gutachten; ohne Niveauregulierung; Standardfahrwerk; ohne elektr. Dämpfkraftregulierung; Für einige Rad/Reifenkomb. sind Distanzscheiben erforderlich VA: Tieferlegung lt. GA: 40-50 mm; nur in Verbindung mit 33 53 1 091 924; Achslast bis: 1105 kg HA: Tieferlegung lt. GA: 40-50 mm; Achslast bis: 1225 kg
B14	**520 d, 520 i, 523 i, 525 d, 525 i, 525 td, 525 tds, 528 i, 530 d, 530 i** 08/98 - 06/03 85 -170 kW	**47-100763**		siehe Gutachten; ohne Niveauregulierung; ohne elektr. Dämpfkraftregulierung; Für einige Rad/Reifenkomb. sind Distanzscheiben erforderlich VA: Tieferlegung lt. GA: 35-50 mm; Achslast bis: 1105 kg HA: Tieferlegung lt. GA: 20-50 mm; Achslast bis: 1225 kg
B16 PSS9	**535 i, 540 i** 04/96 - 06/03 173 -210 kW	**48-104555**		siehe Gutachten; ohne Niveauregulierung; Standardfahrwerk; mit M-Technik; ohne elektr. Dämpfkraftregulierung; Für einige Rad/Reifenkomb. sind Distanzscheiben erforderlich VA: Tieferlegung lt. GA: 25-50 mm; Achslast bis: 1105 kg HA: Tieferlegung lt. GA: 20-50 mm; Achslast bis: 1225 kg
B16 PSS9	**M5** 09/98 - 06/03 230 -294 kW	**48-104555**		siehe Gutachten; ohne Niveauregulierung; Standardfahrwerk; ohne elektr. Dämpfkraftregulierung; Für einige Rad/Reifenkomb. sind Distanzscheiben erforderlich VA: Tieferlegung lt. GA: 25-50 mm; nur in Verbindung mit 33 53 1 091 924; Achslast bis: 1105 kg HA: Tieferlegung lt. GA: 20-50 mm; Achslast bis: 1225 kg
B16 PSS9	**520 d, 520 i, 523 i, 525 d, 525 i, 525 td, 525 tds, 528 i, 530 d, 530 i** 08/98 - 06/03 85 -170 kW	**48-104692**		siehe Gutachten; ohne Niveauregulierung; ohne elektr. Dämpfkraftregulierung; Für einige Rad/Reifenkomb. sind Distanzscheiben erforderlich VA: Tieferlegung lt. GA: 35-50 mm; Achslast bis: 1105 kg HA: Tieferlegung lt. GA: 20-50 mm; Achslast bis: 1225 kg

BMW 5 Touring (E39)

B1	**520 i, 523 i, 525 tds, 528 i, 540 i** 01/97 - 09/97 105 -210 kW	**12-117598**	**12-117703**	VA: mit Kugellager
B1	**520 i, 523 i, 525 tds, 528 i, 540 i** 10/97 - 05/04 105 -210 kW	**12-117260**	**12-117703**	VA: mit Kugellager
B1	**520 d, 520 i, 525 d, 525 i, 530 d, 530 i** 08/98 - 05/04 100 -170 kW	**12-117260**	**12-117703**	VA: mit Kugellager
B3	**520 i, 523 i, 525 d, 525 i, 525 tds, 530 d** 08/98 - 05/04 100 -142 kW		**36-153954**	Verstärkte Ausführung .
B3	**520 d, 520 i, 523 i, 525 i** 01/97 - 05/04 100 -141 kW	**36-129164**	**36-133260**	Standardfahrwerk
B3	**525 d, 525 tds** 03/97 - 05/04 105 -120 kW	**36-129164**	**36-133277**	Standardfahrwerk
B3	**530 d** 08/98 - 05/04 135 -142 kW	**36-129171**	**36-133277**	Standardfahrwerk

				

BMW

BMW 5 Touring (E39)

B4	**540 i** 01/97 - 05/04 210 kW	*22-100177* **i.V.** SP	**19-132341**	VA: Serienfederteller muß benutzt werden HA: mit Luftfederung
B4	**540 i** 01/97 - 05/04 210 kW	**22-111081** **i.V.** SP	**19-132341**	HA: mit Luftfederung
B4	**520 d, 520 i, 523 i, 525 d, 525 i, 525 tds, 528 i, 530 d, 530 i** 08/98 - 05/04 100 -170 kW	**22-111074** **i.V.** SP	**19-106649**	Standardfahrwerk HA: ohne Luftfederung
B4	**520 d, 520 i, 523 i, 525 d, 525 i, 525 tds, 528 i, 530 d, 530 i** 08/98 - 05/04 100 -170 kW	**22-111074** **i.V.** SP	**19-132341**	Standardfahrwerk HA: mit Luftfederung
B6	**520 i, 523 i, 525 i, 525 tds, 528 i, 530 i** 01/97 - 05/04 100 -170 kW	*22-044389*	**24-060967**	mit Niveauregulierung; Standardfahrwerk VA: Serienfederteller muß benutzt werden HA: mit Luftfederung
B6	**540 i** 01/97 - 05/04 210 kW	**35-114086**	**24-060967**	mit Luftfederung; mit Niveauregulierung; ohne M-Technik
B6	**540 i** 01/97 - 05/04 210 kW	*22-044402*	**24-060967**	mit Niveauregulierung; Standardfahrwerk; ohne M-Technik VA: Serienfederteller muß benutzt werden
B6	**520 d, 520 i, 523 i, 525 d, 525 i, 525 tds, 528 i, 530 d, 530 i** 08/98 - 05/04 100 -170 kW	**35-114062**	**24-060615**	ohne Niveauregulierung; Standardfahrwerk HA: mit Schraubenfederung
B6	**520 d, 520 i, 523 i, 525 d, 525 i, 525 tds, 528 i, 530 d, 530 i** 08/98 - 05/04 100 -170 kW	**35-114062**	**24-060967**	mit Niveauregulierung; Standardfahrwerk HA: mit Luftfederung
B6	**520 d, 520 i, 523 i, 525 d, 525 i, 525 tds, 528 i, 530 d, 530 i** 08/98 - 05/04 100 -170 kW	*22-044389*	**24-060615**	ohne Niveauregulierung; Standardfahrwerk VA: Serienfederteller muß benutzt werden HA: mit Schraubenfederung
B8	**540 i** 01/97 - 05/04 210 kW	**35-118657**	**24-060967**	mit M-Technik HA: mit Luftfederung
B8	**520 d, 520 i, 523 i, 525 d, 525 i, 525 tds, 528 i, 530 d, 530 i** 08/98 - 05/04 100 -170 kW	**35-114079**	**24-060615**	ohne Luftfederung; ohne Niveauregulierung; mit M-Technik
B8	**520 d, 520 i, 523 i, 525 d, 525 i, 525 tds, 528 i, 530 d, 530 i** 08/98 - 05/04 100 -170 kW	**35-114079**	**24-060967**	mit M-Technik HA: mit Luftfederung; mit Niveauregulierung

BMW 5 (E60)

B1	**520d, 520i, 523i, 525d, 525i, 530d, 530i, 535d, 540i, 545i** 09/03 - 110 -245 kW	**12-117260**		VA: mit Kugellager
B3	**520i, 523i, 525i** 01/07 - 125 -160 kW	**37-161903**	**36-161485**	
B3	**520i, 523i, 525i** 07/05 - 125 -160 kW	**37-161897**	**36-161409**	Verstärkte Ausführung .
B3	**520d, 530i** 07/05 - 110 -200 kW	**37-161897**	**36-161485**	
B3	**520d, 530i** 07/05 - 110 -200 kW	**37-161880**	**36-161409**	Verstärkte Ausführung .
B3	**525d, 535d, 540i, 545i, 550i** 09/03 - 120 -270 kW	**37-161880**	**36-161409**	
B3	**530d** 07/03 - 160 -173 kW	**37-161880**	**36-161485**	

				
BMW				
BMW 5 (E60)				
B3	**530d** 07/03 - 160 -173 kW		**36-161409**	Verstärkte Ausführung .
B4	**520d, 520i, 523i, 525d, 525i, 530d, 530i, 535d** 09/04 - 110 -210 kW	**22-138361**	**19-138381**	Standardfahrwerk
B6	**520d, 520i, 523i, 525d, 525i, 530d, 530i, 535d, 540i, 545i, 550i** 07/05 - 110 -270 kW	**35-109631**	**24-109642**	ohne Niveauregulierung; ohne elektr. Dämpfkraftregulierung; Standardfahrwerk
B6	**525d xDrive, 525i xDrive, 525xd, 525xi, 530d xDrive, 530i xDrive, 530xd, 530xi** 01/07 - 145 -200 kW	**35-141761** **35-141778**	**24-141789**	
B8	**520d, 520i, 523i, 525d, 525i, 530d, 530i, 535d, 540i, 545i, 550i** 07/05 - 110 -270 kW	**35-109655**	**24-109666**	ohne Niveauregulierung; ohne elektr. Dämpfkraftregulierung; Sportfahrwerk
B8	**525d xDrive, 525i xDrive, 525xd, 525xi, 530d xDrive, 530i xDrive, 530xd, 530xi** 01/07 - 145 -200 kW	**35-141792** **35-141808**	**24-141819**	
B14	**520d, 520i, 523i, 525d, 525i, 530d, 530i, 535d, 540i, 545i, 550i** 07/05 - 110 -270 kW	**47-111165**		siehe Gutachten; ohne Niveauregulierung; ohne elektr. Dämpfkraftregulierung VA: Tieferlegung lt. GA: 30-50 mm; Achslast bis: 1070 kg HA: Tieferlegung lt. GA: 30-50 mm; Achslast bis: 1300 kg
B16 PSS10	**520d, 520i, 523i, 525d, 525i, 530d, 530i, 535d, 540i, 545i, 550i** 07/05 - 110 -270 kW	**48-135498**		siehe Gutachten; ohne Niveauregulierung; ohne elektr. Dämpfkraftregulierung VA: Tieferlegung lt. GA: 30-50 mm; Achslast bis: 1070 kg HA: Tieferlegung lt. GA: 30-50 mm; Achslast bis: 1300 kg
B16 RC	**520d, 520i, 523i, 525d, 525i, 530d, 530i, 535d, 540i, 545i, 550i** 07/05 - 110 -270 kW	**49-135169**		siehe Gutachten; ohne Niveauregulierung; ohne elektr. Dämpfkraftregulierung VA: Tieferlegung lt. GA: 30-50 mm; Achslast bis: 1070 kg HA: Tieferlegung lt. GA: 30-50 mm; Achslast bis: 1300 kg
BMW 5 Touring (E61)				
B1	**520d, 520i, 523i, 525d, 525i, 530d, 530i, 535d, 545i, 550i** 07/05 - 110 -270 kW	**12-117260**		VA: mit Kugellager
B3	**545i** 06/04 - 245 kW	**37-161859**		HA: mit Luftfederung
B3	**520d, 520i, 523i, 525d, 525i, 530d, 530i, 535d, 550i** 07/05 - 110 -270 kW	**37-161866**		HA: mit Luftfederung
B3	**520d, 520i, 523i, 525i, 530i** 07/05 - 110 -200 kW	**37-161859**		Verstärkte Ausführung . HA: mit Luftfederung
B4	**520d, 520i, 523i, 525d, 525i, 530d, 530i, 535d, 545i, 550i** 07/05 - 110 -270 kW	**22-138361**	**19-145747**	Standardfahrwerk
B6	**520d, 520i, 523i, 525d, 525i, 530d, 530i, 535d, 545i, 550i** 07/05 - 110 -270 kW	**35-109631**	**24-120708**	ohne elektr. Dämpfkraftregulierung
B6	**525d xDrive, 525i xDrive, 525xd, 525xi, 530d xDrive, 530i xDrive, 530xd, 530xi** 01/07 - 145 -200 kW	**35-141761** **35-141778**	**24-120708**	
B8	**520d, 520i, 523i, 525d, 525i, 530d, 530i, 535d, 545i, 550i** 07/05 - 110 -270 kW	**35-109655**	**24-120708**	ohne elektr. Dämpfkraftregulierung; Sportfahrwerk
B8	**525d xDrive, 525i xDrive, 525xd, 525xi, 530d xDrive, 530i xDrive, 530xd, 530xi** 01/07 - 145 -200 kW	**35-141792** **35-141808**	**24-120708**	

				
BMW				
BMW 6 (E24)				
B1	**3.5, 628 CSi, 633 CSi, 635 CSi, 635i, M 635 CSi** 11/81 - 09/90 135 -211 kW	**12-117628**	i.V.	VA: 05/82 ->; Øa: 32 mm; mit Kugellager
B3	**628 CSi, 630 CS, 633 CSi, 635 CSi** 01/79 - 01/82 135 -160 kW	36-159826	36-153930	
B3	**628 CSi, 633 CSi, 635 CSi, 635i** 01/82 - 10/89 135 -160 kW	36-159642	36-153961	
B3	**630 CS, 633 CSi, 635 CSi** 04/76 - 01/79 135 -160 kW	36-159659	36-153930	
B4	**628 CSi, 633 CSi** 06/82 - 08/87 135 -145 kW	**21-030512** **11-101321** SP	**19-020174** **11-101451** SP	
B4	**635 CSi** 01/85 - 09/90 136 -155 kW	**21-030512** **11-101321** SP	**19-020174** **11-101451** SP	
B6	**628 CSi, 633 CSi, 635 CSi, 635i** 12/79 - 05/82 135 -160 kW	**34-002292**	**24-008020**	Standardfahrwerk
B6	**630 CS** CH-Nr. - 08/79 135 -136 kW	**34-002292**	**24-008020**	CH.Nr.: 4361010 ->; Standardfahrwerk
B6	**630 CS** CH-Nr. - 08/79 135 -136 kW	**34-002292**	**24-008020**	CH.Nr.: 4365393 ->; Baumuster: 630 CS- A; Standardfahrwerk
B6	**633 CSi** CH-Nr. - 12/79 145 -147 kW	**34-002292**	**24-008020**	CH.Nr.: 3385372 ->; Baumuster: 633CSi- A; Standardfahrwerk
B6	**633 CSi** CH-Nr. - 12/79 145 -147 kW	**34-002292**	**24-008020**	CH.Nr.: 4376794 ->; Standardfahrwerk
B6	**633 CSi** CH-Nr. - 12/79 145 -147 kW	**34-002292**	**24-008020**	CH.Nr.: 4380054 ->; Baumuster: 633 CSI- RL; Standardfahrwerk
B6	**633 CSi** CH-Nr. - 12/79 145 -147 kW	**34-002292**	**24-008020**	CH.Nr.: 4390025 ->; Baumuster: 633 CSI- A- RL; Standardfahrwerk
B6	**M 635 CSi** 03/84 - 05/89 191 -211 kW	**34-002421**	**24-007252**	Standardfahrwerk
B6	**3.5, 628 CSi, 635 CSi, 635i** 06/82 - 09/90 135 -191 kW	**34-002339**	**24-006088**	Standardfahrwerk
BMW 6 (E63)				
B1	**630i, 635d, 645Ci, 650i** 01/04 - 190 -270 kW	**12-117260**		VA: mit Kugellager
B6	**630i, 635d, 645Ci, 650i** 01/04 - 190 -270 kW	**35-109655**	**24-112703**	Standardfahrwerk
B8	**630i, 635d, 645Ci, 650i** 01/04 - 190 -270 kW	**35-112716**	**24-112727**	Standardfahrwerk
B16 PSS9	**630i, 635d, 645Ci, 650i** 01/04 - 190 -270 kW	**48-123952**		siehe Gutachten; Standardfahrwerk VA: Tieferlegung lt. GA: 30-50 mm; Achslast bis: 1070 kg HA: Tieferlegung lt. GA: 30-50 mm; Achslast bis: 1270 kg
BMW 6 Cabriolet (E64)				
B1	**630i, 635d, 645Ci, 650i** 04/04 - 190 -270 kW	**12-117260**		VA: mit Kugellager
B6	**630i, 635d, 645Ci, 650i** 04/04 - 190 -270 kW	**35-109655**	**24-112703**	Standardfahrwerk

B

				
BMW				
BMW 6 Cabriolet (E64)				
B8	**630i, 635d, 645Ci, 650i** 04/04 - 190 -270 kW	**35-112716**	**24-112727**	Standardfahrwerk
B16 PSS9	**630i, 635d, 645Ci, 650i** 04/04 - 190 -270 kW	**48-123952**		siehe Gutachten VA: Tieferlegung lt. GA: 30-50 mm; Achslast bis: 1070 kg HA: Tieferlegung lt. GA: 30-50 mm; Achslast bis: 1270 kg
BMW 7 (E23)				
B3	**728, 728 i, 730, 732 i/733 i** 05/77 - 01/79 125 -145 kW	**36-159734**	**36-159703**	
B3	**728 i, 732 i/733 i, 735 i** 01/79 - 01/82 135 -160 kW	**36-159734**	**36-159772**	
B3	**728 i, 732 i/733 i, 735 i** 01/79 - 01/82 135 -160 kW		**36-153930**	Verstärkte Ausführung .
B3	**728 i, 735 i** 01/82 - 08/86 135 -160 kW	**36-159666**	**36-159697**	
B3	**745 i** 04/80 - 01/82 185 kW	**36-159734**	**36-153930**	
B3	**745 i** 01/82 - 08/86 185 kW	**36-159666**		
B6	**2.5, 3.4, 728 i, 735 i, 745 i** 09/81 - 08/86 110 -185 kW	**34-002315**	**24-007214**	Standardfahrwerk
B6	**728 i, 732 i/733 i, 735 i, 745 i** 09/79 - 08/81 135 -185 kW	**34-002315**		Standardfahrwerk
BMW 7 (E32)				
B1	**730 i,iL, 730 i,iL V8, 735 i,iL, 740 i,iL V8** 05/90 - 09/94 138 -210 kW		**12-117130**	
B3	**730 i,iL, 730 i,iL V8, 735 i,iL** 09/86 - 09/94 138 -162 kW	**36-133284**	**36-129348**	Baumuster: i; Standardfahrwerk
B3	**730 i,iL, 730 i,iL V8** 12/86 - 09/94 138 -160 kW	**36-153978**	**36-153930**	Baumuster: iL; Standardfahrwerk
B3	**740 i,iL V8** 04/92 - 09/94 210 kW	**36-162062**	**36-162017**	Standardfahrwerk
B3	**740 i,iL V8** 04/92 - 09/94 210 kW	**36-162055**	**36-153879**	Verstärkte Ausführung .
B3	**740 i,iL V8** 04/92 - 09/94 210 kW	**36-162062**	**36-153930**	Standardfahrwerk HA: mit Niveauregulierung
B3	**750 i,iL V12** 09/87 - 09/94 220 kW	**36-153978**	**36-153930**	Standardfahrwerk
B4	**730 i,iL, 735 i,iL** 09/86 - 02/88 138 -162 kW	**21-031120**	**19-028637**	Zweirohrsystem HA: ohne Niveauregulierung
B4	**730 i,iL, 735 i,iL** 03/88 - 07/90 138 -155 kW	**21-031137**	**19-028637**	Zweirohrsystem HA: ohne Niveauregulierung
B4	**730 i,iL, 735 i,iL** 03/88 - 07/90 138 -155 kW	**34-100608**		Einrohrsystem
B4	**730 i,iL, 735 i,iL** 08/90 - 09/94 138 -155 kW	**21-031144**	**19-028637**	Zweirohrsystem HA: ohne Niveauregulierung

					
BMW					
BMW 7 (E32)					
B4	**730 i,iL, 735 i,iL** 08/90 - 09/94 138 -155 kW	**21-031144**			Einrohrsystem
B4	**730 i,iL V8, 740 i,iL V8** 04/92 - 09/94 160 -210 kW	**21-031144**	**19-028637**		Zweirohrsystem HA: ohne Niveauregulierung
B4	**730 i,iL V8, 740 i,iL V8** 04/92 - 09/94 160 -210 kW	**34-031483**			Einrohrsystem
B4	**750 i,iL V12** 09/87 - 07/90 220 kW	**21-031137**			Zweirohrsystem
B4	**750 i,iL V12** 09/87 - 07/90 220 kW	**34-100608**			Einrohrsystem
B4	**750 i,iL V12** 08/90 - 09/94 220 kW	**21-031144**			Zweirohrsystem
B4	**750 i,iL V12** 08/90 - 09/94 220 kW	**34-031483**			Einrohrsystem
B6	**730 i,iL, 735 i,iL, 750 i,iL V12** 09/86 - 02/88 138 -220 kW	**46-181558**	**24-011488**		Baumuster: ex. 735 iL; ohne Niveauregulierung; Standardfahrwerk
B6	**730 i,iL, 735 i,iL** 03/88 - 07/90 138 -155 kW	**34-003534**	**24-011488**		Baumuster: ex. 735 iL; ohne Niveauregulierung; Standardfahrwerk
B6	**730 i,iL, 730 i,iL V8, 735 i,iL, 740 i,iL V8, 750 i,iL V12** 08/90 - 09/94 138 -220 kW	**34-003688**	**24-011488**		Baumuster: ex. 735 iL; ohne Niveauregulierung; Standardfahrwerk
B8	**730 i,iL, 735 i,iL** 03/88 - 07/90 138 -155 kW	**34-030189**	**24-015271**		Baumuster: ex. iL; ohne Niveauregulierung; Standardfahrwerk
B8	**730 i,iL, 730 i,iL V8, 735 i,iL, 740 i,iL V8, 750 i,iL V12** 08/90 - 09/94 138 -220 kW	**34-181560**	**24-015271**		Baumuster: ex. iL; ohne Niveauregulierung; Standardfahrwerk
BMW 7 (E38)					
B1	**728 i,iL, 730 d, 730 i,iL, 735 i,iL, 740 d, 740 i,iL, 750 i,iL** 12/94 - 11/01 135 -240 kW	**12-117253**			
B3	**728 i,iL** 08/95 - 11/01 142 kW	**36-129188**	**36-129133**		Baumuster: i; Standardfahrwerk
B3	**728 i,iL** 08/95 - 11/01 142 kW	**36-129188**	**36-133291**		Baumuster: iL; Standardfahrwerk
B3	**735 i,iL** 01/96 - 11/01 173 kW	**36-129195**	**36-129133**		Baumuster: i; Standardfahrwerk
B3	**735 i,iL** 01/96 - 11/01 173 kW	**36-129195**	**36-133291**		Baumuster: iL; Standardfahrwerk
B3	**735 i,iL** 01/96 - 11/01 173 kW	**36-129195**	**36-153947**		Standardfahrwerk HA: mit Niveauregulierung
B3	**740 i,iL** 10/94 - 11/01 210 kW	**36-129201**	**36-129133**		Baumuster: i; Standardfahrwerk
B3	**740 i,iL** 10/94 - 11/01 210 kW	**36-129201**	**36-133291**		Baumuster: iL; Standardfahrwerk
B3	**740 i,iL** 10/94 - 11/01 210 kW	**36-129201**	**36-153947**		Standardfahrwerk HA: mit Niveauregulierung
B3	**750 i,iL** 12/94 - 11/01 240 kW	**36-133314**	**36-129133**		Baumuster: i; Standardfahrwerk

				
BMW				
BMW 7 (E38)				
B3	**750 i,iL** 12/94 - 11/01 240 kW	**36-133314**	**36-133291**	Baumuster: iL; Standardfahrwerk
B3	**750 i,iL** 12/94 - 11/01 240 kW	**36-133314**	36-153947	Standardfahrwerk HA: mit Niveauregulierung
B3	**725 tds** 04/96 - 11/01 105 kW	**36-129188**	**36-129133**	Standardfahrwerk
B3	**725 tds, 728 i,iL, 735 i,iL, 740 i,iL, 750 i,iL** 12/94 - 11/01 105 -240 kW	**36-129126**	**36-129157**	Verstärkte Ausführung .
B3	**725 tds, 728 i,iL** 08/95 - 11/01 105 -142 kW	**36-129188**	36-153947	Standardfahrwerk HA: mit Niveauregulierung
B4	**728i X** 11/95 - 09/01 142 kW		**19-028675**	Zweirohrsystem; Standardfahrwerk
B4	**725 tds, 728 i,iL, 730 d, 730 i,iL, 735 i,iL, 740 d, 740 i,iL, 750 i,iL** 12/94 - 11/01 105 -240 kW	**22-045034** **22-045041**	**19-028675**	Zweirohrsystem; Standardfahrwerk
B6	**725 tds, 728 i,iL, 730 d, 730 i,iL, 735 i,iL, 740 d, 740 i,iL, 750 i,iL** 12/94 - 11/01 105 -240 kW	**35-041696** **35-041702**	**24-021388**	Baumuster: ohne EDC; ohne Niveauregulierung; Standardfahrwerk
BMW 8 (E31)				
B6	**840 Ci, 840 i, 850 Ci, 850 CSi** 04/93 - 12/99 210 -280 kW	**34-110096**	**24-108096**	ohne elektr. Dämpfkraftregulierung
B6	**850 i,Ci** 04/90 - 07/90 220 kW	**34-110096**	**24-108096**	nur in Verbindung mit 31 33 1 139 436; ohne elektr. Dämpfkraftregulierung
B6	**850 i,Ci** 07/90 - 10/94 220 kW	**34-110096**	**24-108096**	ohne elektr. Dämpfkraftregulierung
BMW M1				
B6	**3.5** 05/79 - 05/83 204 kW	*24-630016*	*24-001113*	HA: Schnellreparaturservice .; Altteilrückgabe erforderlich .
BMW X1 (E84)				
B6	**sDrive18d, sDrive20d** 10/09 - 105 -130 kW	**35-171553** **35-171560**	**24-171311**	
B6	**xDrive18d, xDrive20d, xDrive23d, xDrive28i** 10/09 - 105 -190 kW	**35-171294** **35-171300**	**24-171311**	
BMW X3 (E83)				
B1	**2.0 d, 2.0 i, 2.5 i, 2.5 si, 3.0 d, 3.0 i, 3.0 sd, 3.0 si** 01/04 - 110 -210 kW	**12-117260**		VA: mit Kugellager
B4	**2.0 d, 2.0 i, 2.5 i, 2.5 si, 3.0 d, 3.0 i, 3.0 sd, 3.0 si** 01/04 - 110 -210 kW	**22-123602** **22-123619**	**19-123622**	Standardfahrwerk
B6 Offroad	**2.0 d, 2.0 i, 2.5 i, 2.5 si, 3.0 d, 3.0 i, 3.0 sd, 3.0 si** 01/04 - 110 -210 kW	**35-114567** **35-114574**	**24-114585**	ohne Luftfederung
BMW X5 (E53)				
B1	**3.0 d, 3.0 i** 05/00 - 135 -170 kW	**12-117260**		VA: mit Kugellager

				
BMW				
BMW X5 (E53)				
B3	**3.0 i** 05/00 - 163 -170 kW	37-174026	36-174041	Standardfahrwerk
B3	**3.0 i** 05/00 - 163 -170 kW	37-174033	36-174041	Verstärkte Ausführung .
B3	**3.0 d, 4.4 i, 4.6 is** 05/00 - 135 -255 kW	37-174033	36-174041	Standardfahrwerk
B4	**3.0 d, 3.0 i, 4.4 i, 4.6 is, 4.8 is** 05/00 - 135 -265 kW	**22-119278** **22-119261**	**24-026529**	ohne Luftfederung; Standardfahrwerk; Sportfahrwerk
B6 Offroad	**3.0 d, 3.0 i, 4.4 i, 4.6 is, 4.8 is** 05/00 - 135 -265 kW	**35-107422** **35-107439**	**24-107440**	ohne Luftfederung
BMW X5 (E70)				
B6 Offroad	**3.0 d, 3.0 sd, 3.0 si, 4.8 i** 02/07 - 173 -261 kW	**24-143936**	**24-143943** **24-143950**	ohne 3.Sitzreihe; ohne Niveauregulierung; Standardfahrwerk
B8	**3.0 d, 3.0 sd, 3.0 si** 02/07 - 173 -210 kW	**24-143967**	**24-143974** **24-143981**	ohne 3.Sitzreihe; ohne Niveauregulierung; Sportfahrwerk
BMW X6 (E71)				
B6	**30d, 35d, 35i** 05/08 - 173 -225 kW	**24-143936**	**24-143943** **24-143950**	ohne 3.Sitzreihe; ohne Niveauregulierung
B8	**30d, 35d, 35i** 05/08 - 173 -225 kW	**24-143967**	**24-143974** **24-143981**	ohne 3.Sitzreihe; ohne Niveauregulierung
BMW Z1				
B1	**2.5** 06/88 - 06/91 125 kW		**12-117109**	HA: mit Dichtung
B1	**2.5** 06/88 - 06/91 125 kW	**12-117628**	**12-117109**	VA: Øi: 14 mm; Øa: 32 mm; mit Kugellager HA: mit Dichtung
B4	**2.5** 06/88 - 06/91 125 kW	**21-030505** **11-101321** SP	**19-019819**	Standardfahrwerk VA: Außendurchmesser Federbein vorn 51 mm
B6	**2.5** 06/88 - 06/91 125 kW	**34-001363**	**24-007382**	VA: Außendurchmesser Federbein vorn 51 mm
BMW Z3				
B1	**1.8, 1.9, 2.0, 2.2, 2.8, 3.0, 3.2 M, M 3.2** 10/95 - 01/03 85 -252 kW	**12-116829**	**12-117109**	VA: mit Kugellager HA: mit Dichtung
B3	**1.8, 1.9** 10/95 - 03/99 85 -103 kW	36-164288	38-164255	
B3	**2.0, 2.2, 2.8, 3.0** 04/97 - 01/03 110 -170 kW	36-164271	38-164248	
B4	**1.8, 1.9, 2.0, 2.2, 2.8** 10/95 - 06/00 85 -141 kW	**22-158819** **22-158826**	**19-158839**	Standardfahrwerk
B6	**1.8, 1.9, 2.0, 2.2, 2.8, 3.0** 10/95 - 01/03 85 -170 kW	**35-044024** **35-044031**	**24-023863**	Einrohrsystem
B6	**1.8, 1.9, 2.0, 2.2, 2.8, 3.0** 10/95 - 01/03 85 -170 kW	*22-040091* *22-040107*	**24-023863**	VA: Zweirohrsystem

				
BMW				
BMW Z3				
B6	**3.2 M, M 3.2** 03/97 - 01/03 236 -252 kW	**35-043935** **35-043942**	**24-027182**	Standardfahrwerk
B8	**3.2 M, M 3.2** 03/97 - 01/03 236 -252 kW	**35-044048** **35-044055**	**24-027304**	Standardfahrwerk
BMW Z3 Coupe				
B1	**2.8, 3.0** 07/97 - 06/03 141 -170 kW		**12-117109**	HA: mit Dichtung
B3	**2.8, 3.0** 07/97 - 06/03 141 -170 kW	**36-164264**	**38-164231**	
B4	**2.8** 07/97 - 06/00 141 kW	**22-158819** **22-158826**	**19-158839**	Standardfahrwerk
B6	**2.8, 3.0** 07/97 - 06/03 141 -170 kW	**35-044024** **35-044031**	**24-028172**	
B6	**M, M 3.2** 02/98 - 06/03 236 -252 kW	**35-043935** **35-043942**	**24-027182**	Standardfahrwerk
B8	**M, M 3.2** 02/98 - 06/03 236 -252 kW	**35-044048** **35-044055**	**24-027304**	Standardfahrwerk
BMW Z4 (E85)				
B1	**2.0 i, 2.2 i, 2.5 i, 2.5 si, 3.0 i, 3.0 si** 02/03 - 110 -195 kW		**12-117895**	
B4	**2.0 i, 2.2 i, 2.5 i, 2.5 si, 3.0 i, 3.0 si** 02/03 - 110 -195 kW	**22-164568** **22-164575**	**19-158983**	Standardfahrwerk
B6	**2.0 i, 2.2 i, 2.5 i, 2.5 si, 3.0 i, 3.0 si** 02/03 - 110 -195 kW	**35-124092** **35-124108**	**24-104906**	Einrohrsystem
B6	**2.0 i, 2.2 i, 2.5 i, 2.5 si, 3.0 i, 3.0 si** 02/03 - 110 -195 kW	*22-104885* *22-104892*	**24-104906**	VA: Zweirohrsystem
B6	**3.2 M** 03/06 - 252 kW	**35-141662** **35-141679**	**24-141680**	
B8	**2.0 i, 2.2 i, 2.5 i, 2.5 si, 3.0 i, 3.0 si** 02/03 - 110 -195 kW	**35-124115** **35-124122**	**24-104937**	VA: Einrohrsystem
B16 PSS9	**2.0 i, 2.2 i, 2.5 i, 2.5 si, 3.0 i, 3.0 si** 02/03 - 110 -195 kW	**48-104739**		siehe Gutachten VA: Tieferlegung lt. GA: 25-45 mm; Achslast bis: 790 kg HA: Tieferlegung lt. GA: 25-45 mm; Achslast bis: 890 kg
B16 PSS10	**3.2 M** 03/06 - 252 kW	**48-141635**		siehe Gutachten VA: Tieferlegung lt. GA: 10-30 mm; Achslast bis: 855 kg HA: Tieferlegung lt. GA: 10-30 mm; Achslast bis: 935 kg
MS	**2.0 i, 2.2 i, 2.5 i, 2.5 si, 3.0 i, 3.0 si** 02/03 - 110 -195 kW	*31-633499* *31-633505*	*26-602059*	Baumuster: VLN VA: Dämpfkraft mechanisch verstellbar; höhenverstellbar HA: Dämpfkraft mechanisch verstellbar
BMW Z4 Coupe				
B1	**3.0 si** 03/06 - 195 kW		**12-117895**	

				
BMW				
BMW Z4 Coupe				
B4	**3.0 si** 03/06 - 195 kW	**22-164568** ↰ **22-164575** ↱	**19-158983**	Standardfahrwerk
B6	**3.0 si** 03/06 - 195 kW	**35-124092** ↰ **35-124108** ↱	**24-104906**	
B6	**3.2 M** 03/06 - 252 kW	**35-141662** ↰ **35-141679** ↱	**24-141680**	
B8	**3.0 si** 03/06 - 195 kW	**35-124115** ↰ **35-124122** ↱	**24-104937**	VA: Einrohrsystem
B16 PSS9	**3.0 si** 03/06 - 195 kW	**48-104739**		siehe Gutachten VA: Tieferlegung lt. GA: 25-45 mm; Achslast bis: 790 kg HA: Tieferlegung lt. GA: 25-45 mm; Achslast bis: 890 kg
B16 PSS10	**3.2 M** 03/06 - 252 kW	**48-141635**		siehe Gutachten VA: Tieferlegung lt. GA: 10-30 mm; Achslast bis: 855 kg HA: Tieferlegung lt. GA: 10-30 mm; Achslast bis: 935 kg
MS	**3.0 si** 03/06 - 195 kW	*31-633499* ↰ *31-633505* ↱	*26-602059*	Baumuster: VLN VA: Dämpfkraft mechanisch verstellbar; höhenverstellbar HA: Dämpfkraft mechanisch verstellbar
BMW Z4 (E89)				
B6	**sDrive23i, sDrive30i, sDrive35i** 05/09 - 150 -225 kW	**35-170631** ↰ **35-170648** ↱	**24-170659**	ohne elektr. Dämpfkraftregulierung
B8	**sDrive23i, sDrive30i, sDrive35i** 05/09 - 150 -225 kW	**35-170662** ↰ **35-170679** ↱	**24-170680**	ohne elektr. Dämpfkraftregulierung
B16 PSS10	**sDrive23i, sDrive30i, sDrive35i** 05/09 - 150 -225 kW	**48-169998**		siehe Gutachten; ohne elektr. Dämpfkraftregulierung; nicht: 2VF VA: Tieferlegung lt. GA: 20-40 mm HA: Tieferlegung lt. GA: 20-40 mm
BMW 02 (E10)				
B3	**1600/2, 1802, 2002** 12/67 - 07/75 63 -74 kW	**36-162994**	**36-162970**	
B3	**1600/2, 1802, 2002** 12/67 - 07/75 63 -74 kW	**36-162987**	**36-162956**	Verstärkte Ausführung .
B6	**1502 1.6, 1600 Ti, 1600/2, 1602, 1802, 2002, 2002 Ti, 2002 Tii, 2002 Turbo** 01/74 - 07/77 55 -125 kW	**34-000236**	**24-008037**	Baumuster: Komfort
B6	**1502 1.6, 1600 Ti, 1600/2, 1602, 1802, 2002, 2002 Ti, 2002 Tii, 2002 Turbo** 01/74 - 07/77 55 -125 kW	**34-000250**	**24-001182**	Baumuster: Club Sport
MS	**1502 1.6, 1600 Ti, 1600/2, 1602, 1802, 2002, 2002 Ti, 2002 Tii, 2002 Turbo** 01/74 - 07/77 55 -125 kW	*34-594520*	**24-604277**	Baumuster: Rennen HA: Kenngröße: 180/120
BMW 02 Touring (E6)				
B6	**1600, 1802, 2002, 2002 Tii** 01/71 - 07/75 63 -96 kW	**34-000236**	**24-008037**	Baumuster: Komfort
B6	**1600, 1802, 2002, 2002 Tii** 01/71 - 07/75 63 -96 kW	**34-000250**	**24-001182**	Baumuster: Club Sport
MS	**1600, 1802, 2002, 2002 Tii** 01/71 - 07/75 63 -96 kW	*34-594520*	**24-604277**	Baumuster: Rennen HA: Kenngröße: 180/120

				
BMW				
BMW 02 Cabriolet (E10)				
B6	**1600-2, 2002** 12/67 - 07/75 63 -74 kW	**34-000236**	**24-008037**	Baumuster: Komfort
B6	**1600-2, 2002** 12/67 - 07/75 63 -74 kW	**34-000250**	**24-001182**	Baumuster: Club Sport
MS	**1600-2, 2002** 12/67 - 07/75 63 -74 kW	*34-594520*	**24-604277**	Baumuster: Rennen HA: Kenngröße: 180/120
BMW 1500-2000				
B6	**1500, 1500 1.6, 1600, 1800, 1800 Ti** 10/62 - 04/68 59 -96 kW	**34-632192**	**24-632133**	
B6	**2000, 2000 1.8, 2000 Ti / Tilux, 2000 Tii** 01/66 - 11/72 66 -96 kW	**34-632192**	**24-632140**	
BMW 2000-3.2 Coupe (E9)				
B6	**2000 C/CA, 2000 CS** 10/65 - 06/70 74 -88 kW	**34-632192**	**24-632140**	
B6	**2.5 CS, 2800 CS, 3.0 CS, 3.0 Csi, 3.2 CSL** 01/74 - 03/76 110 -152 kW	**34-000243**	**24-008136**	
BMW 2500-3.3 (E3)				
B3	**2500** 10/68 - 04/77 110 kW	**36-159833**	**36-159796**	Standardfahrwerk
B6	**2500** 10/68 - 08/76 110 kW	**34-000243**	**24-008198**	-> CH.Nr.: 2072398
B6	**2500** 09/76 - 04/77 110 kW	**34-003268**	**24-008198**	CH.Nr.: 2072399 ->
B6	**2500** 10/68 - 08/76 110 kW	**34-000243**	**24-008198**	-> CH.Nr.: 2431043; Baumuster: 2500RL
B6	**2500** 09/76 - 04/77 110 kW	**34-003268**	**24-008198**	CH.Nr.: 2431044 ->; Baumuster: 2500RL
B6	**2500** 10/68 - 08/76 110 kW	**34-000243**	**24-008198**	-> CH.Nr.: 2453394; Baumuster: 2500A
B6	**2500** 09/76 - 04/77 110 kW	**34-003268**	**24-008198**	CH.Nr.: 2453395 ->; Baumuster: 2500A
B6	**2500** 10/68 - 08/76 110 kW	**34-000243**	**24-008198**	-> CH.Nr.: 2471068; Baumuster: 2500 A-RL
B6	**2500** 09/76 - 04/77 110 kW	**34-003268**	**24-008198**	CH.Nr.: 2471069 ->; Baumuster: 2500 A-RL
B6	**2.8 L** 02/75 - 08/76 125 kW	**34-000243**	**24-008198**	-> CH.Nr.: 3032933
B6	**2.8 L** 09/76 - 04/77 125 kW	**34-003268**	**24-008198**	CH.Nr.: 3032934 ->
B6	**2.8 L** 02/75 - 08/76 125 kW	**34-000243**	**24-008198**	-> CH.Nr.: 3041376; Baumuster: 2.8 L-A
B6	**2.8 L** 09/76 - 04/77 125 kW	**34-003268**	**24-008198**	CH.Nr.: 3041377 ->; Baumuster: 2.8 L-A
B6	**3.0 S** 05/71 - 08/76 132 kW	**34-000243**	**24-008198**	-> CH.Nr.: 3025744

					
BMW					
BMW 2500-3.3 (E3)					
B6	**3.0 S** 09/76 - 04/77 132 kW	**34-003268**		**24-008198**	CH.Nr.: 3025745 ->
B6	**3.0 L** 02/75 - 08/76 132 kW	**34-000243**		**24-008198**	-> CH.Nr.: 3052295
B6	**3.0 L** 09/76 - 04/77 132 kW	**34-003268**		**24-008198**	CH.Nr.: 3052296 ->
B6	**3.0 L** 02/75 - 08/76 132 kW	**34-000243**		**24-008198**	-> CH.Nr.: 3061613; Baumuster: 3.0 L-A
B6	**3.0 L** 09/76 - 04/77 132 kW	**34-003268**		**24-008198**	CH.Nr.: 3061614 ->; Baumuster: 3.0 L-A
B6	**3.0 L** 02/75 - 08/76 132 kW	**34-000243**		**24-008198**	-> CH.Nr.: 3075742; Baumuster: 3.0 L-A-RL
B6	**3.0 L** 09/76 - 04/77 132 kW	**34-003268**		**24-008198**	CH.Nr.: 3075743 ->; Baumuster: 3.0 L-A-RL
B6	**3.0 Si** 07/71 - 08/76 143 -147 kW	**34-000243**		**24-008198**	-> CH.Nr.: 3225207
B6	**3.0 Si** 09/76 - 04/77 143 kW	**34-003268**		**24-008198**	CH.Nr.: 3225208 ->
B6	**3.0 Si** 07/71 - 08/76 143 -147 kW	**34-000243**		**24-008198**	-> CH.Nr.: 3271251; Baumuster: 3.0 Si-RL
B6	**3.0 Si** 09/76 - 04/77 143 kW	**34-003268**		**24-008198**	CH.Nr.: 3271252 ->; Baumuster: 3.0 Si-RL
B6	**3.0 Si** 07/71 - 08/76 143 -147 kW	**34-000243**		**24-008198**	-> CH.Nr.: 3230468; Baumuster: 3.0 Si-A
B6	**3.0 Si** 09/76 - 04/77 143 kW	**34-003268**		**24-008198**	CH.Nr.: 3230469 ->; Baumuster: 3.0 Si-A
B6	**3.3 L** 01/74 - 08/76 140 kW	**34-000243**		**24-008198**	-> CH.Nr.: 3080409
B6	**3.3 L** CH-Nr. - 09/76 140 kW	**34-003268**		**24-008198**	CH.Nr.: 3080410 ->
B6	**3.3 L** 01/74 - 08/76 140 kW	**34-000243**		**24-008198**	-> CH.Nr.: 3090587; Baumuster: 3.3 L-A
B6	**3.3 L** CH-Nr. - 09/76 140 kW	**34-003268**		**24-008198**	CH.Nr.: 3090588 ->; Baumuster: 3.3 L-A
B6	**3.3 L** 01/74 - 08/76 140 kW	**34-000243**		**24-008198**	-> CH.Nr.: 3070171; Baumuster: 3.3 L-A-RL
B6	**3.3 L** CH-Nr. - 09/76 140 kW	**34-003268**		**24-008198**	CH.Nr.: 3070172 ->; Baumuster: 3.3 L-A-RL
BRILLIANCE BMW					
BRILLIANCE BMW 3 SERIES (E46)					
B4	**2.0, 2.5** 07/03 - 107 -160 kW	**22-103093** **22-103109**		**19-103150** **11-181415** SP	Standardfahrwerk
B4	**2.0, 2.5** 07/03 - 107 -160 kW	**22-139931** **22-139948**		**19-103150** **11-181415** SP	mit M-Technik
B6	**2.0, 2.5** 07/03 - 107 -160 kW	**35-115045** **35-115052**		**24-026970**	Standardfahrwerk VA: Einrohrsystem

BRILLIANCE BMW

BRILLIANCE BMW 3 SERIES (E46)

B8	**2.0, 2.5** 07/03 - 107 -160 kW	**35-115069** **35-115076**	**24-026987**	mit M-Technik VA: Einrohrsystem
B14	**2.0, 2.5** 07/03 - 107 -160 kW	**47-126848**		siehe Gutachten VA: Tieferlegung lt. GA: 35-50 mm; Achslast bis: 1000 kg HA: Tieferlegung lt. GA: 25-40 mm; Achslast bis: 1190 kg
B16 PSS10	**2.0, 2.5** 07/03 - 107 -160 kW	**48-126380**		siehe Gutachten VA: Tieferlegung lt. GA: 25-40 mm; Achslast bis: 1000 kg HA: Tieferlegung lt. GA: 35-50 mm; Achslast bis: 1190 kg
B16 RC	**2.0, 2.5** 07/03 - 107 -160 kW	**49-135121**		siehe Gutachten VA: Tieferlegung lt. GA: 35-50 mm; Achslast bis: 1000 kg HA: Tieferlegung lt. GA: 25-40 mm; Achslast bis: 1190 kg

BRILLIANCE BMW 5 SERIES (E60)

B1	**2.2, 2.5, 3.0, 520i, 523Li, 525Li** 07/03 - 115 -190 kW	**12-117260**		VA: mit Kugellager
B4	**2.2, 2.5, 3.0, 520i, 523Li, 525Li** 07/03 - 115 -190 kW	**22-138361**	**19-138381**	Standardfahrwerk
B6	**2.2, 2.5, 3.0, 520i, 523Li, 525Li** 07/03 - 115 -190 kW	**35-109631**	**24-109642**	ohne Niveauregulierung; ohne elektr. Dämpfkraftregulierung; Standardfahrwerk
B8	**2.2, 2.5, 3.0, 520i, 523Li, 525Li** 07/03 - 115 -190 kW	**35-109655**	**24-109666**	ohne Niveauregulierung; ohne elektr. Dämpfkraftregulierung; Sportfahrwerk
B14	**2.2, 2.5, 3.0, 520i, 523Li, 525Li** 07/03 - 115 -190 kW	**47-111165**		siehe Gutachten; ohne Niveauregulierung; ohne elektr. Dämpfkraftregulierung VA: Tieferlegung lt. GA: 30-50 mm; Achslast bis: 1070 kg HA: Tieferlegung lt. GA: 30-50 mm; Achslast bis: 1300 kg
B16 PSS10	**2.2, 2.5, 3.0, 520i, 523Li, 525Li** 07/03 - 115 -190 kW	**48-135498**		siehe Gutachten; ohne Niveauregulierung; ohne elektr. Dämpfkraftregulierung VA: Tieferlegung lt. GA: 30-50 mm; Achslast bis: 1070 kg HA: Tieferlegung lt. GA: 30-50 mm; Achslast bis: 1300 kg
B16 RC	**2.2, 2.5, 3.0, 520i, 523Li, 525Li** 07/03 - 115 -190 kW	**49-135169**		siehe Gutachten; ohne Niveauregulierung; ohne elektr. Dämpfkraftregulierung VA: Tieferlegung lt. GA: 30-50 mm; Achslast bis: 1070 kg HA: Tieferlegung lt. GA: 30-50 mm; Achslast bis: 1300 kg

BRILLIANCE BMW 3 Series (E90)

B1	**2.0, 2.5** 06/05 - 100 -160 kW	**12-117260**		VA: mit Kugellager
B4	**2.0, 2.5** 06/05 - 100 -160 kW	**22-135001** **22-135018**	**19-135021**	Standardfahrwerk
B4	**2.0, 2.5** 06/05 - 100 -160 kW	**22-135032** **22-135049**	**19-135052**	Sportfahrwerk
B6	**2.0, 2.5** 06/05 - 100 -160 kW	**35-120377** **35-120384**	**24-120395**	
B8	**2.0, 2.5** 06/05 - 100 -160 kW	**35-120407** **35-120414**	**24-120425**	
B14	**2.0, 2.5** 06/05 - 100 -160 kW	**47-120471**		siehe Gutachten VA: Tieferlegung lt. GA: 30-50 mm; Achslast bis: 1020 kg HA: Tieferlegung lt. GA: 30-50 mm; Achslast bis: 1200 kg
B16 PSS10	**2.0, 2.5** 06/05 - 100 -160 kW	**48-131636**		siehe Gutachten VA: Tieferlegung lt. GA: 30-50 mm; Achslast bis: 1020 kg HA: Tieferlegung lt. GA: 30-50 mm; Achslast bis: 1200 kg
B16 RC	**2.0, 2.5** 06/05 - 100 -160 kW	**49-131543**		siehe Gutachten VA: Tieferlegung lt. GA: 30-50 mm; Achslast bis: 1020 kg HA: Tieferlegung lt. GA: 30-50 mm; Achslast bis: 1200 kg

			

BUICK

BUICK CENTURY Stufenheck

B6	**5.7 D** 01/73 - 12/81 77 kW	**24-009492**	**24-009294**	

BUICK CENTURY Kombi (A)

B6	**3.8 Special** 10/77 - 12/80 78 kW	**24-009492**	**24-009294**	

BUICK CENTURY Stufenheck (A)

B6	**2.5, 2.8 Limited, 3.0, 3.8** 10/81 - 09/86 66 -103 kW	*35-132462*	**24-010191**	

BUICK CENTURY Kombi (A)

B6	**2.8 Custom, 3.0, 3.8** 10/81 - 09/86 82 -103 kW	*35-132462*	**24-010191**	

BUICK CENTURY Stufenheck (4_69)

B6	**2.5, 3.3, 3.8, 3.8 Custom, 3.8 T-Type** 10/86 - 09/91 66 -125 kW	*35-132462*	**24-010191**	

BUICK CENTURY Kombi (4_35)

B6	**3.3, 3.8, 3.8 T-Type** 10/86 - 09/91 94 -119 kW	*35-132462*	**24-010191**	

BUICK CENTURY Coupe (4A_)

B6	**3.8 Custom, 3.8 T-Type** 10/86 - 09/89 94 -112 kW	*35-132462*	**24-010191**	

BUICK CENTURY Stufenheck (4_69)

B6	**2.2, 2.2 Special, 3.1** 10/91 - 12/96 82 -130 kW	*35-132462*	**24-010191**	

BUICK CENTURY Kombi (4_35)

B6	**2.2, 2.2 Special, 3.1, 3.1 Special** 10/91 - 12/96 82 -130 kW	*35-132462*	**24-010191**	

BUICK ELECTRA

B6	**4.1, 4.3 Limited** 10/81 - 09/84 89 -92 kW	**24-011044**	**24-009294**	Heckantrieb

BUICK ELECTRA

B6	**3.0 Park Avenue, 3.8, 3.8 Park Avenue, 3.8 Park Avenue Ultra, 4.3 Park Avenue** 10/84 - 09/91 63 -168 kW	**24-011044**	**24-009294**	Heckantrieb

BUICK ELECTRA

B6	**3.8, 3.8 Park Avenue** 10/86 - 09/89 92 -112 kW	**24-011044**	**24-009294**	Heckantrieb

BUICK LE SABRE

B6	**3.8** 10/85 - 09/87 103 -123 kW	**24-011044**	**24-009294**	Heckantrieb

				
BUICK				
BUICK LE SABRE				
B6	**3.8** 10/91 - 09/95 127 kW	**24-015165**	**24-015172**	Heckantrieb
BUICK ROADMASTER Kombi				
B6	**5.0** 10/90 - 09/92 127 kW	**24-011044**	**24-009294**	
BUICK ROADMASTER Stufenheck				
B6	**5.7** 10/92 - 09/96 135 -194 kW	**24-011044**	**24-009294**	Heckantrieb
BUICK SKYLARK (N)				
B6	**2.8** 01/80 - 12/85 86 kW	*35-132462*	**24-010191**	
CADILLAC				
CADILLAC BLS				
B4	**1.9 D, 2.0 T, 2.0 T Flexpower, 2.8 T** 04/06 - 110 -188 kW	**22-140067** **22-140074**	**19-140087**	Standardfahrwerk; Sportfahrwerk
B6	**1.9 D, 2.0 T, 2.0 T Flexpower, 2.8 T** 04/06 - 110 -188 kW	**35-102502** **35-102519**	**24-102520**	
B8	**1.9 D, 2.0 T, 2.0 T Flexpower, 2.8 T** 04/06 - 110 -188 kW	**35-102533** **35-102540**	**24-102551**	
CADILLAC BLS Wagon				
B4	**1.9 D, 2.0 T, 2.0 T Flexpower, 2.8 T** 12/07 - 110 -188 kW	**22-140067** **22-140074**	**19-140087**	Standardfahrwerk; Sportfahrwerk
B6	**1.9 D, 2.0 T, 2.0 T Flexpower, 2.8 T** 12/07 - 110 -188 kW	**35-102502** **35-102519**	**24-102520**	
B8	**1.9 D, 2.0 T, 2.0 T Flexpower, 2.8 T** 12/07 - 110 -188 kW	**35-102533** **35-102540**	**24-102551**	
CADILLAC ESCALADE				
B6	**5.8** 10/98 - 190 kW	**24-024242**	**24-024259**	Baumuster: Komfort
B6 Offroad	**5.8** 10/98 - 190 kW	**24-104050**	**24-021791**	
CADILLAC FLEETWOOD				
B6	**5.7 D** 01/80 - 09/84 77 kW	**24-011044**	**24-009294**	Heckantrieb
CADILLAC FLEETWOOD				
B6	**5.7 Brougham** 10/81 - 09/84 77 kW	**24-011044**	**24-009294**	Heckantrieb
CADILLAC FLEETWOOD				
B6	**5.0, 5.7 D** 10/84 - 09/90 77 -127 kW	**24-011044**	**24-009294**	Heckantrieb

			

CADILLAC

CATERHAM

CATERHAM SUPER SEVEN (CF)

B6	**1.4, 1.4 i, 1.6, 1.6 i, 1.6 Turbo, 1.7, 1.8, 1.8 16 V, 1.8 i, 1.8 VVTi Super Sport, 2.0, 2.0 i, 2.0 Rally, 2.0 Turbo, 2.0 Turbo R500** 04/90 - 09/04 74 -223 kW	*24-018999* OIO	*24-019002* OIO	

CHEVROLET

CHEVROLET ASTRA Schrägheck

B4	**1.8, 2.0 DTi GLS, 2.0 GL, 2.0 GLS** 09/98 - 74 -100 kW	**22-053060** **22-053077** **11-101512** SP	**19-068756** OIO	Standardfahrwerk
B6	**1.8, 2.0 DTi GLS, 2.0 GL, 2.0 GLS** 09/98 - 74 -100 kW	**35-044338**	**24-027823** OIO	
B8	**1.8, 2.0 DTi GLS, 2.0 GL, 2.0 GLS** 09/98 - 74 -100 kW	**35-044345**	**24-027830** OIO	
B14	**1.8, 2.0 DTi GLS, 2.0 GL, 2.0 GLS** 09/98 - 74 -100 kW	**47-087484**		siehe Gutachten VA: Tieferlegung lt. GA: 30-45 mm; Achslast bis: 885 kg HA: Tieferlegung lt. GA: 25-45 mm

CHEVROLET ASTRA Stufenheck

B4	**1.8, 2.0 DTi GLS, 2.0 GL, 2.0 GLS** 03/99 - 74 -100 kW	**22-053060** **22-053077** **11-101512** SP	**19-068756** OIO	Standardfahrwerk
B6	**1.8, 2.0 DTi GLS, 2.0 GL, 2.0 GLS** 03/99 - 74 -100 kW	**35-044338**	**24-027823** OIO	
B8	**1.8, 2.0 DTi GLS, 2.0 GL, 2.0 GLS** 03/99 - 74 -100 kW	**35-044345**	**24-027830** OIO	
B14	**1.8, 2.0 DTi GLS, 2.0 GL, 2.0 GLS** 03/99 - 74 -100 kW	**47-087484**		siehe Gutachten VA: Tieferlegung lt. GA: 30-45 mm; Achslast bis: 885 kg HA: Tieferlegung lt. GA: 25-45 mm

CHEVROLET ASTRO Bus

B6	**4.3 Luxury** 10/86 - 09/89 119 kW	**24-011044**	**24-010474** OIO	

CHEVROLET ASTRO Kasten

B6	**4.3** 10/84 - 09/89 103 -119 kW	**24-011044**	**24-010474** OIO	

CHEVROLET ASTRO Bus

B6	**4.3, 4.3 Luxury** 10/89 - 09/94 112 -119 kW	**24-011044**	**24-010474** OIO	
B6	**4.3 AWD, 4.3 Luxury AWD** 10/89 - 09/94 112 -119 kW	**24-021364** OIO	**24-010474** OIO	

CHEVROLET ASTRO Kasten

B6	**4.3 AWD** 10/89 - 09/94 107 -119 kW	**24-021364** OIO	**24-010474** OIO	
B6	**4.3** 10/89 - 09/94 119 kW	**24-011044**	**24-010474** OIO	

			

CHEVROLET

CHEVROLET ASTRO Kasten

CHEVROLET ASTRO Bus

B6	**4.3** 10/94 - 142 kW	**24-011044**	**24-010474**	
B6	**4.3 AWD** 10/94 - 142 kW	**24-021364**	**24-010474**	

CHEVROLET ASTRO Kasten

B6	**4.3** 10/94 - 127 -142 kW	**24-011044**	**24-010474**	
B6	**4.3 AWD** 10/94 - 142 kW	**24-021364**	**24-010474**	

CHEVROLET AVALANCHE

B6 Offroad	**8.1, 8.1 AWD** 01/02 - 253 kW	**24-065009**	**24-128933**	Baumuster: 1500; ohne elektr. Dämpfkraftregulierung
B6 Offroad	**8.1, 8.1 AWD** 10/00 - 01/02 253 kW	**24-060813**	**24-143806**	Baumuster: 2500

CHEVROLET BLAZER S '82

B6 Offroad	**2.0, 2.8 V6, 4.3 V6** 09/82 - 08/94 63 -115 kW	**24-014120**	**24-014137**	Baumuster: nicht ZR2; Allrad
B6 Offroad	**2.0, 2.8 V6, 4.3 V6** 09/82 - 08/94 63 -115 kW	**24-013079**	**24-014137**	Heckantrieb

CHEVROLET BLAZER

B6 Offroad	**5.7 AWD** 10/91 - 09/96 157 kW	**24-104050**	**24-025027**	Baumuster: 2-türig

CHEVROLET BLAZER '94

B6	**4.3 V6** 01/94 - 142 kW	**24-013079**	**24-014137**	Heckantrieb; Standardfahrwerk
B6	**4.3 V6** 01/94 - 142 kW	*24-018524*	**24-018197**	Baumuster: ZR2; Sportfahrwerk
B6 Offroad	**4.3 V6** 01/94 - 142 kW	**24-014120**	**24-014137**	Allrad; Standardfahrwerk

CHEVROLET BLAZER S10

B6	**4.3 AWD** 10/94 - 09/98 119 -127 kW	*24-018524*	**24-018197**	Baumuster: ZR2
B6 Offroad	**2.2 AWD, 4.3 AWD** 10/94 - 09/98 90 -127 kW	**24-014120**	**24-014137**	Baumuster: nicht ZR2; Allrad

CHEVROLET BLAZER S10 Pick-up

B6	**4.3 AWD** 10/94 - 08/02 142 kW	**24-014120**	**24-018197**	Baumuster: ZR2
B6 Offroad	**4.3** 10/94 - 08/02 142 kW	**24-013079**	**24-016810**	Baumuster: nicht ZQ8 Extreme
B6 Offroad	**4.3 AWD** 10/94 - 08/02 142 kW	**24-014106**	**24-016810**	Baumuster: ZM6

			

CHEVROLET

CHEVROLET C1500

B6 Offroad	**5.7** 10/91 - 09/96 157 kW	**24-020336**	**24-014533**	Baumuster: Komfort
B6 Offroad	**5.7** 10/91 - 09/96 157 kW	**24-016971**	*24-016988*	Baumuster: Heavy Duty
B6 Offroad	**5.7 AWD** 10/91 - 09/96 157 kW	**24-104050**	i.V.	Baumuster: 271; Baumuster: Komfort
B6 Offroad	**5.7 AWD** 10/91 - 09/96 157 kW	*24-020404*	*24-020435*	Baumuster: OE 271 package; Baumuster: Heavy Duty

CHEVROLET C1500 Pick-up

B6 Offroad	**4.3** 10/91 - 09/96 119 kW	**24-020336**	**24-014533**	Baumuster: Komfort
B6 Offroad	**4.3** 10/91 - 09/96 119 kW	**24-016971**	*24-016988*	Baumuster: Heavy Duty
B6 Offroad	**4.3** 10/91 - 09/96 119 kW	**24-020336**	**24-014533**	Baumuster: 1500HD; Baumuster: Komfort
B6 Offroad	**4.3** 10/91 - 09/96 119 kW	**24-016971**	*24-016988*	Baumuster: 1500HD; Baumuster: Heavy Duty
B6 Offroad	**4.3 AWD** 10/91 - 09/96 119 kW	*24-020404*	*24-020435*	Baumuster: OE 271 package; Baumuster: Heavy Duty

CHEVROLET C1500 Pick-up

B6 Offroad	**4.3, 6.5 TDiC** 10/96 - 135 -149 kW	**24-020336**	**24-014533**	Baumuster: Komfort; Heckantrieb
B6 Offroad	**4.3, 6.5 TDiC** 10/96 - 135 -149 kW	**24-016971**	*24-016988*	Baumuster: Heavy Duty; Heckantrieb
B6 Offroad	**4.3, 6.5 TDiC** 10/96 - 135 -149 kW	**24-020336**	**24-014533**	Baumuster: 1500HD; Baumuster: Komfort; Heckantrieb
B6 Offroad	**4.3** 10/96 - 09/99 149 kW	**24-016971**	*24-016988*	Baumuster: 1500HD; Baumuster: Heavy Duty; Heckantrieb
B6 Offroad	**4.3, 6.5 TDiC** 10/96 - 135 -149 kW	*24-020404*	*24-020435*	Baumuster: OE 271 package; Baumuster: Heavy Duty; Allrad

CHEVROLET C2500

B6 Offroad	**5.7** 10/91 - 09/96 157 kW	**24-020336**	**24-014533**	Baumuster: inkl. 2500HD; Baumuster: Komfort
B6 Offroad	**5.7** 10/91 - 09/96 157 kW	**24-016971**	*24-016988*	Baumuster: inkl. 2500HD; Baumuster: Heavy Duty
B6 Offroad	**5.7 AWD** 10/91 - 09/96 157 kW	**24-104050**	**24-025683**	

CHEVROLET C2500 Pick-up

B6 Offroad	**4.3** 10/91 - 09/96 119 kW	**24-020336**	**24-014533**	Baumuster: inkl. 2500HD; Baumuster: Komfort
B6 Offroad	**4.3** 10/91 - 09/96 119 kW	**24-016971**	*24-016988*	Baumuster: inkl. 2500HD; Baumuster: Heavy Duty
B6 Offroad	**4.3 AWD** 10/91 - 09/96 119 kW	**24-104050**	**24-025683**	

CHEVROLET			
CHEVROLET C2500 Pick-up			
B6 Offroad **5.7 RC AWD, 6.5 TDiC AWD** 10/96 - 135 -186 kW	**24-104050**	**24-025683**	
B6 Offroad **5.7 RC, 6.5 TDiC** 10/96 - 135 -190 kW	**24-020336**	**24-014533**	Baumuster: inkl. 2500HD; Baumuster: Komfort
B6 Offroad **5.7 RC, 6.5 TDiC** 10/96 - 135 -190 kW	**24-016971**	*24-016988*	Baumuster: inkl. 2500HD; Baumuster: Heavy Duty
CHEVROLET C3500			
B6 Offroad **6.5 TDiC** 10/93 - 09/96 135 kW	**24-020336**	**24-014533**	Baumuster: Komfort
B6 Offroad **6.5 TDiC** 10/93 - 09/96 135 kW	**24-016971**	*24-016988*	Baumuster: Heavy Duty
B6 Offroad **6.5 TDiC AWD** 10/93 - 09/96 135 kW	**24-104050**	**24-025683**	
CHEVROLET CAMARO '70			
B6 **5.0** 01/70 - 12/76 110 kW	**24-029728**	**24-001564**	
B6 **5.0** 01/77 - 12/81 110 kW	**24-011044**	**24-001564**	
CHEVROLET CAMARO '81 (FP_)			
B6 **3.1 RS, 5.0, 5.0 RS, 5.0 Supercharged, 5.7 Iroc-Z** 01/82 - 12/92 103 -171 kW	*35-125228*	**24-010214**	Baumuster: Sport
B6 **3.1 RS, 5.0, 5.0 RS, 5.0 Supercharged, 5.7 Iroc-Z** 01/82 - 12/92 103 -171 kW	*35-125228*	**24-011211**	Baumuster: Heavy Duty
CHEVROLET CAMARO ´92			
B6 **3.4 V6, 3.8, 5.7 V8** 01/93 - 07/98 119 -205 kW	**24-024068**	**24-024075**	
CHEVROLET CAMARO Convertible			
B6 **5.7** 01/93 - 09/97 207 kW	**24-024068**	**24-024075**	
CHEVROLET CAMARO ´98			
B6 **3.8 V6, 5.7** 07/98 - 142 -212 kW	**24-024068**	**24-024075**	
CHEVROLET CAMARO ´98 Convertible			
B6 **3.8 V6** 07/98 - 142 kW	**24-024068**	**24-024075**	
CHEVROLET CAPRICE '70			
B6 **5.0** 01/70 - 12/83 112 kW	**24-011044**	**24-009294**	Heckantrieb
CHEVROLET CAPRICE '83			
B6 **3.8, 4.3, 5.0, 5.0 Brougham, 5.7, 5.7 D** 10/81 - 09/85 77 -120 kW	**24-011044**	**24-009294**	Heckantrieb

				
CHEVROLET				
CHEVROLET CAPRICE '83				
B6	**5.7** 01/83 - 01/90 120 kW	**24-011044**	**24-009294**	
CHEVROLET CAPRICE CLASSIC Kombi				
B6	**5.0** 10/82 - 09/86 110 -114 kW	**24-011044**	**24-009294**	Heckantrieb
CHEVROLET CAPRICE CLASSIC Kombi				
B6	**5.0** 10/86 - 09/90 100 -104 kW	**24-011044**	**24-009294**	Heckantrieb
CHEVROLET CAPRICE CLASSIC Stufenheck (1BL_)				
B6	**4.3, 5.0, 5.0 Turbo, 5.7, 5.7 LS** 10/90 - 09/96 127 -194 kW	**24-015165**	**24-015172**	Heckantrieb
CHEVROLET CAPRICE CLASSIC Kombi				
B6	**5.0, 5.7** 10/90 - 09/96 127 -207 kW	**24-011044**	**24-009294**	Heckantrieb
CHEVROLET CORSA				
B2	**1.0, 1.4 GLS, 1.6 GLS, 1.6 GS, 1.7 D** 03/94 - 07/02 44 -75 kW	**17-104104** **11-101314** SP	**15-126405**	
B3	**1.4 GLS** 08/94 - 07/97 44 kW	**36-130337**	**38-130342**	Standardfahrwerk
B3	**1.4 GLS** 08/94 - 07/97 44 kW	**36-130108**	**38-130403**	Verstärkte Ausführung .
B3	**1.6 GLS, 1.6 GS** 08/94 - 07/02 68 -75 kW		**38-130403**	Verstärkte Ausführung .
B3	**1.6 GLS, 1.6 GS** 08/94 - 07/02 68 -75 kW	**36-161447**	**38-161162**	Standardfahrwerk
B3	**1.7 D** 08/00 - 07/02 44 kW	**36-133949**	**38-130342**	Standardfahrwerk
B3	**1.7 D** 08/00 - 07/02 44 kW	**36-130108**	**38-130403**	Verstärkte Ausführung .
B4	**1.0, 1.4 GLS, 1.6 GLS, 1.6 GS, 1.7 D** 03/94 - 07/02 44 -75 kW	**22-040909** **11-101314** SP	**19-126395**	Standardfahrwerk
B4	**1.0, 1.4 GLS, 1.6 GLS, 1.6 GS, 1.7 D** 03/94 - 07/02 44 -75 kW	**22-040909** **11-101314** SP	**19-019727**	Sportfahrwerk
B6	**1.0, 1.4 GLS, 1.6 GLS, 1.6 GS, 1.7 D** 03/94 - 07/02 44 -75 kW	**35-040590**	**24-000857**	
B8	**1.0, 1.4 GLS, 1.6 GLS, 1.6 GS, 1.7 D** 03/94 - 07/02 44 -75 kW	**35-040590**	**24-000857**	
B10	**1.0, 1.4 GLS, 1.6 GLS, 1.6 GS, 1.7 D** 03/94 - 07/02 44 -75 kW	**46-111951**		siehe Gutachten VA: Tieferlegung lt. GA: 60 mm HA: Tieferlegung lt. GA: 40 mm
B14	**1.0, 1.4 GLS, 1.6 GLS, 1.6 GS, 1.7 D** 03/94 - 07/02 44 -75 kW	**47-080713**		siehe Gutachten; Für einige Rad/Reifenkomb. sind Distanzscheiben erforderlich VA: Tieferlegung lt. GA: 30-50 mm; Achslast bis: 820 kg HA: Tieferlegung lt. GA: 20-40 mm; Achslast bis: 700 kg

CHEVROLET

CHEVROLET CORSA

B16 PSS9	**1.0, 1.4 GLS, 1.6 GLS, 1.6 GS, 1.7 D** 03/94 - 07/02 44 -75 kW	**48-080767**		siehe Gutachten; Für einige Rad/Reifenkomb. sind Distanzscheiben erforderlich VA: Tieferlegung lt. GA: 30-50 mm; Achslast bis: 820 kg HA: Tieferlegung lt. GA: 20-40 mm; Achslast bis: 700 kg
MS	**1.0, 1.4 GLS, 1.6 GLS, 1.6 GS, 1.7 D** 03/94 - 07/02 44 -75 kW	*35-041757*	**24-023917**	Baumuster: Rallye VA: Kenngröße: 230/80 HA: Kenngröße: 200/80
MS	**1.0, 1.4 GLS, 1.6 GLS, 1.6 GS, 1.7 D** 03/94 - 07/02 44 -75 kW	**35-042136**	**24-023900**	Baumuster: Renen Gruppe N+G VA: Kenngröße: 230/80; Rebound: 20 mm HA: Kenngröße: 200/80; Rebound: 20 mm

CHEVROLET CORVETTE '83 Convertible (1YY)

B6	**5.6, 5.7** 01/89 - 12/91 179 -207 kW	**20-070007**	**20-070014**	Baumuster: ZR1; mit elektr. Dämpfkraftregulierung
B6	**5.6, 5.7** 01/89 - 12/94 179 -207 kW	**24-011778**	**24-011785**	Baumuster: Z51
B6	**5.6, 5.7** 01/89 - 12/96 179 -207 kW	**24-020558**	**24-020565**	Baumuster: Z51 convertible
B6	**5.6, 5.7** 01/92 - 12/95 179 -207 kW	**20-070274**	**20-070281**	Baumuster: ZR1; mit elektr. Dämpfkraftregulierung
B6	**5.6, 5.7** 01/89 - 12/96 179 -207 kW	**24-020534**	**24-020541**	Baumuster: nicht Z51
B6	**5.6, 5.7** 01/88 - 12/88 179 kW	**24-011310**	**24-020541**	Baumuster: nicht Z51
B6	**5.6, 5.7** 01/84 - 12/87 179 kW	**24-002288**	**24-010634**	Baumuster: nicht Z51
B6	**5.7** 01/89 - 12/96 179 kW	**24-020558**	**24-020565**	Baumuster: Z51 convertible

CHEVROLET CORVETTE ´97

B6	**5.7** 01/97 - 09/04 253 kW	**24-029773**	**24-029780**	mit elektr. Dämpfkraftregulierung; Standardfahrwerk
B6	**5.7** 01/97 - 09/04 253 kW	**24-029759**	**24-029766**	Baumuster: Z51 / Z06

CHEVROLET CORVETTE ´97 Convertible

B6	**5.7** 09/97 - 09/04 253 kW	**24-029773**	**24-029780**	Standardfahrwerk; ohne elektr. Dämpfkraftregulierung
B6	**5.7** 09/97 - 09/04 253 kW	**24-029759**	**24-029766**	Baumuster: Z51 / Z06

CHEVROLET CORVETTE (C6)

B6	**6.0, 6.2 ZR1, Z06 7.0** 09/04 - 298 -476 kW	**24-029773**	**24-029780**	ohne elektr. Dämpfkraftregulierung
B6	**6.0, 6.2 ZR1, Z06 7.0** 09/04 - 298 -476 kW	**24-029759**	**24-029766**	Baumuster: Heavy Duty; ohne elektr. Dämpfkraftregulierung
MS MDS	**6.0, 6.2 ZR1, Z06 7.0** 09/04 - 298 -476 kW	*26-182001*	*26-182018*	Baumuster: GT1

CHEVROLET CORVETTE Convertible (C6)

B6	**6.0** 09/04 - 298 kW	**24-029773**	**24-029780**	Standardfahrwerk; ohne elektr. Dämpfkraftregulierung

				
CHEVROLET				
CHEVROLET CORVETTE Convertible (C6)				
B6	**6.0** 09/04 - 298 kW	**24-029759** **24-029766**		Baumuster: inkl. Z51
MS MDS	**6.0** 09/04 - 298 kW	*26-182001*	*26-182018*	Baumuster: GT1
CHEVROLET CRUZE				
B6	**1.6, 1.8, 2.0 CDI** 05/09 - 82 -110 kW	**35-171669** **35-171676**	**24-171687**	ohne IDS+; Standardfahrwerk
B8	**1.6, 1.8, 2.0 CDI** 05/09 - 82 -110 kW	**35-171690** **35-171706**	**24-171717**	ohne IDS+; Sportfahrwerk
B14	**1.6, 1.8, 2.0 CDI** 05/09 - 82 -110 kW	**47-171725**		siehe Gutachten VA: Tieferlegung lt. GA: 30-50 mm HA: Tieferlegung lt. GA: 20-40 mm
CHEVROLET EXPRESS Kasten				
B6	**4.3** 10/95 - 09/98 142 kW	**24-025652**	**24-024815**	Baumuster: 1500/2500; bis Nutzlast 3300 kg HA: bis Nutzlast 3300 kg
B6	**4.3** 10/95 - 09/98 142 kW	**24-025652**	**24-025706**	Baumuster: 2500/3500; Baumuster: nicht Motorhome; ab Nutzlast 3300 kg HA: ab Nutzlast 3300 kg
CHEVROLET G20 CHEVY Kasten (G)				
B6	**5.0 AWD, 5.7 AWD** 10/87 - 12/93 110 -145 kW	**24-010252**	**24-010269**	Bereifung: für Einfachbereifung
CHEVROLET G20 CHEVY Kasten (G)				
B6	**5.7 AWD, 6.5 D, 7.4** 01/94 - 135 -176 kW	**24-010252**	**24-010269**	Bereifung: für Einfachbereifung
CHEVROLET G30 Chevy Kasten				
B6	**6.6 Extended AWD** 10/89 - 09/94 116 kW	**24-010252**	**24-010269**	Bereifung: für Einfachbereifung
B6	**6.6 Extended AWD** 10/89 - 09/94 116 kW	**24-010252**	**24-011419**	Bereifung: für Doppelbereifung
CHEVROLET LUMINA APV				
B6	**2.3, 3.1, 3.4, 3.8** 10/91 - 07/96 90 -134 kW	*35-132462*	**24-010191**	Baumuster: APV
CHEVROLET MALIBU '69				
B6	**3.7, 5.0** 01/73 - 12/83 81 -110 kW	**24-009492**	**24-009294**	
CHEVROLET MONTE CARLO				
B6	**3.8** 01/73 - 12/88 83 kW	**24-009492**	**24-009294**	
CHEVROLET S10 Pick Up				
B6 Offroad	**2.2 D AWD, 2.8 AWD, 4.3 AWD** 10/83 - 09/91 68 -119 kW	**24-014106**	**24-016810**	Baumuster: ZM6

				
CHEVROLET				
CHEVROLET S10 Pick Up				
B6 Offroad	**2.2, 2.5 TDCi** 10/94 - 05/05 84 -90 kW	**24-013079**	**24-016810**	Baumuster: nicht ZQ8 Extreme
B6 Offroad	**2.2 AWD, 4.3 AWD** 10/94 - 09/98 90 -127 kW	**24-014106**	**24-016810**	Baumuster: ZM6
B6 Offroad	**4.3 AWD** 10/94 - 09/95 119 kW	**24-014120**	**24-018197**	Baumuster: ZR2
CHEVROLET SILVERADO Pick-up				
B6 Offroad	**4.3 1500** 10/99 - 147 kW	**24-029063**	**24-029070**	Baumuster: Komfort
B6 Offroad	**4.3 1500** 10/99 - 147 kW	**24-029025**	*24-029032*	Baumuster: Heavy Duty
B6 Offroad	**4.3 1500 Allrad** 10/99 - 147 kW	**24-065009**	**24-029056**	
B6 Offroad	**5.3 LT 1500 Extended Allrad, 6.6 TDi 2500 Allrad** 10/99 - 201 -224 kW	**24-060813**	**24-060820**	
B6 Offroad	**6.6 TDi 2500** 10/01 - 224 kW	**24-060813**	**24-060820**	VA: mit Drehstabfederung
CHEVROLET SUBURBAN				
B6 Offroad	**5.7 D, 5.7 Tailgate** 10/78 - 09/84 78 -123 kW	**24-011853**	**24-009331**	Heckantrieb
B6 Offroad	**5.7 D, 5.7 Tailgate** 10/78 - 09/84 78 -123 kW	**24-009232**	**24-009331**	Allrad
CHEVROLET SUBURBAN				
B6 Offroad	**5.7 Extra Long** 10/84 - 09/89 123 -138 kW	**24-011853**	**24-009331**	
B6 Offroad	**5.7 Extra Long AWD, 7.4 AWD** 10/84 - 09/91 136 -170 kW	**24-009232**	**24-009331**	
CHEVROLET SUBURBAN				
B6	**5.7 AWD, 6.5 D AWD** 10/91 - 09/96 135 -157 kW	**24-020411**	**24-020428**	Baumuster: 1500; Baumuster: Sport
B6	**5.7 AWD, 6.5 D AWD** 10/91 - 09/96 135 -157 kW	**24-024037**	**24-024051**	Baumuster: 2500; Baumuster: Sport
B6 Offroad	**5.7, 6.5 D** 10/91 - 09/96 135 -157 kW	**24-024167**	**24-024174**	Baumuster: Komfort; Baumuster: 1500
B6 Offroad	**5.7, 6.5 D** 10/91 - 09/96 135 -157 kW	**24-022477**	**24-022484**	Baumuster: Heavy Duty; Baumuster: 1500
B6 Offroad	**5.7, 6.5 D** 10/91 - 09/96 135 -157 kW	**24-024228**	**24-024235**	Baumuster: 2500
B6 Offroad	**5.7 AWD, 6.5 D AWD** 10/91 - 09/96 135 -157 kW	**24-104050**	*24-024211*	Baumuster: 1500
B6 Offroad	**5.7 AWD, 6.5 D AWD** 10/91 - 09/96 135 -157 kW	**24-024181**	**24-024198**	Baumuster: 2500

				

CHEVROLET

CHEVROLET SUBURBAN

B6	**5.7 AWD** 10/96 - 04/00 190 kW	**24-020411** OE	**24-020428** OE	Baumuster: 1500; Baumuster: Sport
B6	**5.7 AWD** 10/96 - 04/00 190 kW	**24-024037** OE	**24-024051** OE	Baumuster: 2500; Baumuster: Sport
B6 Offroad	**5.7 AWD** 10/96 - 04/00 190 kW	**24-104050** OE	*24-024211* OE	Baumuster: 1500
B6 Offroad	**5.7 AWD** 10/96 - 04/00 190 kW	**24-024181** OE	**24-024198** OE	Baumuster: 2500

CHEVROLET TAHOE

B6 Offroad	**5.7 AWD, 6.5 TDiC AWD** 10/94 - 09/96 135 -147 kW	**24-104050** OE	**24-025027** OE	Baumuster: 2-Türer
B6 Offroad	**6.5 TDiC** 10/94 - 09/96 135 kW	*24-026703* OE	*24-026727* OE	Baumuster: 4-Türer
B6 Offroad	**6.5 TDiC AWD** 10/94 - 09/96 135 kW	*24-020404* OE	**24-021791** OE	Baumuster: 4-Türer; Baumuster: Heavy Duty
B6 Offroad	**6.5 TDiC AWD** 10/94 - 09/96 135 kW	**24-024129** OE	**24-024136** OE	Baumuster: 4-Türer; Baumuster: Komfort

CHEVROLET TAHOE (B2W)

B6 Offroad	**4.8 V8, 5.3, 5.3 AWD, 5.3 V8, 6.0 V8** 12/99 - 06/06 201 -224 kW	**24-065009** HC	**24-143806** OE	ohne elektr. Dämpfkraftregulierung; langer Radstand

CHEVROLET TRAILBLAZER (KC_)

B6 Offroad	**4.2, 5.3 LT AWD** 09/01 - 201 -213 kW	*24-103336* LI	**i.V.** OE	HA: mit Luftfederung
B6 Offroad	**4.2, 5.3 LT AWD** 09/01 - 201 -213 kW	*24-103336* LI	**i.V.** OE	HA: ohne Luftfederung

CHEVROLET VECTRA

B6	**2.0, 2.2, 2.2 GLS** 03/96 - 81 -102 kW	**35-164432** VA **35-164449** VA	**24-025515** HA	Standardfahrwerk; Schlechtwegeausführung HA: ohne Niveauregulierung
B8	**2.0, 2.2, 2.2 GLS** 03/96 - 81 -102 kW	**35-164456** VA **35-164463** VA	**24-025515** HA	Sportfahrwerk HA: ohne Niveauregulierung

CHRYSLER

CHRYSLER CROSSFIRE

B6	**3.2, SRT-6** 07/03 - 160 -246 kW	**24-109987** OE	**24-109994** OE	
B8	**3.2, SRT-6** 07/03 - 160 -246 kW	**24-109987** OE	**24-110013** OE	
B14	**3.2, SRT-6** 07/03 - 160 -246 kW	**47-119536**		siehe Gutachten VA: Tieferlegung lt. GA: 15-35 mm; Achslast bis: 905 kg HA: Tieferlegung lt. GA: 10-30 mm; Achslast bis: 850 kg
B16 PSS9	**3.2, SRT-6** 07/03 - 160 -246 kW	**48-119542**		siehe Gutachten VA: Tieferlegung lt. GA: 15-30 mm; Achslast bis: 905 kg HA: Tieferlegung lt. GA: 10-30 mm; Achslast bis: 850 kg

			

CHRYSLER

CHRYSLER CROSSFIRE Roadster

B6	**3.2, SRT-6** 05/04 - 160 -246 kW	**24-109987**	**24-109994**	
B8	**3.2, SRT-6** 05/04 - 160 -246 kW	**24-109987**	**24-110013**	
B14	**3.2, SRT-6** 05/04 - 160 -246 kW	**47-119536**		siehe Gutachten VA: Tieferlegung lt. GA: 15-35 mm; Achslast bis: 905 kg HA: Tieferlegung lt. GA: 10-30 mm; Achslast bis: 850 kg
B16 PSS9	**3.2, SRT-6** 05/04 - 160 -246 kW	**48-119542**		siehe Gutachten VA: Tieferlegung lt. GA: 15-30 mm; Achslast bis: 905 kg HA: Tieferlegung lt. GA: 10-30 mm; Achslast bis: 850 kg

CHRYSLER PT CRUISER (PT_)

B4	**1.6, 2.0, 2.2 CRD, 2.4, GT 2.4** 06/00 - 85 -164 kW		*19-119304*	
B6	**1.6, 2.0, 2.2 CRD, 2.4, GT 2.4** 06/00 - 85 -164 kW	*35-107804*	*24-107815*	
B8	**1.6, 2.0, 2.2 CRD, 2.4, GT 2.4** 06/00 - 85 -164 kW		*24-107839*	HA: Kenngröße: 90/75
B14	**1.6, 2.0, 2.2 CRD, 2.4, GT 2.4** 06/00 - 85 -164 kW	*47-087187*		siehe Gutachten VA: Tieferlegung lt. GA: 40-55 mm; Achslast bis: 1115 kg HA: Tieferlegung lt. GA: 30-50 mm; Achslast bis: 980 kg

CHRYSLER PT CRUISER Cabriolet

B4	**2.4, 2.4 GT** 03/04 - 105 -164 kW		*19-119304*	
B6	**2.4, 2.4 GT** 03/04 - 105 -164 kW	*35-107804*	*24-107815*	
B8	**2.4, 2.4 GT** 03/04 - 105 -164 kW		*24-107839*	HA: Kenngröße: 90/75
B14	**2.4, 2.4 GT** 03/04 - 105 -164 kW	*47-087187*		siehe Gutachten VA: Tieferlegung lt. GA: 40-55 mm; Achslast bis: 1115 kg HA: Tieferlegung lt. GA: 30-50 mm; Achslast bis: 980 kg

CHRYSLER VOYAGER I (ES)

B4	**2.5 i, 2.5 TD, 3.0, 3.0 i, 3.3, 3.3 i, 3.3 i AWD** 08/84 - 09/99 72 -120 kW		**19-065212**	
B6	**2.5 i, 2.5 TD, 3.0, 3.0 i, 3.3, 3.3 i, 3.3 i AWD** 08/84 - 09/99 72 -120 kW		*24-015226*	

CHRYSLER VOYAGER II (GS)

B4	**2.0 i, 2.4 i, 2.5 TD, 3.0, 3.3 i, 3.8 i AWD** 01/95 - 03/01 85 -131 kW		**19-065212**	HA: Standardfahrwerk
B6	**2.0 i, 2.4 i, 2.5 TD, 3.0, 3.3 i, 3.8 i AWD** 01/95 - 03/01 85 -131 kW		*24-015226*	HA: Standardfahrwerk

CHRYSLER 300 C

B6	**2.7, 3.0 CRD, 3.5, 5.7, 6.1 SRT8** 09/04 - 142 -317 kW	*24-144766* (VL) *24-144773* (VR)	*24-144780*	Heckantrieb; ohne Niveauregulierung

				

CITROËN

CITROËN AX (ZA-_)

B1	**1.3 Sport, 1.4 GTi, 10, 10 E, 11, 11 KAT, 14, 14 D, 15 D** 12/86 - CH-Nr. 30 -74 kW	**12-116614**		-> CH.Nr.: 50265608 VA: mit Kugellager
B1	**1.3 Sport, 1.4 GTi, 10, 10 E, 11, 11 KAT, 14, 14 D, 15 D** CH-Nr. - 12/97 30 -74 kW	**12-116621**		CH.Nr.: 50265609 ->; VA: mit Kugellager
B4	**1.3 Sport, 1.4 GTi, 10, 10 E, 11, 11 KAT, 14, 14 D, 15 D** 12/86 - 12/97 30 -74 kW	**21-030475** **11-122449** SP	**19-019765**	Standardfahrwerk
B6	**1.3 Sport, 1.4 GTi, 10, 10 E, 11, 11 KAT, 14, 14 D, 15 D** 12/86 - 12/97 30 -74 kW	**34-030608**	**24-020756**	
B6	**1.3 Sport, 1.4 GTi, 10, 10 E, 11, 11 KAT, 14, 14 D, 15 D** 12/86 - 12/97 30 -74 kW	**34-030608**	**24-012768**	HA: straffere Einstellung
B8	**1.3 Sport, 1.4 GTi, 10, 10 E, 11, 11 KAT, 14, 14 D, 15 D** 12/86 - 12/97 30 -74 kW	**34-030592**	**24-020756**	
B8	**1.3 Sport, 1.4 GTi, 10, 10 E, 11, 11 KAT, 14, 14 D, 15 D** 12/86 - 12/97 30 -74 kW	**34-030592**	**24-012768**	HA: straffere Einstellung
MS	**1.3 Sport, 1.4 GTi, 10, 10 E, 11, 11 KAT, 14, 14 D, 15 D** 12/86 - 12/97 30 -74 kW	**34-003510**	**24-012768**	Baumuster: Rallye Gruppe N HA: straffere Einstellung

CITROËN BERLINGO (MF)

B1	**1.1 i, 1.4, 1.4 bivalent, 1.4 GNC, 1.4 i, 1.4 i bivalent, 1.6, 1.6 16V, 1.6 HDi, 1.6 HDI 75, 1.6 HDI 90, 1.8 D, 1.8 i, 1.8 X, 1.9 D, 2.0 HDi, 2.0 HDI 90** 07/96 - 43 -81 kW	**12-117925**		mit Servolenkung VA: mit Kugellager
B4	**1.1 i, 1.4 i, 1.6 16V, 1.8 D, 1.8 i, 1.8 X, 1.9 D, 2.0 HDI 90** 07/96 - 11/02 43 -80 kW	**22-045676** **22-045669** **11-101376** SP	**19-061047**	Standardfahrwerk

CITROËN BERLINGO Kasten (M_)

B1	**1.1 i, 1.4, 1.4 i, 1.6 16V, 1.8 D, 1.8 i, 1.9 D, 1.9 D 70, 2.0 HDI 90** 07/96 - 43 -80 kW	**12-117925**		mit Servolenkung VA: mit Kugellager
B4	**1.1 i, 1.4 i, 1.6 16V, 1.8 D, 1.8 i, 1.9 D, 1.9 D 70, 2.0 HDI 90** 07/96 - 11/02 43 -80 kW	**22-045676** **22-045669** **11-101376** SP	**19-061047**	max. Last: 600 kg; Standardfahrwerk
B4	**1.1 i, 1.4 i, 1.6 16V, 1.8 D, 1.8 i, 1.9 D, 1.9 D 70, 2.0 HDI 90** 07/96 - 11/02 43 -80 kW	**22-045959** **22-045966** **11-101376** SP	**19-061047**	max. Last: 800 kg; Standardfahrwerk

CITROËN C15 (VD-_)

B2	**1.0, 1.1, 1.1 i, 1.4, 1.4 E, 1.4 i, 1.8 D, 1.9 D** 05/88 - 12/05 33 -55 kW	**17-053310** **11-101376** SP		Standardfahrwerk
B4	**1.0, 1.1, 1.1 i, 1.4, 1.4 E, 1.4 i, 1.8 D, 1.9 D** 05/88 - 12/05 33 -55 kW	**22-040916** **11-101376** SP	**i.V.**	Standardfahrwerk

				

CITROËN

CITROËN C1 (PM_, PN_)

B4	**1.0, 1.4 HDi** 06/05 - 40 -50 kW	**22-146809**  **22-146816** 	**19-147659**	

CITROËN C2 (JM_)

B3	**1.1, 1.4, 1.4 16V, 1.4 HDi, 1.6, 1.6 HDi** 09/03 - 44 -80 kW	**37-161033**	**36-161003**	
B3	**1.1, 1.4, 1.4 16V, 1.4 HDi, 1.6, 1.6 HDi** 09/03 - 44 -80 kW	**37-161019**	**36-164202**	Verstärkte Ausführung .
B3	**1.6 VTS** 01/05 - 90 kW	**37-161019**	**36-161003**	
B3	**1.6 VTS** 01/05 - 90 kW		**36-164202**	Verstärkte Ausführung .
B4	**1.1, 1.4, 1.4 16V, 1.4 HDi, 1.6, 1.6 HDi, 1.6 VTS** 09/03 - 44 -90 kW	**22-118608** **22-118615**	**19-118628**	
B6	**1.1, 1.4, 1.4 16V, 1.4 HDi, 1.6, 1.6 HDi, 1.6 VTS** 09/03 - 44 -90 kW	**35-140795**  **35-140801** 	**24-140812**	Standardfahrwerk
B14	**1.1, 1.4, 1.4 16V, 1.4 HDi, 1.6, 1.6 HDi, 1.6 VTS** 09/03 - 44 -90 kW	**47-168299**		siehe Gutachten VA: Tieferlegung lt. GA: 20-40 mm HA: Tieferlegung lt. GA: 20-40 mm

CITROËN C3 (FC_)

B3	**1.1 i, 1.4 16V, 1.4 16V HDi, 1.4 HDi, 1.4 i, 1.4 i Bivalent** 02/02 - 44 -66 kW	**37-154646**	**36-164202**	
B3	**1.1 i, 1.4 16V, 1.4 16V HDi, 1.4 HDi, 1.4 i, 1.4 i Bivalent** 02/02 - 44 -66 kW	**37-164225**	**36-164196**	Verstärkte Ausführung .
B3	**1.6 16V, 1.6 16V HDi** 02/02 - 66 -80 kW	**37-164225**	**36-164202**	
B3	**1.6 16V, 1.6 16V HDi** 02/02 - 66 -80 kW	**37-164218**	**36-164196**	Verstärkte Ausführung .
B4	**1.1 i, 1.4 16V, 1.4 16V HDi, 1.4 HDi, 1.4 i, 1.4 i Bivalent, 1.6 16V, 1.6 16V HDi** 02/02 - 44 -80 kW	**22-118608** **22-118615**	**19-118628**	
B6	**1.1 i, 1.4 16V, 1.4 16V HDi, 1.4 HDi, 1.4 i, 1.4 i Bivalent, 1.6 16V, 1.6 16V HDi** 02/02 - 44 -80 kW	**35-140795** **35-140801**	**24-140812**	Standardfahrwerk
B14	**1.1 i, 1.4 16V, 1.4 16V HDi, 1.4 HDi, 1.4 i, 1.4 i Bivalent, 1.6 16V, 1.6 16V HDi** 02/02 - 44 -80 kW	**47-168299**		siehe Gutachten VA: Tieferlegung lt. GA: 20-40 mm HA: Tieferlegung lt. GA: 20-40 mm

CITROËN C3 Pluriel (HB_)

B3	**1.4, 1.4 HDi, 1.6** 05/03 - 50 -80 kW	**37-164218**	**36-164196**	
B4	**1.4, 1.4 HDi, 1.6** 05/03 - 50 -80 kW	**22-118608** **22-118615**	**19-118628**	

				

CITROËN

CITROËN C4 (LC_)

B4	**1.4 16V, 1.6 16V, 1.6 16V Bio-Flex, 1.6 HDi, 1.6 THP 140, 1.6 THP 150, 1.6 VTi 120, 2.0 16V, 2.0 HDi** 11/04 - 65 -130 kW	**22-113115**	**19-113128**	Standardfahrwerk
B6	**1.4 16V, 1.6 16V, 1.6 16V Bio-Flex, 1.6 HDi, 1.6 THP 140, 1.6 THP 150, 1.6 VTi 120, 2.0 16V, 2.0 HDi** 11/04 - 65 -130 kW	**35-052746**	**24-068604**	
B8	**1.4 16V, 1.6 16V, 1.6 16V Bio-Flex, 1.6 HDi, 1.6 THP 140, 1.6 THP 150, 1.6 VTi 120, 2.0 16V, 2.0 HDi** 11/04 - 65 -130 kW	**35-052753**	**24-068611**	
B14	**1.4 16V, 1.6 16V, 1.6 16V Bio-Flex, 1.6 HDi, 1.6 THP 140, 1.6 THP 150, 1.6 VTi 120, 2.0 16V, 2.0 HDi** 11/04 - 65 -130 kW	**47-100817**		siehe Gutachten VA: Tieferlegung lt. GA: 45-55 mm; Achslast bis: 1065 kg HA: Tieferlegung lt. GA: 30-50 mm; Achslast bis: 1065 kg

CITROËN C4 Coupe (LA_)

B4	**1.4 16V, 1.6 16V, 1.6 HDi, 1.6 THP 150, 1.6 VTi 120, 2.0 16V, 2.0 HDi** 11/04 - 65 -130 kW	**22-113115**	**19-113128**	Standardfahrwerk
B6	**1.4 16V, 1.6 16V, 1.6 HDi, 1.6 THP 150, 1.6 VTi 120, 2.0 16V, 2.0 HDi** 11/04 - 65 -130 kW	**35-052746**	**24-068604**	
B8	**1.4 16V, 1.6 16V, 1.6 HDi, 1.6 THP 150, 1.6 VTi 120, 2.0 16V, 2.0 HDi** 11/04 - 65 -130 kW	**35-052753**	**24-068611**	
B14	**1.4 16V, 1.6 16V, 1.6 HDi, 1.6 THP 150, 1.6 VTi 120, 2.0 16V, 2.0 HDi** 11/04 - 65 -130 kW	**47-100817**		siehe Gutachten VA: Tieferlegung lt. GA: 45-55 mm; Achslast bis: 1065 kg HA: Tieferlegung lt. GA: 30-50 mm; Achslast bis: 1065 kg

CITROËN C8 (EA_, EB_)

B4	**2.0, 2.0 16V, 2.0 HDi, 2.2, 2.2 HDi, 3.0 V6** 07/02 - 79 -150 kW	**22-128225** (↰) **22-139122** (↱)	**19-128238**	

CITROËN EVASION (22, U6)

B1	**1.8, 1.9 TD, 2.0, 2.0 16V, 2.0 HDI, 2.0 TD, 2.0 Turbo C.T., 2.1 TD** 05/96 - 07/02 66 -108 kW	**12-117505** (↰) **12-117499** (↱)		VA: mit Kugellager
B4	**1.8, 1.9 TD, 2.0, 2.0 16V, 2.0 HDI, 2.0 TD, 2.0 Turbo C.T., 2.1 TD** 10/97 - 07/02 66 -108 kW	**22-046734**	**19-110547**	CH.Nr.: 7609 ->; Standardfahrwerk
B4	**1.9 TD, 2.0, 2.0 Turbo C.T., 2.1 TD** 06/94 - CH-Nr. 66 -108 kW	**22-046734**	**19-061054**	-> CH.Nr.: 7608; Standardfahrwerk

CITROËN JUMPY (U6U)

B1	**1.6, 1.9 D, 1.9 D 70, 1.9 TD, 2.0, 2.0 HDi, 2.0 i 16V** 10/95 - 51 -102 kW	**12-117505** (↰) **12-117499** (↱)		VA: mit Kugellager
B4	**1.6, 1.9 D, 1.9 TD** 10/95 - 08/97 51 -68 kW	**22-046734**	**19-068022**	-> CH.Nr.: 7608; Standardfahrwerk
B4	**1.6, 1.9 TD** 09/97 - 10/03 58 -68 kW	**22-046734**	**19-135106**	CH.Nr.: 7609-> 9793; Standardfahrwerk

				
CITROËN				
CITROËN JUMPY (U6U)				
B4	**1.9 D 70, 2.0, 2.0 HDi, 2.0 i 16V** 04/98 - 10/03 51 -102 kW	**22-046734**	**19-135106**	-> CH.Nr.: 9793
CITROËN JUMPY Kasten (BS_, BT_, BY_, BZ_)				
B1	**1.6 i, 1.9 D, 1.9 DT, 1.9 TD, 2.0 HDi, 2.0 HDi 110, 2.0 i 16V** 10/95 - 51 -102 kW	**12-117505** **12-117499**		VA: mit Kugellager
B4	**1.6 i, 1.9 D, 1.9 DT, 1.9 TD** 10/95 - 08/97 51 -66 kW	**22-046734**	**19-068022**	-> CH.Nr.: 7608; Standardfahrwerk
B4	**1.6 i, 1.9 DT, 1.9 TD** 09/97 - 10/03 58 -66 kW	**22-046734**	**19-135106**	CH.Nr.: 7609-> 9793; Standardfahrwerk
B4	**1.9 D, 2.0 HDi, 2.0 HDi 110, 2.0 i 16V** 04/98 - 10/03 51 -102 kW	**22-046734**	**19-135106**	-> CH.Nr.: 9793
CITROËN JUMPY Pritsche/Fahrgestell (BU_, BV_, BW_, BX_)				
B1	**1.9 TD, 2.0 HDi** 10/99 - 68 -69 kW	**12-117505** **12-117499**		VA: mit Kugellager
B4	**1.9 TD, 2.0 HDi** 10/99 - CH-Nr. 68 -69 kW	**22-046734**	**19-135106**	-> CH.Nr.: 8891
CITROËN JUMPY				
B4	**1.6 HDi 90, 2.0 HDi 120, 2.0 HDi 140, 2.0 i** 01/07 - 66 -103 kW		**19-171203**	
CITROËN JUMPY Kasten				
B4	**1.6 HDi 90, 2.0 HDi 120, 2.0 HDi 140, 2.0 i** 01/07 - 66 -103 kW		**19-171203**	
CITROËN SAXO (S0, S1)				
B1	**1.0 X, 1.1 X,SX, 1.4 VTS, 1.5 D, 1.6, 1.6 VTL,VTR, 1.6 VTR, 1.6 VTS** 02/96 - 09/03 33 -88 kW	**12-116621**		VA: mit Kugellager
B3	**1.0 X, 1.1 X,SX, 1.4 VTS** 05/96 - 06/03 33 -55 kW	**36-154654**		HA: mit Drehstabfederung
B3	**1.5 D, 1.6, 1.6 VTL,VTR, 1.6 VTR, 1.6 VTS** 06/96 - 09/03 40 -87 kW	**36-154661**		HA: mit Drehstabfederung
B4	**1.0 X, 1.1 X,SX, 1.4 VTS, 1.5 D, 1.6, 1.6 VTL,VTR, 1.6 VTR, 1.6 VTS** 02/96 - 09/03 33 -88 kW	**21-030475** **11-122449** SP	**19-019765**	
B6	**1.0 X, 1.1 X,SX, 1.4 VTS, 1.5 D, 1.6, 1.6 VTL,VTR, 1.6 VTR, 1.6 VTS** 02/96 - 09/03 33 -88 kW	**34-030608**	**24-020756**	
B6	**1.0 X, 1.1 X,SX, 1.4 VTS, 1.5 D, 1.6, 1.6 VTL,VTR, 1.6 VTR, 1.6 VTS** 02/96 - 09/03 33 -88 kW	**34-030608**	**24-012768**	HA: straffere Einstellung
B8	**1.0 X, 1.1 X,SX, 1.4 VTS, 1.5 D, 1.6, 1.6 VTL,VTR, 1.6 VTR, 1.6 VTS** 02/96 - 09/03 33 -88 kW	**34-030592**	**24-020756**	
B8	**1.0 X, 1.1 X,SX, 1.4 VTS, 1.5 D, 1.6, 1.6 VTL,VTR, 1.6 VTR, 1.6 VTS** 02/96 - 09/03 33 -88 kW	**34-030592**	**24-012768**	HA: straffere Einstellung

				
CITROËN				
CITROËN SAXO (S0, S1)				
MS	**1.0 X, 1.1 X,SX, 1.4 VTS, 1.5 D, 1.6, 1.6 VTL,VTR, 1.6 VTR, 1.6 VTS** 02/96 - 09/03 33 -88 kW	**34-003510**	**24-012768** OIO	Baumuster: Rallye Gruppe N HA: straffere Einstellung
CITROËN VISA				
B2	**17 D** 04/84 - 03/91 44 kW	**17-053310** **11-101376** SP		Standardfahrwerk
B4	**16 GTI** 01/85 - 06/86 76 kW	**22-041043** **22-041050** **11-101376** SP		Standardfahrwerk
B4	**16 GTI** 06/86 - 12/88 83 kW	**22-041043** **22-041050** **11-101376** SP		Standardfahrwerk
B4	**17 D** 04/84 - 03/91 44 kW	**22-040916** **11-101376** SP		Standardfahrwerk
CITROËN XSARA (N1)				
B1	**1.4 HDi, 1.4 i, 1.5 D, 1.6 16V, 1.6 i, 1.8 D, 1.8 i, 1.8 i 16V, 1.8 i Aut., 1.8 TD, 1.9 D, 1.9 SD, 1.9 TD, 2.0 16V, 2.0 HDi 90** 02/99 - 03/05 42 -120 kW	**12-117000**		
B1	**2.0 HDi 109** 05/01 - 03/05 80 kW	**12-117000**		
B4	**1.4 i, 1.5 D, 1.6 i, 1.8 D, 1.8 i, 1.8 i 16V, 1.8 i Aut., 1.8 TD, 1.9 D, 1.9 SD, 1.9 TD, 2.0 16V, 2.0 HDi 90** 04/97 - 09/00 42 -120 kW	**22-045676** **22-045669** **11-101376** SP	**19-068145** OIO	Standardfahrwerk; ohne Sportfahrwerk
B4	**1.4 HDi, 1.4 i, 1.6 16V, 1.8 VTS, 1.9 D, 2.0 16V, 2.0 HDi 109, 2.0 HDi 90** 09/00 - 03/05 50 -100 kW	**22-168665** **22-168672** **11-101376** SP	**19-168685** OIO	Standardfahrwerk; ohne Sportfahrwerk
B6	**1.4 i, 1.5 D, 1.6 16V, 1.6 i, 1.8 D, 1.8 i, 1.8 i 16V, 1.8 i Aut., 1.8 TD, 1.9 D, 1.9 SD, 1.9 TD, 2.0 16V, 2.0 HDi 90** 04/97 - 09/00 42 -120 kW	**35-046462** **35-046479**	**24-060608** OIO	Standardfahrwerk; ohne Sportfahrwerk
B8	**1.4 i, 1.5 D, 1.6 16V, 1.6 i, 1.8 D, 1.8 i, 1.8 i 16V, 1.8 i Aut., 1.8 TD, 1.8 VTS, 1.9 D, 1.9 SD, 1.9 TD, 2.0 16V, 2.0 HDi 90** 04/97 - 09/00 42 -120 kW	**35-050162** **35-050179**	**24-060608** OIO	
CITROËN XSARA Break (N2)				
B1	**1.4 HDi, 1.4 i, 1.5 D, 1.6 16V, 1.6 i, 1.8 D, 1.8 i, 1.8 i 16V, 1.8 i Aut., 1.9 D, 1.9 TD, 2.0 16V, 2.0 HDi 109, 2.0 HDI 90** 02/99 - 08/05 42 -100 kW	**12-117000**		
B4	**1.4 i, 1.5 D, 1.6 i, 1.8 D, 1.8 i, 1.8 i 16V, 1.8 i Aut., 1.9 D, 1.9 TD, 2.0 HDI 90** 10/97 - 09/00 42 -81 kW	**22-045676** **22-045669** **11-101376** SP	**19-068145** OIO	Standardfahrwerk
B4	**2.0 16V** 07/98 - 09/00 97 kW	**22-045676** **22-045669**	**19-068145** OIO	Standardfahrwerk
B4	**1.4 HDi, 1.4 i, 1.6 16V, 1.9 D, 2.0 16V, 2.0 HDi 109, 2.0 HDI 90** 09/00 - 08/05 50 -100 kW	**22-168665** **22-168672** **11-101376** SP	**19-168685** OIO	Standardfahrwerk; ohne Sportfahrwerk

				
CITROËN				
CITROËN XSARA Break (N2)				
B6	**1.4 i, 1.5 D, 1.6 16V, 1.6 i, 1.8 D, 1.8 i, 1.8 i 16V, 1.8 i Aut., 1.9 D, 1.9 TD, 2.0 16V, 2.0 HDI 90** 10/97 - 09/00 42 -100 kW	**35-046462** ↰ **35-046479** ↱	**24-060608** OIO	Standardfahrwerk; ohne Sportfahrwerk
B8	**1.4 i, 1.5 D, 1.6 16V, 1.6 i, 1.8 D, 1.8 i, 1.8 i 16V, 1.8 i Aut., 1.9 D, 1.9 TD, 2.0 16V, 2.0 HDI 90** 10/97 - 09/00 42 -100 kW	**35-050162** ↰ **35-050179** ↱	**24-060608** OIO	
CITROËN XSARA Coupe (N0)				
B1	**1.4 HDi, 1.4 i, 1.6 16V, 1.6 i, 1.8 i, 1.8 i 16V, 1.9 D, 1.9 TD, 2.0, 2.0 16V, 2.0 HDi 109, 2.0 HDI 90, 2.0 i 16V** 02/98 - 03/05 50 -120 kW	**12-117000**		
B4	**1.4 i, 1.6 i, 1.8 i, 1.8 i 16V, 1.9 D, 1.9 TD, 2.0, 2.0 HDI 90, 2.0 i 16V** 02/98 - 09/00 50 -120 kW	**22-045676** ↰ **22-045669** ↱ **11-101376** SP	**19-068145** OIO	Standardfahrwerk; ohne Sportfahrwerk
B4	**1.4 HDi, 1.4 i, 1.6 16V, 1.8 VTS, 1.9 D, 2.0 16V, 2.0 HDi 109, 2.0 HDI 90, 2.0 i 16V** 09/00 - 03/05 50 -120 kW	**22-168665** ↰ **22-168672** ↱ **11-101376** SP	**19-168685** OIO	Standardfahrwerk; ohne Sportfahrwerk
B6	**1.4 i, 1.6 16V, 1.6 i, 1.8 i, 1.8 i 16V, 1.9 D, 1.9 TD, 2.0, 2.0 16V, 2.0 HDI 90, 2.0 i 16V** 02/98 - 09/00 50 -120 kW	**35-046462** ↰ **35-046479** ↱	**24-060608** OIO	Standardfahrwerk; ohne Sportfahrwerk
B8	**1.4 i, 1.6 16V, 1.6 i, 1.8 i, 1.8 i 16V, 1.8 VTS, 1.9 D, 1.9 TD, 2.0, 2.0 16V, 2.0 HDI 90, 2.0 i 16V** 02/98 - 09/00 50 -120 kW	**35-050162** ↰ **35-050179** ↱	**24-060608** OIO	
CITROËN XSARA PICASSO (N68)				
B1	**1.6, 1.6 HDi, 1.8 16V, 2.0 16V, 2.0 HDi** 12/99 - 65 -100 kW	**12-117925**		VA: mit Kugellager
B4	**1.6, 1.6 HDi, 1.8 16V, 2.0 16V, 2.0 HDi** 12/99 - 65 -100 kW	**22-100030** ↰ **22-100047** ↱ **11-101376** SP	**19-100050** OIO	Standardfahrwerk
CITROËN ZX (N2)				
B1	**1,1, 1.1, 1.4, 1.4 D, 1.4 i, 1.6, 1.6 i, 1.8, 1.8 D, 1.8 i, 1.8 i 16V, 1.9, 1.9 D, 1.9 DT, 1.9 i, 1.9 Luxury, 1.9 TD, 2.0, 2.0 i, 2.0 i 16V** 03/91 - 06/97 37 -122 kW	**12-117925**		VA: mit Kugellager
B4	**1,1, 1.1, 1.4, 1.4 D, 1.4 i, 1.6, 1.8 D, 1.9, 1.9 i, 2.0 i, 2.0 i 16V** CH-Nr. - 06/97 37 -120 kW	*22-040671* ↰ *22-040688* ↱ **11-101376** SP		CH.Nr.: 5684 ->; Standardfahrwerk
B4	**1.6 i, 1.8 i, 1.8 i 16V** CH-Nr. - 06/97 65 -81 kW	**22-040657** ↰ **22-040664** ↱ **11-101376** SP	**19-019314** OIO	CH.Nr.: 5684 ->; Standardfahrwerk
B4	**1.9 D** CH-Nr. - 06/97 47 -50 kW	*22-040671* ↰ *22-040688* ↱ **11-101376** SP	**19-019314** OIO	CH.Nr.: 5684 ->; ohne ABS; Standardfahrwerk
B4	**1.9 D** CH-Nr. - 06/97 47 -50 kW	**22-040657** ↰ **22-040664** ↱ **11-101376** SP	**19-019314** OIO	CH.Nr.: 5684 ->; mit ABS; Standardfahrwerk
B4	**1.9 TD** CH-Nr. - 06/97 66 kW	**22-040657** ↰ **22-040664** ↱ **11-101376** SP	**19-019314** OIO	CH.Nr.: 5684 ->; Baumuster: ex. Volcane; Standardfahrwerk

				
CITROËN				
CITROËN ZX (N2)				
B4	**1.9 TD, 2.0 i, 2.0 i 16V** CH-Nr. - 06/97 66 -120 kW	**22-040657** **22-040664** **11-101376** SP	*19-019321* OIO	CH.Nr.: 5684 ->; Baumuster: Volcane; Standardfahrwerk
B6	**1,1, 1.1, 1.4, 1.4 D, 1.4 i, 1.6 i, 1.8 D, 1.8 i, 1.8 i 16V, 1.9 D, 1.9 TD** 03/91 - CH-Nr. 37 -81 kW	**22-040046** **22-040053**	**24-016247** OIO	-> CH.Nr.: 5683
B6	**1,1, 1.1, 1.4, 1.4 D, 1.4 i, 1.6 i, 1.8 D, 1.8 i, 1.8 i 16V, 1.9, 1.9 D, 1.9 i, 1.9 TD, 2.0 i, 2.0 i 16V** CH-Nr. - 06/97 37 -120 kW	**22-040213** **22-040220**	**24-016247** OIO	CH.Nr.: 5684 ->
B6	**1.9, 1.9 i, 2.0 i, 2.0 i 16V** 03/91 - CH-Nr. 88 -120 kW	**22-040046** **22-040053**	**24-016247** OIO	-> CH.Nr.: 5683
CITROËN ZX Break (N2)				
B1	**1.4 i, 1.5 SX, 1.6 i, 1.8 D, 1.8 i, 1.8 i 16V, 1.9 D, 1.9 TD** 10/93 - 02/98 42 -81 kW	**12-117925**		VA: mit Kugellager
B4	**1.4 i, 1.5 SX, 1.6 i, 1.8 D, 1.8 i, 1.8 i 16V, 1.9 D, 1.9 TD** 10/93 - 02/98 42 -81 kW	**22-040657** **22-040664** **11-101376** SP		Standardfahrwerk
CITROËN 2 CV				
MS	**4, 6** 03/63 - 10/85 12 -21 kW	*24-175616* OIO	*24-175616* OIO	
CITROËN C25 Bus (280_, 290_)				
B4	**1.8, 1.8 E, 1.9 D, 1.9 TD, 2.0, 2.0 E, 2.5 D, 2.5 D Turbo** 09/81 - 02/94 50 -70 kW	**i.V.**	**19-065625** OIO	
CITROËN C25 Kasten (280_, 290_)				
B4	**1.8, 1.9 D 1400, 1.9 DT, 2.0, 2.0 E, 2.5 D, 2.5 DT** 09/81 - 03/94 50 -70 kW	**i.V.**	**19-065625** OIO	
CITROËN C25 Pritsche/Fahrgestell (280_, 290_)				
B4	**1.8, 1.9 1400, 1.9 DT, 2.0, 2.0 1000 E, 2.5 D, 2.5 DT 1400** 11/81 - 03/94 50 -70 kW	**i.V.**	**19-065601** OIO	
CITROËN JUMPER Bus (230P)				
B1	**1.9 D, 1.9 TD, 1.9 TD 4x4, 2.0, 2.0 4x4, 2.5 D, 2.5 D 4x4, 2.5 TD, 2.5 TD 4x4, 2.5 TDi, 2.5 TDI 4x4, 2.8 HDi, 2.8 HDi 4x4** 12/96 - 04/02 51 -94 kW	**12-117536** **12-117529**		
B2	**1.9 D, 1.9 TD, 1.9 TD 4x4, 2.0, 2.0 4x4, 2.5 D, 2.5 D 4x4, 2.5 TD, 2.5 TD 4x4, 2.5 TDi, 2.5 TDI 4x4** 12/96 - 04/02 51 -80 kW		**15-122582** OIO	
B4	**1.9 D, 1.9 TD, 1.9 TD 4x4, 2.0, 2.0 4x4, 2.5 D, 2.5 D 4x4, 2.5 TD, 2.5 TD 4x4, 2.5 TDi, 2.5 TDI 4x4, 2.8 HDi, 2.8 HDi 4x4** 12/96 - 04/02 51 -94 kW	**22-136244**	**19-065656** OIO	

CITROËN

CITROËN JUMPER Kasten (230L)

B1	**1.9 D, 1.9 TD, 2.0, 2.0 4x4, 2.0 HDI, 2.5 D, 2.5 D 4X4, 2.5 DT 4x4, 2.5 TD, 2.5 TDi, 2.5 TDi 4X4, 2.8 HDi, 2.8 HDi 4x4** 12/96 - 04/02 50 -94 kW	12-117536 12-117529		
B2	**1.9 D, 1.9 TD, 2.0, 2.0 4x4, 2.5 D, 2.5 TD, 2.5 TDi** 12/96 - 04/02 50 -80 kW		**15-122582**	Standardfahrwerk; bis Nutzlast 1400 kg
B4	**1.9 D, 1.9 TD, 2.0, 2.0 4x4, 2.0 HDI, 2.5 D, 2.5 D 4X4, 2.5 DT 4x4, 2.5 TD, 2.5 TDi, 2.5 TDi 4X4, 2.8 HDi, 2.8 HDi 4x4** 12/96 - 04/02 50 -94 kW	**22-136244**	**19-065656**	Standardfahrwerk; bis Nutzlast 1400 kg
B4	**1.9 D, 1.9 TD, 2.0, 2.0 4x4, 2.0 HDI, 2.5 D, 2.5 D 4X4, 2.5 DT 4x4, 2.5 TD, 2.5 TDi, 2.5 TDi 4X4, 2.8 HDi, 2.8 HDi 4x4** 12/96 - 04/02 50 -94 kW	**22-136244**	i.V.	Standardfahrwerk; bis Nutzlast 1800 kg
B4	**1.9 D, 1.9 TD, 2.0, 2.0 4x4, 2.0 HDI, 2.5 D, 2.5 D 4X4, 2.5 DT 4x4, 2.5 TD, 2.5 TDi, 2.5 TDi 4X4, 2.8 HDi, 2.8 HDi 4x4** 12/96 - 04/02 50 -94 kW	**22-136244**	i.V.	für Campingfahrzeuge; bis Nutzlast 1800 kg

CITROËN JUMPER Pritsche/Fahrgestell (230)

B1	**1.9 TD, 2.0, 2.5 D, 2.5 D 4X4, 2.5 TD, 2.5 TDi, 2.5 TDi 4X4, 2.8 HDi** 03/94 - 04/02 63 -94 kW	12-117536 12-117529		
B4	**1.9 TD, 2.0, 2.5 D, 2.5 TD, 2.5 TDi, 2.5 TDi 4X4, 2.8 HDi** 03/94 - 04/02 63 -94 kW	**22-136244**	**19-065656**	Standardfahrwerk; bis Nutzlast 1400 kg
B4	**1.9 TD, 2.0, 2.5 D, 2.5 TD, 2.5 TDi, 2.5 TDi 4X4, 2.8 HDi** 03/94 - 04/02 63 -94 kW	**22-136244**	i.V.	Standardfahrwerk; bis Nutzlast 1800 kg

CITROËN JUMPER Bus (244, Z_)

B1	**2.0, 2.0 HDi, 2.2 HDi, 2.8 HDi** 04/02 - 62 -94 kW	12-117536 12-117529		
B4	**2.0, 2.0 HDi, 2.2 HDi, 2.8 HDi** 04/02 - 62 -94 kW	**22-136244**	**19-065656**	bis Nutzlast 1400 kg

CITROËN JUMPER Kasten (244)

B1	**2.0, 2.0 bivalent, 2.0 HDi, 2.2 HDi, 2.8 HDi, 2.8 HDi 4x4** 04/02 - 62 -107 kW	12-117536 12-117529		
B4	**2.0, 2.0 HDi, 2.2 HDi, 2.8 HDi, 2.8 HDi 4x4** 04/02 - 62 -107 kW	**22-136244**	**19-065656**	bis Nutzlast 1400 kg

CITROËN JUMPER Pritsche/Fahrgestell (244)

B1	**2.0 HDi, 2.2 HDi, 2.8 HDi** 04/02 - 62 -107 kW	12-117536 12-117529		
B4	**2.0 HDi, 2.2 HDi, 2.8 HDi** 04/02 - 62 -107 kW	**22-136244**	**19-065656**	bis Nutzlast 1400 kg

				

DACIA

DACIA LOGAN

B3	**1.4, 1.5 dCi, 1.6, 1.6 16V** 09/04 - 48 -77 kW	36-160433	36-160181	
B4	**1.4, 1.5 dCi, 1.6, 1.6 16V** 09/04 - 48 -77 kW	**22-122469**	**19-122472**	
B8	**1.4, 1.5 dCi, 1.6, 1.6 16V** 09/04 - 48 -77 kW	**22-140388**	**19-140391**	

DACIA LOGAN MCV

B3	**1.4, 1.6** 02/07 - 55 -64 kW	36-160433	36-160174	
B3	**1.5 dCi, 1.6 16V** 02/07 - 50 -77 kW	36-160150	36-160174	
B4	**1.4, 1.5 dCi, 1.6, 1.6 16V** 02/07 - 50 -77 kW	**22-122469**	**19-143026**	
B8	**1.4, 1.5 dCi, 1.6, 1.6 16V** 02/07 - 50 -77 kW	**22-140388**	**19-140391**	

DACIA LOGAN EXPRESS

B4	**1.4, 1.5 dCi, 1.6** 03/09 - 50 -64 kW	**22-122469**		

DACIA LOGAN Pick-up

B4	**1.5 dCi, 1.6** 03/08 - 50 -64 kW	**22-122469**		

DACIA SANDERO

B4	**1.2 16V, 1.4, 1.5 dCi, 1.6** 06/08 - 50 -64 kW	22-166371	19-166384	

DAEWOO

DAEWOO ARANOS

B4	**1.5, 1.8, 2.0** 01/95 - 11/97 66 -77 kW	**21-030413** **11-101314** SP	**19-019956**	Standardfahrwerk

DAEWOO CIELO

B4	**1.5** 01/95 - 08/97 55 -66 kW	**21-030413** **11-101314** SP	**19-019956**	Standardfahrwerk

DAEWOO ESPERO (KLEJ)

B1	**1.5, 1.5 16V, 1.8, 2.0** 10/93 - 09/99 55 -81 kW	**12-116799**		VA: mit Kugellager
B2	**1.5, 1.5 16V, 1.8, 2.0** 10/93 - 09/99 55 -81 kW	**16-031302** **11-101314** SP	**15-062215**	Standardfahrwerk
B3	**1.5, 1.5 16V, 1.8, 2.0** 10/93 - 09/99 55 -81 kW	36-154951	36-154968	
B4	**1.5, 1.5 16V, 1.8, 2.0** 10/93 - 09/99 55 -81 kW	**21-030413** **11-101314** SP	**19-019956**	Standardfahrwerk

				
DAEWOO				
DAEWOO ESPERO (KLEJ)				
B6	**1.5, 1.5 16V, 1.8, 2.0** 10/93 - 09/99 55 -81 kW	**34-001424**	**24-004862**	
MS	**1.5, 1.5 16V, 1.8, 2.0** 10/93 - 09/99 55 -81 kW	**34-001462**	**24-000925**	Baumuster: Cup VA: Kenngröße: 230/30 HA: Kenngröße: 160/50
MS	**1.5, 1.5 16V, 1.8, 2.0** 10/93 - 09/99 55 -81 kW	**34-030721**	*24-024846*	Baumuster: Rallye1 VA: Kenngröße: 270/120 HA: Kenngröße: 210/90
DAEWOO KALOS (KLAS)				
B4	**1.2, 1.4, 1.4 16V** 09/02 - 53 -69 kW	**i.V.** **i.V.**	**19-169262**	
DAEWOO KORANDO (KJ)				
B4	**2.3, 2.9 D, 2.9 TD, 3.2** 01/99 - 72 -156 kW	**19-140407**	**19-140414**	
DAEWOO KORANDO Cabrio (KJ)				
B4	**2.0 16V, 2.3, 2.9 D, 2.9 TD** 02/99 - 72 -105 kW	**19-140407**	**19-140414**	
DAEWOO LANOS (KLAT)				
B2	**1.4, 1.5, 1.6 16V** 05/97 - 55 -78 kW	**16-031302** **11-101314** SP	**15-062215**	Standardfahrwerk
B4	**1.4, 1.5, 1.6 16V** 05/97 - 55 -78 kW	**21-030413** **11-101314** SP	**19-019956**	Standardfahrwerk
B6	**1.4, 1.5, 1.6 16V** 05/97 - 55 -78 kW	**34-001424**	**24-004862**	
MS	**1.4, 1.5, 1.6 16V** 05/97 - 55 -78 kW	**34-001462**	**24-000925**	Baumuster: Cup VA: Kenngröße: 230/30 HA: Kenngröße: 160/50
MS	**1.4, 1.5, 1.6 16V** 05/97 - 55 -78 kW	**34-030721**	*24-024846*	Baumuster: Rallye1 VA: Kenngröße: 270/120 HA: Kenngröße: 210/90
MS	**1.4, 1.5, 1.6 16V** 05/97 - 55 -78 kW	**34-030721**	*24-027366*	Baumuster: Rallye1 VA: Kenngröße: 270/120 HA: Kenngröße: 85/29
DAEWOO LANOS Stufenheck (KLAT)				
B2	**1.4, 1.5, 1.6 16V** 05/97 - 55 -78 kW	**16-031302** **11-101314** SP	**15-062215**	Standardfahrwerk
B4	**1.4, 1.5, 1.6 16V** 05/97 - 55 -78 kW	**21-030413** **11-101314** SP	**19-019956**	Standardfahrwerk
B6	**1.4, 1.5, 1.6 16V** 05/97 - 55 -78 kW	**34-001424**	**24-004862**	
MS	**1.4, 1.5, 1.6 16V** 05/97 - 55 -78 kW	**34-001462**	**24-000925**	Baumuster: Cup VA: Kenngröße: 230/30 HA: Kenngröße: 160/50
MS	**1.4, 1.5, 1.6 16V** 05/97 - 55 -78 kW	**34-030721**	*24-024846*	Baumuster: Rallye1 VA: Kenngröße: 270/120 HA: Kenngröße: 210/90
MS	**1.4, 1.5, 1.6 16V** 05/97 - 55 -78 kW	**34-030721**	*24-027366*	Baumuster: Rallye1 VA: Kenngröße: 270/120 HA: Kenngröße: 85/29

				
DAEWOO				
DAEWOO MATIZ (KLYA)				
B3	**0.8, 1.0** 09/98 - 38 -47 kW	**36-160822**	**36-160815**	
B4	**0.8, 1.0** 09/98 - 03/05 38 -47 kW	**22-050120** **22-050137**	**19-065045**	
DAEWOO NEXIA (KLETN)				
B1	**1.5, 1.5 16V** 02/95 - 08/97 44 -66 kW	**12-116799**		VA: mit Kugellager
B2	**1.5, 1.5 16V** 02/95 - 08/97 44 -66 kW	**16-031302** **11-101314** SP	**15-062215**	Standardfahrwerk
B3	**1.5, 1.5 16V** 02/95 - 08/97 44 -66 kW	**36-154951**	**36-154968**	
B4	**1.5, 1.5 16V** 02/95 - 08/97 44 -66 kW	**21-030413** **11-101314** SP	**19-019956**	Standardfahrwerk
B6	**1.5, 1.5 16V** 02/95 - 08/97 44 -66 kW	**34-001424**	**24-004862**	
B8	**1.5, 1.5 16V** 02/95 - 08/97 44 -66 kW	**34-003114**	**24-013932**	HA: Kenngröße: 107/36
MS	**1.5, 1.5 16V** 02/95 - 08/97 44 -66 kW	**34-030721**	*24-024846*	Baumuster: Rallye1 VA: Kenngröße: 270/120 HA: Kenngröße: 210/90
DAEWOO NEXIA Stufenheck (KLETN)				
B1	**1.5, 1.5 16V** 02/95 - 08/97 44 -66 kW	**12-116799**		VA: mit Kugellager
B2	**1.5, 1.5 16V** 02/95 - 08/97 44 -66 kW	**16-031302** **11-101314** SP	**15-062215**	Standardfahrwerk
B3	**1.5, 1.5 16V** 02/95 - 08/97 44 -66 kW	**36-154951**	**36-154968**	
B4	**1.5, 1.5 16V** 02/95 - 08/97 44 -66 kW	**21-030413** **11-101314** SP	**19-019956**	Standardfahrwerk
B6	**1.5, 1.5 16V** 02/95 - 08/97 44 -66 kW	**34-001424**	**24-004862**	
B8	**1.5** 08/96 - 08/97 44 kW	**34-003114**	**24-013932**	HA: Kenngröße: 107/36
MS	**1.5, 1.5 16V** 02/95 - 08/97 44 -66 kW	**34-030721**	*24-024846*	Baumuster: Rallye1 VA: Kenngröße: 270/120 HA: Kenngröße: 210/90
DAEWOO NUBIRA (KLAJ)				
B3	**1.6, 1.6 16V, 1.8, 2.0 16V, 2.0 CDX** 05/97 - 70 -98 kW	**36-164189**	**36-164172**	
DAEWOO NUBIRA Stufenheck (KLAJ)				
B3	**1.5 SE, 1.6 16V, 1.8, 2.0, 2.0 16V** 05/97 - 70 -98 kW	**36-164189**	**36-164172**	

			
DAEWOO			
DAEWOO NUBIRA Wagon (KLAJ)			
B3 **1.6 16V, 1.8, 2.0 16V** 05/97 - 66 -98 kW	**36-164189**	**36-164165**	
DAEWOO NUBIRA Stufenheck (KLAN)			
B3 **1.4, 1.6, 1.8** 07/03 - 69 -90 kW	**36-164189**	**36-164165**	
DAEWOO NUBIRA Wagon (KLAN)			
B3 **1.6, 1.8** 07/03 - 70 -90 kW	**36-164189**	**36-164165**	
DAEWOO TICO			
B4 **0.5 S** 05/89 - 03/96 22 kW	**i.V.**  **i.V.** 	*19-065038*	
DAEWOO TICO (KLY3)			
B4 **0.8** 02/95 - 12/00 35 kW	*22-050106*  **22-050113** 	*19-065038*	
DAIHATSU			
DAIHATSU APPLAUSE I (A101, A111)			
B4 **1.6 16V** 06/89 - 07/97 66 -77 kW	*22-047267*  *22-047274* 		Standardfahrwerk
B4 **1.6 16V 4WD** 06/89 - 07/97 77 kW	*22-047267*  *22-047274* 	*22-048783*  *22-048790* 	Standardfahrwerk
DAIHATSU CHARADE III (G100, G101, G102)			
B4 **1.0, 1.0 D, 1.0 TD, 1.0 Turbo** 03/87 - 12/92 27 -50 kW	*22-047229*  *22-047236* 	*22-048721*  *22-048738* 	
B4 **1.0 GTi** 03/87 - 12/92 74 kW	*22-047229*  *22-047236* 	*22-048707*  *22-048714* 	
B4 **1.3 i** 06/88 - 12/92 66 kW	*22-047229*  *22-047236* 	*22-048745*  *22-048752* 	Standardfahrwerk
DAIHATSU CHARADE IV (G200, G202)			
B4 **1.0, 1.3, 1.3 16V, 1.5 16V, 1.6 GTi** 03/93 - 11/99 38 -77 kW	*22-047243*  *22-047250* 	*22-048806*  *22-048813* 	mit ABS; Standardfahrwerk
DAIHATSU CHARADE IV Stufenheck (G203)			
B4 **1.0, 1.3, 1.5, 1.5 16V, 1.6 GS** 03/93 - 55 -77 kW	*22-047243*  *22-047250* 	*22-048806*  *22-048813* 	mit ABS; Standardfahrwerk
DAIHATSU CHARMANT (A)			
B4 **1.3, 1.6** 11/81 - 07/87 48 -61 kW		*19-019437*	
DAIHATSU CUORE VI (L7_)			
B4 **0.7, 1.0, 1.0 DVVT, 1.0 i** 10/98 - 05/03 31 -43 kW	**i.V.**  **i.V.**	**19-142173**	

			

DAIHATSU

DAIHATSU FEROZA Soft Top (F300)

B6 Offroad	**1.6 16V, 1.6 i 16V** 10/88 - 63 -70 kW	**24-014441**	**24-014458**	mit Blattfederung

DAIHATSU FEROZA Hard Top (F300)

B6 Offroad	**1.6 16V, 1.6 i 16V** 10/88 - 63 -70 kW	**24-014441**	**24-014458**	mit Blattfederung

DAIHATSU MOVE (L6, L9)

B4	**0.8, 1.0 i** 10/96 - 31 -41 kW	**i.V.** **i.V.**	**19-142173**	

DAIHATSU WILDCAT/ROCKY (F70)

B6 Offroad	**2.8 D, 2.8 TD** 02/85 - 04/87 54 -65 kW	**24-011020**	**24-011020**	mit Blattfederung

DAIHATSU WILDCAT/ROCKY (F75)

B6 Offroad	**2.7 TD, 2.8 D** 02/85 - 04/87 54 -65 kW	**24-011020**	**24-011020**	mit Blattfederung

DAIMLER

DAIMLER 2.8 - 5.3

B6	**3.6, Double Six / Vanden 5.3, Double Six 5.3, Double Six H.E. 5.3, Sovereign 2.8, Sovereign 3.4, Sovereign 4.2** 03/79 - 02/93 110 -217 kW	**24-024457**	**24-024464**	ohne Niveauregulierung

DAIMLER COUPE

B6	**Double Six 5.3, Sovereign 4.2** 09/73 - 12/77 127 -213 kW	**24-024457**	**24-024464**	ohne Niveauregulierung

DAIMLER DAIMLER (X300)

B4	**Double Six 6.0, Six 4.0** 09/94 - 177 -229 kW	**24-018616**	**24-018586**	

DAIMLER XJ 40, 81

B6	**Double Six 6.0, Sovereign 3.6, Sovereign 4.0** 09/89 - 09/94 136 -229 kW	**24-018043**	**24-018050**	ohne Niveauregulierung

DE LOREAN

DE LOREAN DMC-12

B6	**2.9** 01/81 - 12/83 97 kW	*24-634038*	*24-634045*	

DODGE

DODGE CARAVAN II

B4	**2.0 i, 2.4 i, 2.5 TD, 3.0, 3.3 i, 3.8 i, 3.8 i AWD** 01/95 - 03/01 85 -131 kW		**19-065212**	HA: Standardfahrwerk

				
DODGE				
DODGE CARAVAN II				
B6	**2.0 i, 2.4 i, 2.5 TD, 3.0, 3.3 i, 3.8 i, 3.8 i AWD** 01/95 - 03/01 85 -131 kW		*24-015226*	HA: Standardfahrwerk
DODGE DAKOTA				
B6 Offroad	**5.2** 10/95 - 09/00 147 kW	**24-064606**	**24-065382**	Baumuster: nicht Quad Cab
B6 Offroad	**5.2** 01/00 - 09/00 147 kW	**24-064606**	**24-107013**	Baumuster: Quad Cab
DODGE DURANGO				
B6 Offroad	**3.7 AWD** 11/03 - 157 kW	**24-139106**	**24-139113**	Standardfahrwerk
DODGE NITRO				
B6 Offroad	**2.8 CRD 4WD** 06/07 - 130 kW	**24-139168**	**24-139175**	
DODGE RAM Pick-up				
B6 Offroad	**5.9 TD** 06/01 - 172 kW	*24-069274*	*24-025508*	
B6 Offroad	**8.0 Allrad** 06/01 - 228 kW	*24-069281*	*24-025508*	
FAW-VW				
FAW-VW GOLF				
B4	**1.6, 1.8, 1.9 TDi, 2.0** 05/01 - 66 -110 kW	**22-045744**		
FIAT				
FIAT ARGENTA (132A)				
B4	**1600, 1600 i.e, 2000, 2000 i.e., 2000 Volumex, 2500 Diesel, 2500 Turbodiesel** 06/78 - 07/86 53 -99 kW		*19-019291*	
FIAT BARCHETTA (183)				
B4	**1.8 16V** 04/95 - 96 kW	**22-165954**	**19-165967**	Standardfahrwerk
B6	**1.8 16V** 04/95 - 96 kW	**22-042750**	**24-024662**	
B8	**1.8 16V** 04/95 - 96 kW	**22-042767**	**24-024679**	
FIAT BRAVA (182)				
B1	**1.2 16V 80, 1.8 GT 16V, 1.9 JTD, 1.9 JTD 105, 1.9 TD 100 S, 1.9 TD 75 S, 2.0** 09/98 - 10/01 55 -113 kW	**12-116850**		
B1	**1.4, 1.4 12 V, 1.6 16V** 10/95 - 12/02 55 -76 kW	**12-117550** **12-117567**		ohne Servolenkung VA: mit Kugellager

				

FIAT

FIAT BRAVA (182)

B1	**1.4, 1.4 12 V, 1.6 16V** 10/95 - 12/02 55 -76 kW	**12-116850**		mit Servolenkung
B4	**1.2 16V 80, 1.4, 1.4 12 V, 1.6 16V** 01/96 - 10/01 55 -66 kW	**22-040992** **11-101499** SP	**19-029252**	CH.Nr.: 4085697 ->
B4	**1.4, 1.4 12 V, 1.6 16V** 10/95 - 01/96 55 -66 kW	**22-051813** **11-101499** SP	**19-029252**	-> CH.Nr.: 4085697
B4	**1.6 16V** 02/96 - 12/02 76 kW	**22-040992** **11-101499** SP	**19-029252**	
B4	**1.8 GT 16V, 1.9 D, 1.9 JTD, 1.9 JTD 105, 1.9 TD 100 S, 1.9 TD 75 S, 2.0** 10/95 - 10/01 48 -113 kW	**22-045508** **11-101499** SP	**19-029252**	
B6	**1.2 16V 80, 1.4, 1.4 12 V, 1.6 16V, 1.8 GT 16V, 1.9 D, 1.9 JTD, 1.9 JTD 105, 1.9 TD 100 S, 1.9 TD 75 S, 2.0** 01/96 - 10/01 48 -113 kW	**22-041852**	**24-015714**	CH.Nr.: 4085697 -> HA: straffere Einstellung
B6	**1.6 16V** 02/96 - 12/02 76 kW	**22-041852**	**24-015714**	HA: straffere Einstellung
B8	**1.2 16V 80, 1.4, 1.4 12 V, 1.6 16V, 1.8 GT 16V, 1.9 D, 1.9 JTD, 1.9 JTD 105, 1.9 TD 100 S, 1.9 TD 75 S, 2.0** 01/96 - 10/01 48 -113 kW	**22-041982**	**24-018005**	CH.Nr.: 4085697 ->
B8	**1.6 16V** 02/96 - 12/02 76 kW	**22-041982**	**24-018005**	

FIAT BRAVO (182)

B1	**1.2 16V 80, 1.9 JTD 105, 1.9 TD 100 S, 1.9 TD 75 S** 03/96 - 10/01 55 -77 kW	**12-116850**		
B1	**1.4, 1.6, 1.6 16V** 10/95 - 02/02 55 -76 kW	**12-117550** ↰ **12-117567** ↱		ohne Servolenkung VA: mit Kugellager
B1	**1.4, 1.6, 1.6 16V** 10/95 - 02/02 55 -76 kW	**12-116850**		mit Servolenkung
B1	**1.8 GT** 10/95 - 10/01 83 kW	**12-116850**		
B1	**2.0 HGT 20V** 10/95 - 10/01 108 -113 kW	**12-116850**		ohne Sportfahrwerk
B1	**2.0 HGT 20V** 10/95 - 10/01 108 -113 kW	**12-117550** ↰ **12-117567** ↱		Sportfahrwerk VA: mit Kugellager
B4	**1.4, 1.6 16V** 10/95 - 01/96 55 -66 kW	**22-051813** **11-101499** SP	**19-029252**	-> CH.Nr.: 4085697
B4	**1.4, 1.6 16V** 01/96 - 10/01 55 -66 kW	**22-040992** **11-101499** SP	**19-029252**	CH.Nr.: 4085697 ->
B4	**1.6, 1.6 16V** 03/96 - 02/02 76 kW	**22-040992** **11-101499** SP	**19-029252**	
B4	**1.8 GT, 1.9 D, 1.9 JTD, 1.9 JTD 105, 1.9 TD 100 S, 1.9 TD 75 S** 10/95 - 10/01 48 -83 kW	**22-045508** **11-101499** SP	**19-029252**	
B4	**2.0 HGT 20V** 10/95 - 10/01 108 -113 kW		**19-029252**	Sportfahrwerk







FIAT				
FIAT BRAVO (182)				
B6	**1.4, 1.6 16V, 1.8 GT, 1.9 D, 1.9 JTD, 1.9 JTD 105, 1.9 TD 100 S, 1.9 TD 75 S** 01/96 - 10/01 48 -83 kW	**22-041852**	**24-015714**	CH.Nr.: 4085697 -> HA: straffere Einstellung
B6	**1.6, 1.6 16V** 03/96 - 02/02 76 kW	**22-041852**	**24-015714**	HA: straffere Einstellung
B6	**2.0 HGT 20V** 10/95 - 10/01 108 -113 kW	*22-043016*	**24-015714**	HA: straffere Einstellung
B8	**1.4, 1.6 16V, 1.8 GT** 01/96 - 10/01 55 -83 kW	**22-041982**	**24-018005**	CH.Nr.: 4085697 ->
B8	**1.6, 1.6 16V, 1.9 D, 1.9 JTD, 1.9 JTD 105, 1.9 TD 100 S, 1.9 TD 75 S** 03/96 - 02/02 48 -77 kW	**22-041982**	**24-018005**	
B8	**2.0 HGT 20V** 10/95 - 10/01 108 -113 kW	**22-043023**	**24-018005**	
FIAT BRAVO				
B4	**1.4, 1.4 T-Jet, 1.6 D Multijet, 1.9 D Multijet** 04/07 - 66 -110 kW	**22-113108**	**19-113098**	VA: Abstand der Befestigungsbohrungen vorn 58 mm
B6	**1.4, 1.4 T-Jet, 1.6 D Multijet, 1.9 D Multijet** 04/07 - 66 -110 kW	*22-052193*	**24-067911**	VA: Abstand der Befestigungsbohrungen vorn 58 mm
B6	**1.9 D Multijet, 2.0 D Multijet** 04/07 - 110 -121 kW	**35-156338**	**24-067911**	VA: Abstand der Befestigungsbohrungen vorn 75 mm
B8	**1.4, 1.4 T-Jet, 1.6 D Multijet, 1.9 D Multijet** 04/07 - 66 -110 kW	**22-158918**	**24-067928**	VA: Abstand der Befestigungsbohrungen vorn 58 mm
B8	**1.9 D Multijet, 2.0 D Multijet** 04/07 - 110 -121 kW	**35-156345**	**24-067928**	VA: Abstand der Befestigungsbohrungen vorn 75 mm
B14	**1.4, 1.4 T-Jet, 1.6 D Multijet, 1.9 D Multijet** 04/07 - 66 -110 kW	**47-158993**		siehe Gutachten; Abstand der Befestigungsbohrungen vorn 58 mm VA: Tieferlegung lt. GA: 20-30 mm; Achslast bis: 1150 kg HA: Tieferlegung lt. GA: 10-30 mm; Achslast bis: 950 kg
FIAT CINQUECENTO (170)				
B1	**0.7, 0.7 i, 0.9, 0.9 i.e., 0.9 i.e. S, 1.1 Sporting** 07/91 - 01/98 22 -40 kW	**12-116836**		VA: mit Kugellager
B3	**0.7, 0.7 i, 0.9, 0.9 i.e., 0.9 i.e. S** 07/91 - 07/99 22 -30 kW	**36-164158**	**36-164141**	Standardfahrwerk
B4	**0.7, 0.7 i, 0.9, 0.9 i.e., 0.9 i.e. S, 1.1 Sporting** 07/91 - 01/98 22 -40 kW	**22-044839**	**19-028576**	
FIAT COUPE (FA/175)				
B6	**1.8 16V, 2.0 16V, 2.0 20V** 11/93 - 08/00 96 -113 kW		**24-021685**	VA: Abstand der Befestigungsbohrungen vorn 58 mm
B6	**2.0 16V Turbo, 2.0 20V Turbo** 11/93 - 08/00 140 -162 kW	**22-041401**	**24-021685**	VA: Abstand der Befestigungsbohrungen vorn 75 mm
FIAT CROMA (154)				
B3	**2000 CHT, 2000 i.e.** 12/85 - 09/92 66 -88 kW	**36-160662**	**36-160686**	

				

FIAT

FIAT CROMA (154)

B3	**1900 Turbo D i.d., 2500 TD, 2500 TDE** 12/85 - 08/96 66 -85 kW	**36-160648**	**36-160686**	
B4	**1600, 1900 Turbo D i.d., 2000 16V, 2000 CHT, 2000 i.e., 2000 i.e. Turbo, 2500 D, 2500 TD, 2500 TDE** 12/85 - 08/96 55 -114 kW	**22-046772**	**22-046789** **11-101383** SP	

FIAT CROMA (194)

B4	**1.8 16V, 1.9 D Multijet, 2.2 16V, 2.4 D Multijet** 06/05 - 85 -147 kW	**22-118738** **22-118745**	**19-118758** OIO	Standardfahrwerk
B6	**1.8 16V, 1.9 D Multijet, 2.2 16V, 2.4 D Multijet** 06/05 - 85 -147 kW	**35-102199** **35-053637**	**24-069601** OIO	
B8	**1.8 16V, 1.9 D Multijet, 2.2 16V, 2.4 D Multijet** 06/05 - 85 -147 kW	**35-102236** **35-053644**	**24-069618** OIO	

FIAT DOBLO (119)

B4	**1.2, 1.6, 1.6 Natural Power** 03/01 - 09/05 48 -76 kW	**22-122483**	**19-122496** OIO	Standardfahrwerk
B4	**1.2, 1.3 D Multijet, 1.3 JTD, 1.4, 1.6, 1.6 16V, 1.6 Natural Power, 1.9 D, 1.9 D Multijet, 1.9 JTD** 10/05 - 46 -88 kW	**22-172433**	**19-165547** OIO	Standardfahrwerk
B4	**1.6 16V, 1.9 D, 1.9 JTD** 03/01 - 09/05 46 -77 kW	**22-136251**	**19-122496** OIO	

FIAT DOBLO Cargo (223)

B4	**1.2, 1.3 JTD 16V, 1.6 Natural Power** 03/01 - 09/05 48 -76 kW	**22-122483**	**19-122496** OIO	Standardfahrwerk
B4	**1.2, 1.3 D Multijet, 1.3 JTD 16V, 1.4, 1.6 16V, 1.6 Natural Power, 1.9 D, 1.9 JTD** 10/05 - 46 -77 kW	**22-172433**	**19-165547** OIO	Standardfahrwerk
B4	**1.6 16V, 1.9 D, 1.9 JTD** 03/01 - 09/05 46 -77 kW	**22-136251**	**19-122496** OIO	

FIAT FIORINO (127)

B4	**1050, 900** 10/77 - CH-Nr. 33 -37 kW	*22-040817*	**22-040824**	-> CH.Nr.: 7017071
B4	**1050, 900** CH-Nr. - 12/87 33 -37 kW	*22-040800*		CH.Nr.: 7017072 ->

FIAT FIORINO Kasten (146 Uno)

B4	**60 1.1, 60 1.7 D, 75 i.e. 1.5** 01/91 - 07/93 40 -55 kW	**22-046741**		CH.Nr.: 8149537 ->
B4	**60 1.1, 60 1.7 D, 70 i.e. 1.4, 75 i.e. 1.5** 07/93 - 05/01 40 -55 kW	**22-046741**	**19-061061** OIO	
B4	**65 1.7 TD, 70 1.3, 75 i.e. 1.6** 10/93 - 05/01 46 -55 kW	**22-046741**	**19-061061** OIO	

				
FIAT				
FIAT FIORINO Pick up (146)				
B4	**1.4, 1.6, 1.7 D, 1.7 TD** 10/93 - 05/01 42 -55 kW	**22-046741**	**19-061061**	
B4	**1.7 D** 01/91 - 07/93 44 kW	**22-046741**		CH.Nr.: 8149537 ->
B4	**1.7 D** 07/93 - 10/99 44 kW	**22-046741**	**19-061061**	
FIAT GRANDE PUNTO (199)				
B4	**1.2, 1.3 D Multijet, 1.4, 1.4 16V, 1.4 Abarth, 1.4 T-Jet, 1.9 D Multijet** 10/05 - 48 -114 kW	**22-158475** **22-158482**	**19-158495**	Standardfahrwerk; Sportfahrwerk
B6	**1.2, 1.3 D Multijet, 1.4, 1.4 16V, 1.4 Abarth, 1.4 T-Jet, 1.9 D Multijet** 10/05 - 48 -114 kW	**35-140207** **35-140214**	**24-140225**	
B8	**1.2, 1.3 D Multijet, 1.4, 1.4 16V, 1.4 Abarth, 1.4 T-Jet, 1.9 D Multijet** 10/05 - 48 -114 kW	**35-140238** **35-140245**	**24-140256**	
B14	**1.2, 1.3 D Multijet, 1.4, 1.4 16V, 1.4 Abarth, 1.4 T-Jet, 1.9 D Multijet** 10/05 - 48 -114 kW	**47-164499**		siehe Gutachten VA: Tieferlegung lt. GA: 35-45 mm; Achslast bis: 1000 kg HA: Tieferlegung lt. GA: 20-45 mm; Achslast bis: 850 kg
FIAT IDEA				
B4	**1.2 16V, 1.3 D Multijet, 1.3 JTD, 1.4, 1.4 16V, 1.9 JTD** 01/04 - 51 -74 kW	**22-166432**	**19-158693**	
FIAT LINEA				
B4	**1.3 D Multijet, 1.4, 1.4 T-Jet, 1.6 D Multijet** 06/07 - 57 -88 kW	**22-158475** **22-158482**		Standardfahrwerk; Sportfahrwerk
FIAT MAREA (185)				
B1	**1.4 80 12V, 1.6 100 16V, 1.6 100 16V Bipower, 1.8 115 16V, 1.9 JTD 105, 1.9 JTD 110, 1.9 TD 100, 1.9 TD 75, 2.0 150 20V, 2.0 155 20V, 2.4 TD 125** 09/96 - 55 -113 kW	**12-116850**		
B4	**1.9 JTD 105, 1.9 JTD 110, 2.0 150 20V, 2.0 155 20V, 2.4 TD 125** 09/96 - 77 -113 kW	**22-046765**	**19-029269**	
FIAT MAREA Weekend (185)				
B1	**1.4 80 12V, 1.6 100 16V, 1.8 115 16V, 1.9 JTD 105, 1.9 JTD 110, 1.9 TD 100, 1.9 TD 75, 2.0 150 20V, 2.0 155 20V, 2.4 JTD 130, 2.4 TD 125** 09/96 - 55 -113 kW	**12-116850**		
B4	**1.4 80 12V, 1.6 100 16V, 1.8 115 16V, 1.9 JTD 105, 1.9 JTD 110, 1.9 TD 100, 1.9 TD 75** 09/96 - 55 -83 kW	**22-046758**	**19-029269**	
B4	**2.0 150 20V, 2.0 155 20V, 2.4 JTD 130, 2.4 TD 125** 09/96 - 91 -113 kW	**22-046765**	**19-029269**	

				
FIAT				
FIAT MULTIPLA (186)				
B4	**1.6, 1.6 100 16V, 1.9 JTD, 1.9 JTD 105, 1.9 JTD 110, 1.9 JTD 115** 07/02 - 68 -88 kW	**22-128287**	**19-128290**	
FIAT PALIO (178BX)				
B4	**1.0, 1.1, 1.2, 1.3, 1.3 JTD Multijet, 1.4, 1.4 KAT, 1.5, 1.6, 1.6 16V, 1.7 TD ED, 1.7 TD HL, 1.9 D** 04/96 - 40 -74 kW	**22-119315**	**19-119328**	HA: Baumuster: Heavy Duty
FIAT PALIO Weekend (178DX)				
B4	**1.2, 1.6 16V, 1.7 TD** 04/96 - 02/01 44 -76 kW	**22-119315**	**19-119335**	
B4	**1.2, 1.6 16V, 1.7 TD, 1.9 D** 02/01 - 44 -76 kW		**19-119335**	
FIAT PANDA (141A_)				
B1	**1000, 1000 i.e. KAT, 1100, 1300 D, 750, 750 KAT, 800, 900, 950** 09/82 - 06/94 25 -40 kW	**12-116744**		
B3	**0.9 Fire S Allrad, 1000, 1000 4x4, 1000 i.e. KAT, 1100, 1100 4x4, 1100 Trekking 4x4, 1300 D, 650, 750, 750 KAT, 800, 900, 950, 950 4x4** 10/80 - 12/99 22 -40 kW	**36-154692**		HA: mit Blattfederung
B4	**650, 800, 900** 10/80 - 07/04 22 -33 kW	**22-040879**	*19-019390*	
B4	**1000, 1000 i.e. KAT, 1100, 1300 D, 750, 750 KAT, 900, 950** 09/82 - 12/96 25 -40 kW	**22-040879**	**19-019833**	
FIAT PANDA Van (141_)				
B1	**1.1, 1000, 1000 i.e** 01/86 - 02/04 32 -40 kW	**12-116744**		
B3	**1000, 1000 i.e, 750** 01/86 - 12/99 25 -33 kW	**36-154692**		HA: mit Blattfederung
B4	**1.1, 1000, 1000 i.e, 750** 01/86 - 02/04 25 -40 kW	**22-040879**	**19-019833**	
FIAT PANDA (169)				
B4	**1.1, 1.2, 1.3 JTD, 1.4** 09/03 - 40 -74 kW	**22-168368** **22-168375**	**19-142265**	
FIAT PUNTO (176)				
B1	**1.4 GT Turbo, 1.7 D, 1.7 TD, 55 1.1, 60 1.2, 60 TD 1.7, 75 1.2, 85 16V 1.2, 90 1.6** 01/94 - 09/99 40 -98 kW	**12-116843**		
B4	**55 1.1, 60 1.2, 75 1.2, 85 16V 1.2, 90 1.6** 09/93 - 09/99 40 -65 kW	**22-045485**	**19-029238**	
B4	**1.4 GT Turbo, 1.7 D, 1.7 TD, 60 TD 1.7** 01/94 - 09/99 42 -98 kW	**22-045492**	**19-029245**	

				
FIAT				
FIAT PUNTO (176)				
B6	**1.4 GT Turbo, 1.7 D, 1.7 TD, 55 1.1, 60 1.2, 60 TD 1.7, 75 1.2, 85 16V 1.2** 10/93 - 09/99 40 -98 kW	**22-042552**	**24-024662**	
B8	**1.4 GT Turbo, 1.7 D, 1.7 TD, 55 1.1, 60 1.2, 60 TD 1.7, 75 1.2, 85 16V 1.2** 10/93 - 09/99 40 -98 kW	**22-042569**	**24-024679**	
FIAT PUNTO Cabriolet (176C)				
B1	**60 1.2, 85 16V 1.2, 90 1.6** 04/94 - 06/00 43 -65 kW	**12-116843**		
B4	**60 1.2, 85 16V 1.2, 90 1.6** 04/94 - 06/00 43 -65 kW	**22-045485**	**19-029245**	
B6	**60 1.2, 85 16V 1.2, 90 1.6** 04/94 - 06/00 43 -65 kW	**22-042552**	**24-024662**	
B8	**60 1.2, 85 16V 1.2, 90 1.6** 04/94 - 06/00 43 -65 kW	**22-042569**	**24-024679**	
FIAT PUNTO (188)				
B4	**1.2 16V 80, 1.2 60** 09/99 - 44 -59 kW	**22-105349**	**19-105369**	
B4	**1.3 JTD 16V, 1.4, 1.8 130 HGT, 1.9 DS 60, 1.9 JTD, 1.9 JTD 80** 09/99 - 44 -96 kW	**22-105356**	**19-105369**	
B6	**1.2 16V 80, 1.2 60, 1.3 JTD 16V, 1.4, 1.8 130 HGT, 1.9 DS 60, 1.9 JTD, 1.9 JTD 80** 09/99 - 44 -96 kW	**22-046505**	**24-060646**	
B8	**1.2 16V 80, 1.2 60, 1.3 JTD 16V, 1.4, 1.8 130 HGT, 1.9 DS 60, 1.9 JTD, 1.9 JTD 80** 09/99 - 44 -96 kW	**35-046547**	**24-060646**	
FIAT PUNTO Van (188AX)				
B4	**1.2 60, 1.3 JTD, 1.9 D 60, 1.9 JTD** 02/00 - 44 -63 kW	**22-105356**	**19-105369**	
FIAT PUNTO EVO				
B4	**1.2, 1.3 D Multijet, 1.4, 1.4 16V, 1.6 D Multijet** 10/09 - 48 -99 kW	**22-158475** **22-158482**	**19-158495**	Standardfahrwerk; Sportfahrwerk
B6	**1.2, 1.3 D Multijet, 1.4, 1.4 16V, 1.6 D Multijet** 10/09 - 48 -99 kW	**35-140207** **35-140214**	**24-140225**	
B8	**1.2, 1.3 D Multijet, 1.4, 1.4 16V, 1.6 D Multijet** 10/09 - 48 -99 kW	**35-140238** **35-140245**	**24-140256**	
B14	**1.2, 1.3 D Multijet, 1.4, 1.4 16V, 1.6 D Multijet** 10/09 - 48 -99 kW	**47-164499**		siehe Gutachten VA: Tieferlegung lt. GA: 35-45 mm; Achslast bis: 1000 kg HA: Tieferlegung lt. GA: 20-45 mm; Achslast bis: 850 kg

				

FIAT

FIAT REGATA (138)

B3	**100 Super 1.6, 60 Diesel 1.7, 65 Diesel 1.9, 70 1.3, 75 1.5, 75 i.e. 1.5, 80 Turbo Diesel 1.9, 85 1.5, 85 1.6, 85 Super 1.5, 90 i.e. 1.6** 09/83 - 06/90 43 -74 kW	**36-160754**		HA: mit Blattfederung
B4	**100 Super 1.6, 60 Diesel 1.7, 65 Diesel 1.9, 70 1.3, 75 1.5, 75 i.e. 1.5, 80 Turbo Diesel 1.9, 85 1.5, 85 1.6, 85 Super 1.5, 90 i.e. 1.6** 09/83 - 06/90 43 -74 kW	**22-040930** **11-101338** SP	**22-040763**	

FIAT REGATA Weekend

B4	**100 1.6, 100 i.e. 1.6, 60 Diesel 1.7, 65 Diesel 1.9, 70 1.3, 75 1.5, 75 1.5 i.e. KAT, 80 Turbo Diesel 1.9, 85 1.5, 90 i.e. 1.6** 01/84 - 07/89 44 -74 kW	**22-040930** **11-101338** SP		

FIAT RITMO Bertone Cabriolet

B4	**100 1.6** 10/85 - 12/87 74 -77 kW	**22-040930** **11-101338** SP	**22-040763**	

FIAT RITMO I (138A)

B3	**105 Sport 1.6, 55 Diesel 1.7, 60 1.0, 65 1.3, 70 1.3, 75 1.3, 75 1.5, 75 i.e. 1.5, 85 1.5, 90 i.e. 1.6** 01/81 - 12/87 40 -77 kW	**36-160761**		HA: mit Blattfederung
B4	**105 Sport 1.6, 55 Diesel 1.7, 60 1.0, 65 1.3, 70 1.3, 75 1.3, 75 1.5, 75 i.e. 1.5, 85 1.5, 90 i.e. 1.6** 01/81 - 12/87 40 -77 kW	**22-040756**	**22-040763**	

FIAT RITMO II (138A)

B3	**1.6, 100 1.6, 105 1.6, 60 1.1, 60 Diesel 1.7, 70 1.3, 75 1.5, 75 1.5 KAT, 80 Turbo Diesel 1.9, 85 1.5, 90 1.6 i.e.** 01/83 - 12/88 40 -92 kW	**36-160761**		HA: mit Blattfederung
B4	**1.6, 100 1.6, 105 1.6, 60 1.1, 60 Diesel 1.7, 70 1.3, 75 1.5, 75 1.5 KAT, 80 Turbo Diesel 1.9, 85 1.5, 90 1.6 i.e.** 01/83 - 12/88 40 -92 kW	**22-040930** **11-101338** SP	**22-040763**	

FIAT SCUDO Combinato (220P)

B1	**1.6, 1.9 D, 1.9 TD, 1.9 TD Eco, 2.0 16V, 2.0 JTD** 02/96 - 51 -100 kW	**12-117505** **12-117499**		VA: mit Kugellager
B4	**1.6, 1.9 D, 1.9 TD, 1.9 TD Eco** 02/96 - 08/97 51 -68 kW	**22-046734**	**19-068022** OE	-> CH.Nr.: 7608
B4	**1.6, 1.9 D, 1.9 TD, 1.9 TD Eco** 09/97 - 10/03 51 -68 kW	**22-046734**	**19-135106** OE	CH.Nr.: 7609-> 9793
B4	**1.9 D, 2.0 16V, 2.0 JTD** 04/98 - 10/03 51 -100 kW	**22-046734**	**19-135106** OE	-> CH.Nr.: 9793

FIAT SCUDO Kasten (220L)

B1	**1.6, 1.9 D, 1.9 TD, 2.0, 2.0 JTD** 02/96 - 51 -100 kW	**12-117505** **12-117499**		VA: mit Kugellager

				
FIAT				
FIAT SCUDO Kasten (220L)				
B4	**1.6, 1.9 D, 1.9 TD** 02/96 - 08/97 51 -66 kW	**22-046734**	**19-068022**	-> CH.Nr.: 7608
B4	**1.6, 1.9 D, 1.9 TD** 09/97 - 10/03 51 -66 kW	**22-046734**	**19-135106**	CH.Nr.: 7609-> 9793
B4	**1.9 D, 1.9 TD, 2.0, 2.0 JTD** 02/98 - 10/03 51 -100 kW	**22-046734**	**19-135106**	-> CH.Nr.: 9793
FIAT SCUDO				
B4	**1.6 D Multijet, 2.0 D Multijet** 01/07 - 66 -100 kW		**19-171203**	
FIAT SCUDO Kasten				
B4	**1.6 D Multijet, 2.0 D Multijet** 01/07 - 66 -100 kW		**19-171203**	
FIAT SCUDO Pritsche/Fahrgestell				
B4	**1.6 D Multijet, 2.0 D Multijet** 01/07 - 66 -100 kW		**19-171203**	
FIAT SEICENTO (187)				
B1	**0.9, 1.1** 01/98 - 29 -40 kW	**12-116836**		VA: mit Kugellager
B3	**0.9, 1.1** 01/98 - 29 -40 kW	**36-164134**	**36-164127**	Standardfahrwerk
B4	**0.9, 1.1** 01/98 - 29 -40 kW	**22-044839**	**19-103044**	
B6	**0.9, 1.1** 01/98 - 29 -40 kW	**35-043867**	**24-027045**	
FIAT SEICENTO Van (187)				
B1	**0.9, 1.1** 01/98 - 29 -40 kW	**12-116836**		VA: mit Kugellager
B4	**0.9, 1.1** 01/98 - 29 -40 kW	**22-044839**	**19-103044**	
B6	**0.9, 1.1** 01/98 - 29 -40 kW	**35-043867**	**24-027045**	
FIAT SIENA (178_)				
B4	**1.0, 1.2, 1.4, 1.4 KAT, 1.6 16V** 04/96 - 44 -78 kW	**22-119315**	**19-119328**	HA: Baumuster: Heavy Duty
FIAT STILO (192)				
B4	**1.2 16V, 1.4 16V, 1.6, 1.6 16V, 1.8 16V, 1.9 D Multijet, 1.9 JTD** 10/01 - 59 -100 kW	**22-113108**	**19-113098**	VA: Abstand der Befestigungsbohrungen vorn 58 mm
B6	**1.2 16V, 1.4 16V, 1.6, 1.6 16V, 1.8 16V, 1.9 D Multijet, 1.9 JTD** 10/01 - 59 -100 kW	**22-158901**	**24-067911**	VA: Abstand der Befestigungsbohrungen vorn 58 mm
B6	**1.9 D Multijet, 1.9 JTD, 2.4 20V** 10/01 - 103 -125 kW	**35-156338**	**24-067911**	VA: Abstand der Befestigungsbohrungen vorn 75 mm

				
FIAT				
FIAT STILO (192)				
B8	**1.2 16V, 1.4 16V, 1.6, 1.6 16V, 1.8 16V, 1.9 D Multijet, 1.9 JTD** 10/01 - 59 -100 kW	**22-158918**	**24-067928**	VA: Abstand der Befestigungsbohrungen vorn 58 mm
B8	**1.9 D Multijet, 1.9 JTD, 2.4 20V** 10/01 - 103 -125 kW	**35-156345**	**24-067928**	VA: Abstand der Befestigungsbohrungen vorn 75 mm
FIAT STILO Multi Wagon (192)				
B4	**1.4 16V, 1.6 16V, 1.8 16V, 1.9 D, 1.9 D Multijet, 1.9 JTD** 01/04 - 59 -110 kW	**22-113108**	**19-140605**	VA: Abstand der Befestigungsbohrungen vorn 58 mm
B6	**1.4 16V, 1.6 16V, 1.8 16V, 1.9 D, 1.9 D Multijet, 1.9 JTD** 01/04 - 59 -110 kW	**22-158901**	**24-102667**	VA: Abstand der Befestigungsbohrungen vorn 58 mm
B8	**1.4 16V, 1.6 16V, 1.8 16V, 1.9 D, 1.9 D Multijet, 1.9 JTD** 01/04 - 59 -110 kW	**22-158918**	**24-102674**	VA: Abstand der Befestigungsbohrungen vorn 58 mm
FIAT TEMPRA (159)				
B1	**1.4 i.e., 1.6, 1.6 i.e., 1.8 i.e., 1.9 D, 1.9 TD, 2.0 i.e.** 10/90 - 08/96 48 -83 kW	**12-117550** **12-117567**		VA: mit Kugellager
B4	**1.4 i.e., 1.6, 1.6 i.e.** 06/90 - 08/96 51 -66 kW	**22-051813** **11-101499** SP	**19-019826**	
B4	**1.8 i.e., 1.9 D, 1.9 TD, 2.0 i.e.** 10/90 - 08/96 48 -83 kW	**22-041005** **11-101499** SP	**19-019826**	
B6	**1.4 i.e., 1.6, 1.6 i.e., 1.8 i.e., 1.9 D, 1.9 TD, 2.0 i.e.** 10/90 - 08/96 48 -83 kW	**22-040039**	**24-015714**	HA: straffere Einstellung
B8	**1.4 i.e., 1.6, 1.6 i.e., 1.8 i.e., 1.9 D, 1.9 TD, 2.0 i.e.** 10/90 - 08/96 48 -83 kW	**35-040392**	**24-018005**	
FIAT TEMPRA S.W. (159)				
B1	**1.4 i.e., 1.6, 1.6 i.e., 1.9 TD** 07/91 - 08/96 51 -66 kW	**12-117550** **12-117567**		VA: mit Kugellager
B4	**1.4 i.e., 1.6, 1.6 i.e.** 10/90 - 08/96 51 -66 kW	**22-051813** **11-101499** SP	**19-029269**	
B4	**1.8 i.e., 1.9 D, 1.9 TD, 2.0 i.e.** 01/91 - 08/96 48 -83 kW	**22-041005** **11-101499** SP	**19-029269**	
B6	**1.4 i.e., 1.6, 1.6 i.e., 1.8 i.e., 1.9 D, 1.9 TD, 2.0 i.e.** 01/91 - 08/96 48 -83 kW	**22-040039**	**24-015714**	HA: straffere Einstellung
B8	**1.4 i.e., 1.6, 1.6 i.e., 1.8 i.e., 1.9 D, 1.9 TD, 2.0 i.e.** 01/91 - 08/96 48 -83 kW	**35-040392**	**24-018005**	
FIAT TIPO (160)				
B3	**1.1, 1.4, 1.4 i.e., 1.6, 1.6 i.e., 1.6 SX DGT, 1.8 i.e., 1.8 i.e.16V Sport, 2.0 i.e., 2.0 i.e. 16V Sport** 07/87 - 04/95 41 -102 kW	**36-154715**	**36-154708**	
B4	**1.1, 1.4, 1.4 i.e., 1.6, 1.6 i.e., 1.6 SX DGT, 1.7 D, 1.9 D** 07/87 - 08/96 41 -66 kW	**22-051813** **11-101499** SP	**19-019826**	

				
FIAT				
FIAT TIPO (160)				
B4	**1.8 i.e, 1.8 i.e., 1.8 i.e.16V Sport, 1.9 TD, 2.0, 2.0 i.e.** 03/90 - 04/95 59 -100 kW	**22-041005** **11-101499** SP	**19-019826** OIO	
B6	**1.1, 1.4, 1.4 i.e., 1.6, 1.6 i.e., 1.6 SX DGT, 1.7 D, 1.8 i.e, 1.8 i.e., 1.8 i.e.16V Sport, 1.9 D, 1.9 TD, 2.0, 2.0 16V, 2.0 i.e., 2.0 i.e. 16V Sport** 07/87 - 04/95 41 -107 kW	**22-040039**	**24-015714** OIO	HA: straffere Einstellung
B8	**1.1, 1.4, 1.4 i.e., 1.6, 1.6 i.e., 1.6 SX DGT, 1.7 D, 1.8 i.e, 1.8 i.e., 1.8 i.e.16V Sport, 1.9 D, 1.9 TD, 2.0, 2.0 16V, 2.0 i.e., 2.0 i.e. 16V Sport** 07/87 - 04/95 41 -107 kW	**35-040392**	**24-018005** OIO	
FIAT ULYSSE (220)				
B1	**1.8, 1.9 TD, 2.0, 2.0 16V, 2.0 JTD, 2.0 Turbo, 2.1 TD** 03/96 - 08/02 66 -108 kW	**12-117505** **12-117499**		VA: mit Kugellager
B4	**1.8, 1.9 TD, 2.0, 2.0 16V, 2.0 JTD, 2.0 Turbo, 2.1 TD** 03/96 - CH-Nr. 66 -108 kW	**22-046734**	**19-061054** OIO	-> CH.Nr.: 7608
B4	**1.8, 1.9 TD, 2.0, 2.0 16V, 2.0 JTD, 2.0 Turbo, 2.1 TD** CH-Nr. - 08/02 66 -108 kW	**22-046734**	**19-110547** OIO	CH.Nr.: 7609 ->
FIAT ULYSSE (179AX)				
B1	**2.0, 2.0 JTD, 2.2 JTD, 3.0 V6** 08/02 - 79 -150 kW	**12-117505** **12-117499**		VA: mit Kugellager
B4	**2.0, 2.0 JTD, 2.2 JTD, 3.0 V6** 08/02 - 79 -150 kW	**22-128225** **22-139122**	**19-128238** OIO	
FIAT UNO (146A/E)				
B3	**0.9, 1.0, 1.3 Super Diesel, 1.3 Turbo i.e., 1.4 Turbo i.e., 1.6, 1.7 D, 45 0.9, 45 1.0, 50 1.1, 50 i.e. 1.1, 55 1.0, 55 1.1, 60 1.1, 60 Diesel 1.7, 70 1.3, 70 i.e. 1.4, 70 S 1.4, 70 TD 1.4, 75 i.e. 1.5** 01/83 - 12/93 30 -87 kW	**36-130498**	**36-133321**	Standardfahrwerk
B4	**0.9, 1.0, 1.0 iE, 1.3 Super Diesel, 1.3 Turbo i.e., 1.4, 1.4 DX, 1.4 Turbo i.e., 1.6, 1.6 R, 1.7 D, 1.9 D, 45 0.9, 45 1.0, 45 i.e. 1.0, 50 1.1, 50 i.e. 1.1, 55 1.0, 55 1.1, 60 1.1, 60 Diesel 1.7, 70 1.3, 70 i.e. 1.4, 70 S 1.4, 70 TD 1.4, 75 i.e. 1.5** 01/83 - 12/93 30 -87 kW	**22-041173** **11-101338** SP	**19-019734** OI	
B6	**0.9, 1.0, 1.0 iE, 1.3 Super Diesel, 1.3 Turbo i.e., 1.4, 1.4 DX, 1.4 Turbo i.e., 1.5 GX, 1.6, 1.6 R, 1.7 D, 1.9 D, 45 0.9, 45 1.0, 45 i.e. 1.0, 50 1.1, 50 i.e. 1.1, 55 1.0, 55 1.1, 60 1.1, 60 Diesel 1.7, 70 1.3, 70 i.e. 1.4, 70 S 1.4, 70 TD 1.4, 75 i.e. 1.5** 01/83 - 12/93 30 -87 kW		*24-012201* OI	

FIAT			
FIAT 124			
B6 **1200, 1400 Special, 1500 Special, 1500 Special T, 1600 Special T** 07/66 - 07/75 44 -70 kW		*24-005586*	
FIAT 125			
B6 **1.6, 1.6 Special** 07/67 - 03/74 66 -74 kW	*24-005494*	*24-005593*	
MS **1.6, 1.6 Special** 07/67 - 03/74 66 -74 kW	**24-577700**	*24-577403*	
FIAT 126			
B6 **600, 650, 700** 09/72 - 06/96 17 -22 kW	**24-007405**	**24-007504**	
MS **600, 650, 700** 09/72 - 06/96 17 -22 kW	*33-577418*		
FIAT 127			
B3 **0.9, 1.0, 1.0 Sport, 1.3 Diesel, 1.3 Sport** 06/71 - 12/86 29 -55 kW	**36-160730**		HA: mit Blattfederung
B4 **0.9, 1.0, 1.0 Sport, 1.3 Diesel, 1.3 Sport** 06/71 - 12/86 29 -55 kW	*22-040817*	**22-040824**	
B6 **0.9, 1.0, 1.0 Sport, 1.3 Diesel, 1.3 Sport** 06/71 - 12/86 29 -55 kW		*34-000588*	HA: Schnellreparaturservice .; Altteilrückgabe erforderlich .
FIAT 127 Panorama			
B3 **1.0, 1.3 Diesel** 01/77 - 12/86 33 -37 kW	**36-160730**		HA: mit Blattfederung
B4 **1.0, 1.3 Diesel** 01/77 - 12/86 33 -37 kW	*22-040817*		
B6 **1.0, 1.3 Diesel** 01/77 - 12/86 33 -37 kW		*34-000588*	HA: Schnellreparaturservice .; Altteilrückgabe erforderlich .
FIAT 128			
B4 **1.1, 1.3 Sport** 08/74 - 12/84 33 -44 kW	*22-040800*	*19-040790*	
B6 **1.1, 1.3 Sport** 08/74 - 12/84 33 -44 kW	*34-000533*	*34-000540*	VA: Schnellreparaturservice .; Altteilrückgabe erforderlich . HA: Schnellreparaturservice .; Altteilrückgabe erforderlich .
B6 **1.3 Rally** 09/71 - 02/76 49 kW	*34-000557*	*34-000564*	VA: Schnellreparaturservice .; Altteilrückgabe erforderlich . HA: Schnellreparaturservice .; Altteilrückgabe erforderlich .
FIAT 128 Familiare			
B4 **1.1, 1.3** 12/74 - 10/82 33 -44 kW	*22-040800*	*19-040790*	
FIAT 128 Coupe			
B4 **1.1, 1.3, 1.3 Berlinetta** 03/72 - 02/81 47 -55 kW	*22-040800*	*19-040790*	
B6 **1.1, 1.3, 1.3 Berlinetta** 03/72 - 02/81 47 -55 kW	*34-000533*	*34-000540*	VA: Schnellreparaturservice .; Altteilrückgabe erforderlich . HA: Schnellreparaturservice .; Altteilrückgabe erforderlich .

FIAT			
FIAT 132			
B3 **1.6, 1.7 GLS, 1.7 Special, 2.0, 2.0 D, 2.0 GLS, 2.0 i.e., 2.5 D** 01/76 - 12/82 44 -90 kW	**36-160709**	**36-160709**	
B4 **1.6, 1.7 GLS, 1.7 Special, 2.0, 2.0 D, 2.0 GLS, 2.0 i.e., 2.5 D** 01/76 - 12/82 44 -90 kW		*19-019291*	
B6 **1.6, 1.7 GLS, 1.7 Special, 2.0, 2.0 D, 2.0 GLS, 2.0 i.e., 2.5 D** 01/76 - 12/82 44 -90 kW	*24-007412*	*24-007511*	
FIAT 147			
B4 **1.0, 1.3, 1.3 D, 1.3 Rallye, 1.4** 10/76 - 12/95 33 -53 kW		**22-040824**	
FIAT 147 Panorama			
B4 **1.0, 1.3, 1.3 D** 04/80 - 12/95 33 -45 kW		**22-040824**	
FIAT 500			
B6 **0.5, 0.6** 01/57 - 01/76 11 -13 kW	**24-007405**	**24-007504**	
FIAT 500			
B14 **1.2, 1.3 D Multijet, 1.4, 1.4 Abarth** 10/07 - 51 -99 kW	**47-155770**		siehe Gutachten VA: Tieferlegung lt. GA: 20-40 mm; Achslast bis: 830 kg HA: Tieferlegung lt. GA: 20-40 mm; Achslast bis: 640 kg
FIAT 500 C			
B14 **1.2, 1.3 D Multijet, 1.4** 09/09 - 51 -74 kW	**47-155770**		siehe Gutachten VA: Tieferlegung lt. GA: 20-40 mm; Achslast bis: 830 kg HA: Tieferlegung lt. GA: 20-40 mm; Achslast bis: 640 kg
FIAT DUCATO Panorama (280)			
B4 **1.8, 1.9 D, 1.9 TD, 2.0, 2.4 D, 2.5 D, 2.5 TD** 07/82 - 08/90 51 -68 kW		**19-065625**	
FIAT DUCATO Kasten (280)			
B4 **1.8, 1.9 D, 1.9 TD, 2.0, 2.4 D, 2.5 D** 01/82 - 08/90 49 -62 kW		**19-065625**	Ausstattung: ex. 18, 18Q
B4 **1.8, 1.9 D, 1.9 TD, 2.0, 2.4 D, 2.5 D** 01/82 - 08/90 49 -62 kW		**19-065618**	Ausstattung: 18, 18Q
FIAT DUCATO Pritsche/Fahrgestell (280)			
B4 **2.5 TD** 01/86 - 08/90 68 kW		**19-065601**	
FIAT DUCATO Panorama (290)			
B4 **1.9 D, 1.9 TD, 2.0, 2.0 4x4, 2.5 TD 4x4** 06/90 - 05/94 52 -70 kW	i.V.	**19-065625**	
B4 **2.5 D, 2.5 D 4x4, 2.5 TD, 2.5 TD 4x4** 07/90 - 03/94 55 -70 kW	i.V.	**19-065618**	

FIAT

FIAT DUCATO Kasten (290)

B1	**1.9 D, 1.9 TD, 2.5 D 4x4, 2.5 TD, 2.5 TD 4x4** 03/89 - 03/94 52 -70 kW	**12-117536** **12-117529**		
B4	**2.0 4x4, 2.5 D 4x4, 2.5 TD, 2.5 TD 4x4** 06/90 - 05/94 55 -70 kW	**i.V.**	**19-065618**	VA: Baumuster: ex. Typ 18, 18Q Maxi
B4	**1.9 D, 1.9 TD** 03/89 - 03/94 52 -60 kW	**i.V.**	**19-065625**	VA: Baumuster: ex. Typ 18, 18QMaxi

FIAT DUCATO Pritsche/Fahrgestell (290)

B4	**1.9 TD, 2.0, 2.5 D, 2.5 TD** 03/89 - 03/94 55 -70 kW	**i.V.**	**19-065632**	für Campingfahrzeuge; Standardfahrwerk
B4	**1.9 TD, 2.0, 2.5 D, 2.5 TD** 03/89 - 03/94 55 -70 kW	**i.V.**	**19-065601**	Standardfahrwerk

FIAT DUCATO Bus (230)

B1	**1.9 D, 1.9 D Combinato, 1.9 TD, 1.9 TD Combinato, 1.9 TD Panorama/Combinato, 2.0 JTD, 2.0 Panorama/Combinato, 2.5 D Combinato, 2.5 TDI 4x4, 2.5 TDI Combinato, 2.5 TDI Panorama/Combinato, 2.8 D, 2.8 JTD, 2.8 JTD 4x4, 2.8 TDI, 2.8 TDI 4x4** 10/97 - 04/02 50 -94 kW	**12-117536** **12-117529**		
B2	**1.9 D, 1.9 D Combinato, 1.9 TD, 1.9 TD Combinato, 1.9 TD Panorama/Combinato, 2.0, 2.0 JTD, 2.0 Panorama/Combinato, 2.5 D Combinato, 2.5 TD, 2.5 TDI 4x4, 2.5 TDI Combinato, 2.5 TDI Panorama/Combinato, 2.8 D, 2.8 JTD, 2.8 TDI, 2.8 TDI 4x4** 10/97 - 04/02 50 -94 kW		**15-122582**	Baumuster: 10Q, 14Q
B4	**1.9 D, 1.9 D Combinato, 1.9 TD, 1.9 TD Panorama/Combinato, 2.0, 2.0 JTD, 2.0 Panorama/Combinato, 2.5 TD, 2.5 TDI 4x4, 2.5 TDI Panorama/Combinato, 2.8 D, 2.8 JTD, 2.8 TDI, 2.8 TDI 4x4** 10/97 - 04/02 50 -94 kW	**22-136244**	**19-065656**	Standardfahrwerk; bis Nutzlast 1400 kg
B4	**1.9 TD Combinato, 2.5 D Combinato, 2.5 TDI Combinato** 08/94 - 04/02 59 -80 kW	**22-136244**	**19-065663**	HA: Baumuster: 14Q

FIAT DUCATO Kasten (230L)

B1	**1.9 D, 1.9 TD, 1.9 TD CAT, 2.0, 2.0 JTD, 2.5 D, 2.5 TDI, 2.5 TDI 4x4, 2.5 TDI Maxi, 2.8 D, 2.8 D 4x4, 2.8 JTD, 2.8 JTD 4x4, 2.8 TDI, 2.8 TDI 4x4** 10/97 - 04/02 50 -94 kW	**12-117536** **12-117529**		
B2	**1.9 D, 1.9 TD, 1.9 TD CAT, 2.0, 2.5 D, 2.5 TDI, 2.5 TDI 4x4, 2.8 D, 2.8 D 4x4, 2.8 TDI, 2.8 TDI 4x4** 10/97 - 04/02 50 -90 kW		**15-122582**	Baumuster: 10Q, 14Q
B4	**1.9 D, 1.9 TD, 1.9 TD CAT, 2.0, 2.5 D, 2.5 TDI, 2.5 TDI 4x4, 2.5 TDI Maxi, 2.8 D, 2.8 TDI, 2.8 TDI 4x4** 10/97 - 04/02 50 -90 kW	**22-136244**	**19-065656**	Standardfahrwerk; bis Nutzlast 1400 kg

				

FIAT

FIAT DUCATO Kasten (230L)

B4	**1.9 D, 1.9 TD, 1.9 TD CAT, 2.0, 2.5 D, 2.5 TDI, 2.5 TDI 4x4, 2.5 TDI Maxi, 2.8 D, 2.8 TDI, 2.8 TDI 4x4** 10/97 - 04/02 50 -90 kW	**22-136244**	**i.V.**	Standardfahrwerk; bis Nutzlast 1800 kg
B4	**1.9 D, 1.9 TD, 1.9 TD CAT, 2.0, 2.5 D, 2.5 TDI, 2.5 TDI 4x4, 2.5 TDI Maxi, 2.8 D, 2.8 TDI, 2.8 TDI 4x4** 10/97 - 04/02 50 -90 kW	**22-136244**	**i.V.**	für Campingfahrzeuge; bis Nutzlast 1800 kg

FIAT DUCATO Pritsche/Fahrgestell (230)

B1	**1.9 D, 1.9 TD, 1.9 TD CAT, 2.0, 2.5 D, 2.5 D 4x4, 2.5 TDI, 2.5 TDI 4x4, 2.8 D, 2.8 JTD, 2.8 TDI** 02/98 - 04/02 50 -94 kW	**12-117536** **12-117529**		
B2	**1.9 D, 1.9 TD, 1.9 TD CAT, 2.0, 2.5 D, 2.5 D 4x4, 2.5 TDI, 2.5 TDI 4x4, 2.8 D, 2.8 TDI** 02/98 - 04/02 50 -90 kW		**15-122582**	bis Nutzlast 1400 kg
B4	**1.9 D, 1.9 TD, 1.9 TD CAT, 2.0, 2.5 D, 2.5 TDI, 2.8 D, 2.8 TDI** 02/98 - 04/02 50 -90 kW	**22-136244**	**19-065656**	Standardfahrwerk; bis Nutzlast 1400 kg
B4	**1.9 D, 1.9 TD, 1.9 TD CAT, 2.0, 2.5 D, 2.5 D 4x4, 2.5 TDI, 2.5 TDI 4x4, 2.8 D, 2.8 TDI** 02/98 - 04/02 50 -90 kW	**22-136244**	**i.V.**	Standardfahrwerk; bis Nutzlast 1800 kg
B4	**1.9 D, 1.9 TD, 1.9 TD CAT, 2.0, 2.5 D, 2.5 D 4x4, 2.5 TDI, 2.5 TDI 4x4, 2.8 D, 2.8 TDI** 02/98 - 04/02 50 -90 kW	**22-136244**	**i.V.**	für Campingfahrzeuge; bis Nutzlast 1800 kg
B4	**2.5 D 4x4, 2.5 TDI 4x4** 03/94 - 04/02 62 -85 kW		**19-065656**	

FIAT DUCATO Bus (244, Z_)

B4	**2.0, 2.0 JTD, 2.3 JTD, 2.8 JTD, 2.8 JTD 4x4, 2.8 TD, 2.8 TD 4x4** 04/02 - 62 -107 kW	**22-136244**	**19-065656**	Standardfahrwerk; bis Nutzlast 1400 kg

FIAT DUCATO Kasten (244)

B4	**2.0, 2.0 JTD, 2.3 JTD, 2.8 JTD, 2.8 JTD 4x4, 2.8 TD, 2.8 TD 4x4** 04/02 - 62 -94 kW	**22-136244**	**19-065656**	bis Nutzlast 1400 kg

FIAT DUCATO Pritsche/Fahrgestell (244)

B4	**2.0 JTD, 2.3 JTD, 2.8 JTD, 2.8 JTD 4x4, 2.8 JTD Power** 04/02 - 62 -107 kW	**22-136244**	**19-065656**	bis Nutzlast 1400 kg

FORD

FORD CAPRI (ECJ)

B3	**1300, 1600, 1600 GT** 01/69 - 02/74 35 -65 kW	**36-164110**		HA: mit Blattfederung
B6	**1300, 1500, 1700, 2000, 2300, 2600, 3000** 01/72 - 02/74 35 -103 kW	**34-001103**		
B6	**2600 RS** 08/70 - 01/72 110 kW		**24-007702**	

				
FORD				
FORD CAPRI II (GECP)				
B6	**1.3, 1.6, 2.0, 2.3, 3.0** 02/74 - 12/77 40 -101 kW	**34-001103**		
FORD CAPRI III (GECP)				
B6	**1.3, 1.6, 2.0, 2.3 Super, 3.0** 01/78 - 12/85 40 -101 kW	**34-001103**	*24-007641*	
FORD ESCORT I (AFH, ATH)				
B6	**1.6, 1100, 1300, 1300 GT, Mexico, RS 1600, Twin Cam** 03/68 - 08/73 29 -90 kW	*34-000014*	**24-007733**	
B6	**1.6, 1100, 1300, 950, Mexico** 09/73 - 10/75 25 -63 kW	*34-000014*	**24-008723**	
FORD ESCORT I Kombi (ADH)				
B3	**1100, 1300** 06/68 - 02/76 29 -42 kW	**36-181438**		
FORD ESCORT II (ATH)				
B3	**1.1, 1.3** 12/74 - 08/80 32 -51 kW	**36-181438**	**36-129829**	
B6	**1.1, 1.3, 1.8** 12/74 - 08/80 32 -115 kW	**34-001011**	**24-008723**	
B6	**1.6 RS, 2.0 RS, 2.0 RS Heckantrieb, RS 1800** 03/73 - 08/80 62 -92 kW		**24-008723**	
B6	**2.0 RS** 03/73 - 08/73 73 kW	*34-000014*	**24-007733**	
MS	**1.6 RS, 2.0 RS, 2.0 RS Heckantrieb, RS 1800** 03/73 - 08/80 62 -92 kW		**24-008716**	Baumuster: Rallye
MS	**1.6 RS, 2.0 RS, 2.0 RS Heckantrieb, RS 1800** 03/73 - 08/80 62 -92 kW		**24-007672**	Baumuster: Gruppe 4
MS	**1.6 RS, 2.0 RS, 2.0 RS Heckantrieb, RS 1800** 03/73 - 08/80 62 -92 kW		**24-021906**	Baumuster: Gruppe 4; Kenngröße: 220N /110N
FORD ESCORT II Kombi				
B3	**1.1, 1.3** 04/75 - 07/81 32 -42 kW	**36-159277**	**36-159321**	
FORD ESCORT III (GAA)				
B2	**1.1, 1.3, 1.6, 1.6 i** 05/83 - 07/86 37 -66 kW	**17-053273** **11-101338** SP		
B2	**1.6 D** 02/84 - 12/85 40 kW	**17-053273** **11-101338** SP		
B3	**1.1, 1.3, 1.6, 1.6 i** 01/83 - 07/86 37 -66 kW	**36-133338**	**36-129829**	Schaltgetriebe; Standardfahrwerk
B3	**1.1, 1.3, 1.6, 1.6 i** 01/83 - 07/86 37 -66 kW	**36-133345**	**36-129829**	Automatik; Standardfahrwerk
B3	**1.1, 1.3, 1.6, 1.6 D, 1.6 i** 01/83 - 07/86 37 -66 kW	**36-133352**	**36-159338**	Verstärkte Ausführung .

				
FORD				
FORD ESCORT III (GAA)				
B3	**1.1, 1.3, 1.6** 09/80 - 01/83 40 -71 kW	36-159284	36-159345	
B3	**1.6 XR3i** 09/81 - 12/85 77 -81 kW	36-159314	36-159345	Standardfahrwerk
B3	**1.6 D** 01/83 - 12/85 40 kW	**36-133345**	**36-129829**	Standardfahrwerk
B4	**1.1, 1.3, 1.6, 1.6 D, 1.6 i** 05/83 - 07/86 37 -66 kW	**22-040893** **11-101338** SP	**22-040862**	
B4	**1.1, 1.3, 1.6** 09/80 - 04/83 40 -71 kW	*22-040855* **11-101338** SP	**22-040862**	
B4	**1.6 RS Turbo, 1.6 XR3i** 09/81 - 02/86 77 -97 kW	**22-040893**		
B6	**1.1, 1.3, 1.6, 1.6 XR3i** 09/80 - 04/83 40 -81 kW	*35-000396*		
FORD ESCORT III Kombi (AWA)				
B2	**1.1, 1.3, 1.6, 1.6 D** 05/83 - 12/85 37 -58 kW	**17-053273** **11-101338** SP		
B3	**1.1, 1.6 D** 08/83 - 12/85 37 -40 kW	**36-133345**		
B3	**1.1, 1.3, 1.6** 09/80 - 01/83 40 -58 kW	36-159277	36-159321	
B3	**1.3, 1.6** 01/83 - 12/85 51 -58 kW	**36-133345**	36-159321	
B4	**1.1, 1.3, 1.6, 1.6 D** 05/83 - 12/85 37 -58 kW	**22-040893** **11-101338** SP	**22-040862**	
B4	**1.1, 1.3, 1.6** 09/80 - 04/83 40 -58 kW	*22-040855* **11-101338** SP	**22-040862**	
B6	**1.1, 1.3, 1.6** 09/80 - 04/83 40 -58 kW	*35-000396*		
FORD ESCORT IV (GAF, AWF, ABFT)				
B2	**1.1, 1.3, 1.4, 1.6, 1.6 D, 1.6 i, 1.8 D** 10/85 - 10/90 37 -75 kW	**17-053273** **11-101338** SP		
B3	**1.1, 1.3, 1.6** 12/85 - 10/90 37 -65 kW	**36-129898**	**36-129829**	Standardfahrwerk
B3	**1.1, 1.3, 1.6, 1.6 D, 1.6 i, 1.8 D** 12/85 - 10/90 37 -75 kW	36-159222	**36-133376**	Verstärkte Ausführung .
B3	**1.6 i** 01/86 - 07/90 66 -75 kW	**36-133352**	**36-129829**	Standardfahrwerk
B3	**1.6 XR3i** 01/86 - 08/89 77 kW	36-159123	36-159147	Standardfahrwerk
B3	**1.6 D, 1.8 D** 01/86 - 07/90 40 -44 kW	**36-133369**	**36-129829**	Standardfahrwerk
B4	**1.1, 1.3, 1.4, 1.6, 1.6 D, 1.6 i, 1.8 D** 10/85 - 10/90 37 -75 kW	**22-040893** **11-101338** SP	**22-040862**	

				

FORD

FORD ESCORT IV (GAF, AWF, ABFT)

B4	**1.6 Turbo RS, 1.6 XR3i** 01/86 - 07/90 77 -97 kW	**22-040893** **11-101338** SP		

FORD ESCORT IV Kombi (AWF, AVF)

B2	**1.1, 1.3, 1.4, 1.6, 1.6 D, 1.6 i, 1.8 D** 10/85 - 10/90 37 -66 kW	**17-053273** **11-101338** SP		
B3	**1.1, 1.3, 1.6** 10/85 - 09/90 37 -58 kW	**36-129898**	**36-133376**	Standardfahrwerk
B3	**1.1, 1.3, 1.6, 1.6 D, 1.6 i, 1.8 D** 10/85 - 09/90 37 -66 kW	**36-129898**	**36-133376**	Verstärkte Ausführung .
B3	**1.6 D, 1.8 D** 01/86 - 07/90 40 -44 kW	**36-133369**	**36-133376**	Standardfahrwerk
B4	**1.1, 1.3, 1.4, 1.6, 1.6 D, 1.6 i, 1.8 D** 10/85 - 10/90 37 -66 kW	**22-040893** **11-101338** SP	**22-040862**	

FORD ESCORT IV Cabriolet (ALF)

B2	**1.4, 1.6 i** 01/86 - 07/90 54 -75 kW	**17-053273** **11-101338** SP		
B3	**1.4, 1.6 i** 01/86 - 07/90 54 -75 kW		**36-159147**	
B4	**1.4, 1.6 i** 01/86 - 07/90 54 -75 kW	**22-040893** **11-101338** SP	**22-040862**	

FORD ESCORT V (GAL)

B3	**1.3, 1.6** 07/90 - 12/92 44 -77 kW	**36-129898**	**36-129829**	Standardfahrwerk
B3	**1.8 D** 07/90 - 12/92 44 kW	**36-133369**	**36-129829**	Standardfahrwerk
B4	**1.3** 07/90 - 09/92 44 kW	**22-041135** **11-101338** SP	**19-019994** OIO	
B4	**1.4, 1.6, 1.8 D** 07/90 - 10/90 44 -77 kW	**22-041135** **11-101338** SP	**19-019994** OIO	
B4	**1.4, 1.6, 1.8 D** 11/90 - 12/92 44 -77 kW	**22-041159** **11-101338** SP	**19-019994** OIO	
B4	**1.8 16V XR3i, RS 2000** 05/91 - 12/92 77 -110 kW	**22-041159** **11-101338** SP		
B6	**1.3, 1.4, 1.6, 1.8 16V XR3i, 1.8 D, RS 2000** 07/90 - 12/92 44 -110 kW	**35-003984**	**24-015776** OIO	
B8	**1.3, 1.4, 1.6, 1.8 16V XR3i, 1.8 D, RS 2000** 07/90 - 12/92 44 -110 kW	**35-040286**	**24-017534** OIO	

FORD ESCORT V Kombi (GAL, AVL)

B3	**1.3, 1.6** 07/90 - 09/92 44 -77 kW	**36-129898**	**36-133376**	Standardfahrwerk
B3	**1.8 D, 1.8 TD** 07/90 - 12/92 44 -55 kW	**36-133369**	**36-133376**	Standardfahrwerk

				
FORD				
FORD ESCORT V Kombi (GAL, AVL)				
B4	**1.3** 09/91 - 09/92 44 kW	**22-041135** **11-101338** SP	**19-029313**	
B4	**1.4** 07/90 - 10/90 52 kW	**22-041135** **11-101338** SP	**19-029313**	Baumuster: ex. ls
B4	**1.4** 07/90 - 09/92 52 kW	**22-041159** **11-101338** SP	**19-029313**	
B4	**1.6, 1.8 D** 07/90 - 11/90 44 -77 kW	**22-041135** **11-101338** SP	**19-029313**	
B4	**1.6, 1.8 16V, 1.8 D, 1.8 TD** 11/90 - 12/92 44 -77 kW	**22-041159** **11-101338** SP	**19-029313**	
B6	**1.3, 1.4, 1.6, 1.8 16V, 1.8 D, 1.8 TD** 10/90 - 12/92 44 -77 kW	**35-003984**	**24-016377**	
FORD ESCORT V Cabriolet (ALL)				
B3	**1.4, 1.6** 07/90 - 12/92 52 -77 kW		**36-159147**	
B4	**1.4, 1.6** 07/90 - 12/92 52 -77 kW	**22-041159** **11-101338** SP	**19-019994**	
B6	**1.4, 1.6** 07/90 - 12/92 52 -77 kW	**35-003984**	**24-015776**	
B6	**1.8 16V XR3i** 02/92 - 12/92 77 -96 kW	**35-003984**	**24-015776**	
B8	**1.8 16V XR3i** 02/92 - 12/92 77 -96 kW	**35-040286**	**24-017534**	
FORD ESCORT VI (GAL)				
B3	**1.3** 09/92 - 01/95 44 kW	**36-133383**	**36-129904**	Standardfahrwerk
B3	**1.3, 1.6 i 16V, 1.8 D, 1.8 TD** 09/92 - 01/95 44 -66 kW	**36-133529**	**36-129911**	Verstärkte Ausführung .
B3	**1.6 i 16V** 09/92 - 01/95 65 -66 kW	**36-133390**	**36-129904**	Standardfahrwerk
B3	**1.8 D, 1.8 TD** 09/92 - 01/95 44 -66 kW	**36-133406**	**36-129904**	Standardfahrwerk
B4	**1.3** 09/92 - 01/95 44 kW	**22-041135** **11-101338** SP	**19-019994**	
B4	**1.4, 1.6 i 16V, 1.8 D, 1.8 i 16V** 09/92 - 01/95 44 -77 kW	**22-041159** **11-101338** SP	**19-019994**	
B4	**1.8 16V XR3i, RS 2000** 09/92 - 01/95 96 -110 kW	**22-041159** **11-101338** SP		
B4	**1.8 TD** 02/93 - 01/95 66 kW		**19-019994**	
B6	**1.3** 07/92 - 01/95 44 kW	**35-003984**	**24-015776**	
B6	**1.4, 1.6 i 16V, 1.8 16V XR3i, 1.8 D, 1.8 i 16V, 1.8 TD, RS 2000** 09/92 - 01/95 44 -110 kW	**35-003984**	**24-015776**	

				
FORD				
FORD ESCORT VI (GAL)				
B6	**1.8 XR3i 16V 4x4, RS 2000 4x4, RS Cosworth 4x4** 09/92 - 01/95 77 -162 kW	**22-041296**	**24-020602**	
B8	**1.3** 07/90 - 01/95 44 kW	**35-040286**	**24-017534**	
B8	**1.4, 1.6 i 16V, 1.8 16V XR3i, 1.8 D, 1.8 i 16V, 1.8 TD, RS 2000** 09/92 - 01/95 44 -110 kW	**35-040286**	**24-017534**	
MS	**RS Cosworth 4x4** 09/92 - 01/95 162 kW		**24-024884**	Baumuster: Rallye Gruppe A HA: Kenngröße: 350/130; höhenverstellbar
MS	**RS Cosworth 4x4** 09/92 - 01/95 162 kW		**24-021890**	Baumuster: Rally Gruppe A; straffere Einstellung HA: Kenngröße: 400/150; höhenverstellbar
FORD ESCORT VI Stufenheck (GAL)				
B3	**1.3** 08/93 - 01/95 44 kW	**36-133383**	**36-129904**	Standardfahrwerk
B3	**1.3** 08/93 - 01/95 44 kW	**36-133529**	**36-129911**	Verstärkte Ausführung .
B3	**1.6 i 16V** 08/93 - 01/95 65 -66 kW	**36-133390**	**36-129904**	Standardfahrwerk
B3	**1.6 i 16V** 08/93 - 01/95 65 -66 kW	**36-133529**	**36-129911**	Verstärkte Ausführung .
B3	**1.8 D, 1.8 TD** 08/93 - 01/95 44 -66 kW	**36-133406**	**36-129904**	Standardfahrwerk
B3	**1.8 D, 1.8 TD** 08/93 - 01/95 44 -66 kW	**36-133529**	**36-129911**	Verstärkte Ausführung .
B4	**1.3** 08/93 - 01/95 44 kW	**22-041135** **11-101338** SP	**19-019994**	
B4	**1.4, 1.6 i 16V, 1.8 D, 1.8 i 16V** 08/93 - 01/95 44 -77 kW	**22-041159** **11-101338** SP	**19-019994**	
B4	**1.8 TD** 08/93 - 01/95 66 kW		**19-019994**	
B6	**1.4, 1.6 i 16V, 1.8 i 16V** 08/93 - 01/95 52 -77 kW	**35-003984**	**24-015776**	
B8	**1.3** 07/90 - 01/95 44 kW	**35-040286**	**24-017534**	
B8	**1.4, 1.6 i 16V, 1.8 i 16V** 09/92 - 01/95 52 -77 kW	**35-040286**	**24-017534**	
FORD ESCORT VI Kombi (GAL)				
B3	**1.3** 09/92 - 01/95 44 kW	**36-133383**	**38-129889**	Standardfahrwerk
B3	**1.6 i 16V** 09/92 - 01/95 65 -66 kW	**36-133390**	**38-129889**	Standardfahrwerk
B3	**1.8 D, 1.8 TD** 09/92 - 01/95 44 -66 kW	**36-133406**	**38-129889**	Standardfahrwerk
B4	**1.3, 1.4, 1.6 i 16V, 1.8 D, 1.8 i 16V, 1.8 TD** 09/92 - 01/95 44 -96 kW	**22-041159** **11-101338** SP	**19-029313**	

				
FORD				
FORD ESCORT VI Kombi (GAL)				
B6	**1.3, 1.4, 1.6 i 16V, 1.8 D, 1.8 i 16V, 1.8 TD** 09/92 - 01/95 44 -96 kW	**35-003984**	**24-016377**	
FORD ESCORT VI Cabriolet (ALL)				
B3	**1.4, 1.4 i, 1.6 i 16V** 12/92 - 01/95 52 -65 kW		36-159215	
B4	**1.4, 1.4 i, 1.6 i 16V** 12/92 - 01/95 52 -65 kW	**22-041159** **11-101338** SP	**19-019994**	
B6	**1.4, 1.4 i, 1.6 16V XR3i, 1.6 i 16V, 1.8 16V XR3i** 12/92 - 01/95 52 -96 kW	**35-003984**	**24-015776**	
B8	**1.4, 1.4 i, 1.6 16V XR3i, 1.6 i 16V, 1.8 16V XR3i** 09/92 - 01/95 52 -96 kW	**35-040286**	**24-017534**	
FORD ESCORT VII (GAL, AAL, ABL)				
B3	**1.3, 1.4** 01/95 - 10/98 44 -55 kW	**36-130078**	**36-130061**	Standardfahrwerk
B3	**1.6 16V, 1.6 i 16V, 1.8 16V, 1.8 D, 1.8 Turbo D** 01/95 - 10/98 44 -85 kW	**36-130085**	**36-133413**	Standardfahrwerk
B3	**1.8 TD** 01/95 - 10/98 66 kW	**36-130092**	**36-133420**	Standardfahrwerk
B4	**1.3, 1.4, 1.6 16V** 01/95 - 08/95 44 -66 kW	**22-045560** **11-101468** SP	**19-029320** **11-105886** SP	VA: Øa: 45,5 mm
B4	**1.3, 1.4, 1.6 16V** 09/95 - 10/98 44 -66 kW	**22-045560** **11-101468** SP	**19-029337** **11-105886** SP	VA: Øa: 45,5 mm
B4	**1.6 i 16V, 1.8 16V, 1.8 D, 1.8 TD, 1.8 Turbo D** 01/95 - 10/98 44 -85 kW	**22-045560** **11-101468** SP	**19-029337** **11-105886** SP	VA: Øa: 45,5 mm
B6	**1.4, 1.6 16V, 1.6 i 16V, 1.8 16V, 1.8 D, 1.8 TD, 1.8 Turbo D** 01/95 - 10/98 44 -85 kW	*22-043542*	**24-026604**	
B8	**1.4, 1.6 16V, 1.6 i 16V, 1.8 16V, 1.8 D, 1.8 TD** 01/95 - 10/98 44 -85 kW	**22-043825**	**24-026895**	
FORD ESCORT VII Stufenheck (GAL, AFL)				
B3	**1.3, 1.4** 01/95 - 02/99 44 -55 kW	**36-130078**	**36-130061**	Standardfahrwerk
B3	**1.6 i 16V, 1.8 16V, 1.8 D, 1.8 Turbo D** 01/95 - 02/99 44 -85 kW	**36-130085**	**36-133413**	Standardfahrwerk
B3	**1.8 TD** 01/95 - 10/98 66 kW	**36-130092**	**36-133420**	Standardfahrwerk
B4	**1.3, 1.4, 1.6 i 16V, 1.8 16V, 1.8 D, 1.8 TD** 01/95 - 08/95 44 -85 kW	**22-045560** **11-101468** SP	**19-029320** **11-105886** SP	VA: Øa: 45,5 mm
B4	**1.3, 1.4, 1.6 i 16V, 1.8 16V, 1.8 D, 1.8 TD, 1.8 Turbo D** 09/95 - 02/99 44 -85 kW	**22-045560** **11-101468** SP	**19-029337** **11-105886** SP	VA: Øa: 45,5 mm

				

FORD

FORD ESCORT VII Stufenheck (GAL, AFL)

B6	**1.4, 1.6 i 16V, 1.8 16V, 1.8 D, 1.8 TD, 1.8 Turbo D** 01/95 - 02/99 44 -85 kW	*22-043542*	**24-026604**	
B8	**1.4, 1.6 i 16V, 1.8 16V, 1.8 D, 1.8 TD** 01/95 - 02/99 44 -85 kW	**22-043825**	**24-026895**	

FORD ESCORT VII Kombi (GAL, ANL)

B3	**1.3, 1.4** 01/95 - 02/99 44 -55 kW	**36-130078**	**38-129889**	Standardfahrwerk
B3	**1.6 16V, 1.6 i 16V, 1.8 16V, 1.8 D, 1.8 Turbo D** 01/95 - 02/99 44 -85 kW	**36-130085**	**38-129889**	Standardfahrwerk
B3	**1.8 TD** 01/95 - 02/99 66 kW	**36-130092**	**38-129889**	Standardfahrwerk
B4	**1.3, 1.4, 1.6 16V** 01/95 - 08/95 44 -66 kW	**22-045560** **11-101468** SP	**19-029313**	VA: Øa: 45,5 mm
B4	**1.3, 1.4, 1.6 16V, 1.8 16V, 1.8 D, 1.8 TD, 1.8 Turbo D** 09/95 - 02/99 44 -85 kW	**22-045560** **11-101468** SP		VA: Øa: 45,5 mm
B4	**1.6 i 16V, 1.8 16V, 1.8 TD** 01/95 - 08/95 65 -85 kW	**22-045560** **11-101468** SP	**19-029313**	VA: Øa: 45,5 mm
B6	**1.3, 1.4, 1.6 16V, 1.6 i 16V, 1.8 16V, 1.8 D, 1.8 TD, 1.8 Turbo D** 01/95 - 02/99 44 -85 kW	*22-043542*	**24-026611**	
B8	**1.3, 1.4, 1.6 16V, 1.6 i 16V, 1.8 16V, 1.8 TD** 01/95 - 02/99 44 -85 kW	**22-043825**	**24-026901**	

FORD ESCORT VII Cabriolet (ALL)

B3	**1.4** 02/95 - 08/98 55 kW	**36-130085**	**36-133420**	Standardfahrwerk
B3	**1.6 16V XR3i, 1.8 16V XR3i** 02/95 - 08/00 65 -96 kW	**36-162963**	**36-159055**	Standardfahrwerk
B3	**1.8 TD, 1.8 Turbo D** 09/95 - 08/99 51 -66 kW	**36-130092**	**36-133420**	Standardfahrwerk
B4	**1.4, 1.6 16V XR3i, 1.8 16V XR3i, 1.8 TD, 1.8 Turbo D** 02/95 - 08/99 51 -96 kW	**22-045560** **11-101468** SP	**19-029337** **11-105886** SP	VA: Øa: 45,5 mm
B6	**1.4, 1.6 16V XR3i, 1.8 16V XR3i, 1.8 TD, 1.8 Turbo D** 02/95 - 08/99 51 -96 kW	*22-043542*	**24-026604**	
B8	**1.4, 1.6 16V XR3i, 1.8 16V XR3i, 1.8 TD, 1.8 Turbo D** 02/95 - 08/99 51 -96 kW	**22-043825**	**24-026895**	

FORD ESCORT CLASSIC (AAL, ABL)

B3	**1.6 16V** 10/98 - 07/00 66 kW	**36-130085**	**36-133413**	Baumuster: classic
B3	**1.8 TD** 10/98 - 07/00 66 kW	**36-130092**	**36-133420**	Baumuster: classic

				

FORD

FORD ESCORT '91 Express (AVL)

B4	**1.4** 07/90 - 12/94 52 kW	**22-041135** **11-101338** SP	**19-132327** OIO	max. Last: 500 kg
B4	**1.4, 1.8 D** 07/90 - 12/94 44 -52 kW	**22-041159** **11-101338** SP	**19-132327** OIO	max. Last: 700 kg

FORD ESCORT '95 Express (AVL)

B4	**1.4** 01/95 - 54 kW	**22-041135** **11-101338** SP	**19-132327** OIO	max. Last: 500 kg
B4	**1.4, 1.8 D** 01/95 - 44 -54 kW	**22-041159** **11-101338** SP	**19-132327** OIO	max. Last: 700 kg

FORD FIESTA I (GFBT)

B3	**0.9, 1.1, 1.3** 05/76 - 08/83 29 -49 kW	**36-159260**	**36-164042**	
B4	**0.9, 1.1, 1.3** 05/76 - 08/83 29 -49 kW	*22-040770* **11-101338** SP	*22-040787*	

FORD FIESTA II (FBD)

B3	**1.0, 1.1, 1.3, 1.4** 09/83 - 11/89 33 -55 kW	**36-164097**	**36-164066**	
B3	**1.0, 1.1, 1.3, 1.4, 1.6 D** 09/83 - 11/89 33 -55 kW		**36-164042**	Verstärkte Ausführung .
B3	**1.6 XR2** 03/84 - 02/89 70 -71 kW	**36-164073**	**36-164059**	
B3	**1.6 D** 04/84 - 02/89 40 kW	**36-164080**	**36-164066**	
B4	**1.0, 1.1, 1.3, 1.4** 09/83 - 11/89 33 -55 kW	*22-040886* **11-101338** SP	*22-040787*	
B4	**1.6 XR2** 03/84 - 02/89 70 -71 kW	*22-040954*		
B6	**1.0, 1.1, 1.3, 1.4, 1.6 D, 1.6 XR2** 09/83 - 11/89 33 -71 kW	*35-041283*		

FORD FIESTA III (GFJ)

B3	**1.0, 1.1, 1.3, 1.3 KAT, 1.4, 1.4 KAT, 1.6, 1.6 i 16V, 1.8 16V** 01/89 - 01/97 33 -77 kW	**36-154289**	**36-154340**	
B3	**1.0, 1.1, 1.3, 1.3 KAT, 1.4, 1.4 KAT, 1.6, 1.8 D, 1.8 TD** 01/89 - 01/97 33 -65 kW		**36-164004**	Verstärkte Ausführung .
B3	**1.6 XR2i, 1.8 XR2i 16V** 03/89 - 12/95 76 -96 kW	**36-159178**	**36-164011**	
B3	**1.8 D, 1.8 TD** 03/89 - 12/95 44 -57 kW	**36-154333**	**36-164028**	
B4	**1.0, 1.3, 1.3 KAT, 1.8 D** 03/89 - 12/93 33 -44 kW	**22-041012** **11-101468** SP	**19-019840** OIO	VA: Øa: 44 mm
B4	**1.0, 1.1, 1.3 KAT, 1.4, 1.4 KAT** 01/94 - 01/97 33 -54 kW	**22-045522** **11-101468** SP	**19-019840** OIO	Baumuster: S, SX VA: Øa: 45,5 mm; ohne Stabilisator
B4	**1.1, 1.4, 1.4 KAT** 03/89 - 12/93 37 -54 kW	**22-041012** **11-101468** SP	**19-019840** OIO	Baumuster: ex. S VA: Øa: 44 mm; ohne Stabilisator

				

FORD

FORD FIESTA III (GFJ)

B4	**1.1, 1.4, 1.4 KAT, 1.6** 01/89 - 12/93 37 -65 kW	**22-041241** **11-101468** SP	**19-019840** OIO	Baumuster: S VA: Øa: 44 mm; mit Stabilisator
B4	**1.1, 1.3 KAT, 1.4, 1.4 KAT** 01/94 - 01/97 37 -54 kW	**22-139993** **11-101468** SP	**19-019840** OIO	Baumuster: C,CL,Ghia,Youth,Van VA: Øa: 45,5 mm; mit Stabilisator
B4	**1.4, 1.4 KAT** 03/89 - 12/93 52 -54 kW	**22-045560** **11-101468** SP	**19-029320** OIO **11-105886** SP	Baumuster: iS VA: Øa: 45,5 mm
B4	**1.6** 01/94 - 01/94 65 kW	**22-045522** **11-101468** SP	**19-019840** OIO	Baumuster: Ghia VA: Øa: 45,5 mm
B4	**1.6, 1.6 i 16V, 1.8 16V, 1.8 D, 1.8 TD, 1.8 XR2i 16V** 01/94 - 12/95 44 -96 kW	*22-045539* **11-101468** SP	*19-029290* OIO	
B4	**1.6 XR2i** 03/89 - 05/90 76 -81 kW	**22-041241** **11-101468** SP	**19-019840** OIO	VA: Øa: 44 mm
B4	**1.6 XR2i, 1.8 16V, 1.8 TD, 1.8 XR2i 16V** 06/90 - 12/93 57 -96 kW	**22-041241** **11-101468** SP	*19-029290* OIO	VA: Øa: 44 mm
B6	**1.1, 1.3, 1.3 KAT, 1.4, 1.4 KAT, 1.6, 1.6 Turbo, 1.6 XR2i, 1.8 16V, 1.8 D, 1.8 XR2i 16V** 01/89 - 12/93 37 -96 kW	*35-003762*	*24-015325* OIO	VA: Øa: 44 mm
B6	**1.1, 1.3 KAT, 1.4, 1.4 KAT, 1.6 i 16V, 1.8 16V, 1.8 D, 1.8 TD, 1.8 XR2i 16V** 01/94 - 01/97 37 -96 kW	*35-042006*	*24-023627* OIO	VA: Øa: 45,5 mm
B8	**1.1, 1.3, 1.3 KAT, 1.4, 1.4 KAT, 1.6, 1.6 Turbo, 1.8 16V, 1.8 D, 1.8 TD, 1.8 XR2i 16V** 01/89 - 12/93 37 -96 kW	*35-003779*	*24-015325* OIO	VA: Øa: 44 mm
B8	**1.1, 1.3 KAT, 1.4, 1.4 KAT, 1.6 i 16V, 1.8 16V, 1.8 D, 1.8 TD, 1.8 XR2i 16V** 01/94 - 01/97 37 -96 kW	*35-042013*	*24-015325* OIO	VA: Øa: 45,5 mm

FORD FIESTA IV (JA_, JB_)

B1	**1.0 i, 1.25 i 16V, 1.3 i, 1.4 i 16V, 1.6 16V Sport, 1.8 D, 1.8 DI** 08/95 - 01/02 37 -76 kW	**12-117161**	**i.V.**	VA: mit Kugellager
B3	**1.0 i, 1.25 i 16V, 1.3 i** 08/95 - 01/02 37 -55 kW	**36-130030**	**36-133437**	Standardfahrwerk
B3	**1.4 i 16V** 04/96 - 01/02 66 kW	**36-154432**	**36-133437**	Standardfahrwerk
B3	**1.8 D** 08/95 - 04/00 44 kW	**36-130030**	**36-159062**	Standardfahrwerk
B3	**1.8 DI** 04/00 - 01/02 55 kW	**36-159079**	**36-159062**	Standardfahrwerk
B4	**1.0 i, 1.25 i 16V, 1.3 i, 1.4 i 16V** 04/96 - 08/98 37 -66 kW	**22-045546** **11-101338** SP	**19-029306** HA **11-105886** SP	
B4	**1.0 i, 1.25 i 16V, 1.3 i, 1.4 i 16V** 09/98 - 01/02 37 -66 kW	**22-045546** **11-101338** SP	**19-104089** VA **11-105886** SP	
B4	**1.6 16V Sport** 02/00 - 11/01 76 kW	**22-045546**		
B4	**1.8 D** 08/95 - 08/98 44 kW	**22-045553** **11-101338** SP	**19-029306** HA **11-105886** SP	

BILSTEIN®

				

FORD

FORD FIESTA IV (JA_, JB_)

B4	**1.8 D** 09/98 - 04/00 44 kW	**22-045553** **11-101338** SP	**19-104089** **11-105886** SP	
B4	**1.8 DI** 04/00 - 01/02 55 kW	**22-045553** **11-101338** SP		
B6	**1.0 i, 1.25 i 16V, 1.3 i, 1.4 i 16V, 1.8 D** 08/95 - 10/98 37 -66 kW	**22-043313**	**24-026413** HL	
B6	**1.0 i, 1.25 i 16V, 1.3 i, 1.4 i 16V, 1.6 16V Sport, 1.8 D, 1.8 DI** 11/98 - 01/02 37 -76 kW	**22-043313**	**24-060950** HL	

FORD FIESTA V (JH_, JD_)

B3	**1.25 16V, 1.3, 1.4 16V, 1.6 16V** 11/01 - 44 -74 kW	**37-148041**	**36-148066**	Standardfahrwerk
B3	**1.25 16V, 1.3, 1.4 16V, 1.6 16V** 11/01 - 44 -74 kW	**37-148058**		Verstärkte Ausführung .
B3	**1.4 TDCi, 1.6 TDCi** 11/01 - 50 -66 kW	**37-148058**	**36-148066**	Standardfahrwerk
B4	**1.25 16V, 1.3, 1.4 16V, 1.4 TDCi, 1.6 16V, 1.6 TDCi** 11/01 - 44 -74 kW	**22-111760** ↰ **22-111777** ↱	**19-111780** HL	
B6	**1.25 16V, 1.3, 1.4 16V, 1.4 TDCi, 1.6 16V, 1.6 TDCi, ST150** 11/01 - 44 -110 kW	**35-103547** ↰ **35-103554** ↱	**24-103565** HL	Sportfahrwerk; Standardfahrwerk
B8	**1.25 16V, 1.3, 1.4 16V, 1.4 TDCi, 1.6 16V, 1.6 TDCi, ST150** 11/01 - 44 -110 kW	**35-103578** ↰ **35-103585** ↱	**24-103596** HL	Standardfahrwerk; Sportfahrwerk

FORD FIESTA VI

B14	**1.25, 1.4, 1.4 TDCi, 1.6, 1.6 TDCi** 10/08 - 44 -88 kW	**47-167490**		siehe Gutachten VA: Tieferlegung lt. GA: 20-40 mm; Achslast bis: 850 kg HA: Tieferlegung lt. GA: 20-40 mm; Achslast bis: 840 kg

FORD FIESTA Kasten (WFVT)

B6	**1.0, 1.1** 10/77 - 11/86 29 -39 kW	*35-041283*		

FORD FIESTA Kasten (FVD)

B3	**1.0** 08/83 - 11/89 33 kW		**36-164042**	
B4	**1.0, 1.4, 1.6 D** 08/83 - 11/89 33 -52 kW	**22-041012** **11-101468** SP	**19-019840** HL	VA: Øa: 44 mm
B4	**1.3, 1.8 D, 1.8 TD** 03/89 - 12/93 40 -55 kW	**22-041012** **11-101468** SP	**19-019840** HL	VA: Øa: 44 mm
B4	**1.3, 1.8 D, 1.8 TD** 01/94 - 12/95 40 -55 kW	**22-045522** **11-101468** SP	**19-019840** HL	VA: Øa: 45,5 mm
B6	**1.0, 1.4, 1.6 D** 08/83 - 11/89 33 -52 kW	*35-003762*	*24-015325* HL	VA: Øa: 44 mm
B6	**1.3, 1.8 D, 1.8 TD** 03/89 - 12/93 40 -55 kW	*35-003762*	*24-015325* HL	VA: Øa: 44 mm
B6	**1.3, 1.8 D, 1.8 TD** 01/94 - 12/95 40 -55 kW	*35-042006*	*24-023627* HL	VA: Øa: 45,5 mm

				

FORD

FORD FIESTA Kasten (F3L, F5L)

B4	**1.3, 1.8 D** 09/91 - 12/93 44 kW	**22-041241** **11-101468** SP	**19-029283**	VA: Øa: 44 mm
B4	**1.3, 1.8 D** 01/94 - 02/96 44 kW	**22-045522** **11-101468** SP	**19-029283**	VA: Øa: 45,5 mm

FORD FIESTA Kasten (J5_, J3_)

B1	**1.3, 1.8 D** 02/96 - 44 kW	**12-117161**		VA: mit Kugellager
B4	**1.3, 1.4 i** 02/96 - 44 -66 kW	**22-045546**	**19-029283**	
B4	**1.8 D** 02/96 - 44 kW	**22-045553** **11-101338** SP	**19-029283**	

FORD FIESTA Kasten (JV_)

B4	**D 1.8** 05/98 - 08/98 44 kW	**22-045553** **11-101338** SP	**19-029306** **11-105886** SP	
B4	**D 1.8** 09/98 - 44 kW	**22-045553** **11-101338** SP	**19-104089** **11-105886** SP	
B4	**TD 1.8** 03/00 - 55 kW	**22-045546** **11-101338** SP	**19-104089** **11-105886** SP	

FORD FOCUS (DAW, DBW)

B1	**1.4 16V, 1.6 16V, 1.6 16V Flexifuel, 1.8 16V, 1.8 DI / TDDi, 1.8 TDCi, 1.8 Turbo DI / TDDi, 2.0 16V** 10/98 - 11/04 55 -96 kW	**12-117888**		Schaltgetriebe; nicht: RS
B3	**1.4 16V, 1.6 16V, 1.8 16V, 2.0 16V** 10/98 - 11/04 55 -96 kW	**36-154296**	**36-154302**	
B3	**1.4 16V, 1.6 16V** 10/98 - 11/04 55 -74 kW	**36-154326**		Verstärkte Ausführung .
B3	**1.8 TDCi** 03/01 - 11/04 74 -85 kW	**36-154326**	**36-163991**	
B3	**1.8 TDCi** 03/01 - 11/04 74 -85 kW		**36-154302**	Verstärkte Ausführung .
B4	**1.4 16V, 1.6 16V, 1.6 16V Flexifuel, 1.8 16V, 1.8 DI / TDDi, 1.8 TDCi, 1.8 Turbo DI / TDDi, 2.0 16V** 10/98 - 11/04 55 -96 kW	**22-051226** ↰ **22-051219** ↱	**19-065878**	
B6	**1.4 16V, 1.6 16V, 1.6 16V Flexifuel, 1.8 16V, 1.8 DI / TDDi, 1.8 TDCi, 1.8 Turbo DI / TDDi, 2.0 16V, ST170** 10/98 - 11/04 55 -127 kW	**35-051398** ↰ **35-051404** ↱	**24-066655**	
B8	**1.4 16V, 1.6 16V, 1.8 16V, 1.8 DI / TDDi, 1.8 TDCi, 1.8 Turbo DI / TDDi, 2.0 16V, ST170** 10/98 - 11/04 55 -127 kW	**35-051411** ↰ **35-051428** ↱	**24-066662**	
B16 PSS9	**1.4 16V, 1.6 16V, 1.8 16V, 1.8 DI / TDDi, 1.8 TDCi, 1.8 Turbo DI / TDDi, 2.0 16V, ST170** 10/98 - 11/04 55 -127 kW	**48-080460**		siehe Gutachten; Für einige Rad/Reifenkomb. sind Distanzscheiben erforderlich VA: Tieferlegung lt. GA: 30-50 mm; Achslast bis: 965 kg HA: Tieferlegung lt. GA: 30-50 mm; Achslast bis: 880 kg

BILSTEIN®

				

FORD

FORD FOCUS Stufenheck (DFW)

B1	**1.4 16V, 1.6 16V, 1.8 16V, 1.8 TDCi, 1.8 TDdi, 1.8 Turbo DI / TDDi, 2.0 16V** 02/99 - 03/05 55 -96 kW	**12-117888**		Schaltgetriebe; nicht: RS
B3	**1.4 16V, 1.6 16V, 1.8 16V, 2.0 16V** 02/99 - 11/04 55 -96 kW	**36-154296**	**36-154302**	
B3	**1.4 16V, 1.6 16V** 02/99 - 11/04 55 -74 kW	**36-154326**		Verstärkte Ausführung .
B3	**1.8 TDCi** 03/01 - 11/04 74 -85 kW	**36-154326**	**36-163991**	
B3	**1.8 TDCi** 03/01 - 11/04 74 -85 kW		**36-154302**	Verstärkte Ausführung .
B4	**1.4 16V, 1.6 16V, 1.8 16V, 1.8 TDCi, 1.8 TDdi, 1.8 Turbo DI / TDDi, 2.0 16V** 02/99 - 03/05 55 -96 kW	**22-051226** ↰ **22-051219** ↱	**19-065878**	
B6	**1.4 16V, 1.6 16V, 1.8 16V, 1.8 TDCi, 1.8 TDdi, 1.8 Turbo DI / TDDi, 2.0 16V** 02/99 - 03/05 55 -96 kW	**35-051398** ↰ **35-051404** ↱	**24-066655**	
B8	**1.4 16V, 1.6 16V, 1.8 16V, 1.8 TDCi, 1.8 TDdi, 1.8 Turbo DI / TDDi, 2.0 16V** 02/99 - 03/05 55 -96 kW	**35-051411** ↰ **35-051428** ↱	**24-066662**	
B16 PSS9	**1.4 16V, 1.6 16V, 1.8 16V, 1.8 TDCi, 1.8 TDdi, 1.8 Turbo DI / TDDi, 2.0 16V** 02/99 - 03/05 55 -96 kW	**48-080460**		siehe Gutachten; Für einige Rad/Reifenkomb. sind Distanzscheiben erforderlich VA: Tieferlegung lt. GA: 30-50 mm; Achslast bis: 965 kg HA: Tieferlegung lt. GA: 30-50 mm; Achslast bis: 880 kg

FORD FOCUS Kombi (DNW)

B1	**1.4 16V, 1.6 16V, 1.8 16V, 1.8 DI / TDDi, 1.8 TDCi, 1.8 Turbo DI / TDDi, 2.0 16V** 02/99 - 11/04 55 -96 kW	**12-117888**		
B3	**1.4 16V, 1.6 16V, 1.8 16V** 02/99 - 11/04 55 -85 kW	**36-154357**	**36-154456**	
B3	**1.4 16V, 1.6 16V, 1.8 16V** 02/99 - 11/04 55 -85 kW	**36-154326**		Verstärkte Ausführung .
B3	**1.8 TDCi, 2.0 16V** 02/99 - 11/04 74 -96 kW	**36-154326**	**36-154456**	
B4	**1.4 16V, 1.6 16V, 1.8 16V, 1.8 DI / TDDi, 1.8 TDCi, 1.8 Turbo DI / TDDi, 2.0 16V** 02/99 - 11/04 55 -96 kW	**22-051226** ↰ **22-051219** ↱	**19-065885**	
B6	**1.4 16V, 1.6 16V, 1.8 16V, 1.8 DI / TDDi, 1.8 TDCi, 1.8 Turbo DI / TDDi, 2.0 16V, ST170** 02/99 - 11/04 55 -127 kW	**35-051398** ↰ **35-051404** ↱	**24-066679**	
B8	**1.4 16V, 1.6 16V, 1.8 16V, 1.8 DI / TDDi, 1.8 TDCi, 1.8 Turbo DI / TDDi, 2.0 16V, ST170** 02/99 - 11/04 55 -127 kW	**35-051411** ↰ **35-051428** ↱	**24-066686**	
B16 PSS9	**1.4 16V, 1.6 16V, 1.8 16V, 1.8 DI / TDDi, 1.8 TDCi, 1.8 Turbo DI / TDDi, 2.0 16V, ST170** 02/99 - 11/04 55 -127 kW	**48-080453**		siehe Gutachten VA: Tieferlegung lt. GA: 30-50 mm; Achslast bis: 965 kg HA: Tieferlegung lt. GA: 25-45 mm; Achslast bis: 960 kg

FORD FOCUS C-MAX

B3	**1.6, 1.6 Ti** 10/03 - 03/07 74 -85 kW	**37-162924**	**36-162871**	

				
FORD				
FORD FOCUS C-MAX				
B3	**1.6, 1.6 Ti** 10/03 - 03/07 74 -85 kW	**37-162917**		Verstärkte Ausführung .
B3	**1.6 TDCi, 1.8, 2.0** 04/04 - 03/07 66 -107 kW	**37-162917**	**36-162871**	
B3	**1.6 TDCi, 1.8, 2.0** 04/04 - 03/07 66 -107 kW	**37-159108**		Verstärkte Ausführung .
B3	**1.8 TDCi, 2.0 TDCi** 10/03 - 03/07 85 -100 kW	**37-159108**	**36-162871**	
B4	**1.6, 1.6 TDCi, 1.6 Ti, 1.8, 1.8 TDCi, 2.0, 2.0 TDCi** 10/03 - 03/07 66 -107 kW	**22-112811** **22-112880**	**19-119519**	
B6	**1.6, 1.6 TDCi, 1.6 Ti, 1.8, 1.8 TDCi, 2.0, 2.0 TDCi** 10/03 - 03/07 66 -107 kW	**35-110736** **35-110743**	**24-110754**	
B8	**1.6, 1.6 TDCi, 1.6 Ti, 1.8, 1.8 TDCi, 2.0, 2.0 TDCi** 10/03 - 03/07 66 -107 kW	**35-110767** **35-110774**	**24-110754**	
FORD C-MAX				
B4	**1.6, 1.6 TDCi, 1.8, 1.8 Flexifuel, 1.8 TDCi, 2.0, 2.0 TDCi** 02/07 - 66 -107 kW	**22-112811** **22-112880**	**19-119519**	
FORD FOCUS II (DA_)				
B3	**1.4, 1.6, 1.6 Ti** 11/04 - 59 -85 kW	**37-172176**	**36-172153**	Standardfahrwerk
B3	**1.4, 1.6, 1.6 Ti** 11/04 - 59 -85 kW	**37-172176**	**36-172160**	Verstärkte Ausführung .
B3	**1.6 TDCi, 1.8, 1.8 Flexifuel, 1.8 Ghia Flexifuel, 1.8 TDCi, 2.0, 2.0 TDCi** 11/04 - 66 -107 kW	**37-172183**	**36-172153**	Standardfahrwerk
B3	**1.6 TDCi, 1.8, 1.8 Flexifuel, 1.8 Ghia Flexifuel, 1.8 TDCi, 2.0, 2.0 TDCi** 11/04 - 66 -107 kW	**37-172183**	**36-172160**	Verstärkte Ausführung .
B4	**1.4, 1.6, 1.6 TDCi, 1.6 Ti, 1.8, 1.8 Flexifuel, 1.8 Ghia Flexifuel, 1.8 TDCi, 2.0, 2.0 TDCi, 2.5 ST** 11/04 - 59 -166 kW	**22-112811** **22-112880**	**19-119526**	
B6	**1.4, 1.6, 1.6 TDCi, 1.6 Ti, 1.8, 1.8 Flexifuel, 1.8 Ghia Flexifuel, 1.8 TDCi, 2.0, 2.0 TDCi, 2.5 ST** 11/04 - 59 -166 kW	**35-110736** **35-110743**	**24-113823**	
B8	**1.4, 1.6, 1.6 TDCi, 1.6 Ti, 1.8, 1.8 Flexifuel, 1.8 Ghia Flexifuel, 1.8 TDCi, 2.0, 2.0 TDCi, 2.5 ST** 11/04 - 59 -166 kW	**35-110767** **35-110774**	**24-113830**	
B14	**1.4, 1.6, 1.6 TDCi, 1.6 Ti, 1.8, 1.8 Flexifuel, 1.8 Ghia Flexifuel, 1.8 TDCi, 2.0, 2.0 TDCi, 2.5 ST** 11/04 - 59 -166 kW	**47-121225**		siehe Gutachten VA: Tieferlegung lt. GA: 30-50 mm; Achslast bis: 1070 kg HA: Tieferlegung lt. GA: 30-50 mm; Achslast bis: 1090 kg

FORD

FORD FOCUS II (DA_)

B16 PSS9	**1.4, 1.6, 1.6 TDCi, 1.6 Ti, 1.8, 1.8 Flexifuel, 1.8 Ghia Flexifuel, 1.8 TDCi, 2.0, 2.0 TDCi, 2.5 ST** 11/04 - 59 -166 kW	**48-121262**		siehe Gutachten VA: Tieferlegung lt. GA: 30-50 mm; Achslast bis: 1070 kg HA: Tieferlegung lt. GA: 30-50 mm; Achslast bis: 1090 kg

FORD FOCUS II Stufenheck (DA_)

B3	**1.4, 1.6, 1.6 Ti** 04/05 - 59 -85 kW	**37-172176**	**36-172160**	Standardfahrwerk
B3	**1.6 TDCi, 1.8, 1.8 Flexifuel, 1.8 Ghia Flexifuel, 1.8 TDCi, 2.0, 2.0 TDCi** 04/05 - 66 -107 kW	**37-172183**	**36-172160**	Standardfahrwerk
B4	**1.4, 1.6, 1.6 TDCi, 1.6 Ti, 1.8, 1.8 Flexifuel, 1.8 Ghia Flexifuel, 1.8 TDCi, 2.0, 2.0 TDCi** 04/05 - 59 -107 kW	**22-112811** ↰ **22-112880** ↱	**19-119526**	
B6	**1.4, 1.6, 1.6 TDCi, 1.6 Ti, 1.8, 1.8 Flexifuel, 1.8 Ghia Flexifuel, 1.8 TDCi, 2.0, 2.0 TDCi** 04/05 - 59 -107 kW	**35-110736** ↰ **35-110743** ↱	**24-113823**	
B8	**1.4, 1.6, 1.6 TDCi, 1.6 Ti, 1.8, 1.8 Flexifuel, 1.8 Ghia Flexifuel, 1.8 TDCi, 2.0, 2.0 TDCi** 04/05 - 59 -107 kW	**35-110767** ↰ **35-110774** ↱	**24-113830**	
B14	**1.4, 1.6, 1.6 TDCi, 1.6 Ti, 1.8, 1.8 Flexifuel, 1.8 Ghia Flexifuel, 1.8 TDCi, 2.0, 2.0 TDCi** 04/05 - 59 -107 kW	**47-121225**		siehe Gutachten VA: Tieferlegung lt. GA: 30-50 mm; Achslast bis: 1070 kg HA: Tieferlegung lt. GA: 30-50 mm; Achslast bis: 1090 kg
B16 PSS9	**1.4, 1.6, 1.6 TDCi, 1.6 Ti, 1.8, 1.8 Flexifuel, 1.8 Ghia Flexifuel, 1.8 TDCi, 2.0, 2.0 TDCi** 04/05 - 59 -107 kW	**48-121262**		siehe Gutachten VA: Tieferlegung lt. GA: 30-50 mm; Achslast bis: 1070 kg HA: Tieferlegung lt. GA: 30-50 mm; Achslast bis: 1090 kg

FORD FOCUS II Turnier (DAW_)

B3	**1.4, 1.6, 1.6 Ti** 11/04 - 59 -85 kW	**37-172176**	**36-172214**	Standardfahrwerk
B3	**1.6 TDCi, 1.8, 1.8 Flexifuel, 1.8 Ghia FFV Flexifuel, 1.8 TDCi, 2.0, 2.0 TDCi** 11/04 - 66 -107 kW	**37-172183**	**36-172214**	Standardfahrwerk
B4	**1.4, 1.6, 1.6 TDCi, 1.6 Ti, 1.8, 1.8 Flexifuel, 1.8 Ghia FFV Flexifuel, 1.8 TDCi, 2.0, 2.0 TDCi** 11/04 - 59 -107 kW	**22-112811** ↰ **22-112880** ↱	**19-138411**	
B6	**1.4, 1.6, 1.6 TDCi, 1.6 Ti, 1.8, 1.8 Flexifuel, 1.8 Ghia FFV Flexifuel, 1.8 TDCi, 2.0, 2.0 TDCi** 11/04 - 59 -107 kW	**35-110736** ↰ **35-110743** ↱	**24-124508**	
B8	**1.4, 1.6, 1.6 TDCi, 1.6 Ti, 1.8, 1.8 Flexifuel, 1.8 Ghia FFV Flexifuel, 1.8 TDCi, 2.0, 2.0 TDCi** 11/04 - 59 -107 kW	**35-110767** ↰ **35-110774** ↱	**24-124515**	

FORD FOCUS II Cabriolet

B4	**1.6, 2.0, 2.0 TDCi** 10/06 - 74 -107 kW	**22-112811** ↰ **22-112880** ↱	**19-147291**	Standardfahrwerk

				
FORD				
FORD FOCUS II Cabriolet				
B6	**1.6, 2.0, 2.0 TDCi** 10/06 - 74 -107 kW	**35-110736** **35-110743**	**24-142182**	
B8	**1.6, 2.0, 2.0 TDCi** 10/06 - 74 -107 kW	**35-110767** **35-110774**	**24-142199**	
FORD FUSION (JU_)				
B3	**1.25, 1.4, 1.4 TDCi, 1.6** 08/02 - 50 -74 kW	**37-171964**	**36-171958**	Standardfahrwerk
B3	**1.25, 1.4, 1.4 TDCi, 1.6** 08/02 - 50 -74 kW	**37-171971**	**36-171958**	Verstärkte Ausführung .
B3	**1.6 TDCi** 11/04 - 66 kW	**37-171971**	**36-171958**	Standardfahrwerk
B4	**1.25, 1.4, 1.4 TDCi, 1.6, 1.6 TDCi** 08/02 - 50 -74 kW	**22-112743** **22-112750**	**19-112763**	
B6	**1.25, 1.4, 1.4 TDCi, 1.6, 1.6 TDCi** 08/02 - 50 -74 kW	**35-104384** **35-104391**	**24-104401**	
FORD GALAXY (WGR)				
B1	**1.9 TDI, 2.3 4x4, 2.3 16V, 2.8 i V6, 2.8 i V6 4x4, 2.8 V6** 03/95 - 05/06 66 -150 kW	**12-117659**		VA: mit Kugellager
B3	**2.3 4x4, 2.8 i V6 4x4** 04/96 - 04/00 107 -128 kW	**37-154424**	**38-154409**	Standardfahrwerk
B3	**1.9 TDI, 2.0 i, 2.3 16V** 03/95 - 05/06 66 -107 kW	**37-133443**	**38-129971**	Standardfahrwerk
B3	**1.9 TDI, 2.0 i, 2.3 16V, 2.8 i V6, 2.8 V6** 03/95 - 05/06 66 -150 kW	**37-154424**	**38-154409**	Verstärkte Ausführung .
B3	**1.9 TDI, 2.8 i V6, 2.8 V6** 11/95 - 05/06 81 -150 kW	**37-154417**	**38-154393**	Standardfahrwerk
B4	**1.9 TDI, 2.0 i, 2.3 4x4, 2.3 16V, 2.8 i V6, 2.8 i V6 4x4, 2.8 V6** 03/95 - 05/06 66 -150 kW	**22-046796**	**19-061078**	
B6	**1.9 TDI, 2.0 i, 2.3 4x4, 2.3 16V, 2.8 i V6, 2.8 i V6 4x4, 2.8 V6** 03/95 - 05/06 66 -150 kW	**35-103509**	**24-103527**	Standardfahrwerk
B8	**1.9 TDI, 2.0 i, 2.3 4x4, 2.3 16V, 2.8 i V6, 2.8 i V6 4x4, 2.8 V6** 03/95 - 05/06 66 -150 kW	**35-103516**	**24-103534**	Sportfahrwerk
FORD GALAXY				
B4	**1.8 TDCi, 2.0, 2.0 TDCi, 2.2 TDCi, 2.3** 05/06 - 74 -129 kW		**19-170206**	Sportfahrwerk
B6	**1.8 TDCi, 2.0, 2.0 TDCi, 2.2 TDCi, 2.3** 05/06 - 74 -129 kW	**35-143598** **35-143604**	**24-143639**	
B8	**1.8 TDCi, 2.0, 2.0 TDCi, 2.2 TDCi, 2.3** 05/06 - 74 -129 kW	**35-143611** **35-143628**	**24-143646**	

				
FORD				
FORD GRANADA (GU)				
B4	**1.6, 1.7, 1.9 D, 2.0, 2.1 D, 2.3, 2.5 D, 2.8, 2.8 i** 08/77 - 08/85 40 -118 kW		*19-019499*	
FORD KA (RB_)				
B1	**1.0 i, 1.3 i** 09/96 - 11/08 36 -48 kW	**12-117161**		VA: mit Kugellager
B3	**1.3 i** 09/96 - 04/00 37 -44 kW	**36-130047**	**36-130054**	Standardfahrwerk
B3	**1.3 i** 05/00 - 11/08 37 -44 kW	**36-130047**	**36-159208**	Standardfahrwerk
B4	**1.0 i, 1.3 i** 09/96 - 09/98 36 -44 kW	**22-045515**	**19-029276**	
B4	**1.0 i, 1.3 i** 10/98 - 04/00 36 -48 kW	**22-045515**	**19-104096**	
B4	**1.0 i, 1.3 i** 05/00 - 11/08 36 -48 kW	**22-045515**	**19-139982**	
B4	**1.3 i** 08/02 - 11/08 51 kW	**22-045515**	**19-139982**	
B4	**1.6 i** 07/03 - 11/08 70 kW	**i.V.** **i.V.**	**19-139982**	
B6	**1.0 i, 1.3 i** 09/96 - 08/98 36 -44 kW	*22-043320*	**24-026413**	
B6	**1.0 i, 1.3 i** 09/98 - 03/00 36 -48 kW	*22-043320*	**24-060950**	
B8	**1.0 i, 1.3 i** 09/96 - 09/98 36 -44 kW	*22-043559*	**24-026413**	
FORD KA				
B14	**1.2, 1.3 TDCi** 02/09 - 51 -55 kW	**47-155770**		siehe Gutachten VA: Tieferlegung lt. GA: 20-40 mm; Achslast bis: 830 kg HA: Tieferlegung lt. GA: 20-40 mm; Achslast bis: 640 kg
FORD KUGA				
B6	**2.0 TDCi, 2.0 TDCi AWD** 03/08 - 100 kW	**35-156512** **35-156529**	**24-156530**	
FORD MAVERICK (UDS, UNS)				
B4	**2.4 i, 2.7 TD** 02/93 - 04/98 74 -92 kW	**19-105895**	**19-061092**	
B6 Offroad	**2.4 i, 2.7 TD** 02/93 - 04/98 74 -92 kW	**24-020763**	**24-020770**	
FORD MAVERICK				
B4	**2.0 16V, 2.3 16V, 3.0 24V, 3.0 V6 24V** 02/01 - 91 -149 kW	**i.V.** **i.V.**	**19-165998**	
FORD MONDEO I (GBP)				
B1	**1.6 i 16V, 1.8 i 16V, 1.8 i 16V 4x4, 1.8 TD, 2.0 i 16V, 2.0 i 16V 4x4, 2.5 i 24V** 02/93 - 08/96 65 -125 kW	**i.V.**	**12-117185**	VA: mit Kugellager HA: ohne Kugellager

				
FORD				
FORD MONDEO I (GBP)				
B3	**1.6 i 16V** 02/93 - 08/96 65 -66 kW	**36-129942**	**36-129928**	Standardfahrwerk
B3	**1.6 i 16V** 02/93 - 08/96 65 -66 kW		**36-129935**	Verstärkte Ausführung .
B3	**1.8 i 16V, 1.8 TD, 2.0 i 16V, 2.5 i 24V** 02/93 - 08/96 65 -125 kW	**36-129959**	**36-129928**	Standardfahrwerk
B3	**1.8 i 16V, 1.8 TD, 2.0 i 16V, 2.5 i 24V** 02/93 - 08/96 65 -125 kW		**36-129935**	Verstärkte Ausführung .
B4	**1.6 i 16V, 1.8 i 16V, 1.8 i 16V 4x4, 1.8 TD, 2.0 i 16V, 2.5 i 24V** 02/93 - 09/94 65 -125 kW	**22-045607** **11-104957** SP	**22-045584** **11-104964** SP	
B4	**1.6 i 16V, 1.8 i 16V, 1.8 i 16V 4x4, 1.8 TD, 2.0 i 16V, 2.0 i 16V 4x4, 2.5 i 24V** 10/94 - 08/96 65 -125 kW	**22-045607** **11-104957** SP	**22-045621** **11-104964** SP	
FORD MONDEO I Stufenheck (GBP)				
B1	**1.6 i 16V, 1.8 4x4, 1.8 i 16V, 1.8 TD, 2.0 i 16V, 2.0 i 16V 4x4, 2.5 i 24V** 02/93 - 08/96 65 -125 kW	i.V.	**12-117185**	VA: mit Kugellager HA: ohne Kugellager
B3	**1.6 i 16V** 02/93 - 08/96 65 -66 kW	**36-129942**	**36-129928**	Standardfahrwerk
B3	**1.6 i 16V** 02/93 - 08/96 65 -66 kW		**36-129935**	Verstärkte Ausführung .
B3	**1.8 i 16V, 1.8 TD, 2.0 i 16V, 2.5 i 24V** 02/93 - 08/96 65 -125 kW	**36-129959**	**36-129928**	Standardfahrwerk
B3	**1.8 i 16V, 1.8 TD, 2.0 i 16V, 2.5 i 24V** 02/93 - 08/96 65 -125 kW		**36-129935**	Verstärkte Ausführung .
B4	**1.6 i 16V, 1.8 i 16V, 1.8 TD, 2.0 i 16V, 2.5 i 24V** 02/93 - 09/94 65 -125 kW	**22-045607** **11-104957** SP	**22-045584** **11-104964** SP	
B4	**1.6 i 16V, 1.8 4x4, 1.8 i 16V, 1.8 TD, 2.0 i 16V, 2.0 i 16V 4x4, 2.5 i 24V** 10/94 - 08/96 65 -125 kW	**22-045607** **11-104957** SP	**22-045621** **11-104964** SP	
FORD MONDEO I Kombi (BNP)				
B1	**1.6 i 16V, 1.8 i 16V, 1.8 i 16V 4x4, 1.8 TD, 2.0 i 16V, 2.0 i 16V 4x4, 2.5 i 24V** 04/93 - 08/96 65 -125 kW	i.V.	**12-117185**	VA: mit Kugellager HA: ohne Kugellager
B3	**1.6 i 16V, 1.8 i 16V, 1.8 TD, 2.0 i 16V, 2.5 i 24V** 04/93 - 08/96 65 -125 kW	**36-129959**	**36-133451**	Standardfahrwerk
B3	**1.6 i 16V, 1.8 i 16V, 1.8 TD, 2.0 i 16V, 2.5 i 24V** 04/93 - 08/96 65 -125 kW		**36-129966**	Verstärkte Ausführung .
B4	**1.6 i 16V, 1.8 i 16V, 1.8 i 16V 4x4, 1.8 TD, 2.0 i 16V, 2.0 i 16V 4x4** 04/93 - 08/96 65 -100 kW	**22-045607** **11-104957** SP	**19-045597** OE	
B4	**2.5 i 24V** 07/94 - 08/96 125 kW	**22-045607** **11-104957** SP		

				
FORD				
FORD MONDEO II (BAP)				
B1	**1.6 i, 1.6 i 16V, 1.8 i, 1.8 TD, 2.0 i, 2.5 24V, 2.5 ST 200** 09/96 - 11/00 66 -151 kW	**i.V.**	**12-117185**	VA: mit Kugellager HA: ohne Kugellager
B3	**1.6 i, 1.6 i 16V, 1.8 i, 2.0 i** 09/96 - 11/00 66 -96 kW	**36-130016**	**36-129980**	Standardfahrwerk
B3	**1.8 TD, 2.5 24V** 09/96 - 11/00 66 -125 kW	**36-130023**	**36-133468**	Standardfahrwerk
B4	**1.6 i, 1.6 i 16V, 1.8 i, 1.8 TD, 2.0 i, 2.5 24V** 09/96 - 11/00 66 -125 kW	**22-045614** **11-104957** SP	**22-045621** **11-104964** SP	
FORD MONDEO II Stufenheck (BFP)				
B1	**1.6 i, 1.6 i 16V, 1.8 i, 1.8 TD, 2.0 i, 2.5 24V, 2.5 ST 200** 09/96 - 11/00 66 -151 kW	**i.V.**	**12-117185**	VA: mit Kugellager HA: ohne Kugellager
B3	**1.6 i, 1.6 i 16V, 1.8 i, 2.0 i** 09/96 - 11/00 66 -96 kW	**36-130016**	**36-129980**	Standardfahrwerk
B3	**1.8 TD, 2.5 24V** 09/96 - 11/00 66 -125 kW	**36-130023**	**36-133468**	Standardfahrwerk
B4	**1.6 i, 1.6 i 16V, 1.8 i, 1.8 TD, 2.0 i, 2.5 24V** 09/96 - 11/00 66 -125 kW	**22-045614** **11-104957** SP	**22-045621** **11-104964** SP	
FORD MONDEO II Kombi (BNP)				
B1	**1.6 i, 1.6 i 16V, 1.8 i, 1.8 TD, 2.0 i, 2.5 24V, 2.5 ST 200** 09/96 - 11/00 66 -151 kW	**i.V.**	**12-117185**	VA: mit Kugellager HA: ohne Kugellager
B3	**1.6 i, 1.6 i 16V, 1.8 i, 2.0 i** 09/96 - 11/00 66 -96 kW	**36-130016**	**36-129997**	Standardfahrwerk
B3	**1.8 TD, 2.5 24V** 09/96 - 11/00 66 -125 kW	**36-130023**	**36-133475**	Standardfahrwerk
B4	**1.6 i, 1.6 i 16V, 1.8 i, 1.8 TD, 2.0 i, 2.5 24V** 09/96 - 11/00 66 -125 kW	**22-045614** **11-104957** SP	**19-045597** OO	
FORD MONDEO III (B5Y)				
B3	**1.8 16V, 1.8 SCi, 2.0 16V** 11/00 - 08/07 81 -107 kW	**37-162948**	**36-162901**	
B3	**1.8 16V, 1.8 SCi, 2.0 16V** 11/00 - 08/07 81 -107 kW	**37-162931**		Verstärkte Ausführung .
B3	**2.0 16V DI / TDDi, 2.0 16V TDDi / TDCi, 2.0 TDCi, 2.2 TDCi, 2.5 V6 24V, 3.0 V6 24V** 11/00 - 08/07 66 -150 kW	**37-162931**	**36-162901**	
B4	**1.8 16V, 1.8 SCi, 2.0 16V, 2.0 16V DI / TDDi, 2.0 16V TDDi / TDCi, 2.0 TDCi, 2.2 TDCi, 2.5 V6 24V, 3.0 V6 24V** 11/00 - 08/07 66 -150 kW	**22-138392**	**22-139924**	Standardfahrwerk
B6	**1.8 16V, 1.8 SCi, 2.0 16V, 2.0 16V DI / TDDi, 2.0 16V TDDi / TDCi, 2.0 TDCi, 2.2 TDCi, 2.5 V6 24V, 3.0 V6 24V, ST220** 11/00 - 08/07 66 -166 kW	**35-051480**	**35-140627**	

			

FORD

FORD MONDEO III (B5Y)

B8	**1.8 16V, 1.8 SCi, 2.0 16V, 2.0 16V DI / TDDi, 2.0 16V TDDi / TDCi, 2.0 TDCi, 2.2 TDCi, 2.5 V6 24V, 3.0 V6 24V, ST220** 11/00 - 08/07 66 -166 kW	**35-140610**	**35-140634**	

FORD MONDEO III Stufenheck (B4Y)

B3	**1.8 16V, 1.8 SCi, 2.0 16V** 11/00 - 08/07 81 -107 kW	**37-162948**	36-162901	
B3	**1.8 16V, 2.0 16V** 11/00 - 08/07 81 -107 kW	**37-162931**		Verstärkte Ausführung .
B3	**2.0 16V DI / TDDi, 2.0 16V TDDi / TDCi, 2.0 TDCi, 2.2 TDCi, 2.5 V6 24V, 3.0 V6 24V** 11/00 - 08/07 66 -150 kW	**37-162931**	36-162901	
B4	**1.8 16V, 1.8 SCi, 2.0 16V, 2.0 16V DI / TDDi, 2.0 16V TDDi / TDCi, 2.0 TDCi, 2.2 TDCi, 2.5 V6 24V, 3.0 V6 24V** 11/00 - 08/07 66 -150 kW	**22-138392**	**22-139924**	Standardfahrwerk
B6	**1.8 16V, 1.8 SCi, 2.0 16V, 2.0 16V DI / TDDi, 2.0 16V TDDi / TDCi, 2.0 TDCi, 2.2 TDCi, 2.5 V6 24V, 3.0 V6 24V, ST220** 11/00 - 08/07 66 -166 kW	**35-051480**	**35-140627**	
B8	**1.8 16V, 1.8 SCi, 2.0 16V, 2.0 16V DI / TDDi, 2.0 16V TDDi / TDCi, 2.0 TDCi, 2.2 TDCi, 2.5 V6 24V, 3.0 V6 24V, ST220** 11/00 - 08/07 66 -166 kW	**35-140610**	**35-140634**	

FORD MONDEO III Kombi (BWY)

B3	**1.8 16V, 1.8 SCi, 2.0 16V** 11/00 - 08/07 81 -107 kW	**37-162948**	36-162895	Standardfahrwerk
B3	**1.8 16V, 1.8 SCi, 2.0 16V** 11/00 - 08/07 81 -107 kW	**37-162948**	36-162888	HA: mit Niveauregulierung
B3	**1.8 16V, 2.0 16V** 11/00 - 08/07 81 -107 kW	**37-162931**		Verstärkte Ausführung .
B3	**2.0 16V DI / TDDi, 2.0 16V TDDi / TDCi, 2.0 TDCi, 2.2 TDCi, 2.5 V6 24V, 3.0 V6 24V** 11/00 - 08/07 66 -150 kW	**37-162931**	36-162895	Standardfahrwerk
B3	**2.0 16V DI / TDDi, 2.0 16V TDDi / TDCi, 2.0 TDCi, 2.2 TDCi, 2.5 V6 24V, 3.0 V6 24V** 11/00 - 08/07 66 -150 kW	**37-162931**	36-162888	HA: mit Niveauregulierung
B4	**1.8 16V, 1.8 SCi, 2.0 16V, 2.0 16V DI / TDDi, 2.0 16V TDDi / TDCi, 2.0 TDCi, 2.2 TDCi, 2.5 V6 24V, 3.0 V6 24V** 11/00 - 08/07 66 -150 kW	**22-138392**	**19-138404** OIO	Standardfahrwerk HA: ohne Niveauregulierung
B6	**1.8 16V, 1.8 SCi, 2.0 16V, 2.0 16V DI / TDDi, 2.0 16V TDDi / TDCi, 2.0 TDCi, 2.2 TDCi, 2.5 V6 24V, 3.0 V6 24V, ST220** 11/00 - 08/07 66 -166 kW	**35-051480**	**24-066754** OIO	HA: ohne Niveauregulierung

FORD			
FORD MONDEO III Kombi (BWY)			
B8 **1.8 16V, 1.8 SCi, 2.0 16V, 2.0 16V DI / TDDi, 2.0 16V TDDi / TDCi, 2.0 TDCi, 2.2 TDCi, 2.5 V6 24V, 3.0 V6 24V, ST220** 11/00 - 08/07 66 -166 kW	**35-140610**	**24-066754**	HA: ohne Niveauregulierung
FORD MONDEO IV			
B4 **1.6 Ti, 1.8 TDCi, 2.0, 2.0 Flexifuel, 2.0 TDCi, 2.2 TDCi, 2.3, 2.5** 03/07 - 74 -162 kW		**19-170206**	ohne elektr. Dämpfkraftregulierung
B6 **1.6 Ti, 1.8 TDCi, 2.0, 2.0 Flexifuel, 2.0 TDCi, 2.2 TDCi, 2.3, 2.5** 03/07 - 74 -162 kW	**35-143598** **35-143604**	**24-143639**	
B8 **1.6 Ti, 1.8 TDCi, 2.0, 2.0 Flexifuel, 2.0 TDCi, 2.2 TDCi, 2.3, 2.5** 03/07 - 74 -162 kW	**35-143611** **35-143628**	**24-143646**	
FORD MONDEO IV Stufenheck			
B4 **1.6 Ti, 1.8 TDCi, 2.0, 2.0 Flexifuel, 2.0 TDCi, 2.2 TDCi, 2.3, 2.5** 03/07 - 74 -162 kW		**19-170206**	ohne elektr. Dämpfkraftregulierung
B6 **1.6 Ti, 1.8 TDCi, 2.0, 2.0 Flexifuel, 2.0 TDCi, 2.2 TDCi, 2.3, 2.5** 03/07 - 74 -162 kW	**35-143598** **35-143604**	**24-143639**	
B8 **1.6 Ti, 1.8 TDCi, 2.0, 2.0 Flexifuel, 2.0 TDCi, 2.2 TDCi, 2.3, 2.5** 03/07 - 74 -162 kW	**35-143611** **35-143628**	**24-143646**	
FORD MONDEO IV Turnier			
B4 **1.6 Ti, 1.8 TDCi, 2.0, 2.0 Flexifuel, 2.0 TDCi, 2.2 TDCi, 2.3, 2.5** 03/07 - 74 -162 kW		**19-170206**	ohne Niveauregulierung; ohne elektr. Dämpfkraftregulierung
B6 **1.6 Ti, 1.8 TDCi, 2.0, 2.0 Flexifuel, 2.0 TDCi, 2.2 TDCi, 2.3, 2.5** 03/07 - 74 -162 kW	**35-143598** **35-143604**	**24-143639**	
B8 **1.6 Ti, 1.8 TDCi, 2.0, 2.0 Flexifuel, 2.0 TDCi, 2.2 TDCi, 2.3, 2.5** 03/07 - 74 -162 kW	**35-143611** **35-143628**	**24-143646**	
FORD ORION I (AFD)			
B2 **1.3, 1.6, 1.6 D, 1.6 i** 07/83 - 03/86 40 -77 kW	**17-053273** **11-101338** SP		
B3 **1.3, 1.6, 1.6 D** 07/83 - 03/86 40 -58 kW	**36-133338**	**36-129829**	
B3 **1.3, 1.6, 1.6 D** 07/83 - 03/86 40 -58 kW		**36-159338**	Verstärkte Ausführung .
B3 **1.6 i** 07/83 - 03/86 77 kW	**36-159307**	**36-159345**	
B4 **1.3, 1.6, 1.6 D, 1.6 i** 07/83 - 03/86 40 -77 kW	**22-040893** **11-101338** SP	**22-040862**	
FORD ORION II (AFF)			
B2 **1.3, 1.4, 1.4 KAT, 1.6, 1.6 D, 1.6 i, 1.6 i KAT, 1.8 D** 12/85 - 07/90 40 -77 kW	**17-053273**		

				

FORD

FORD ORION II (AFF)

B3	**1.3, 1.4, 1.4 KAT, 1.6** 12/85 - 07/90 44 -66 kW	**36-133482**	**36-129829**	Standardfahrwerk
B3	**1.6 i, 1.6 i KAT** 03/86 - 07/90 66 -77 kW	**36-133352**	**36-129829**	Standardfahrwerk
B3	**1.6 D, 1.8 D** 12/85 - 07/90 40 -44 kW	**36-133505**	**36-129829**	Standardfahrwerk
B4	**1.3, 1.4, 1.4 KAT, 1.6, 1.6 D, 1.6 i, 1.6 i KAT, 1.8 D** 12/85 - 07/90 40 -77 kW	**22-040893**	**22-040862**	

FORD ORION III (GAL)

B3	**1.3, 1.4** 07/90 - 12/93 44 -54 kW	**36-133383**	**36-129904**	Standardfahrwerk
B3	**1.3, 1.4, 1.6, 1.6 i, 1.6 i 16V, 1.8 D, 1.8 TD** 07/90 - 12/93 44 -77 kW	**36-133529**	**36-129911**	Verstärkte Ausführung .
B3	**1.6, 1.6 i, 1.6 i 16V** 07/90 - 12/93 66 -77 kW	**36-133390**	**36-129904**	Standardfahrwerk
B3	**1.8 D, 1.8 TD** 11/90 - 12/93 44 -66 kW	**36-133406**	**36-129904**	Standardfahrwerk
B4	**1.3** 07/90 - 12/93 44 kW	**22-041135** **11-101338** SP	**19-019994** OIO	
B4	**1.4** 07/90 - 10/90 52 -54 kW	**22-041135** **11-101338** SP	**19-019994** OIO	Baumuster: ex. Ghia, S
B4	**1.4** 11/90 - 12/93 52 -54 kW	**22-041159** **11-101338** SP	**19-019994** OIO	Baumuster: ex. Ghia, S
B4	**1.4** 07/90 - 12/93 52 -54 kW	**22-041159** **11-101338** SP	**19-019994** OIO	Baumuster: Ghia, S
B4	**1.6, 1.6 i, 1.6 i 16V, 1.8 D, 1.8 TD** 07/90 - 12/93 44 -77 kW	**22-041159** **11-101338** SP	**19-019994** OIO	
B6	**1.3** 07/92 - 12/93 44 kW	**35-003984**	**24-015776** OIO	
B6	**1.4, 1.6** 07/90 - 12/93 52 -66 kW	**35-003984**	**24-015776** OIO	
B6	**1.6 i 16V** 07/92 - 12/93 66 kW	**35-003984**	**24-015776** OIO	
B6	**1.6 i, 1.8 D, 1.8 i 16V, 1.8 TD** 07/90 - 12/93 44 -96 kW	**35-003984**	**24-015776** OIO	
B8	**1.3** 07/90 - 12/93 44 kW	**35-040286**	**24-017534** OIO	
B8	**1.4, 1.6, 1.6 i, 1.6 i 16V** 07/90 - 12/93 52 -77 kW	**35-040286**	**24-017534** OIO	
B8	**1.8 D, 1.8 i 16V, 1.8 TD** 11/90 - 12/93 44 -96 kW	**35-040286**	**24-017534** OIO	

FORD PUMA (EC_)

B1	**1.4 16V, 1.6 16V, 1.7 16V** 03/97 - 66 -92 kW	**12-117161**		VA: mit Kugellager

				
FORD				
FORD PUMA (EC_)				
B3	**1.4 16V, 1.6 16V, 1.7 16V** 03/97 - 66 -92 kW	36-154432	36-154449	
B6	**1.4 16V, 1.7 16V** 03/97 - 08/98 66 -92 kW	**22-043313**	**24-026413** HL	
B6	**1.4 16V, 1.7 16V** 09/98 - 66 -92 kW	**22-043313**	**24-060950** HO	
B8	**1.4 16V, 1.7 16V** 03/97 - 08/98 66 -92 kW	**22-043337**	**24-026413** HL	
B8	**1.4 16V** 09/98 - 10/00 66 kW	**22-043337**	**24-060950** HO	
MS	**1.4 16V, 1.7 16V** 03/97 - 09/98 66 -92 kW	**35-043898**	**24-027113** HL	Baumuster: Puma Cup 99 VA: Kenngröße: 230/100; höhenverstellbar HA: Kenngröße: 200/125
FORD RANGER (TU_)				
B4	**2.5 D 4x4, 2.5 TD 4x4** 10/99 - 57 -80 kW	**19-107899** HO	**19-132495** HO	Standardfahrwerk
FORD SCORPIO I (GAE, GGE)				
B3	**1.8, 2.0, 2.0 i** 04/85 - 09/94 66 -88 kW	**36-129850**	**36-129843**	Standardfahrwerk
B3	**2.4 i, 2.4 i KAT, 2.5 D, 2.8 i, 2.9 i, 2.9 i KAT** 10/87 - 09/94 51 -110 kW	**36-129867**	**36-129843**	Standardfahrwerk
B3	**2.5 TD** 06/88 - 09/94 68 -85 kW	**36-133550**	**36-129843**	Standardfahrwerk
B4	**1.8, 2.0, 2.0 i, 2.4 i, 2.4 i KAT, 2.5 D, 2.8 i, 2.9 i KAT** 04/85 - 09/94 51 -110 kW	**22-040718**	**19-019345** HO	
B4	**2.0 i, 2.5 TD, 2.9 i** 02/92 - 09/94 68 -110 kW		**19-019345** HO	
B4	**2.0 i, 2.5 TD, 2.9 i** 09/86 - 01/92 68 -110 kW	**22-040718**	**19-019345** HO	
B4	**2.5 TD** 08/93 - 09/94 85 kW		**19-019345** HO	
FORD SCORPIO I Stufenheck (GGE)				
B3	**1.8, 1.9, 2.0 i** 01/86 - 02/92 66 -92 kW	**36-129850**	**36-129843**	Standardfahrwerk
B3	**2.4 i** 10/88 - 10/94 92 kW	**36-129867**	**36-129843**	Standardfahrwerk
B3	**2.9, 2.9 i** 09/86 - 12/94 107 kW	**36-129867**	**36-129843**	Standardfahrwerk
B3	**2.5 D** 12/89 - 12/94 51 kW	**36-129867**	**36-129843**	Standardfahrwerk
B3	**2.5 TD** 06/88 - 07/93 68 kW	**36-133550**	**36-129843**	Standardfahrwerk
B4	**1.8, 1.9, 2.0 i** 01/86 - 09/94 66 -85 kW		**19-019345** HO	

				
FORD				
FORD SCORPIO I Stufenheck (GGE)				
B4	**2.0 i, 2.5 D, 2.5 TD, 2.9 i** 09/86 - 01/92 51 -107 kW	**22-040718**	**19-019345** OIO	
B4	**2.0 i, 2.5 D, 2.5 TD, 2.9, 2.9 i** 02/92 - 12/94 51 -107 kW		**19-019345** OIO	
B4	**2.0 i, 2.4 i** 10/88 - 10/94 92 kW	**22-040718**	**19-019345** OIO	
B4	**2.5 TD** 08/93 - 09/94 85 kW		**19-019345** OIO	
FORD SCORPIO I Kombi (GGE)				
B3	**2.0 i** 09/91 - 09/94 85 -88 kW	**36-129850**	36-154272	
B3	**2.0 i, 2.4 i, 2.5 D, 2.5 TD, 2.9 i** 10/90 - 09/94 51 -107 kW		36-154319	Verstärkte Ausführung .
B3	**2.4 i, 2.9 24V, 2.9 i** 09/91 - 09/94 92 -143 kW	**36-129867**	36-154272	
B3	**2.5 D, 2.5 TD** 10/90 - 09/94 51 -85 kW	**36-133550**	36-154272	
FORD SCORPIO II (GFR, GGR)				
B3	**2.0 i, 2.0 i 16V** 10/94 - 08/98 85 -100 kW	36-154364	36-154388	
B3	**2.5 TD, 2.9 i, 2.9 i 24V** 10/94 - 08/98 85 -152 kW	37-154370	36-154388	
FORD SCORPIO II Kombi (GNR, GGR)				
B3	**2.0 i, 2.0 i 16V** 10/94 - 08/98 85 -100 kW	36-154364	36-163922	
B3	**2.5 TD, 2.9 i, 2.9 i 24V** 10/94 - 08/98 85 -152 kW	37-154370	36-163922	
FORD SIERRA Schrägheck (GBC)				
B2	**1.3, 1.6, 1.8, 2.0, 2.0 i, 2.3, 2.3 D, 2.8 XR4i** 06/84 - 02/87 44 -110 kW		**15-069146** OIO	
B3	**1.3, 1.6, 2.0, 2.3** 08/82 - 04/84 44 -84 kW	**36-133567**	**36-129836**	Standardfahrwerk
B3	**1.3, 1.6, 1.8, 2.0, 2.0 i, 2.3** 05/84 - 12/86 44 -85 kW	**36-129874**	**36-129836**	Standardfahrwerk
B3	**1.3, 1.6, 1.8, 2.0, 2.0 i, 2.3, 2.3 D** 08/82 - 02/87 44 -85 kW		36-154265	Verstärkte Ausführung .
B3	**2.3 D** 08/82 - 04/84 49 kW	36-133574	**36-129836**	Standardfahrwerk
B3	**2.3 D** 05/84 - 12/86 49 kW	36-133581	**36-129836**	Standardfahrwerk
B4	**1.3, 1.6, 2.0, 2.3, 2.3 D** 08/82 - 05/84 44 -84 kW	*22-040961* **11-101437** SP	**19-019703** OIO	Standardfahrwerk
B4	**1.3, 1.6, 2.0, 2.3, 2.3 D** 06/84 - 02/87 44 -84 kW	**22-041029** **11-101437** SP	**19-019703** OIO	Standardfahrwerk

				
FORD				
FORD SIERRA Schrägheck (GBC)				
B4	**1.6, 1.8, 2.0, 2.0 i** 08/84 - 12/86 58 -85 kW	**22-041029** **11-101437** SP	**19-019703** OIO	
B4	**2.8 XR4i** 06/84 - 12/86 105 -110 kW	**22-041029** **11-101437** SP	**19-019703** OIO	
B4	**2.8 XR4i** 08/82 - 05/84 105 -110 kW	*22-040961* **11-101437** SP	**19-019703** OIO	
B6	**1.3, 1.6, 1.8, 2.0, 2.0 i, 2.3, 2.3 D, 2.8 XR4i** 06/84 - 02/87 44 -110 kW	**35-040408**	**24-018067** OIO	
B6	**2.0 4x4, 2.8 i XR 4x4, 2.8 XR 4x4** 02/85 - 02/87 107 -150 kW	**22-041296**	**24-020602** OIO	
B8	**1.3, 1.6, 1.8, 2.0, 2.0 i, 2.3, 2.3 D, 2.8 XR4i** 06/84 - 02/87 44 -110 kW	**35-040415**	**24-018074** OIO	
FORD SIERRA Kombi (BNC)				
B3	**1.6, 2.0, 2.3** 08/82 - 04/84 55 -84 kW	**36-133567**	**36-134502**	Standardfahrwerk
B3	**1.6, 1.8, 2.0, 2.3** 04/84 - 12/86 55 -85 kW	**36-129874**	**36-134502**	Standardfahrwerk
B3	**2.3 D** 08/82 - 04/84 49 kW	**36-133574**	**36-134502**	Standardfahrwerk
B3	**2.3 D** 04/84 - 12/86 49 kW	**36-133581**	**36-134502**	Standardfahrwerk
B4	**1.6, 2.0, 2.3, 2.3 D** 08/82 - 05/84 49 -84 kW	*22-040961* **11-101437** SP	*19-020013*	
B4	**1.6, 2.0, 2.3, 2.3 D** 06/84 - 12/86 49 -84 kW	**22-041029** **11-101437** SP	*19-020013*	
B4	**1.8, 2.0** 10/84 - 12/86 66 -85 kW	**22-041029** **11-101437** SP	*19-020013*	
B6	**1.6, 1.8, 2.0, 2.3, 2.3 D, 2.8 XR4i** 06/84 - 12/86 49 -107 kW	**35-040408**	*24-010146*	
B6	**2.8 i 4x4** 08/82 - 12/86 105 -107 kW	**22-041296**	*24-010146*	
FORD SIERRA Schrägheck (GBC, GBG)				
B2	**1.6, 1.6 i, 1.8, 1.8 TD, 2.0, 2.0 i, 2.0 i KAT, 2.3 D** 01/87 - 02/93 49 -92 kW		**15-069146** OIO	
B3	**1.6, 1.6 i, 1.8, 1.8 TD, 2.0, 2.0 i, 2.0 i KAT, 2.3 D, 2.8, 2.8 i, 2.9 i** 01/87 - 02/93 49 -110 kW		**36-154265**	Verstärkte Ausführung .
B3	**1.6, 1.6 i, 1.8, 2.0, 2.0 i, 2.0 i KAT** 01/87 - 02/93 55 -92 kW	**36-129874**	**36-129836**	Standardfahrwerk
B3	**2.0 4x4, 2.8 i XR 4x4, 2.9 i XR 4x4** 08/88 - 03/93 88 -110 kW	**36-159192**	**36-159239**	
B3	**2.8, 2.8 i, 2.9 i** 01/87 - 02/93 105 -110 kW	**36-133604**	**36-129836**	Standardfahrwerk
B3	**1.8 TD, 2.3 D** 01/87 - 02/93 49 -55 kW	**36-133611**	**36-129836**	Standardfahrwerk

				

FORD

FORD SIERRA Schrägheck (GBC, GBG)

B4	**1.6, 1.6 i, 1.8, 1.8 TD, 2.0, 2.0 i, 2.0 i KAT, 2.3 D, 2.8, 2.8 i, 2.9 i** 01/87 - 02/93 49 -110 kW	**22-041029** **11-101437** SP	**19-019703** OE	
B6	**1.6, 1.6 i, 1.8, 1.8 TD, 2.0, 2.0 i, 2.0 i KAT, 2.3 D, 2.8, 2.8 i, 2.9 i** 01/87 - 02/93 49 -110 kW	**35-040408**	**24-018067** OE	
B6	**2.0 RS Cosworth** 11/87 - 01/90 150 kW	**22-041302**	**24-020602** OE	
B6	**2.0 16V Cosworth 4x4, 2.0 16V Cosworth 4x4 KAT** 01/90 - 02/93 162 kW	**22-041296**	**24-020602** OE	
B6	**2.8 i XR 4x4, 2.9 i XR 4x4** 01/87 - 02/93 107 -110 kW	**22-041296**	**24-020602** OE	
B8	**1.6, 1.6 i, 1.8, 1.8 TD, 2.0, 2.0 i, 2.0 i KAT, 2.3 D, 2.8, 2.8 i, 2.8 i XR 4x4, 2.9 i** 01/87 - 02/93 49 -110 kW	**35-040415**	**24-018074** OE	
MS	**2.0 RS Cosworth** 11/87 - 01/90 150 kW	i.V.	*24-044578*	Baumuster: Race Gruppe N VA: Kenngröße: 320/250; Kenngröße: 370/330; Kenngröße: 345/300

FORD SIERRA (GBG, GB4)

B2	**1.6, 1.6 i, 1.8, 1.8 TD, 2.0, 2.0 i, 2.0 i KAT, 2.3 D** 01/87 - 02/93 49 -85 kW		**15-069146** OE	
B3	**1.6, 1.6 i, 1.8, 2.0, 2.0 i, 2.0 i KAT** 01/87 - 02/93 53 -92 kW	**36-129874**	**36-129836**	Standardfahrwerk
B3	**1.6, 1.6 i, 1.8, 1.8 TD, 2.0, 2.0 i, 2.0 i KAT, 2.3 D, 2.8 i, 2.9 i** 08/87 - 02/93 49 -110 kW		**36-154265**	Verstärkte Ausführung .
B3	**2.0 4x4, 2.9 4x4** 08/88 - 02/93 88 -110 kW	**36-159192**	**36-159239**	
B3	**2.8 i, 2.9 i** 08/87 - 02/93 105 -110 kW	**36-133604**	**36-129836**	Standardfahrwerk
B3	**1.8 TD, 2.3 D** 01/87 - 02/93 49 -55 kW	**36-133611**	**36-129836**	Standardfahrwerk
B4	**1.6, 1.6 i, 1.8, 1.8 TD, 2.0, 2.0 i, 2.0 i KAT, 2.3 D** 01/87 - 02/93 49 -85 kW	**22-041029** **11-101437** SP	**19-019703** OE	
B6	**1.6, 1.6 i, 1.8, 1.8 TD, 2.0, 2.0 i, 2.0 i KAT, 2.3 D, 2.8 i, 2.9 i** 08/87 - 02/93 49 -110 kW	**35-040408**	**24-018067** OE	
B6	**2.0 4x4, 2.9 4x4** 08/88 - 02/93 88 -110 kW	**22-041296**	**24-020602** OE	
B8	**1.6, 1.6 i, 1.8, 1.8 TD, 2.0, 2.0 i, 2.0 i KAT, 2.3 D, 2.8 i, 2.9 i** 06/84 - 02/93 49 -110 kW	**35-040415**	**24-018074** OE	

FORD SIERRA Kombi (BNG)

B3	**1.6, 1.6 i, 1.8, 1.9, 2.0, 2.0 i, 2.0 i KAT** 01/87 - 02/93 53 -92 kW	**36-129874**	**36-134502**	Standardfahrwerk

				

FORD

FORD SIERRA Kombi (BNG)

B3	**1.8 TD, 2.3 D** 01/87 - 02/93 49 -55 kW	36-133611	**36-134502**	Standardfahrwerk
B4	**1.6, 1.6 i, 1.8, 1.8 TD, 1.9, 2.0, 2.0 i, 2.0 i KAT, 2.3 D** 01/87 - 02/93 49 -92 kW	**22-041029** **11-101437** SP	*19-020013*	
B6	**1.6, 1.6 i, 1.8, 1.8 TD, 1.9, 2.0, 2.0 i, 2.0 i KAT, 2.3 D, 2.8 i, 2.9, 2.9 i** 01/87 - 02/93 49 -110 kW	**35-040408**	*24-010146*	
B8	**1.6, 1.6 i, 1.8, 1.8 TD, 1.9, 2.0, 2.0 i, 2.0 i KAT, 2.3 D, 2.8 i, 2.9, 2.9 i** 01/87 - 02/93 49 -110 kW	**35-040415**	*24-010146*	

FORD S-MAX

B4	**1.8 TDCi, 2.0, 2.0 Flexifuel, 2.0 TDCi, 2.2 TDCi, 2.3, 2.5 ST** 05/06 - 74 -162 kW		**19-170206**	Sportfahrwerk
B6	**1.8 TDCi, 2.0, 2.0 Flexifuel, 2.0 TDCi, 2.2 TDCi, 2.3, 2.5 ST** 05/06 - 74 -162 kW	**35-143598** **35-143604**	**24-143639**	
B8	**1.8 TDCi, 2.0, 2.0 Flexifuel, 2.0 TDCi, 2.2 TDCi, 2.3, 2.5 ST** 05/06 - 74 -162 kW	**35-143611** **35-143628**	**24-143646**	

FORD ECONOVAN (KBA, KCA)

B4	**1.4, 2.0 D** 03/86 - 03/92 41 -48 kW		**19-028712**	

FORD ECONOVAN Kasten (KAA)

B4	**1.4, 2.0 D** 03/86 - 03/92 41 -48 kW		**19-028712**	

FORD TOURNEO CONNECT

B4	**1.8 16V, 1.8 Di, 1.8 TDCi, 1.8 Turbo Di** 06/02 - 55 -85 kW	**22-143358** **22-143365**	**19-145754**	Standardfahrwerk; bis Nutzlast 550 kg
B4	**1.8 16V, 1.8 Di, 1.8 TDCi, 1.8 Turbo Di** 06/02 - 55 -85 kW	**22-143372** **22-143389**	**19-146119**	Standardfahrwerk; bis Nutzlast 725 kg

FORD TRANSIT CONNECT (P65_, P70_, P80_)

B4	**1.8 16V, 1.8 Di, 1.8 TDCi** 06/02 - 55 -85 kW	**22-143358** **22-143365**	**19-145754**	Standardfahrwerk; bis Nutzlast 550 kg
B4	**1.8 16V, 1.8 Di, 1.8 TDCi** 06/02 - 55 -85 kW	**22-143372** **22-143389**	**19-146119**	Standardfahrwerk; bis Nutzlast 725 kg

FORD TRANSIT Bus (E_ _)

B2	**2.0, 2.0 i, 2.5 DI, 2.5 TD, 2.9 i** 01/91 - 51 -107 kW		**15-119469**	
B4	**2.0, 2.0 i, 2.5 DI, 2.5 TD, 2.9 i** 01/91 - 51 -107 kW	**22-135971**	**19-065649**	

FORD TRANSIT Kasten (E_ _)

B2	**2.0, 2.0 i, 2.5 DI, 2.5 TD** 05/91 - 06/94 51 -74 kW		**15-119469**	

				

FORD

FORD TRANSIT Kasten (E_ _)

B4	**2.0, 2.0 i, 2.5 DI, 2.5 TD** 05/91 - 06/94 51 -74 kW	**22-135971**	**19-065649**	

FORD TRANSIT Bus (E_ _)

B2	**2.0, 2.0 CNG, 2.5 DI, 2.5 TD** 07/94 - 06/00 51 -85 kW		**15-119469**	
B4	**2.0, 2.0 CNG, 2.5 DI, 2.5 TD** 07/94 - 06/00 51 -85 kW	**22-135971**	**19-065649**	

FORD TRANSIT Kasten (E_ _)

B2	**2.0, 2.5 DI, 2.5 TD, 2.5 TDI** 06/94 - 03/00 51 -85 kW		**15-119469**	
B4	**2.0, 2.5 DI, 2.5 TD, 2.5 TDI** 06/94 - 03/00 51 -85 kW	**22-135971**	**19-065649**	

FORD TRANSIT Bus (FD_ _, FB_ _, FS_ _, FZ_ _, FC_ _)

B4	**2.0, 2.0 DI, 2.0 TDCi, 2.3, 2.3 16V, 2.4 DI, 2.4 TD, 2.4 TDCi, 2.4 TDdi, 2.4 TDE** 08/00 - 05/06 55 -107 kW	**22-164773**	**19-164786**	Standardfahrwerk
B4	**2.0, 2.0 DI, 2.0 TDCi, 2.3, 2.3 16V, 2.4 DI, 2.4 TD, 2.4 TDCi, 2.4 TDdi, 2.4 TDE** 08/00 - 05/06 55 -107 kW	**22-164773**	**19-165530**	Baumuster: LPG; Standardfahrwerk
B4	**2.0, 2.0 DI, 2.3, 2.3 16V, 2.4 DI, 2.4 TD, 2.4 TDdi, 2.4 TDE** 05/01 - 09/02 55 -107 kW	**22-164773**	**i.V.**	mit absenkbarer Luftfederung an der HA; Standardfahrwerk
B4	**2.0, 2.0 DI, 2.0 TDCi, 2.3, 2.3 16V, 2.4 DI, 2.4 TD, 2.4 TDdi, 2.4 TDE** 09/02 - 05/06 55 -107 kW	**22-164773**	**19-172651**	mit absenkbarer Luftfederung an der HA; Standardfahrwerk

FORD TRANSIT Kasten (FA_ _)

B4	**2.0, 2.0 DI, 2.3, 2.3 16V, 2.4 DI, 2.4 TD, 2.4 TDCi, 2.4 TDdi, 2.4 TDE** 08/00 - 05/06 55 -107 kW	**22-164773**	**19-164786**	Standardfahrwerk
B4	**2.0, 2.0 DI, 2.3, 2.3 16V, 2.4 DI, 2.4 TD, 2.4 TDCi, 2.4 TDdi, 2.4 TDE** 08/00 - 05/06 55 -107 kW	**22-164773**	**19-165530**	Baumuster: LPG; Standardfahrwerk
B4	**2.0, 2.0 DI, 2.0 TDCi, 2.3, 2.3 16V, 2.4 DI, 2.4 TD, 2.4 TDdi, 2.4 TDE** 05/01 - 09/02 55 -107 kW	**22-164773**	**i.V.**	mit absenkbarer Luftfederung an der HA; Standardfahrwerk
B4	**2.0, 2.0 DI, 2.0 TDCi, 2.3, 2.3 16V, 2.4 DI, 2.4 TD, 2.4 TDdi, 2.4 TDE** 09/02 - 05/06 55 -107 kW	**22-164773**	**19-172651**	mit absenkbarer Luftfederung an der HA; Standardfahrwerk

FORD TRANSIT Pritsche/Fahrgestell (FM_ _, FN_ _)

B4	**2.0 DI, 2.3, 2.3 16V, 2.4 DI, 2.4 TDCi, 2.4 TDdi, 2.4 TDE** 01/00 - 05/06 55 -107 kW	**22-164773**	**19-164786**	Standardfahrwerk
B4	**2.0 DI, 2.3, 2.3 16V, 2.4 DI, 2.4 TDCi, 2.4 TDdi, 2.4 TDE** 01/00 - 05/06 55 -107 kW	**22-164773**	**19-165530**	Baumuster: LPG; Standardfahrwerk
B4	**2.0 DI, 2.0 TDCi, 2.3, 2.3 16V, 2.4 DI, 2.4 TDdi, 2.4 TDE** 05/01 - 09/02 55 -107 kW	**22-164773**	**i.V.**	mit absenkbarer Luftfederung an der HA; Standardfahrwerk

				

FORD

FORD TRANSIT Pritsche/Fahrgestell (FM_ _, FN_ _)

B4	**2.0 DI, 2.0 TDCi, 2.3, 2.3 16V, 2.4 DI, 2.4 TDdi, 2.4 TDE** 09/02 - 05/06 55 -107 kW	**22-164773**	**19-172651**	mit absenkbarer Luftfederung an der HA; Standardfahrwerk

FORD TRANSIT TOURNEO

B4	**2.2 TDCi** 07/06 - 81 -103 kW	**22-170897**	**i.V.**	Ausstattung: 260S, 280M, 280S; Ausstattung: 300M, 300S, 330L; Ausstattung: 330M, 330S, 350L; Ausstattung: 350M
B4	**2.2 TDCi** 07/06 - 81 -103 kW	**22-170903**	**19-170749**	Ausstattung: 350E

FORD TRANSIT Bus

B4	**2.2 TDCi, 2.4 TDCi, 3.2 TDCi** 07/06 - 63 -147 kW	**22-170897**	**i.V.**	Ausstattung: 260S, 280M, 280S; Ausstattung: 300M, 300S, 330L; Ausstattung: 330M, 330S, 350L; Ausstattung: 350M
B4	**2.2 TDCi, 2.4 TDCi, 3.2 TDCi** 07/06 - 63 -147 kW	**22-170903**	**19-170749**	Ausstattung: 350E

FORD TRANSIT Kasten

B4	**2.2 TDCi, 2.3 16V, 2.4 TDCi, 3.2 TDCi** 07/06 - 63 -147 kW	**22-170897**	**i.V.**	Ausstattung: 260S, 280M, 280S; Ausstattung: 300M, 300S, 330L; Ausstattung: 330M, 330S, 350L; Ausstattung: 350M
B4	**2.2 TDCi, 2.3 16V, 2.4 TDCi, 3.2 TDCi** 07/06 - 63 -147 kW	**22-170903**	**19-170749**	Ausstattung: 350E

FORD TRANSIT Pritsche/Fahrgestell

B4	**2.2 TDCi, 2.3 16V, 2.4 TDCi, 3.2 TDCi** 07/06 - 63 -147 kW	**22-170897**	**i.V.**	Ausstattung: 260S, 280M, 280S; Ausstattung: 300M, 300S, 330L; Ausstattung: 330M, 330S, 350L; Ausstattung: 350M
B4	**2.2 TDCi, 2.3 16V, 2.4 TDCi, 3.2 TDCi** 07/06 - 63 -147 kW	**22-170903**	**19-170749**	Ausstattung: 350E

FORD USA

FORD USA EXPLORER (U2)

B6 Offroad	**4.0, 4.0 V6, 4.9 V6** 01/96 - 115 -157 kW	**24-021319**	**24-021326**	Heckantrieb; ohne Luftfederung
B6 Offroad	**4.0, 4.0 V6, 4.9 V6** 01/96 - 115 -157 kW	**24-021333**	**24-021340**	Allrad; ohne Luftfederung; ein Dämpfer pro Rad
B6 Offroad	**4.9 V6** 01/96 - 157 kW	**24-021333**	**24-021357** **24-021340**	ohne Luftfederung; zwei Dämpfer pro Rad

FORD USA F250

B6 Offroad	**7.3 D 4x4, 7.3 TDi 4x4** 10/91 - 04/97 135 -154 kW	**24-016179**	**24-016186**	Allrad; Standardfahrwerk
B6 Offroad	**7.3 D, 7.3 Supercab XLT HD** 10/91 - 09/96 136 -154 kW	**24-013284**	**24-013291**	Heckantrieb; Standardfahrwerk

FORD USA MUSTANG (C)

B6	**3.8, 4.6, 4.6 GT** 01/94 - 05/99 108 -225 kW	*35-041382*	**24-064187**	
B6	**3.8** 01/94 - 05/99 108 kW		*24-021494*	Baumuster: Axle Wrap
B6	**3.8 V6** 09/93 - 112 kW	*35-041382*	*24-021487*	

FORD USA			
FORD USA MUSTANG (C)			
B6 **3.8 V6, 4.9 V8** 09/93 - 112 -160 kW		*24-021494*	Baumuster: Axle Wrap
B6 **4.6, 4.6 GT** 01/94 - 05/99 160 -225 kW		*24-021494*	Baumuster: Axle Wrap
FORD USA MUSTANG Convertible (C)			
B6 **3.8 V6, 4.9 V8** 09/93 - 112 -160 kW		*24-021494*	Baumuster: Axle Wrap
B6 **3.8 V6** 09/93 - 112 kW	*35-041382*	*24-021487*	
B6 **4.6 GT** 01/94 - 05/99 160 kW	*35-041382*	**24-064187**	
FORD USA MUSTANG			
B6 **4.0 V6, 4.6 V8, 5.4 V8** 12/04 - 157 -355 kW	**35-128717**	**24-122245**	für USA; Baumuster: USA
FORD USA MUSTANG Cabriolet			
B6 **4.0 V6, 4.6 V8, 5.4 V8** 12/05 - 157 -355 kW	**35-128717**	**24-122245**	für USA; Baumuster: USA
FSO			
FSO 125P			
B6 **1.3, 1.5** 10/67 - 08/92 47 -55 kW	*24-005494*	*24-005593*	
FSO 125P Kombi			
B6 **1.3, 1.5** 10/67 - 08/92 47 -55 kW	*24-005494*	*24-005593*	
FSO 126P			
B6 **0.6, 650** 07/72 - 09/00 17 -22 kW	**24-007405**	**24-007504**	
FSO 127P			
B4 **0.9** 10/69 - 10/76 33 kW	*22-040817*	**22-040824**	
GAZ			
GAZ VOLGA (3102)			
B4 **2.1 D, 2.3 D, 2.4** 02/72 - 01/93 45 -77 kW	**19-135304**	**19-135311**	
B6 **2.1 D, 2.3 D, 2.4** 02/72 - 01/93 45 -77 kW	**24-027717**	**24-027724**	
GAZ VOLGA Kombi (3102)			
B4 **2.1 D, 2.3 D, 2.4** 02/72 - 01/93 45 -77 kW	**19-135304**	**19-135311**	

				

GAZ

GAZ VOLGA Kombi (3102)

B6	**2.1 D, 2.3 D, 2.4** 02/72 - 01/93 45 -77 kW	**24-027717**	**24-027724**	

GAZ GAZELLE Bus

B4	**2.3, 2.4 D** 10/93 - 08/01 67 -96 kW	**19-135328**	**19-135328**	

GAZ GAZELLE Kasten

B4	**2.4, 2.4 D** 10/93 - 08/01 66 -67 kW	**19-135328**	**19-135328**	

GAZ GAZELLE Pritsche/Fahrgestell

B4	**2.4, 2.4 D** 10/93 - 08/01 66 -67 kW	**19-135328**	**19-135328**	

GEO

GEO TRACKER Cabrio

B4	**1.6 i, 1.6 i 16V, 2.0 i 16V** 01/88 - 12/98 59 -97 kW	*22-048127* *22-048134*	**19-028798**	
B6 Offroad	**1.6 i, 1.6 i 16V, 2.0 i 16V** 01/88 - 12/98 59 -97 kW	**35-003991**	**24-015882**	Heckantrieb; ohne ABS

GEO TRACKER Station Wagon

B4	**1.6 i, 1.6 i 16V, 1.9 D, 2.0 i 16V, 2.0 i V6** 01/88 - 12/98 50 -100 kW	*22-048127* *22-048134*	**19-028798**	
B6 Offroad	**1.6 i, 1.6 i 16V, 1.9 D, 2.0 i 16V, 2.0 i V6** 01/88 - 12/98 50 -100 kW	**35-003991**	**24-015882**	Heckantrieb; ohne ABS

HOLDEN

HOLDEN ASTRA (AH)

B4	**1.8, 1.8 i, 1.9 CDTI, 2.0 Turbo, 2.2 i** 03/05 - 03/08 88 -147 kW	**22-141590** **22-141606** **i.V.** SP	**19-141626**	ohne elektr. Dämpfkraftregulierung; ohne IDS+
B6	**1.8, 1.8 i, 1.9 CDTI, 2.0 Turbo, 2.2 i** 03/05 - 03/08 88 -147 kW	**35-114635** **35-114642**	**24-114653**	ohne IDS+
B8	**1.8, 1.8 i, 1.9 CDTI, 2.0 Turbo, 2.2 i** 03/05 - 03/08 88 -147 kW	**35-114666** **35-114673**	**24-114684**	ohne IDS+
B14	**1.8, 1.8 i, 1.9 CDTI, 2.0 Turbo, 2.2 i** 03/05 - 03/08 88 -147 kW	**47-121133**		siehe Gutachten; IDS+ muss fachgerecht stillgelegt werden VA: Tieferlegung lt. GA: 30-50 mm; Achslast bis: 1060 kg HA: Tieferlegung lt. GA: 30-50 mm; Achslast bis: 860 kg

HOLDEN ASTRA Kombi (AH)

B4	**1.8 i, 1.9 CDTI** 12/04 - 88 -103 kW	**22-141590** **22-141606** **i.V.** SP	**19-141626**	ohne elektr. Dämpfkraftregulierung; ohne IDS+
B6	**1.8 i, 1.9 CDTI** 12/04 - 88 -103 kW	**35-114635** **35-114642**	**24-118576**	ohne IDS+

				

HOLDEN

HOLDEN ASTRA Kombi (AH)

B8	**1.8 i, 1.9 CDTI** 12/04 - 88 -103 kW	**35-114666** **35-114673**	**24-118576** OIO	ohne IDS+

HOLDEN ASTRA Twintop (AH)

B4	**1.8, 1.8 i, 2.0 i Turbo, 2.2, 2.2 i** 12/06 - 90 -147 kW	**22-141590** **22-141606** **i.V.** SP	**19-141626** OIO	ohne elektr. Dämpfkraftregulierung; ohne IDS+
B6	**1.8, 1.8 i, 2.0 i Turbo, 2.2, 2.2 i** 12/06 - 90 -147 kW	**35-114666** **35-114673**	**24-118576** OIO	ohne IDS+

HONDA

HONDA ACCORD III (CA4, CA5)

B4	**1.6 L, 2.0 EX, 2.0 EXi, 2.0 i 16V** 11/85 - 12/89 65 -101 kW	*19-062730* *19-062747*	*19-063171* HC	
B6	**1.6 L, 2.0 EX, 2.0 EXi, 2.0 i 16V** 11/85 - 12/89 65 -101 kW	*24-011358* *24-011365*	*24-010894* HC	

HONDA ACCORD III Aerodeck (CA5)

B4	**1.6 L, 2.0, 2.0 EX, 2.0 EXi** 11/85 - 12/89 65 -101 kW	*19-062730* *19-062747*	*19-063171* HC	
B6	**1.6 L, 2.0, 2.0 EX, 2.0 EXi** 11/85 - 12/89 65 -101 kW	*24-011358* *24-011365*	*24-010894* HC	

HONDA ACCORD IV (CB3, CB7)

B4	**1.8, 2.0 16V, 2.0 i 16V, 2.2 i 16V, 2.2 i 16V Automatik** 01/90 - 03/93 66 -110 kW	**19-062853** **19-062860**	**19-028811** HC	Standardfahrwerk
B6	**1.8, 2.0 16V, 2.0 i 16V, 2.2 i 16V, 2.2 i 16V Automatik** 01/90 - 03/93 66 -110 kW	**24-017213** **24-017220**	**24-017237** HC	
B8	**1.8, 2.0 16V, 2.0 i 16V, 2.2 i 16V, 2.2 i 16V Automatik** 01/90 - 03/93 66 -110 kW	**24-016087** **24-016094**	**24-016063** HC	

HONDA ACCORD IV Aerodeck (CB8)

B4	**2.0 i 16V, 2.2 i 16V** 01/91 - 12/93 98 -110 kW	**19-062853** **19-062860**	*19-063249* HC	
B6	**2.0 i 16V, 2.2 i 16V** 01/91 - 12/93 98 -110 kW	**24-017213** **24-017220**	**24-017237** HC	
B8	**2.0 i 16V, 2.2 i 16V** 01/91 - 12/93 98 -110 kW	**24-016087** **24-016094**	**24-016063** HC	
B14	**2.0 i 16V** 03/93 - 12/93 98 kW	*47-087392*		siehe Gutachten VA: Tieferlegung lt. GA: 25-50 mm HA: Tieferlegung lt. GA: 25-50 mm

HONDA ACCORD IV Coupe (CC1)

B4	**2.0 i 16V** 01/92 - 09/93 98 kW	**19-062853** **19-062860**	**19-028811** HC	
B6	**2.0 i 16V** 01/92 - 09/93 98 kW	**24-017213** **24-017220**	**24-017237** HC	







HONDA

HONDA ACCORD IV Coupe (CC1)

B8	**2.0 i 16V** 01/92 - 09/93 98 kW	**24-016087** **24-016094**	**24-016063**	

HONDA ACCORD V (CC7)

B4	**2.0 i, 2.0 i S, 2.3 i SR** 03/93 - 01/96 85 -116 kW	**19-062853** **19-062860**	**19-028811**	
B6	**2.0 i, 2.0 i S, 2.3 i SR** 03/93 - 01/96 85 -116 kW	**24-017213** **24-017220**	**24-017237**	
B8	**2.0 i, 2.0 i S, 2.3 i SR** 03/93 - 01/96 85 -116 kW	**24-016087** **24-016094**	**24-016063**	
B14	**2.0 i, 2.0 i S, 2.3 i SR** 03/93 - 01/96 85 -116 kW	*47-087392*		siehe Gutachten VA: Tieferlegung lt. GA: 20-50 mm HA: Tieferlegung lt. GA: 20-50 mm

HONDA ACCORD V Aerodeck (CE)

B4	**2.0 i LS 16V, 2.2 i ES** 09/93 - 02/98 100 -110 kW	*19-062877* *19-062884*	*19-063249*	
B6	**2.0 i LS 16V, 2.2 i ES** 09/93 - 02/98 100 -110 kW	**24-023719**	**24-021142**	
B14	**2.0 i LS 16V, 2.2 i ES** 09/93 - 02/98 100 -110 kW	*47-087392*		siehe Gutachten VA: Tieferlegung lt. GA: 20-50 mm HA: Tieferlegung lt. GA: 20-50 mm

HONDA ACCORD V Coupe (CD7, CD9)

B4	**2.0, 2.2 i ES** 09/93 - 02/98 100 -110 kW	*19-062877* *19-062884*	*19-063249*	
B6	**2.0, 2.2 i ES** 09/93 - 02/98 100 -110 kW	**24-017213** **24-017220**	**24-017237**	
B8	**2.0, 2.2 i ES** 09/93 - 02/98 100 -110 kW	**24-016087** **24-016094**	**24-016063**	
B14	**2.0** 09/93 - 12/97 100 kW	*47-087392*		siehe Gutachten VA: Tieferlegung lt. GA: 50 mm HA: Tieferlegung lt. GA: 50 mm

HONDA ACCORD VI (CE, CF)

B4	**1.9 i, 2.0 i LS, 2.0 TDi, 2.2 i VTEC** 02/96 - 10/98 77 -110 kW	**19-062853** **19-062860**	**19-028811**	
B6	**1.9 i, 2.0 i LS, 2.0 TDi, 2.2 i VTEC** 02/96 - 10/98 77 -110 kW	**24-017213** **24-017220**	**24-017237**	
B8	**1.9 i, 2.0 i LS, 2.0 TDi, 2.2 i VTEC** 02/96 - 10/98 77 -110 kW	**24-016087** **24-016094**	**24-016063**	
B14	**1.9 i, 2.0 i LS, 2.0 TDi, 2.2 i VTEC** 02/96 - 10/98 77 -110 kW	*47-087392*		siehe Gutachten VA: Tieferlegung lt. GA: 20-50 mm HA: Tieferlegung lt. GA: 20-50 mm

HONDA ACCORD VII (CG, CK)

B4	**1.6 i, 1.8 i, 2.0 i, 2.0 Turbo DI, 2.3** 10/98 - 12/02 77 -113 kW	**19-142913**	**19-142142**	
B6	**1.6 i, 1.6 LS, 1.8 i, 2.0 i, 2.0 Turbo DI, 2.2 Type-R, 2.3** 10/98 - 12/02 77 -156 kW	**24-060288**	**24-060295**	

				

HONDA

HONDA ACCORD VII (CG, CK)

B8	**1.6 i, 1.6 LS, 1.8 i, 2.0 i, 2.0 Turbo DI, 2.2 Type-R, 2.3** 10/98 - 12/02 77 -156 kW	**24-060301**	**24-060318**	
B16 PSS9	**1.6 i, 1.6 LS, 1.8 i, 2.0 i, 2.0 Turbo DI, 2.2 Type-R, 2.3, 3.0 Vtec** 10/98 - 12/02 77 -156 kW	*48-088428*		siehe Gutachten VA: Tieferlegung lt. GA: 35-55 mm; Achslast bis: 1040 kg HA: Tieferlegung lt. GA: 40-50 mm; Achslast bis: 940 kg

HONDA ACCORD VII Hatchback (CH)

B4	**1.8 i, 2.0, 2.0 TDi, 2.3** 12/99 - 12/02 77 -113 kW	**19-142913**	**19-142142**	
B6	**1.8 i, 2.0, 2.0 TDi, 2.3** 12/99 - 12/02 77 -113 kW	**24-060288**	**24-060295**	
B8	**1.8 i, 2.0, 2.0 TDi, 2.3** 12/99 - 12/02 77 -113 kW	**24-060301**	**24-060318**	
B16 PSS9	**1.8 i, 2.0, 2.0 TDi, 2.3** 12/99 - 12/02 77 -113 kW	*48-088428*		siehe Gutachten VA: Tieferlegung lt. GA: 35-55 mm; Achslast bis: 1040 kg HA: Tieferlegung lt. GA: 40-50 mm; Achslast bis: 940 kg

HONDA ACCORD VII Coupe (CG)

B4	**2.0 i 16V** 02/98 - 06/03 108 kW	**i.V.**	**19-165646**	Standardfahrwerk
B6	**2.0 i 16V, 2.3 VTi** 02/98 - 06/03 108 -113 kW	**24-060288**	**24-060295**	für Japan
B8	**2.0 i 16V, 2.3 VTi** 02/98 - 06/03 108 -113 kW	**24-060301**	**24-060318**	für Japan
B16 PSS9	**3.0 V6 24V, 3.0 Vtec** 02/98 - 06/03 147 -152 kW	*48-088428*		siehe Gutachten VA: Tieferlegung lt. GA: 35-55 mm; Achslast bis: 1040 kg HA: Tieferlegung lt. GA: 40-50 mm; Achslast bis: 940 kg

HONDA ACCORD VII Aerodeck (CM_)

B4	**1.6, 2.3 16 V, 2.4 Vtec E, 2.4 Vtec T** 02/98 - 65 -147 kW	**19-142913**	**19-142142**	
B6	**1.6, 2.3 16 V, 2.4 Vtec E, 2.4 Vtec T** 02/98 - 65 -147 kW	**24-060288**	**24-060295**	
B8	**1.6, 2.3 16 V, 2.4 Vtec E, 2.4 Vtec T** 02/98 - 65 -147 kW	**24-060301**	**24-060318**	

HONDA ACCORD VIII (CL_, CM_)

B4	**2.0, 2.0 Allrad, 2.2 i-CTDi, 2.4, 2.4 Vtec E, 3.0** 02/03 - 103 -177 kW	**19-146782**	**19-146799**	VA: ohne Xenon-Licht
B6	**2.0, 2.0 Allrad, 2.2 i-CTDi, 2.4, 2.4 Vtec E, 3.0** 02/03 - 103 -177 kW	**24-107303**	**24-107310**	ohne Xenon-Licht
B8	**2.0, 2.0 Allrad, 2.2 i-CTDi, 2.4, 2.4 Vtec E, 3.0** 02/03 - 103 -177 kW	**24-107303**	**24-107938**	ohne Xenon-Licht

HONDA ACCORD VIII Tourer (CM_)

B4	**2.0, 2.2 i-CTDi, 2.4** 04/03 - 103 -140 kW	**19-146782**	**19-165554**	VA: ohne Xenon-Licht

				
HONDA				
HONDA ACCORD VIII Tourer (CM_)				
B6	**2.0, 2.2 i-CTDi, 2.4** 04/03 - 103 -140 kW	**24-107303** VA	**24-107327** HA	ohne Xenon-Licht
B8	**2.0, 2.2 i-CTDi, 2.4** 04/03 - 103 -140 kW	**24-107303** VA	**24-107945** HA	ohne Xenon-Licht
HONDA CIVIC II Hatchback (AL, AJ, AG, AH)				
B3	**1.2, 1.3, 1.5 GL, 1.5 GT, 1.5 GTI** 10/83 - 10/87 40 -74 kW		**36-159963**	VA: mit Drehstabfederung
B4	**1.2, 1.3, 1.5 GL, 1.5 GT, 1.5 GTI** 10/83 - 10/87 40 -74 kW	*22-047281* VA links *22-047298* VA rechts	*19-063164* HA	
HONDA CIVIC II				
B3	**1.2, 1.3, 1.5 GL, 1.5 GT, 1.5 GTI** 10/83 - 10/87 40 -74 kW		**36-159963**	VA: mit Drehstabfederung
B4	**1.2, 1.3, 1.5 GL, 1.5 GT, 1.5 GTI** 10/83 - 10/87 40 -74 kW	*22-047281* VA links *22-047298* VA rechts	*19-063164* HA	
HONDA CIVIC III Hatchback (EC, ED, EE)				
B4	**1.2, 1.3** 10/87 - 12/88 41 -55 kW		*19-063188* HA	
B4	**1.3** 01/89 - 12/89 55 kW	*19-062778* VL links *19-062785* VL rechts	**19-063195** HL	
B4	**1.3 16 V KAT** 09/89 - 09/91 55 kW	*19-062778* VL links *19-062785* VL rechts	**19-063195** HL	
B4	**1.4 L** 10/87 - 12/88 66 kW		*19-063188* HA	-> CH.Nr.: S100000
B4	**1.4 L** 01/89 - 12/89 66 kW	*19-062778* VL links *19-062785* VL rechts	**19-063195** HL	CH.Nr.: S100001 ->
B4	**1.5 i 16V, 1.6 i 16V** 09/87 - 12/88 66 -96 kW		*19-063188* HA	-> CH.Nr.: S100000
B4	**1.5 i 16V, 1.6 i 16V** 01/89 - 09/91 66 -96 kW	*19-062778* VL links *19-062785* VL rechts	**19-063195** HL	CH.Nr.: S100001 ->
B4	**1.5 i 16V** 01/89 - 09/91 69 kW	*19-062778* VL links *19-062785* VL rechts	**19-063195** HL	CH.Nr.: S100001 ->
B4	**1.6 i 16V Vtec** CH-Nr. - 09/91 110 kW	*19-062778* VL links *19-062785* VL rechts	**19-063195** HL	CH.Nr.: S100001 ->
HONDA CIVIC III Stufenheck (ED)				
B4	**1.2, 1.4 L** 01/89 - 12/91 41 -66 kW	*19-062778* VL links *19-062785* VL rechts	**19-063195** HL	CH.Nr.: S100001 ->
B4	**1.4 L** 10/87 - 12/88 66 kW		*19-063188* HA	-> CH.Nr.: S100000
B4	**1.5 i 16V, 1.6 i 16V** 01/89 - 09/91 69 -96 kW	*19-062778* VL links *19-062785* VL rechts	**19-063195** HL	
B4	**1.6 i 16V** 11/87 - 09/91 80 kW	*19-062778* VL links *19-062785* VL rechts	**19-063195** HL	
B4	**1.6, 1.6 i 16V** 09/87 - 12/88 81 -96 kW		*19-063188* HA	

				

HONDA

HONDA CIVIC IV Hatchback (EG)

B3	**1.3 16V, 1.5 i 16V, 1.6 16V Vtec, 1.6 VTi 16V** 10/91 - 11/95 55 -118 kW	36-163878	36-154814	
B4	**1.3 16V, 1.5 i 16V, 1.6 16V Vtec, 1.6 VTi 16V** 10/91 - 11/95 55 -118 kW	**19-062839** **19-062846**	**19-063195**	
B6	**1.3 16V, 1.5 i 16V, 1.6 16V Vtec, 1.6 VTi 16V** 10/91 - 11/95 55 -118 kW	**24-017473** **24-017480**	**24-017497**	für Japan
B8	**1.3 16V, 1.5 i 16V, 1.6 16V Vtec, 1.6 VTi 16V** 10/91 - 11/95 55 -118 kW	**24-016032** **24-016049**	**24-016056**	

HONDA CIVIC IV Fastback (MA, MB)

B3	**1.4 i, 1.5 i Vtec-E, 1.6 i, 1.6 i Vtec** 09/94 - 01/97 55 -93 kW	36-163878	36-154814	

HONDA CIVIC IV (EG, EH)

B4	**1.3, 1.5, 1.5 i 16V, 1.6 16V Vtec, 1.6 EX, 1.6 VTi** 10/91 - 11/95 55 -118 kW	**19-062839** **19-062846**	**19-063195**	
B8	**1.3, 1.5, 1.6 16V Vtec, 1.6 EX, 1.6 VTi** 10/91 - 11/95 55 -118 kW	**24-016032** **24-016049**	**24-016056**	
B8	**1.5 i 16V** 10/91 - 11/95 69 kW	**24-016032** **24-016049**	**24-016056**	

HONDA CIVIC IV Coupe (EJ)

B4	**1.5 i LSi** 01/94 - 11/95 74 kW	**19-062839** **19-062846**	**19-063195**	
B4	**1.6 i** 01/94 - 11/95 77 kW	**19-062938**	**19-063270**	
B4	**1.6 i Vtec** 01/94 - 09/95 92 kW	**19-062839** **19-062846**	**19-063195**	
B4	**1.6 i Vtec** 10/95 - 11/95 118 kW	**19-062938**	**19-063270**	
B8	**1.5 i LSi, 1.6 i, 1.6 i Vtec** 01/94 - 03/96 74 -118 kW	**24-016032** **24-016049**	**24-016056**	

HONDA CIVIC V Hatchback (EJ9, EK1/3/4)

B3	**1.4 i, 1.4 i S, 1.5 i, 1.6, 1.6 i** 11/95 - 02/01 55 -92 kW	36-154807	36-163854	
B3	**1.4 i** 11/95 - 02/01 55 kW	36-163878	36-154814	Baumuster: nur 5-Türer
B4	**1.4 i, 1.4 i S, 1.5 i, 1.6, 1.6 i** 11/95 - 02/01 55 -92 kW	**19-062938**	**19-063270**	
B6	**1.4 i, 1.4 i S, 1.5 i, 1.6, 1.6 i, 1.6 VTi, 2.0 TDiC** 11/95 - 02/01 55 -118 kW	**24-023368**	**24-023375**	

				
HONDA				
HONDA CIVIC V Fastback (MB)				
B3	**1.4 16V, 1.5 16V, 1.6 16V** 01/97 - 02/01 55 -85 kW	36-154807	36-163854	
B3	**1.6 VTi** 01/97 - 02/01 118 kW	36-163878	36-154814	
B3	**1.8 16V** 01/97 - 02/01 124 kW	36-163861	36-154814	Standardfahrwerk
B4	**1.4 16V, 1.5 16V, 1.6, 1.6 16V, 1.6 VTi, 1.8 16V, 2.0 i TD, 2.0 TDiC** 01/97 - 02/01 55 -124 kW	**19-062945** ↰ **19-062952** ↱	**19-063225**	
B6	**1.4 16V, 1.5 16V, 1.6 16V, 1.6 VTi, 1.8 16V, 2.0 i TD, 2.0 TDiC** 01/97 - 02/01 55 -124 kW	**24-023368**	**24-023375**	
HONDA CIVIC V (EJ9, EK3/4)				
B3	**1.4, 1.4 i, 1.5 i** 11/95 - 02/01 55 -84 kW	36-154807	36-163854	
B3	**1.4 i** 11/95 - 02/01 66 kW	36-163878	36-154814	Baumuster: nur 5-Türer
B3	**1.6 VTi** 11/95 - 02/01 118 kW	36-163878	36-154814	
B4	**1.2, 1.4, 1.4 i, 1.5 i, 1.6 i Vtec, 1.6 VTi, 1.7** 11/95 - 03/01 55 -118 kW	**19-062938**	**19-063270**	
B6	**1.2, 1.4, 1.4 i, 1.5 i, 1.6 i Vtec, 1.6 VTi, 1.7** 11/95 - 03/01 55 -118 kW	**24-023368**	**24-023375**	
HONDA CIVIC V Coupe (EJ6, EJ8)				
B3	**1.6 i** 03/96 - 03/00 77 kW	36-154807	36-163854	
B8	**1.6 i Vtec** 03/96 - 03/00 92 kW	**24-016032** ↰ **24-016049** ↱	**24-016056**	
HONDA CIVIC V Aerodeck				
B3	**1.4 16V, 1.5 16V, 1.6 16V** 04/98 - 02/01 55 -85 kW	36-154807	36-163854	
B4	**1.4 16V, 1.5 16V, 1.6 16V, 1.8 16V, 2.0 i D** 04/98 - 02/01 55 -124 kW	**19-062945** ↰ **19-062952** ↱	**19-063225**	
HONDA CIVIC VI Hatchback (EU_, EP_)				
B4	**1.4 i, 1.4 iS, 1.6 i, 1.7** 01/00 - 09/05 55 -92 kW	**22-144928** ↰ **22-144935** ↱	**19-144948**	VA: Gewindemaß: M14
B4	**1.6 i, 1.7 CTDi, 2.0 i Sport, 2.0 Type-R** 02/01 - 09/05 74 -147 kW	**22-151223** ↰ **22-151230** ↱	**19-144948**	VA: Gewindemaß: M16
B6	**1.6 i, 1.7 CTDi, 2.0 i Sport** 02/01 - 09/05 74 -118 kW	**35-115298** ↰ **35-115304** ↱	**24-114240**	VA: Gewindemaß: M16
B6	**2.0 Type-R** 09/01 - 09/05 147 kW	**35-114222** ↰ **35-114239** ↱	**24-114240**	VA: Gewindemaß: M16

				

HONDA

HONDA CIVIC VI Hatchback (EU_, EP_)

B8	**1.6 i, 1.7 CTDi, 2.0 i Sport** 02/01 - 09/05 74 -118 kW	**35-115311** **35-115328**	**24-114240**	VA: Gewindemaß: M16
B8	**2.0 Type-R** 09/01 - 09/05 147 kW	**35-114253** **35-114260**	**24-114240**	VA: Gewindemaß: M16
B14	**1.6 i, 1.7 CTDi, 2.0 i Sport** 02/01 - 09/05 74 -118 kW	**47-118768**		siehe Gutachten VA: Gewindemaß: M16; Tieferlegung lt. GA: 40-50 mm; Achslast bis: 955 kg HA: Tieferlegung lt. GA: 35-50 mm; Achslast bis: 850 kg
B14	**2.0 Type-R** 09/01 - 09/05 147 kW	**47-118768**		siehe Gutachten VA: Gewindemaß: M16; Tieferlegung lt. GA: 20-35 mm; Achslast bis: 955 kg HA: Tieferlegung lt. GA: 15-35 mm; Achslast bis: 850 kg
B16 PSS9	**1.6 i, 1.7 CTDi, 2.0 i Sport** 02/01 - 09/05 74 -118 kW	**48-118804**		siehe Gutachten VA: Gewindemaß: M16; Tieferlegung lt. GA: 40-50 mm; Achslast bis: 955 kg HA: Tieferlegung lt. GA: 35-50 mm; Achslast bis: 850 kg
B16 PSS9	**2.0 Type-R** 09/01 - 09/05 147 kW	**48-118804**		siehe Gutachten VA: Gewindemaß: M16; Tieferlegung lt. GA: 20-35 mm; Achslast bis: 955 kg HA: Tieferlegung lt. GA: 15-35 mm; Achslast bis: 850 kg

HONDA CIVIC VI

B4	**1.2, 1.3 IMA, 1.4, 1.6, 1.7, 1.8** 02/01 - 09/05 58 -103 kW	**22-144928** **22-144935**	**19-144948**	VA: Gewindemaß: M14
B4	**2.0** 10/03 - 09/05 118 kW	**22-151223** **22-151230**	**19-144948**	VA: Gewindemaß: M16
B6	**1.2, 1.3 IMA, 1.4, 1.6, 1.7, 1.8, 2.0** 02/01 - 09/05 58 -118 kW	**35-115298** **35-115304**	**24-114240**	VA: Gewindemaß: M16
B8	**1.2, 1.3 IMA, 1.4, 1.6, 1.7, 1.8, 2.0** 02/01 - 09/05 58 -118 kW	**35-115311** **35-115328**	**24-114240**	VA: Gewindemaß: M16

HONDA CIVIC VI Coupe (EM)

B4	**1.6 i, 1.7 i, 1.7 i VTEC** 02/01 - 12/05 81 -92 kW	**22-144928** **22-144935**	**19-144948**	VA: Gewindemaß: M14
B6	**1.6 i, 1.7 i, 1.7 i VTEC** 02/01 - 12/05 81 -92 kW	**35-115298** **35-115304**	**24-114240**	VA: Gewindemaß: M16
B8	**1.6 i, 1.7 i, 1.7 i VTEC** 02/01 - 12/05 81 -92 kW	**35-115311** **35-115328**	**24-114240**	VA: Gewindemaß: M16

HONDA CIVIC VII Hatchback (FD_)

B14	**1.4, 1.6, 1.8, 2.0, 2.2 CTDi** 09/05 - 61 -110 kW	**47-171329**		Baumuster: FK/ FN; siehe Gutachten; nicht: Type R VA: Tieferlegung lt. GA: 25-40 mm; Achslast bis: 1085 kg HA: Tieferlegung lt. GA: 20-40 mm; Achslast bis: 835 kg

HONDA CIVIC VII (FD_)

B14	**1.3, 1.6, 1.8, 2.0** 09/05 - 70 -114 kW	**47-171329**		Baumuster: FK/ FN; siehe Gutachten; nicht: Type R VA: Tieferlegung lt. GA: 25-40 mm; Achslast bis: 1085 kg HA: Tieferlegung lt. GA: 20-40 mm; Achslast bis: 835 kg

HONDA CIVIC II Shuttle (EE)

B4	**1.5 i 16V** 01/88 - 12/88 69 kW	*19-062792* *19-062808*	*19-063201*	-> CH.Nr.: S100001
B4	**1.5 i 16V** 01/89 - 12/89 69 kW	*19-062815* *19-062822*	*19-063218*	CH.Nr.: S100001-> S200001
B4	**1.5 i 16V** 01/90 - 11/91 69 kW	*19-062815* *19-062822*	*19-063201*	CH.Nr.: S200001 ->









HONDA				
HONDA CIVIC II Shuttle (EE)				
B4	**1.6 i 16V 4WD** 01/88 - 12/88 80 -81 kW	*19-062792* *19-062808*	*19-063201*	-> CH.Nr.: S100001
B4	**1.6 i 16V 4WD** 01/89 - 12/89 80 -81 kW	*19-062815* *19-062822*	*19-063201*	CH.Nr.: S100001-> S200001
B4	**1.6 i 16V 4WD** 01/90 - 02/95 81 kW	*19-062815* *19-062822*	*19-063201*	CH.Nr.: S200001 ->
HONDA CONCERTO (HW)				
B4	**1.4, 1.5 i 16V, 1.6, 1.6 16V, 1.6 i 16V, 1.8 TD** 08/89 - 10/96 58 -96 kW	**22-047304** **22-047311**	**19-063225**	
HONDA CONCERTO Stufenheck (HWW)				
B4	**1.4, 1.5 i 16V, 1.6 16V, 1.6 i 16V** 08/89 - 03/95 61 -90 kW	**22-047304** **22-047311**	**19-063225**	
HONDA CR-V I (RD)				
B4	**2.0, 2.0 16V** 01/99 - 02/02 94 -108 kW	**19-135083**	**19-135090**	
B6 Offroad	**2.0, 2.0 16V** 01/99 - 02/02 94 -108 kW	**24-023382**	**24-023399**	Allrad
HONDA CR-V II (RD_)				
B6 Offroad	**2.0, 2.2 CTDi, 2.4 Vtec** 03/02 - 09/06 103 -118 kW	**35-107460** **35-107477**	**24-107488**	
HONDA CRX I (AF, AS)				
B3	**1.3, 1.5 i, 1.6 i 16V** 10/83 - 10/87 52 -92 kW		**36-163885**	VA: mit Drehstabfederung
B4	**1.3, 1.5 i** 10/83 - 10/87 52 -74 kW	*22-047281* *22-047298*	*19-063164*	
B4	**1.6 i 16V** 03/86 - 10/87 92 kW		*19-063164*	
HONDA CRX II (ED, EE)				
B3	**1.4 GL, 1.6 i 16V, 1.6 i 16V Vtec** 10/89 - 02/92 66 -110 kW		**36-163885**	VA: mit Drehstabfederung
B4	**1.4 GL, 1.6 i 16V** 01/89 - 02/92 66 -96 kW	*19-062778* *19-062785*	**19-063195**	
B4	**1.6 i 16V** 10/87 - 12/88 79 -96 kW		*19-063188*	
B4	**1.6 i 16V Vtec** 10/89 - 02/92 110 kW	*19-062778* *19-062785*	**19-063195**	
B8	**1.4 GL, 1.6 i 16V, 1.6 i 16V Vtec** 10/89 - 02/92 66 -110 kW	**24-013819** **24-013802**	**24-013826**	
HONDA CRX III (EH, EG)				
B4	**1.5, 1.6 ESi, 1.6 i VTi** 03/92 - 12/98 77 -118 kW	**19-062839** **19-062846**	**19-063195**	

			

HONDA

HONDA CRX III (EH, EG)

B8	**1.5, 1.6 ESi, 1.6 i VTi** 03/92 - 12/98 77 -118 kW	**24-016032** VL ↰ **24-016049** VL ↱	**24-016056** VH	

HONDA HR-V (GH)

B4	**1.6 16V, 1.6 16V 4WD** 03/99 - 77 -91 kW	i.V. ↰ i.V. ↱	**19-165479** HO	HA: -> 12/99
B4	**1.6 16V, 1.6 16V 4WD** 03/99 - 77 -91 kW	i.V. ↰ i.V. ↱	**19-165486** HO	HA: 01/00 ->

HONDA INTEGRA Coupe (DC2, DC4)

B6	**1.8 Type-R** 11/97 - 10/01 140 kW	**24-023405** VL	**24-023412** HO	

HONDA JAZZ II (GD)

B4	**1.2, 1.4, 1.5** 03/02 - 57 -81 kW	22-165794 ↰ 22-165800 ↱	**19-158761** HO	

HONDA JAZZ III (GE)

B14	**1.4, 1.5 i** 07/08 - 66 -88 kW	**47-165854**		ohne TÜV-Gutachten VA: Tieferlegung lt. GA: 0-30 mm HA: Tieferlegung lt. GA: 0-30 mm
B14	**1.4, 1.5 i** 07/08 - 66 -88 kW	**47-172401**		ohne TÜV-Gutachten VA: Tieferlegung lt. GA: 20-45 mm HA: Tieferlegung lt. GA: 15-45 mm

HONDA LEGEND I (HS, KA)

B6	**2.7 i 24V** 01/88 - 12/90 124 kW	*24-011990* VX ↰ *24-012003* VX ↱	*24-011921* VH	

HONDA LEGEND I Coupe (KA3)

B6	**2.7 i 24V** 10/87 - 12/90 124 kW	*24-011990* VX ↰ *24-012003* VX ↱	*24-011921* VH	

HONDA NSX Coupe (NA)

B6	**3.0 24V Vtec, 3.0 24V Vtec Automatik, 3.2 24V Vtec** 06/90 - 09/05 188 -206 kW	**24-016636** HO	**24-016650** HO	siehe Gutachten VA: Tieferlegung lt. GA: 0-25 mm HA: Tieferlegung lt. GA: 0-25 mm

HONDA NSX Cabriolet (NA)

B6	**3.0 24V Vtec, 3.0 24V Vtec Automatic, 3.2 24V Vtec** 03/95 - 09/05 188 -206 kW	**24-016636** HO	**24-016650** HO	siehe Gutachten VA: Tieferlegung lt. GA: 0-25 mm HA: Tieferlegung lt. GA: 0-25 mm

HONDA PRELUDE III (BA)

B3	**2.0, 2.0 EX, 2.0 i EX 16V, 2.0 i EX 16V KAT** 04/87 - 01/92 80 -110 kW	36-163847	36-163830	
B4	**2.0, 2.0 EX** 04/87 - 01/92 80 -84 kW	*19-062730* VL ↰ *19-062747* VL ↱	*19-063263* VH	

HONDA PRELUDE IV (BB)

B4	**2.0 i 16V, 2.2 i 16V Vtec, 2.3 i 16V** 02/92 - 09/96 98 -136 kW	*19-062891* VL ↰ *19-062907* VL ↱	*19-063256* VH	
B6	**2.0 i 16V, 2.2 i 16V Vtec, 2.3 i 16V** 02/92 - 09/96 98 -136 kW	**24-016780** VL ↰ **24-016797** VL ↱	**24-016759** VH	

				
HONDA				
HONDA PRELUDE IV (BB)				
B8	**2.0 i 16V, 2.2 i 16V Vtec, 2.3 i 16V** 02/92 - 09/96 98 -136 kW	**24-017756** **24-017763**	**24-017770**	
HONDA PRELUDE V (BB)				
B4	**2.0 16V** 10/96 - 10/00 98 kW	*19-181424*	*19-063256*	
B4	**2.2 16V** 10/96 - 10/00 136 -147 kW	*19-181424*	*19-063256*	Baumuster: VTEC,VTEC VTi,VTi-R
B4	**2.2 16V** 10/96 - 10/00 136 -147 kW		*19-063256*	Baumuster: VTEC VTiS
HONDA SHUTTLE (RA)				
B4	**2.2 16V, 2.3 16V** 10/94 - 06/02 110 kW	*19-062914* *19-062921*	**19-063287**	
B6	**2.2 16V, 2.3 16V** 10/94 - 06/02 110 kW	**24-021050**	**24-021067**	
HONDA S2000 (AP)				
B14	**2.0, 2.0 Vtec, 2.2 Vtec** 03/99 - 170 -184 kW	**47-080386**		siehe Gutachten VA: Tieferlegung lt. GA: 10-35 mm; Achslast bis: 710 kg HA: Tieferlegung lt. GA: 10-35 mm; Achslast bis: 840 kg
B16 PSS9	**2.0, 2.0 Vtec, 2.2 Vtec** 03/99 - 170 -184 kW	**48-088657**		siehe Gutachten VA: Tieferlegung lt. GA: 10-35 mm; Achslast bis: 710 kg HA: Tieferlegung lt. GA: 10-35 mm; Achslast bis: 840 kg
HUMMER				
HUMMER HUMMER H2 SUT				
B6 Offroad	**6.0** 09/04 - 237 kW	**24-060813**	**24-066471**	ohne Schlechtwegeausführung
HYUNDAI				
HYUNDAI ACCENT (X-3)				
B4	**1.3, 1.3 i 12V, 1.5 i 12V, 1.5 i 16V** 10/94 - 04/97 44 -73 kW	**22-047342** **22-047359** **11-101437** SP	**22-048820** **22-048837**	
B4	**1.3, 1.3 i 12V, 1.5 i 12V, 1.5 i 16V** 05/97 - 01/00 44 -73 kW	**22-047342** **22-047359** **11-101437** SP	**22-048844** **22-048851**	
B6	**1.3, 1.3 i 12V, 1.5 i 12V, 1.5 i 16V** 10/94 - 01/00 44 -73 kW	**34-050514**	**34-050521**	
HYUNDAI ACCENT Stufenheck (X-3)				
B4	**1.3, 1.3 i 12V, 1.5 i 12V, 1.5 i 16V** 10/94 - 04/97 44 -73 kW	**22-047342** **22-047359** **11-101437** SP	**22-048820** **22-048837**	
B4	**1.3, 1.3 i 12V, 1.5 i 12V, 1.5 i 16V** 05/97 - 01/00 44 -73 kW	**22-047342** **22-047359** **11-101437** SP	**22-048844** **22-048851**	
B6	**1.3, 1.3 i 12V, 1.5 i 12V, 1.5 i 16V** 10/94 - 01/00 44 -73 kW	**34-050514**	**34-050521**	

				
HYUNDAI				
HYUNDAI ACCENT (LC)				
B4	**1.3, 1.5, 1.5 CRDi, 1.6, 1.3, 1.5, 1.5 CRDi, 1.6** 01/00 - 55 -77 kW	**22-128201** **22-128218**	**22-048844** **22-048851**	
HYUNDAI ACCENT Stufenheck (LC)				
B4	**1.3** 01/00 - 55 kW	**22-128201** **22-128218**	**22-048844** **22-048851**	
HYUNDAI ATOS (MX)				
B4	**0.8, 1.0 i, 1.1, 1.3** 02/98 - 08/08 38 -63 kW	**22-121349** **22-121356**	**19-121369**	
HYUNDAI ATOS PRIME (MX)				
B4	**1.0 i** 08/99 - 40 -43 kW	**22-121349** **22-121356**	**19-121369**	
HYUNDAI COUPE (RD)				
B4	**1.6 16V, 1.6 i 16V** 12/96 - 12/01 84 -85 kW	**22-047328** **22-047335**	**22-048868** **22-048875**	mit ABS
B4	**1.8, 2.0, 2.0 16V** 07/96 - 04/02 94 -102 kW	**22-047328** **22-047335**	**22-048868** **22-048875**	
HYUNDAI COUPE (GK)				
B4	**1.6 16V, 2.0, 2.0 GLS, 2.7 V6** 08/01 - 77 -123 kW	**22-112774** **22-112781**	**22-112798** **22-112804**	
B6	**1.6 16V, 2.0, 2.0 GLS, 2.7 V6** 08/01 - 77 -123 kW	**35-107354** **35-107361**	**35-107378** **35-107385**	Standardfahrwerk; Sportfahrwerk
B8	**1.6 16V, 2.0, 2.0 GLS, 2.7 V6** 08/01 - 77 -123 kW	**35-107392** **35-107408**	**35-110873** **35-110880**	Standardfahrwerk; Sportfahrwerk
B14	**1.6 16V, 2.0, 2.0 GLS, 2.7 V6** 08/01 - 77 -123 kW	*47-107991*		siehe Gutachten VA: Tieferlegung lt. GA: 30-50 mm; Achslast bis: 1000 kg HA: Tieferlegung lt. GA: 30-50 mm; Achslast bis: 860 kg
B16 PSS9	**1.6 16V, 2.0, 2.0 GLS, 2.7 V6** 08/01 - 77 -123 kW	*48-108041*		siehe Gutachten VA: Tieferlegung lt. GA: 35-50 mm; Achslast bis: 1000 kg HA: Tieferlegung lt. GA: 30-50 mm; Achslast bis: 860 kg
HYUNDAI ELANTRA (XD)				
B4	**1.6, 1.8, 2.0, 2.0 CRDi, CRDi** 06/00 - 66 -105 kW	**22-047328** **22-047335**	**i.V.** **i.V.**	mit ABS
HYUNDAI ELANTRA Stufenheck (XD)				
B4	**1.6, 1.6 CRDi, 1.8, 2.0, 2.0 CRDi** 04/01 - 77 -105 kW	**22-047328** **22-047335**	**22-048868** **22-048875**	mit ABS
HYUNDAI GALLOPER I				
B6 Offroad	**2.5 TD, 2.5 TD intercooler, 3.0 V6** 08/91 - 07/98 62 -104 kW	**24-013321**	**24-013338**	
HYUNDAI GALLOPER II (JK-01)				
B4	**2.5 TCi D, 2.5 TD, 2.5 TD intercooler, 2.6 TD Allrad, 3.0 V6** 08/98 - 63 -104 kW	**19-128160**	**19-128177**	mit Schraubenfederachse




HYUNDAI

HYUNDAI GETZ (TB)

B4	**1.1, 1.3, 1.4, 1.5 CRDi, 1.5 CRDi GLS, 1.5 GL, 1.6** 08/02 - 46 -81 kW	**22-151773** **22-151780**	**19-151793**	

HYUNDAI i30

B14	**1.4, 1.6, 1.6 CRDi, 2.0, 2.0 CRDi** 10/07 - 66 -105 kW	**47-172708**		siehe Gutachten VA: Tieferlegung lt. GA: 30-45 mm HA: Tieferlegung lt. GA: 15-40 mm

HYUNDAI LANTRA I (J-1)

B4	**1.5 i.e.** 10/90 - 11/95 63 kW	**22-047366**	*19-063294*	
B4	**1.6 i.e. 16V** 10/90 - 11/95 78 -84 kW	**22-047366**	*19-063294*	
B4	**1.8 i.e. 16V** 10/90 - 11/95 93 kW	**22-047366**	*19-063294*	
B6	**1.5 i.e., 1.6 i.e. 16V, 1.8 i.e. 16V** 10/90 - 11/95 63 -93 kW	**34-050361**	**24-020459**	

HYUNDAI LANTRA II (J-2)

B4	**1.5 12V** 12/96 - 09/00 65 kW	**22-047328** **22-047335**	**22-048868** **22-048875**	mit ABS
B4	**1.6 16V, 1.6 i, 1.8 16V, 1.9 D, 2.0, 2.0 16V** 11/95 - 09/00 50 -102 kW	**22-047328** **22-047335**	**22-048868** **22-048875**	
B6	**1.5 12V, 1.6 16V, 1.6 i, 1.8 16V, 1.9 D, 2.0, 2.0 16V** 08/96 - 09/00 50 -102 kW	**34-050538**	**34-050545**	

HYUNDAI LANTRA II Wagon (J2)

B4	**1.5 12V** 04/97 - 09/00 65 kW	**22-047328** **22-047335**	**22-048868** **22-048875**	mit ABS
B4	**1.6 16V, 1.6 i, 1.8 16V, 2.0, 2.0 16V** 02/96 - 66 -102 kW	**22-047328** **22-047335**	**22-048868** **22-048875**	
B4	**1.9 D** 03/98 - 50 kW	**22-047328** **22-047335**	**22-048868** **22-048875**	
B6	**1.5 12V, 1.6 16V, 1.6 i, 1.8 16V, 1.9 D, 2.0, 2.0 16V** 12/96 - 50 -102 kW	**34-050538**	**34-050545**	

HYUNDAI MATRIX (FC)

B4	**1.5 CRDi, 1.6, 1.8** 06/01 - 60 -90 kW	**22-167293** **22-167309**	**22-166494** **22-166500**	Standardfahrwerk

HYUNDAI PONY/EXCEL Stufenheck (X-2)

B4	**1.3, 1.5, 1.5 i** 01/90 - 01/95 48 -62 kW	**11-101468** SP		
B6	**1.3, 1.5, 1.5 i** 01/90 - 01/95 48 -62 kW	*34-050248*	*24-004237*	

HYUNDAI SANTAMO

B4	**2.0 16V, 2.0 16V 4x4** 05/99 - 102 kW	**22-047823**	**19-063447**	

			

HYUNDAI

HYUNDAI SANTAMO

HYUNDAI S COUPE (SLC)

B4	**1.5 i, 1.5 i Turbo** 02/90 - 05/96 62 -85 kW	**11-101468** SP		
B6	**1.5 i, 1.5 i Turbo** 02/90 - 05/96 62 -85 kW	*34-050248*	*24-004237*	

HYUNDAI SONATA I (Y-2)

B6	**1.8 i, 2.0 i, 2.0 i 16V, 2.4 i, 3.0 i V6** 09/88 - 10/93 70 -107 kW	**34-050255**	**24-015837**	

HYUNDAI SONATA V (NF)

B14	**2.0 CRDi, 2.0 VVTi GLS, 2.2 CRDi GLS, 2.4, 3.3** 06/05 - 100 -184 kW	**47-146631**	siehe Gutachten VA: Tieferlegung lt. GA: 30-50 mm; Achslast bis: 1200 kg HA: Tieferlegung lt. GA: 30-50 mm; Achslast bis: 1070 kg

HYUNDAI TERRACAN (HP)

B6 Offroad	**2.5 D, 2.5 TD, 2.9 CRDi, 3.5 i V6 4WD** 06/01 - 59 -147 kW	**24-113205**	**24-113212**	

INFINITI

INFINITI G20

B6	**2.0** 01/90 - 12/97 85 kW	**24-017824**	**34-030110**	Baumuster: P10 HA: nur für verschraubte Federbeine

INNOCENTI

INNOCENTI MINI

B6	**0.55, 0.65, 1.0, 1.3, 1.3 De Tomaso** 08/76 - 01/95 23 -51 kW	**24-181464**	**24-181471**	

IRMSCHER

IRMSCHER SENATOR

B6	**4.0 24V** 01/90 - 12/96 200 kW	**35-000945**	**24-011105**	ohne elektr. Dämpfkraftregulierung
B8	**4.0 24V** 01/90 - 12/96 200 kW	**35-003717**	**24-015288**	ohne elektr. Dämpfkraftregulierung

IRMSCHER OMEGA Caravan

B6	**4.0 i** 01/90 - 12/96 200 kW	**35-000945**	**24-017701**	ohne Niveauregulierung

ISUZU

ISUZU ASCENDER

B6 Offroad	**4.2** 03/03 - 217 kW	*24-103336*	i.V.	

				
ISUZU				
ISUZU ASKA				
B6	**2.0 D, 2.0 TD** 04/83 - 06/89 50 -62 kW		*24-000970*	
ISUZU PIAZZA (JR_)				
B6	**2.0 Turbo** 06/85 - 12/90 104 kW	**24-008839**	**24-003179**	VA: Kenngröße: 331/124
ISUZU TROOPER (UBS)				
B4	**2.8 TD** 10/87 - 12/91 71 -78 kW	**19-061085**	**19-106632**	
B6 Offroad	**2.8 TD** 12/86 - 12/91 71 -78 kW	**24-001861**	**24-012393**	CH.Nr.: 4524289 ->
ISUZU TROOPER Soft Top (UBS)				
B4	**2.2, 2.2 D** 01/83 - 12/85 45 -58 kW	**19-061085**	*19-061115*	
B4	**2.6 i** 10/87 - 12/91 85 kW	**19-061085**	**19-106632**	
B4	**2.2 TD, 2.3** 03/84 - 10/86 53 -66 kW	**19-061085**	*19-061115*	
B4	**2.2 TD, 2.3** 11/86 - 12/91 53 -66 kW	**19-061085**	**19-106632**	
B6 Offroad	**2.2, 2.2 D, 2.3** 01/83 - CH-Nr. 45 -66 kW	**24-001861**	**24-001960**	-> CH.Nr.: 4524288
B6 Offroad	**2.2 TD** 03/84 - 11/86 53 kW	**24-001861**	**24-001960**	-> CH.Nr.: 4524288
B6 Offroad	**2.2 TD, 2.3, 2.6 i** 12/86 - 12/91 53 -85 kW	**24-001861**	**24-012393**	CH.Nr.: 4524289 ->
ISUZU TROOPER (UB)				
B4	**3.2** 01/92 - 01/98 130 kW	**19-061085**	**19-107141**	
ISUZU TROOPER Soft Top (UB)				
B4	**3.2** 01/92 - 01/98 130 kW	**19-061085**	**19-107141**	
ISUZU TROOPER				
B4	**3.0 DTI, 3.5 V6 24V** 04/00 - 118 -158 kW	**19-061108**	**19-107141**	
B6 Offroad	**3.0 DTI, 3.5 V6 24V** 04/00 - 118 -158 kW	**24-017381**	**24-066648**	Allrad; Standardfahrwerk
ISUZU TROOPER Soft Top				
B4	**3.0 DTI, 3.5 V6 24V** 04/00 - 118 -158 kW	**19-061108**	**19-107141**	

				
JIANGLING LANDWIND				
JIANGLING LANDWIND LANDWIND				
B4	**2.0, 2.4, 2.8 D** 09/05 - 68 -92 kW	**19-028897**	**19-028903**	
B6 Offroad	**2.0, 2.4, 2.8 D** 09/05 - 68 -92 kW	**24-016766**	**24-016773**	
JAGUAR				
JAGUAR S-TYPE (CCX)				
B4	**2.5 V6, 2.7 D** 04/02 - 147 -152 kW	**24-065955**	**24-066457**	Standardfahrwerk; ohne elektr. Dämpfkraftregulierung
B4	**2.5 V6, 2.7 D** 04/02 - 147 -152 kW	**24-067447**	**24-067454**	Sportfahrwerk; ohne elektr. Dämpfkraftregulierung
B4	**3.0 V6, 4.0 V8** 01/99 - 04/02 175 -203 kW	**24-024921**	**24-026628**	ohne elektr. Dämpfkraftregulierung; Standardfahrwerk
B4	**3.0 V6** 04/02 - 175 kW	**24-065955**	**24-066457**	Standardfahrwerk; ohne elektr. Dämpfkraftregulierung
B4	**3.0 V6** 04/02 - 175 kW	**24-067447**	**24-067454**	Sportfahrwerk; ohne elektr. Dämpfkraftregulierung
B4	**4.2 V8, R 4,2 V8** 04/02 - 219 -291 kW	**24-067287**	**24-067713**	Standardfahrwerk; ohne elektr. Dämpfkraftregulierung
B4	**4.2 V8, R 4,2 V8** 04/02 - 219 -291 kW	**24-067430**	**24-067720**	Sportfahrwerk; ohne elektr. Dämpfkraftregulierung
B4 ACD	**2.5 V6, 2.7 D** 04/02 - 147 -152 kW	**20-070748**	**20-070779**	mit CATS; Sportfahrwerk; mit elektr. Dämpfkraftregulierung
B4 ACD	**3.0 V6, 4.0 V8** 01/99 - 04/02 175 -203 kW	**20-070632**	**20-070649**	mit elektr. Dämpfkraftregulierung; Sportfahrwerk
B4 ACD	**3.0 V6** 04/02 - 175 kW	**20-070748**	**20-070779**	mit CATS; Sportfahrwerk; mit elektr. Dämpfkraftregulierung
B4 ACD	**4.2 V8, R 4,2 V8** 04/02 - 219 -291 kW	**20-070854**	**20-070885**	mit CATS; Sportfahrwerk; mit elektr. Dämpfkraftregulierung
B6	**3.0 V6, 4.0 V8** 01/99 - 04/02 175 -203 kW	**24-067799**	**24-067782**	Einrohrsystem; ohne elektr. Dämpfkraftregulierung
JAGUAR X-TYPE (CF1)				
B4	**2.0 V6** 03/02 - 10/05 115 kW	**22-053596**	**24-064927**	Frontantrieb; Standardfahrwerk
B4	**2.0 V6** 03/02 - 10/05 115 kW	**22-053602**	**24-062657**	Frontantrieb; Sportfahrwerk
B4	**2.0 D** 07/03 - 10/05 96 kW	**22-053596**	**24-064927**	Frontantrieb; Standardfahrwerk
B4	**2.0 D** 07/03 - 10/05 96 kW	**22-053602**	**24-062657**	Frontantrieb; Sportfahrwerk
B4	**2.0 D, 2.0 V6, 2.2 D, 2.5 V6, 3.0 V6** 06/01 - 96 -169 kW	**22-053619**	**24-062275**	Allrad; Standardfahrwerk
B4	**2.0 D, 2.0 V6, 2.2 D, 2.5 V6, 3.0 V6** 06/01 - 96 -169 kW	**22-053626**	**24-029810**	Allrad; Sportfahrwerk
B6	**2.0 D, 2.0 V6, 2.2 D, 2.5 V6, 3.0 V6** 06/01 - 96 -169 kW	**35-051497**	**24-066761**	

				
JAGUAR				
JAGUAR X-TYPE (CF1)				
B8	**2.0 D, 2.0 V6, 2.2 D, 2.5 V6, 3.0 V6** 06/01 - 96 -169 kW	**35-051503**	**24-066778**	
JAGUAR X-TYPE Estate				
B4	**2.0 D, 2.2 D, 2.5, 3.0** 02/04 - 96 -169 kW	**22-053596**	**24-064927**	Frontantrieb; Standardfahrwerk
B4	**2.0 D, 2.2 D, 2.5, 3.0** 02/04 - 96 -169 kW	**22-053602**	**24-062657**	Frontantrieb; Sportfahrwerk
B4	**2.0 D, 2.2 D, 2.5, 3.0** 02/04 - 96 -169 kW	**22-053619**	**24-062275**	Allrad; Standardfahrwerk
B4	**2.0 D, 2.2 D, 2.5, 3.0** 02/04 - 96 -169 kW	**22-053626**	**24-029810**	Allrad; Sportfahrwerk
B6	**2.0 D, 2.2 D, 2.5, 3.0** 02/04 - 96 -169 kW	**35-051497**	**24-066761**	
B8	**2.0 D, 2.2 D, 2.5, 3.0** 02/04 - 96 -169 kW	**35-051503**	**24-066778**	
JAGUAR XJ				
B4	**12 5.3, 12 H.E., 2.8, 6 2.8, 6 3.4, 6 4.2, Sovereign V12** 10/69 - 12/92 110 -217 kW		*24-020909*	ohne Niveauregulierung; Standardfahrwerk
B6	**12 5.3, 12 H.E., 2.8, 6 2.8, 6 3.4, 6 4.2, Sovereign V12** 10/69 - 12/92 110 -217 kW	**24-024457**	**24-024464**	ohne Niveauregulierung
JAGUAR XJ (XJ 40, 81)				
B6	**4.0, 6 2.9, 6 3.2 24V, 6 3.6, 6 4.0** 09/89 - 11/94 108 -187 kW	**24-018043**	**24-018050**	ohne Niveauregulierung
JAGUAR XJ (X300)				
B4	**6 3.2, 6 Sovereign 4.0** 11/94 - 07/97 155 -177 kW	**24-018616**	**24-018586**	
B4	**12 6.0, R Super Charged 4.0** 11/94 - 07/97 229 -235 kW	**24-018630**	**24-018647**	
JAGUAR XJ (NAW, NBW)				
B4	**8 3.2, 8 4.0** 07/97 - 05/03 174 -209 kW	**24-023740**	**24-023757**	Standardfahrwerk; ohne elektr. Dämpfkraftregulierung
B4	**8 3.2, 8 4.0** 07/97 - 05/03 174 -209 kW	**24-023726**	**24-023733**	Sportfahrwerk; ohne elektr. Dämpfkraftregulierung
B4 ACD	**8 3.2, 8 4.0** 07/97 - 05/03 174 -209 kW	**20-070434**	**20-070441**	mit CATS; Standardfahrwerk; mit elektr. Dämpfkraftregulierung
B4 ACD	**8 3.2, 8 4.0** 07/97 - 05/03 174 -209 kW	**20-070502**	**20-070519**	mit CATS; Sportfahrwerk; mit elektr. Dämpfkraftregulierung
JAGUAR XJ				
B4 AMC	**6 2,7 D, 6 3.0, 8 3.5, 8 4.2, R 4.2** 05/03 - 152 -291 kW	**44-069483**	**44-069506**	mit Luftfederung; Standardfahrwerk; Sportfahrwerk

				
JAGUAR				
JAGUAR XJS Coupe				
B4	**3.6, 3.6 24V, 4.0, 5.3, 5.3 H.E., 6.0** 07/81 - 12/92 136 -248 kW		*24-020909*	ohne Niveauregulierung; Standardfahrwerk
B6	**3.6, 4.0, 5.3, 5.3 H.E., 6.0** 07/81 - 12/92 136 -248 kW	**24-024457**	**24-024464**	
JAGUAR XJSC Convertible				
B4	**3.6, 4.0, 5.3, 5.3 H.E., 6.0** 09/85 - 03/96 136 -222 kW		*24-020909*	ohne Niveauregulierung; Standardfahrwerk
B6	**3.6, 4.0, 5.3, 5.3 H.E., 6.0** 09/85 - 03/96 136 -222 kW	**24-024457**	**24-024464**	
JAGUAR XK 8 Coupe (QEV)				
B4	**4.0, 4.2** 03/96 - 209 -267 kW	**24-067263**	**24-067270**	ohne elektr. Dämpfkraftregulierung
B4 ACD	**4.0** 03/96 - 209 -267 kW	**20-070540**	**20-070557**	mit CATS; mit elektr. Dämpfkraftregulierung
B4 ACD	**4.2** 08/02 - 219 kW	**20-070830**	**20-070847**	mit CATS; mit elektr. Dämpfkraftregulierung
B4 ACD	**R 4,2** 08/02 - 291 kW	**20-070816**	**20-070823**	mit CATS; mit elektr. Dämpfkraftregulierung
JAGUAR XK 8 Convertible (QDV)				
B4	**4.0, 4.2** 03/96 - 209 -267 kW	**24-067263**	**24-067270**	ohne elektr. Dämpfkraftregulierung
B4 ACD	**4.0** 03/96 - 209 -267 kW	**20-070540**	**20-070557**	mit CATS; mit elektr. Dämpfkraftregulierung
B4 ACD	**4.2** 08/02 - 219 kW	**20-070830**	**20-070847**	mit CATS; mit elektr. Dämpfkraftregulierung
B4 ACD	**R 4,2** 08/02 - 291 kW	**20-070816**	**20-070823**	mit CATS; mit elektr. Dämpfkraftregulierung
JAGUAR XK Coupe				
B4	**3.5 XK, 4.2 XK8, 4.2 XKR** 03/06 - 190 -306 kW	**24-114455**	**24-114462**	ohne CATS; ohne elektr. Dämpfkraftregulierung
B4 ACD	**3.5 XK, 4.2 XKR** 03/06 - 190 -306 kW	**20-114497**	**20-114503**	mit CATS; mit elektr. Dämpfkraftregulierung
B4 ACD	**4.2 XK8** 03/06 - 219 kW	**20-114411**	**20-114428**	mit CATS; mit elektr. Dämpfkraftregulierung
JAGUAR XK Cabriolet				
B4	**4.2 XK8, 4.2 XKR** 03/06 - 219 -306 kW	*24-114479*	*24-114486*	ohne CATS; ohne elektr. Dämpfkraftregulierung
B4 ACD	**4.2 XK8** 03/06 - 219 kW	**20-114435**	**20-114428**	mit CATS; mit elektr. Dämpfkraftregulierung
B4 ACD	**4.2 XKR** 03/06 - 306 kW	**20-114510**	**20-114527**	mit CATS; mit elektr. Dämpfkraftregulierung

				
JEEP				
JEEP CJ5 - CJ8				
B6 Offroad	**2.0, 2.1 D, 2.4 D, 2.5, 3.8, 4.2, 5.0** 01/76 - 12/83 44 -89 kW	**24-002509**	**24-002608**	
B6 Offroad	**3.7, 3.8, 4.2, 5.0** 01/66 - 12/75 74 -110 kW	**24-002509**		
JEEP CHEROKEE (XJ)				
B4	**2.1 TD, 2.5 TD, 4.0 i** 01/88 - 12/90 59 -136 kW		**19-061146**	
B4	**2.1 TD, 2.5 TD, 4.0 i** 01/91 - 59 -136 kW	**19-061153**	**19-061146**	
B4	**2.1 D 4x4, 2.1 TD, 2.5, 2.5 4x4, 2.5 i, 2.5 TD, 2.5 Tdi 4x4, 4.0, 4.0 4x4, 4.0 i** 10/84 - 59 -135 kW	**19-061153**	**19-061146**	
B6 Offroad	**2.1 D 4x4, 2.1 TD, 2.5, 2.5 4x4, 2.5 i, 2.5 SE, 2.5 TD, 2.5 Tdi 4x4, 4.0, 4.0 4x4, 4.0 i** 10/86 - 59 -135 kW	**24-017985**	**24-010467**	ohne Niveauregulierung
B6 Offroad	**2.1 TD, 2.5 TD, 4.0 i** 10/84 - 64 -136 kW	**24-025782**	**24-025799**	VA: straffere Einstellung HA: straffere Einstellung
B6 Offroad	**2.5 TD, 4.0 i** 01/88 - 12/91 85 -136 kW	**24-010450**	**24-010467**	ohne Niveauregulierung
JEEP CHEROKEE (KJ)				
B6 Offroad	**2.4, 2.4 Laredo, 2.5 CRD, 2.8 CRD, 3.7 Laredo, 3.7 V6** 09/01 - 105 -155 kW	**24-139168**	**24-139175**	
JEEP GRAND CHEROKEE I (Z)				
B4	**2.5 TD, 2.5 TD Laredo, 4.0 i, 4.0 Laredo, 5.2, 5.2 i, 5.9 i** 09/92 - 04/99 85 -177 kW	**19-061153**	**19-061160**	
B6 Offroad	**2.5 TD, 2.5 TD Laredo, 4.0 i, 4.0 Laredo, 5.2, 5.2 i, 5.9 i** 09/92 - 04/99 85 -177 kW	**24-017985**	**24-017992**	ohne Niveauregulierung
JEEP GRAND CHEROKEE II (WJ, WG)				
B4	**2.7 CRD 4x4, 2.7 CRD Laredo, 3.1 TD, 3.7 Laredo, 4.0, 4.7, 4.7 V8, 4.7 V8 4x4** 08/00 - 103 -190 kW	**19-128146**	**19-128153**	Baumuster: Europa; ohne Niveauregulierung
B6 Offroad	**2.7 CRD 4x4, 2.7 CRD Laredo, 3.1 TD, 3.7 Laredo, 4.0, 4.7, 4.7 V8, 4.7 V8 4x4** 08/00 - 103 -190 kW	**24-061025**	**24-061032**	Baumuster: Europa; ohne Niveauregulierung
B6 Offroad	**2.7 CRD 4x4, 2.7 CRD Laredo, 3.1 TD, 3.7 Laredo, 4.0, 4.7, 4.7 V8, 4.7 V8 4x4** 08/00 - 12/04 103 -190 kW	*24-029636*	*24-029643*	Baumuster: USA; ohne Niveauregulierung
JEEP GRAND CHEROKEE III				
B6 Offroad	**3.0 CRD, 3.7 V6, 4.7 V8, 5.7 V8, 6.1 V8** 06/05 - 157 -313 kW	**24-132725**	**24-132732**	

				

JEEP

JEEP WRANGLER I (YJ, SJ_)

B6 Offroad	**2.5, 4.0, 4.2** 08/86 - 08/96 76 -131 kW	**24-013093**	**24-013109**	mit Blattfederung

JEEP WRANGLER II (TJ)

B6 Offroad	**2.4, 2.5, 2.8 CRDi, 3.8, 4.0, 4.0 Rubicon** 08/96 - 87 -153 kW	**24-024426**	**24-024433**	mit Schraubenfederung

JEEP WRANGLER III (JK)

B6 Offroad	**2.8 CRD, 3.8** 04/07 - 130 -146 kW	*24-141727* *24-158428*	*24-141734*	
B8 Offroad	**2.8 CRD, 3.8** 04/07 - 130 -146 kW	*24-146708*	*24-146715*	

KIA

KIA CARNIVAL II (GQ)

B4	**2.4, 2.5 V6, 2.7, 2.9 CRDi, 2.9 TD, 3.5** 10/01 - 93 -143 kW		**19-152608**	mit ABS
B6	**2.4, 2.5 V6, 2.7, 2.9 CRDi, 2.9 TD, 3.5** 10/01 - 93 -143 kW		**24-065528**	

KIA CARNIVAL III (UVP_)

B4	**2.7 V6, 2.9 CRDi** 06/06 - 136 -139 kW		**19-152608**	

KIA CEE'D Schrägheck (ED)

B14	**1.4, 1.6, 1.6 CRDi 115, 1.6 CRDi 90, 2.0, 2.0 CRDi** 12/06 - 66 -105 kW	**47-172708**		siehe Gutachten VA: Tieferlegung lt. GA: 30-45 mm HA: Tieferlegung lt. GA: 15-40 mm

KIA JOICE

B4	**2.0** 02/00 - 88 -102 kW	**22-047823**	**19-063447**	

KIA PRIDE (DA)

B4	**1.1 i, 1.3, 1.3 16V, 1.3 i, 1.4 LX, 1.5 CRDi LX, 1.6 CVVT LX** 01/96 - 38 -82 kW	*22-047373* *22-047380*		

KIA PRIDE Kombi

B4	**1.3** 08/99 - 47 kW	*22-047373* *22-047380*		

KIA RIO (DC_)

B4	**1.3, 1.5** 09/00 - 07/02 55 -72 kW	**22-158857** **22-158864**	**19-153681**	
B4	**1.3, 1.5** 08/02 - 02/05 55 -72 kW	**i.V.** **i.V.**	**19-169965**	

KIA RIO Kombi (DC)

B4	**1.3, 1.5** 08/00 - 07/02 55 -72 kW	**22-158857** **22-158864**	**19-153681**	



				

KIA

KIA RIO Kombi (DC)

B4	**1.3, 1.5** 08/02 - 02/05 55 -72 kW	**i.V.**  **i.V.** 	**19-169965**	

KIA RIO II (JB)

B4	**1.4 16V, 1.5 CRDi, 1.6 16V** 03/05 - 05/05 71 -82 kW	**i.V.**  **i.V.**	**19-169965**	

KIA RIO II Stufenheck (JB)

B4	**1.4 16V, 1.5 CRDi, 1.6 16V** 03/05 - 05/05 71 -82 kW	**i.V.**  **i.V.**	**19-169965**	

KIA SORENTO (JC)

B4	**2.4, 2.5 CRDi, 3.5 V6** 08/02 - 11/06 102 -143 kW	**19-152622**  **19-152639**	**19-152646**	HA: ohne Niveauregulierung
B4	**2.4, 2.5 CRDi, 3.3 V6, 3.5 V6, 3.8 Allrad** 12/06 - 102 -196 kW	**19-152622**  **19-152639**	**i.V.**	HA: ohne Niveauregulierung
B4	**3.8 Allrad** 09/06 - 11/06 196 kW		**19-152646**	HA: ohne Niveauregulierung
B6 Offroad	**2.4, 2.5 CRDi, 3.5 V6** 08/02 - 11/06 102 -143 kW	**24-111041** 	**24-111058**	HA: ohne Niveauregulierung
B6 Offroad	**2.4, 2.5 CRDi, 3.5 V6** 12/06 - 102 -143 kW	**24-111041** 	**24-171472**	HA: ohne Niveauregulierung
B6 Offroad	**3.8 Allrad** 09/06 - 11/06 196 kW		**24-111058**	HA: ohne Niveauregulierung
B6 Offroad	**3.8 Allrad** 12/06 - 196 kW		**24-171472**	HA: ohne Niveauregulierung
B6 Offroad	**2.5 CRDi, 3.3 V6** 12/06 - 125 -182 kW	**24-111041** 	**24-171472**	HA: ohne Niveauregulierung

LADA

LADA 110

B2	**1.5, 1.5 16V, 1.6, 2.0 i, Wankel** 01/95 - 54 -110 kW	**16-031470** 	**15-064462**	
B4	**1.5, 1.5 16V, 1.6, 2.0 i, Wankel** 01/95 - 54 -110 kW	**21-031465** 	**19-041193**	VA: nur für verschraubte Federbeine
B4	**1.5, 1.5 16V, 1.6, 2.0 i, Wankel** 03/04 - 54 -110 kW	**22-145666**  **22-145673**	**19-145686**	
B6	**1.5, 1.5 16V, 1.6, 2.0 i, Wankel** 01/95 - 54 -110 kW	**34-101803** 	**24-101813**	

LADA 111

B2	**1.5, 1.5 16V, 1.6** 01/95 - 56 -70 kW	**16-031470** 	**15-064462** 	
B4	**1.5, 1.5 16V, 1.6** 01/95 - 56 -70 kW	**21-031465** 	**19-041193**	VA: nur für verschraubte Federbeine
B4	**1.5, 1.5 16V, 1.6** 03/04 - 56 -70 kW	**22-145666** **22-145673**	**19-145686**	

				

LADA

LADA 111

B6	**1.5, 1.5 16V, 1.6** 01/95 - 56 -70 kW	**34-101803**	**24-101813**	

LADA 112

B2	**1.5, 1.5 16V, 1.6** 01/95 - 54 -70 kW	**16-031470**	**15-064462**	
B4	**1.5, 1.5 16V, 1.6** 01/95 - 54 -70 kW	**21-031465**	**19-041193**	VA: nur für verschraubte Federbeine
B4	**1.5, 1.5 16V, 1.6** 03/04 - 54 -70 kW	**22-145666** **22-145673**	**19-145686**	
B6	**1.5, 1.5 16V, 1.6** 01/95 - 54 -70 kW	**34-101803**	**24-101813**	

LADA 1200-1500 Kombi

B2	**1200, 1300, 1500** 09/73 - 06/85 44 -54 kW	*15-064677*	*15-064684*	
B4	**1200, 1300, 1500** 09/73 - 06/85 44 -54 kW	*19-103440*	*19-064666*	
B6	**1200, 1300, 1500** 09/73 - 06/85 44 -54 kW	**24-004435**	**24-004534**	
B6	**1200, 1300, 1500** 09/73 - 06/85 44 -54 kW	**24-004473**	**24-004572**	Baumuster: Rallye

LADA 1200-1600

B2	**1200 L/S, 1300, 1500, 1500 N/S, 1600, 1600 N/L** 01/70 - 10/86 44 -58 kW	*15-064677*	*15-064684*	
B4	**1200 L/S, 1300, 1500, 1500 N/S, 1600, 1600 N/L** 01/70 - 10/86 44 -58 kW	*19-103440*	*19-064666*	
B6	**1200 L/S, 1300, 1500, 1500 N/S, 1600, 1600 N/L** 01/70 - 10/86 44 -58 kW	**24-004435**	**24-004534**	
B6	**1200 L/S, 1300, 1500, 1500 N/S, 1600, 1600 N/L** 01/70 - 10/86 44 -58 kW	**24-004473**	**24-004572**	Baumuster: Rallye

LADA NIVA (2121)

B2	**1600, 1700 i, 1700 i 4x4, 1900 Diesel** 12/76 - 47 -60 kW	*15-064677*	*15-064684*	
B4	**1600, 1700 i, 1700 i 4x4, 1900 Diesel** 12/76 - 47 -60 kW	*19-103440*	*19-064666*	
B6 Offroad	**1600, 1700 i, 1700 i 4x4, 1900 Diesel** 12/76 - 47 -60 kW	**24-004459**	**24-004534**	
B6 Offroad	**1600** 01/87 - 03/95 54 kW	**24-004473**	**24-004572**	Baumuster: Rallye

LADA NIVA II (2123)

B4	**1.7** 09/02 - 59 kW	**19-135069**	**19-135076**	

				
LADA				
LADA NOVA (2105, 2108, 2109)				
B2	**1200 Junior/L, 1300 Spezial/L, 1500 S, 1500 Special, 1600, 1700 i Classic** 05/81 - 44 -62 kW	*15-064677*	*15-064684*	
B4	**1200 Junior/L, 1300 Spezial/L, 1500 S, 1500 Special, 1600, 1700 i Classic** 05/81 - 44 -62 kW	*19-103440*	*19-064666*	
B6	**1200 Junior/L, 1300 Spezial/L, 1500 S, 1500 Special, 1600, 1700 i Classic** 05/81 - 44 -62 kW	**24-004435**	**24-004534**	
B6	**1200 Junior/L, 1300 Spezial/L, 1500 S, 1500 Special, 1600, 1700 i Classic** 05/81 - 44 -62 kW	**24-004473**	**24-004572**	Baumuster: Rallye
LADA NOVA Kombi (2104)				
B2	**1300, 1500, 1700** 09/85 - 48 -62 kW	*15-064677*	*15-064684*	
B4	**1300, 1500, 1700** 09/85 - 48 -62 kW	*19-103440*	*19-064666*	
B6	**1300, 1500, 1700** 09/85 - 48 -62 kW	**24-004435**	**24-004534**	
B6	**1300, 1500, 1700** 09/85 - 48 -62 kW	**24-004473**	**24-004572**	Baumuster: Rallye
LADA SAMARA (2108, 2109)				
B2	**1.5, 1100, 1300, 1500** 01/88 - 39 -57 kW	**16-031340** **11-101291** SP	**15-064462**	
B4	**1.5, 1100, 1300, 1500** 01/88 - 39 -57 kW	**21-030550** **11-101291** SP	**19-041193**	
B6	**1.5, 1100, 1300, 1500** 01/88 - 39 -57 kW	**34-030684**	**24-015110**	
LADA SAMARA FORMA (21099)				
B2	**1100, 1300, 1500** 05/89 - 39 -53 kW	**16-031340** **11-101291** SP	**15-064462**	
B4	**1100, 1300, 1500** 05/89 - 39 -53 kW	**21-030550** **11-101291** SP	**19-041193**	
B6	**1100, 1300, 1500** 05/89 - 39 -53 kW	**34-030684**	**24-015110**	
LANCIA				
LANCIA A 112				
B4	**0.9 Junior, 1.0 Abarth, 1.0 LX** 03/78 - 12/86 29 -51 kW	*22-040848*	**22-040824**	
LANCIA BETA (828_B_)				
B6	**1300, 1400, 1600, 1800, 2000** 08/73 - 07/82 61 -88 kW		*34-000939*	HA: Schnellreparaturservice .; Altteilrückgabe erforderlich .

				

LANCIA

LANCIA BETA H.P.E. (828BF)

B6	**1600, 2000, 2000 i.e., 2000 Volumex** 05/76 - 09/84 74 -99 kW		*34-000939*	HA: Schnellreparaturservice .; Altteilrückgabe erforderlich .

LANCIA DEDRA (835)

B1	**1.6 16V, 1.6 i.e., 1.6 LE KAT, 1.8 16V LE, 1.8 GT 16V, 1.8 i.e., 1.9 TDS, 2.0 16V, 2.0 i.e., 2.0 i.e. Turbo, 2.0 i.e. Turbo Integrale, 2.0 Turbo** 11/90 - 07/99 55 -130 kW	**12-117550** **12-117567**		VA: mit Kugellager
B4	**1.6 16V, 1.6 i.e., 1.6 LE KAT, 1.8 16V LE, 1.8 GT 16V, 1.8 i.e., 1.9 TDS, 2.0 i.e.** 09/89 - 07/99 55 -96 kW	**22-045942** **11-101499** SP	**19-019826**	
B6	**1.6 i.e., 1.8 i.e., 1.9 TDS, 2.0 HF Integrale, 2.0 i.e., 2.0 i.e. Turbo, 2.0 Turbo** 11/90 - 06/94 55 -130 kW	**22-040039**	**24-015714**	HA: straffere Einstellung
B6	**1.6 16V, 1.6 i.e., 1.6 LE KAT, 1.8 16V LE, 1.8 GT 16V, 1.8 i.e., 1.9 TDS, 2.0 16V, 2.0 i.e., 2.0 i.e. Turbo** 07/94 - 07/99 55 -119 kW	**22-040039**	**24-015714**	HA: straffere Einstellung
B8	**1.6 i.e., 1.8 i.e., 1.9 TDS, 2.0 HF Integrale, 2.0 i.e., 2.0 i.e. Turbo, 2.0 Turbo** 11/90 - 06/94 55 -130 kW	**35-040392**	**24-018005**	
B8	**1.6 16V, 1.6 i.e., 1.6 LE KAT, 1.8 16V LE, 1.8 GT 16V, 1.8 i.e., 1.9 TDS, 2.0 16V, 2.0 i.e., 2.0 i.e. Turbo** 07/94 - 07/99 55 -119 kW	**35-040392**	**24-018005**	

LANCIA DEDRA SW (835)

B4	**1.6, 1.6 16V, 1.8 16V LE, 1.8 GT 16V, 1.8 i.e., 1.9 TDS, 2.0 16V** 07/94 - 07/99 66 -102 kW	**22-045942** **11-101499** SP		
B6	**1.6, 1.6 16V, 1.8 16V LE, 1.8 GT 16V, 1.8 i.e., 1.9 TDS, 2.0 Integrale, 2.0 16V** 07/94 - 07/99 66 -102 kW	**22-040039**	**24-015714**	HA: straffere Einstellung
B8	**1.6, 1.6 16V, 1.8 16V LE, 1.8 GT 16V, 1.8 i.e., 1.9 TDS, 2.0 Integrale, 2.0 16V** 07/94 - 07/99 66 -102 kW	**35-040392**	**24-018005**	

LANCIA DELTA I (831AB0)

B1	**1.1, 1.3, 1.5, 1.6 GT, 1.6 GT i.e., 1.6 HF Turbo, 1.8 S4, 1.9 Turbo DS, 2.0 16V HF Evo Integrale, 2.0 16V HF Integrale, 2.0 HF Integrale** 09/85 - 12/92 47 -184 kW	**12-117550** **12-117567**		VA: mit Kugellager

LANCIA DELTA II (836)

B1	**1.4 i.e., 1.6 i.e., 1.6 i.e. 16V, 1.8, 1.8 i.e., 1.8 i.e. 16V, 1.8 i.e. 16V GT, 1.9 TD, 2.0 16V, 2.0 16V Turbo** 06/93 - 09/99 51 -142 kW	**12-117550** **12-117567**		VA: mit Kugellager

LANCIA DELTA III

B6	**1.4, 1.6 MULTIJET, 1.8 Di, 2.0 MULTIJET** 09/08 - 88 -147 kW	*22-052193*	**24-067911**	VA: Abstand der Befestigungsbohrungen vorn 58 mm

			

LANCIA

LANCIA DELTA III

B6	**1.9 MULTIJET** 01/09 - 140 kW	**35-156338**	**24-067911**	VA: Abstand der Befestigungsbohrungen vorn 75 mm
B8	**1.4, 1.6 MULTIJET, 1.8 Di, 2.0 MULTIJET** 09/08 - 88 -147 kW	**22-158918**	**24-067928**	VA: Abstand der Befestigungsbohrungen vorn 58 mm
B8	**1.9 MULTIJET** 01/09 - 140 kW	**35-156345**	**24-067928**	VA: Abstand der Befestigungsbohrungen vorn 75 mm
B14	**1.4, 1.6 MULTIJET, 1.8 Di, 2.0 MULTIJET** 09/08 - 88 -147 kW	**47-158993**		siehe Gutachten; Abstand der Befestigungsbohrungen vorn 58 mm VA: Tieferlegung lt. GA: 30-40 mm HA: Tieferlegung lt. GA: 25-40 mm

LANCIA MUSA

B4	**1.3 Multijet, 1.4, 1.6 D Multijet, 1.9 Multijet** 10/04 - 51 -88 kW	**22-166432**	**19-158693**	

LANCIA PHEDRA (179)

B4	**2.0, 2.0 JTD, 2.2 JTD, 3.0 V6** 09/02 - 79 -150 kW	**22-128225** **22-139122**	**19-128238**	

LANCIA THEMA (834)

B4	**2000 i.e., 2000 i.e. Turbo, 2000 i.e.Turbo, 2500 Turbo D, 2850 V6 i.e.** 11/86 - 05/90 74 -122 kW	**22-046772**	**22-046789** **11-101383** SP	
B4	**2000 16V, 2000 16V Turbo, 2000 i.e, 2000 i.e., 2000 i.e. 16V, 2000 i.e. 16V Turbo, 2500 Turbo DS, 2850 V6 i.e.** 06/88 - 07/94 77 -148 kW	**22-046772**	**22-046789** **11-101383** SP	

LANCIA Y10 (156)

B3	**1.0 Fire, 1.0 Fire KAT, 1.1 i.e. Fire** 03/85 - 09/95 32 -41 kW	**36-160624**	**36-160570**	
B3	**1.3 i.e. Fire** 11/87 - 12/95 53 -56 kW	**36-160600**	**36-160556**	
B4	**1.0 Fire, 1.0 Fire KAT, 1.0 Turbo, 1.1 i.e** 03/85 - 06/92 32 -62 kW	**22-046390** **22-045478** **11-101338** SP	**19-019833**	
B4	**1.0 Fire 4WD, 1.1 Avenue 4WD, 1.1 i.e 4WD, 1.1 i.e. Fire 4WD** 12/86 - 12/95 32 -42 kW	**22-046390** **22-045478**		
B4	**1.1 i.e. Fire, 1.3 i.e. Fire** 11/87 - 12/92 37 -56 kW	**22-046390** **22-045478** **11-101338** SP	**19-019833**	
B4	**1.1 i.e. Fire, 1.3 i.e. Fire** 01/93 - 12/95 37 -56 kW	**22-046390** **22-045478** **11-101338** SP		
B4	**1.1 Avenue** 01/95 - 12/95 40 kW	**22-046390** **22-045478** **11-101338** SP		

LANCIA YPSILON

B4	**1.2, 1.3 JTD, 1.3 Multijet, 1.4** 10/03 - 44 -70 kW	**i.V.**	**19-158884**	Standardfahrwerk

				
LANCIA				
LANCIA ZETA (220)				
B1	**2.0 16V, 2.0 JTD, 2.0 Turbo, 2.1 TD** 05/96 - 09/02 80 -108 kW	**12-117505**		VA: mit Kugellager
B4	**2.0 16V, 2.0 JTD, 2.0 Turbo, 2.1 TD** 05/96 - 09/02 80 -108 kW	**22-046734**	**19-061054**	
LAND ROVER				
LAND ROVER 90/110 (DHMC)				
B4	**2.3 4x4, 2.3 D 4x4, 2.5, 2.5 County 4x4, 2.5 TD, 3.5 V8** 09/83 - 07/90 46 -100 kW	**19-061177** **19-061207**	**19-061191**	ohne Luftfederung
B6 Offroad	**2.3 4x4, 2.3 D 4x4, 2.5, 2.5 County 4x4, 2.5 TD, 3.5 V8** 09/83 - 07/90 46 -100 kW	**24-002431** **24-022354**	**24-002530**	
LAND ROVER DEFENDER Station Wagon (LD)				
B4	**2.5 90,110 TDI, 2.5 County 4x4, 2.5 D 4x4, 3.5 4x4, 3.5 4x4, 3.9 4x4** 09/90 - 12/98 51 -134 kW	**19-061177** **19-061207**	**19-061191**	
B6 Offroad	**2.4 Td4** 05/07 - 90 kW	**24-065405**	**24-065290**	
B6 Offroad	**2.5 Td5 4WD, 3.9 V8** 01/99 - 90 -136 kW	**24-065405**	**24-065290**	CH.Nr.: XA- ->
LAND ROVER DEFENDER (LD)				
B4	**2.5 90 TDI, 2.5 Td5 4WD, 3.9 4x4** 09/90 - 12/98 83 -134 kW	**19-061177** **19-061207**	**19-061191**	
B6 Offroad	**2.4 Td4, 2.5 90 TDI, 2.5 Td5 4WD, 3.9 4x4** 01/99 - 83 -134 kW	**24-065405**	**24-065290**	CH.Nr.: XA- ->
B6 Offroad	**2.5 D 4x4, 3.5 4x4** CH-Nr. - 09/01 51 -100 kW	**24-065405**	**24-065290**	CH.Nr.: XA- ->
LAND ROVER DISCOVERY I (LJ, LG)				
B4	**2.0 16 V, 2.5 TDI, 3.5, 3.9 V8** 10/89 - 10/98 83 -134 kW	**19-061177** **19-061207**	**19-061184**	Zweirohrsystem
B6 Offroad	**2.0 16 V, 2.5 TDI, 3.5, 3.9 V8** 10/89 - 10/98 83 -134 kW	**24-002431** **24-002455**	**24-002530**	Einrohrsystem
LAND ROVER DISCOVERY II (LJ, LT)				
B4	**2.0 16 V, 2.5 TDI, 3.9 V8, 4.0 V8** 06/94 - 12/98 83 -136 kW	**19-061177** **19-061207**	**19-061191**	Zweirohrsystem; ohne Luftfederung
B6 Offroad	**2.0 16 V, 2.5 TDI, 3.9 V8** 06/94 - 83 -134 kW	**24-002431** **24-002455**	**24-027793**	Einrohrsystem; ohne Luftfederung
B6 Offroad	**2.5 Td5, 4.0 V8** 11/98 - 102 -136 kW	**24-060462** **24-105804**	**24-060479**	ohne Luftfederung
LAND ROVER DISCOVERY III (TAA)				
B6 Offroad	**2.7 TD, 4.4** 07/04 - 140 -220 kW	**24-136709**	**24-136716**	nur in Verbindung mit RAE500010; mit Luftfederung; nicht: ACE

				
LAND ROVER				
LAND ROVER RANGE ROVER I (AE, AN, HAA, HAB, HAM, HBM, RE, RN)				
B4	**2.4 Diesel, 2.4 TD Classic 4x4, 2.5 TD 4x4, 2.5 TDi 4x4, 3.5, 3.5 Vogue, 3.9 KAT, 3.9 Vogue SEI, 4.3 Vogue LSE** 10/85 - 07/94 78 -149 kW	**19-061177** **19-061207**	**19-061184**	Zweirohrsystem; ohne Luftfederung
B6 Offroad	**2.4 Diesel, 2.4 TD Classic 4x4, 2.5 TD 4x4, 2.5 TDi 4x4, 3.5, 3.5 Vogue, 3.9 KAT, 3.9 Vogue SEI, 4.3 Vogue LSE** 10/85 - 07/94 78 -149 kW	**24-002431** **24-002455**	**24-002530**	Einrohrsystem; ohne Luftfederung
B6 Offroad	**2.4 Diesel, 2.4 TD Classic 4x4, 2.5 TD 4x4, 2.5 TDi 4x4, 3.5, 3.5 Vogue, 3.9 KAT, 3.9 Vogue SEI, 4.3 Vogue LSE** 10/85 - 07/94 78 -149 kW	**24-021531**	**24-021524**	mit Luftfederung
B6 Offroad	**2.4 Diesel, 2.4 TD Classic 4x4, 2.5 TD 4x4, 2.5 TDi 4x4, 3.5, 3.5 Vogue, 3.9 KAT, 3.9 Vogue SEI, 4.3 Vogue LSE** 10/85 - 07/94 78 -149 kW	*24-022064*		Baumuster: Komfort; ohne Luftfederung
LAND ROVER RANGE ROVER II (LP)				
B4	**2.5 D, 3.9, 4.0, 4.6** 07/94 - 03/02 83 -165 kW	**19-061177** **19-061207**	**19-061184**	Zweirohrsystem; ohne Luftfederung
B6 Offroad	**2.5 D, 3.9, 4.0, 4.6** 07/94 - 03/02 83 -165 kW	**24-022149**	**24-022156**	mit Luftfederung
B6 Offroad	**2.5 D, 3.9, 4.0, 4.6** 07/94 - 03/02 83 -165 kW	**24-021531** **24-002455**	**24-002530**	Einrohrsystem; ohne Luftfederung
LAND ROVER RANGE ROVER SPORT (LS)				
B6 Offroad	**2.7 TDVM, 3.6 TD 8, 4.2, 4.4** 02/05 - 140 -287 kW	**24-141352**	**24-141369**	nur in Verbindung mit RAE500010; mit Luftfederung; nicht: ACE
LEXUS				
LEXUS ES (F1, F2)				
B6	**300** 09/91 - 12/97 138 kW	**24-018692**	**24-018708**	
LEXUS GS (JZS147)				
B6	**300** 03/93 - 08/97 156 kW	**24-018692**	**24-018708**	Standardfahrwerk; ohne elektr. Dämpfkraftregulierung
B8	**300** 03/93 - 08/97 156 kW	**24-020251**	**24-020268**	Sportfahrwerk; ohne elektr. Dämpfkraftregulierung
LEXUS GS (JZS160)				
B6	**300, 300 T3, 400, 430** 12/97 - 03/05 161 -216 kW	**24-027434**	**24-027441**	
B8	**300, 300 T3, 400, 430** 12/97 - 03/05 161 -216 kW	**24-028028**	**24-028035**	
B14	**300, 300 T3, 400, 430** 12/97 - 03/05 161 -216 kW	*47-083011*		ohne TÜV-Gutachten; ohne elektr. Dämpfkraftregulierung; Achsbeingehäuse mit Außengewinde M52x1,5 VA: Tieferlegung lt. GA: 45 mm HA: Tieferlegung lt. GA: 45 mm
LEXUS IS (GXE10)				
B6	**200, 300** 04/99 - 114 -157 kW	**24-060486**	**24-060493**	

				

LEXUS

LEXUS IS SportCross

B4	**200, 300** 10/01 - 114 -157 kW	**i.V.**	**19-168388**	Standardfahrwerk
B6	**200, 300** 10/01 - 114 -157 kW	**24-060486**	**24-060493**	

LEXUS IS

B6	**IS F** 03/08 - 311 kW	**24-155311** ↰ **24-155328** ↱	**24-155335**	

LEXUS LS (UCF10)

B8	**400** 12/89 - 12/94 180 kW	*24-017831*	*24-017848*	Baumuster: Bilstein; tiefergelegtes Fahrwerk VA: nur in Verbindung mit Z128A00 HA: nur in Verbindung mit Z129A00

LEXUS LS (UCF20)

B6	**4.0, 400** 09/97 - 194 -216 kW	**24-027342**	**24-027359**	

LEXUS LS (FE)

B14	**430** 10/00 - 207 kW		**47-086401**	ohne TÜV-Gutachten; Baumuster: UCF30 VA: Tieferlegung lt. GA: 35 mm HA: Tieferlegung lt. GA: 35 mm

LOTUS

LOTUS ELISE

B16 PSS10	**1.8, 1.8 111R, 1.8 111S, 1.8, 1.8 16V, 1.8 265 E, 1.8 Cup 240** 09/01 - 99 -197 kW		**48-136723**	Baumuster: Toyota Engine; siehe Gutachten VA: Tieferlegung lt. GA: 0-10 mm; Achslast bis: 485 kg HA: Tieferlegung lt. GA: 0-20 mm; Achslast bis: 760 kg

MAZDA

MAZDA 121 I (DA)

B4	**1.1, 1.3, 1.5** 10/87 - 11/90 40 -56 kW	*22-047373* ↰ *22-047380* ↱	*19-063300*	

MAZDA 121 II (DB)

B4	**1.1, 1.3 16V, 1.5** 03/91 - 12/95 39 -92 kW	*22-047397* ↰ *22-047403* ↱	**19-063324**	ohne ABS
B4	**1.1, 1.3 16V, 1.5** 11/90 - 12/95 39 -92 kW		**19-063324**	mit ABS

MAZDA 121 III (JASM, JBSM)

B1	**1.25, 1.3** 03/96 - 09/98 37 -55 kW	**12-117161**		VA: mit Kugellager
B4	**1.25, 1.3** 03/96 - 09/98 37 -55 kW	**22-045546** **11-101468** SP	**19-029306** **11-105886** SP	
B4	**1.25, 1.3** 10/98 - 37 -55 kW	**22-045546** **11-101468** SP	**19-104089** **11-105886** SP	
B4	**1.8 D** 03/96 - 09/98 44 kW	**22-045553** **11-101468** SP	**19-029306** **11-105886** SP	
B4	**1.8 D** 10/98 - 44 kW	**22-045553** **11-101468** SP	**19-104089** **11-105886** SP	

				
MAZDA				
MAZDA 2 (B2W)				
B4	**1.25, 1.4, 1.4 CD, 1.6** 04/03 - 50 -74 kW	**22-111760** **22-111777**	**19-111780**	
B6	**1.25, 1.4, 1.4 CD, 1.6** 04/03 - 50 -74 kW	**35-103547** **35-103554**	**24-103565**	Standardfahrwerk; Sportfahrwerk
B8	**1.25, 1.4, 1.4 CD, 1.6** 04/03 - 50 -74 kW	**35-103578** **35-103585**	**24-103596**	Standardfahrwerk; Sportfahrwerk
MAZDA 2 (DE)				
B14	**1.3, 1.4 MZR, 1.5, 1.6 MZ-CD** 10/07 - 50 -76 kW		**47-167490**	siehe Gutachten VA: Tieferlegung lt. GA: 20-40 mm HA: Tieferlegung lt. GA: 20-40 mm
MAZDA 323 II Hatchback (BD)				
B3	**1.3, 1.5, 1.6** 11/80 - 03/87 44 -65 kW	**36-161096**	**36-161041**	
B3	**1.3, 1.5, 1.6** 11/80 - 03/87 44 -65 kW	**36-161096**	**36-161041**	Verstärkte Ausführung .
MAZDA 323 II (BD)				
B3	**1.1, 1.3, 1.5, 1.6 GLX** 11/80 - 03/87 40 -65 kW	**36-161096**	**36-161041**	
B3	**1.1, 1.3, 1.5, 1.6 GLX** 11/80 - 03/87 40 -65 kW	**36-161096**	**36-161041**	Verstärkte Ausführung .
MAZDA 323 III Hatchback (BF)				
B3	**1.1, 1.3, 1.3 i, 1.4, 1.5, 1.5 i, 1.5 i Turbo, 1.6, 1.6 GT, 1.6 GT Turbo, 1.7 D** 08/85 - 11/91 40 -103 kW	**36-154920**	**36-154937**	
B4	**1.1, 1.3, 1.3 i, 1.4, 1.5, 1.5 i, 1.5 i Turbo, 1.6, 1.6 GT, 1.6 GT Turbo, 1.7 D** 08/85 - 11/91 40 -103 kW	*22-044709*	*22-044716* *11-101475* SP	
MAZDA 323 III (BF)				
B3	**1.3, 1.4, 1.5, 1.5 i, 1.5 i Turbo, 1.6 GLX, 1.6 GT, 1.6 GT Turbo, 1.7 D** 08/85 - 11/91 40 -103 kW	**36-154920**	**36-154937**	
B4	**1.1, 1.3, 1.4, 1.5, 1.5 i, 1.5 i Turbo, 1.6 GLX, 1.6 GT, 1.6 GT Turbo, 1.7 D** 08/85 - 11/91 40 -103 kW	*22-044709*	*22-044716* *11-101475* SP	
MAZDA 323 III Station Wagon (BW)				
B3	**1.5, 1.6, 1.7 D** 05/86 - 10/89 40 -63 kW	**36-154920**	**36-160884**	
B4	**1.3, 1.5, 1.5 LX, 1.6, 1.7 D** 01/86 - 03/93 40 -63 kW	*22-044709*		
MAZDA 323 C IV (BG)				
B3	**1.3, 1.3 16V, 1.6, 1.6 16V, 1.7 D, 1.8 16V GT** 08/89 - 10/94 41 -94 kW	**36-130627**	**36-130634**	
B4	**1.3, 1.3 16V** 09/89 - 07/94 49 -54 kW	*22-047434* *22-047441*	*22-048905* *22-048912*	Schlechtwegeausführung

				

MAZDA

MAZDA 323 C IV (BG)

B4	**1.3, 1.3 16V** 09/89 - 07/94 49 -54 kW	*22-047434* ↰ *22-047441* ↱	*22-048929* ↲ *22-048936* ↳	ohne Schlechtwegeausführung
B4	**1.6** 09/89 - 06/91 62 kW	*22-047434* ↰ *22-047441* ↱	*22-048905* ↲ *22-048912* ↳	Schlechtwegeausführung
B4	**1.6** 09/89 - 06/91 62 kW	*22-047434* ↰ *22-047441* ↱	*22-048929* ↲ *22-048936* ↳	ohne Schlechtwegeausführung
B4	**1.6 16V** 03/91 - 10/94 65 kW	*22-047434* ↰ *22-047441* ↱	*22-048905* ↲ *22-048912* ↳	Schlechtwegeausführung
B4	**1.6 16V** 03/91 - 10/94 65 kW	*22-047434* ↰ *22-047441* ↱	*22-048929* ↲ *22-048936* ↳	ohne Schlechtwegeausführung
B4	**1.8 16V 4WD** 11/91 - 12/93 76 kW	*22-047410* ↰ *22-047427* ↱	*22-048882* ↲ *22-048899* ↳	
B4	**1.8 16V GT** 09/89 - 03/93 94 kW	*22-047434* ↰ *22-047441* ↱	*22-048905* ↲ *22-048912* ↳	Schlechtwegeausführung
B4	**1.8 16V GT** 09/89 - 03/93 94 kW	*22-047434* ↰ *22-047441* ↱	*22-048929* ↲ *22-048936* ↳	ohne Schlechtwegeausführung
B4	**1.8 16V Turbo 4WD** 09/90 - 12/92 120 kW	*22-047410* ↰ *22-047427* ↱	*22-048882* ↲ *22-048899* ↳	
B4	**1.8 16V Turbo 4WD** 01/93 - 07/94 136 kW		*22-048882* ↲ *22-048899* ↳	
B4	**1.7 D** 08/89 - 07/94 41 kW	*22-047434* ↰ *22-047441* ↱	*22-048905* ↲ *22-048912* ↳	Schlechtwegeausführung
B4	**1.7 D** 08/89 - 07/94 41 kW	*22-047434* ↰ *22-047441* ↱	*22-048929* ↲ *22-048936* ↳	ohne Schlechtwegeausführung

MAZDA 323 F IV (BG)

B3	**1.6, 1.6 16V, 1.8 16V, 1.8 16V GT** 08/89 - 07/94 62 -94 kW	**36-130627**	**36-130634**	Standardfahrwerk
B4	**1.6, 1.6 16V, 1.8 16V, 1.8 16V GT** 08/89 - 07/94 62 -94 kW	*22-047458* ↰ *22-047465* ↱	*22-048905* ↲ *22-048912* ↳	Schlechtwegeausführung
B4	**1.6, 1.6 16V, 1.8 16V, 1.8 16V GT** 08/89 - 07/94 62 -94 kW	*22-047458* ↰ *22-047465* ↱	*22-048929* ↲ *22-048936* ↳	ohne Schlechtwegeausführung

MAZDA 323 S IV (BG)

B3	**1.3, 1.3 16V, 1.6, 1.6 16V, 1.7 D, 1.8 16V** 08/89 - 07/94 41 -76 kW	**36-130627**	**36-130634**	
B4	**1.3, 1.3 16V** 09/89 - 07/94 49 -54 kW	*22-047434* ↰ *22-047441* ↱	*22-048905* ↲ *22-048912* ↳	Schlechtwegeausführung
B4	**1.3, 1.3 16V** 09/89 - 07/94 49 -54 kW	*22-047434* ↰ *22-047441* ↱	*22-048929* ↲ *22-048936* ↳	ohne Schlechtwegeausführung
B4	**1.6, 1.6 16V** 08/89 - 10/94 62 -65 kW	*22-047434* ↰ *22-047441* ↱	*22-048905* ↲ *22-048912* ↳	Schlechtwegeausführung
B4	**1.6, 1.6 16V** 08/89 - 10/94 62 -65 kW	*22-047434* ↰ *22-047441* ↱	*22-048929* ↲ *22-048936* ↳	ohne Schlechtwegeausführung
B4	**1.8 16V** 08/89 - 07/94 76 kW	*22-047434* ↰ *22-047441* ↱	*22-048905* ↲ *22-048912* ↳	Schlechtwegeausführung
B4	**1.8 16V** 08/89 - 07/94 76 kW	*22-047434* ↰ *22-047441* ↱	*22-048929* ↲ *22-048936* ↳	ohne Schlechtwegeausführung

				

MAZDA

MAZDA 323 S IV (BG)

B4	**1.7 D** 08/89 - 07/94 41 kW	*22-047434* *22-047441*	*22-048905* *22-048912*	Schlechtwegeausführung
B4	**1.7 D** 08/89 - 07/94 41 kW	*22-047434* *22-047441*	*22-048929* *22-048936*	ohne Schlechtwegeausführung

MAZDA 323 P V (BA)

B4	**1.3 16V, 1.5 16V, 2.0 D** 10/96 - 52 -65 kW	*22-047472* **22-047489**	**22-048943** **22-048950**	

MAZDA 323 C V (BA)

B4	**1.3 16V, 1.5 16V, 1.8 16V** 08/94 - 09/98 54 -84 kW	*22-047472* **22-047489**	**22-048943** **22-048950**	ohne ABS
B4	**1.3 16V, 1.5 16V, 1.8 16V** 08/94 - CH-Nr. 54 -84 kW	*22-047496* **22-047502**	*22-048967* **22-048974**	-> CH.Nr.: 151007; mit ABS
B4	**1.3 16V, 1.5 16V, 1.8 16V** CH-Nr. - 09/98 54 -84 kW	*22-047472* **22-047489**	**22-048943** **22-048950**	CH.Nr.: 151008 ->; mit ABS

MAZDA 323 F V (BA)

B4	**1.5 16V** 07/94 - 09/98 65 kW	*22-047472* **22-047489**	**22-048943** **22-048950**	ohne ABS
B4	**1.5 16V** 07/94 - CH-Nr. 65 kW	*22-047496* **22-047502**	*22-048967* **22-048974**	-> CH.Nr.: 151007; mit ABS
B4	**1.5 16V** CH-Nr. - 09/98 65 kW	*22-047472* **22-047489**	**22-048943** **22-048950**	CH.Nr.: 151008 ->; mit ABS
B4	**1.8 16V** 08/94 - 09/98 84 kW	*22-047472* **22-047489**	**22-048943** **22-048950**	ohne ABS
B4	**1.8 16V** 08/94 - CH-Nr. 84 kW	*22-047496* **22-047502**	*22-048967* **22-048974**	-> CH.Nr.: 151007; mit ABS
B4	**1.8 16V** CH-Nr. - 09/98 84 kW	*22-047472* **22-047489**	**22-048943** **22-048950**	CH.Nr.: 151008 ->; mit ABS
B4	**2.0 24V** 08/94 - 09/98 106 kW	*22-047656* *22-047663*	*22-049070* *22-049087*	ohne ABS
B4	**2.0 24V** 08/94 - CH-Nr. 106 kW	*22-047670* *22-047687*	*22-049094* *22-049100*	-> CH.Nr.: 151007; mit ABS
B4	**2.0 24V** CH-Nr. - 09/98 106 kW	*22-047656* *22-047663*	*22-049070* *22-049087*	CH.Nr.: 151008 ->; mit ABS

MAZDA 323 S V (BA)

B4	**1.3 16V, 1.5 16V, 1.6 TD, 1.8 16V** 05/94 - 09/98 54 -84 kW	*22-047472* **22-047489**	**22-048943** **22-048950**	ohne ABS
B4	**1.3 16V, 1.5 16V, 1.6 TD, 1.8 16V** 05/94 - CH-Nr. 54 -84 kW	*22-047496* **22-047502**	*22-048967* **22-048974**	-> CH.Nr.: 151007; mit ABS
B4	**1.3 16V, 1.5 16V, 1.6 TD, 1.8 16V** CH-Nr. - 09/98 54 -84 kW	*22-047472* **22-047489**	**22-048943** **22-048950**	CH.Nr.: 151008 ->; mit ABS
B4	**2.0 D** 10/96 - 09/98 52 kW	*22-047472* **22-047489**	**22-048943** **22-048950**	

MAZDA 3 (BK14)

B4	**1.4, 1.6, 1.6 DI Turbo, 2.0, 2.3 MZR** 10/03 - 59 -118 kW	**22-112811** **22-112880**	**19-112893**	Standardfahrwerk

				
MAZDA				
MAZDA 3 (BK14)				
B6	**1.4, 1.6, 1.6 DI Turbo, 2.0, 2.3 DiSi Turbo MPS, 2.3 MPS, 2.3 MZR, 2.3 MZR Sport** 10/03 - 59 -191 kW	**35-110736** ↰ **35-110743** ↱	**24-110808**	
B8	**1.4, 1.6, 1.6 DI Turbo, 2.0, 2.3 DiSi Turbo MPS, 2.3 MPS, 2.3 MZR, 2.3 MZR Sport** 10/03 - 59 -191 kW	**35-110767** ↰ **35-110774** ↱	**24-110815**	
B14	**1.4, 1.6, 1.6 DI Turbo, 2.0, 2.3 DiSi Turbo MPS, 2.3 MPS, 2.3 MZR, 2.3 MZR Sport** 10/03 - 59 -191 kW	**47-121225**		siehe Gutachten VA: Tieferlegung lt. GA: 25-40 mm; Achslast bis: 1100 kg HA: Tieferlegung lt. GA: 20-40 mm; Achslast bis: 1090 kg
B16 PSS9	**1.4, 1.6, 1.6 DI Turbo, 2.0, 2.3 DiSi Turbo MPS, 2.3 MPS, 2.3 MZR, 2.3 MZR Sport** 10/03 - 59 -191 kW	**48-121262**		siehe Gutachten VA: Tieferlegung lt. GA: 25-40 mm; Achslast bis: 1100 kg HA: Tieferlegung lt. GA: 20-40 mm; Achslast bis: 1090 kg
MAZDA 3 Stufenheck (BK12)				
B4	**1.6, 1.6 DI Turbo, 2.0, 2.3** 10/03 - 77 -126 kW	**22-112811** ↰ **22-112880** ↱	**19-112893**	Standardfahrwerk
B6	**1.6, 1.6 DI Turbo, 2.0, 2.3** 10/03 - 77 -126 kW	**35-110736** ↰ **35-110743** ↱	**24-110808**	
B8	**1.6, 1.6 DI Turbo, 2.0, 2.3** 10/03 - 77 -126 kW	**35-110767** ↰ **35-110774** ↱	**24-110815**	
B14	**1.6, 1.6 DI Turbo, 2.0, 2.3** 10/03 - 77 -126 kW	**47-121225**		ohne TÜV-Gutachten VA: Tieferlegung lt. GA: 30-50 mm; Achslast bis: 1100 kg HA: Tieferlegung lt. GA: 30-50 mm
B16 PSS9	**1.6, 1.6 DI Turbo, 2.0, 2.3** 10/03 - 77 -126 kW	**48-121262**		ohne TÜV-Gutachten VA: Tieferlegung lt. GA: 30-50 mm; Achslast bis: 1100 kg HA: Tieferlegung lt. GA: 30-50 mm
MAZDA 5 (CR19)				
B4	**1.8, 2.0, 2.0 CD** 06/05 - 81 -107 kW	**22-112811** ↰ **22-112880** ↱		Standardfahrwerk
MAZDA 626 I (CB)				
B6	**1.6, 2.0** 05/79 - 05/82 55 -66 kW		**24-003193**	
B6	**1.6, 2.0** 05/79 - 05/82 55 -66 kW		**24-001540**	HA: straffere Einstellung
MAZDA 626 II Hatchback (GC)				
B4	**1.6, 2.0** 03/83 - 06/85 55 -74 kW	**22-045119** ↰ **22-045126** ↱	**22-045133** *11-101482* SP	
B4	**1.6, 2.0** 07/85 - 09/87 55 -74 kW		**22-045133** *11-101482* SP	
B4	**2.0** 01/86 - 09/87 88 kW		**22-045133** *11-101482* SP	
B4	**2.0 D** 03/84 - 06/85 46 kW	**22-045119** ↰ **22-045126** ↱	**22-045133** *11-101482* SP	
B4	**2.0 D** 07/85 - 06/87 46 kW		**22-045133** *11-101482* SP	

				

MAZDA

MAZDA 626 II (GC)

B4	**1.6, 2.0, 2.0 D** 11/82 - 06/85 46 -74 kW	**22-045119** **22-045126**	**22-045133** *11-101482* SP	
B4	**1.6, 2.0, 2.0 D** 07/85 - 09/87 46 -74 kW		**22-045133** *11-101482* SP	
B4	**2.0** 01/86 - 09/87 68 -88 kW		**22-045133** *11-101482* SP	

MAZDA 626 III Hatchback (GD)

B3	**1.6, 1.8, 2.0, 2.0 12V, 2.0 16V, 2.0 D, 2.2 12V** 06/87 - 05/92 44 -109 kW	**36-160907**	**36-154944**	
B4	**1.6, 1.8, 2.0, 2.0 12V, 2.0 16V, 2.0 D, 2.2 12V** 06/87 - 05/92 44 -109 kW	*22-047571* *22-047588*	*22-049018* *22-049025*	ohne Allradlenkung; ohne elektr. Dämpfkraftregulierung

MAZDA 626 III (GD)

B3	**1.6, 1.8, 2.0, 2.0 12V, 2.0 16V, 2.0 D, 2.2 12V** 06/87 - 05/92 44 -109 kW	**36-160907**	**36-154944**	
B4	**1.6, 1.8, 2.0, 2.0 12V, 2.0 16V, 2.0 D, 2.2 12V** 06/87 - 05/92 44 -109 kW	*22-047571* *22-047588*	*22-049018* *22-049025* *22-049001*	ohne Allradlenkung; ohne elektr. Dämpfkraftregulierung

MAZDA 626 III Station Wagon (GV)

B3	**1.8, 2.0, 2.0 12V, 2.0 16V, 2.0 D, 2.0 D Comprex, 2.0 GLX, 2.0 i, 2.2 12V** 09/87 - 11/96 44 -110 kW	**36-159895**	**36-159864**	
B4	**1.8, 2.0, 2.0 12V, 2.0 16V, 2.0 D, 2.0 D Comprex, 2.0 GLX, 2.0 i, 2.2 12V** 09/87 - 11/96 44 -110 kW	*22-047571* *22-047588*	*22-049148*	ohne elektr. Dämpfkraftregulierung
B4	**2.2 12V 4WD** 05/91 - 11/92 85 kW	*22-047595* *22-047601*	*22-049155* *22-049162*	ohne elektr. Dämpfkraftregulierung

MAZDA 626 III Coupe (GD)

B3	**1.6** 06/87 - 05/92 60 kW	**36-160907**	**36-154944**	
B3	**1.8, 2.0, 2.0 12V, 2.0 16V, 2.2 12V** 06/87 - 12/91 65 -109 kW	**36-160907**	**36-154944**	
B4	**1.6, 1.8, 2.0, 2.0 12V, 2.0 16V, 2.2 12V** 06/87 - 05/92 60 -109 kW	*22-047571* *22-047588*	*22-049018* *22-049025* *22-049001*	ohne Allradlenkung; ohne elektr. Dämpfkraftregulierung

MAZDA 626 IV Hatchback (GE)

B3	**1.8, 2.0 i** 08/91 - 04/97 66 -85 kW	**36-159949**	**36-159901**	
B3	**2.5 24V** 01/92 - 04/97 120 -121 kW	**36-159932**	**36-159901**	
B3	**2.0 D GLX Comprex** 01/93 - 04/97 55 kW	**36-159925**	**36-159901**	
B4	**1.8** 08/94 - 04/97 66 kW	**22-047618** **22-047625**	**22-049117**	ohne Allradlenkung; ohne Niveauregulierung; ohne elektr. Dämpfkraftregulierung

MAZDA

MAZDA 626 IV Hatchback (GE)

B4	**1.8** 08/94 - 04/97 66 kW	*22-047632* *22-047649*	**22-049117**	ohne Allradlenkung; mit Niveauregulierung; ohne elektr. Dämpfkraftregulierung
B4	**1.8** 08/91 - CH-Nr. 77 kW	**22-047618** **22-047625**	**22-049032**	-> CH.Nr.: 271863; ohne Allradlenkung; ohne Niveauregulierung; ohne elektr. Dämpfkraftregulierung
B4	**1.8** CH-Nr. - 04/97 77 kW	**22-047618** **22-047625**	**22-049117**	CH.Nr.: 271864 ->; ohne Allradlenkung; ohne Niveauregulierung; ohne elektr. Dämpfkraftregulierung
B4	**1.8** 08/91 - 04/97 77 kW	*22-047632* *22-047649*	**22-049117**	ohne Allradlenkung; mit Niveauregulierung; ohne elektr. Dämpfkraftregulierung
B4	**2.0 i** 08/91 - CH-Nr. 85 kW	**22-047618** **22-047625**	**22-049032**	-> CH.Nr.: 271863; ohne Allradlenkung; ohne Niveauregulierung; ohne elektr. Dämpfkraftregulierung
B4	**2.0 i** CH-Nr. - 04/97 85 kW	**22-047618** **22-047625**	**22-049117**	CH.Nr.: 271864 ->; ohne Allradlenkung; ohne Niveauregulierung; ohne elektr. Dämpfkraftregulierung
B4	**2.0 i** 08/91 - 04/97 85 kW	*22-047632* *22-047649*	**22-049117**	ohne Allradlenkung; mit Niveauregulierung; ohne elektr. Dämpfkraftregulierung
B4	**2.5 24V** 01/92 - 04/97 120 -121 kW	**22-047618** **22-047625**	**22-049032**	ohne Allradlenkung; ohne Niveauregulierung; ohne elektr. Dämpfkraftregulierung
B4	**2.5 24V** 01/92 - 04/97 120 -121 kW	**22-047618** **22-047625**	*22-049049*	ohne Allradlenkung; mit Niveauregulierung; ohne elektr. Dämpfkraftregulierung
B4	**2.0 D GLX Comprex** 01/93 - CH-Nr. 55 kW	**22-047618** **22-047625**	**22-049032**	-> CH.Nr.: 271863; ohne Allradlenkung; ohne Niveauregulierung; ohne elektr. Dämpfkraftregulierung
B4	**2.0 D GLX Comprex** CH-Nr. - 04/97 55 kW	**22-047618** **22-047625**	**22-049117**	CH.Nr.: 271864 ->; ohne Allradlenkung; ohne Niveauregulierung; ohne elektr. Dämpfkraftregulierung
B4	**2.0 D GLX Comprex** 01/93 - 04/97 55 kW	*22-047632* *22-047649*	**22-049117**	ohne Allradlenkung; mit Niveauregulierung; ohne elektr. Dämpfkraftregulierung

MAZDA 626 IV (GE)

B3	**1.8 i, 2.0 i** 01/92 - 04/97 66 -85 kW	**36-159949**	**36-159901**	
B3	**2.0 D GLX Comprex** 10/92 - 04/97 55 kW	**36-159925**	**36-159901**	
B4	**1.8 i** 08/94 - 04/97 66 kW	**22-047618** **22-047625**	**22-049117**	ohne Allradlenkung; ohne Niveauregulierung; ohne elektr. Dämpfkraftregulierung
B4	**1.8 i** 01/92 - 04/97 66 -77 kW	*22-047632* *22-047649*	**22-049117**	ohne Allradlenkung; mit Niveauregulierung; ohne elektr. Dämpfkraftregulierung
B4	**1.8 i, 2.0 D GLX Comprex, 2.0 i** 01/92 - CH-Nr. 55 -85 kW	**22-047618** **22-047625**	**22-049032**	-> CH.Nr.: 271863; ohne Allradlenkung; ohne Niveauregulierung; ohne elektr. Dämpfkraftregulierung
B4	**1.8 i** CH-Nr. - 04/97 77 kW	**22-047618** **22-047625**	**22-049117**	CH.Nr.: 271864 ->; ohne Allradlenkung; ohne Niveauregulierung; ohne elektr. Dämpfkraftregulierung
B4	**2.0 i** CH-Nr. - 04/97 85 kW	**22-047618** **22-047625**	**22-049117**	CH.Nr.: 271864 ->; ohne Allradlenkung; ohne Niveauregulierung; ohne elektr. Dämpfkraftregulierung
B4	**2.0 i** 01/92 - 04/97 85 kW	*22-047632* *22-047649*	**22-049117**	ohne Allradlenkung; mit Niveauregulierung; ohne elektr. Dämpfkraftregulierung
B4	**2.0 i 4WD** 04/92 - 04/97 85 kW	*22-047632* *22-047649*	*22-049056* *22-049063*	ohne Allradlenkung; ohne Niveauregulierung; ohne elektr. Dämpfkraftregulierung
B4	**2.0 D GLX Comprex** CH-Nr. - 04/97 55 kW	**22-047618** **22-047625**	**22-049117**	CH.Nr.: 271864 ->; ohne Allradlenkung; ohne Niveauregulierung; ohne elektr. Dämpfkraftregulierung
B4	**2.0 D GLX Comprex** 10/92 - 04/97 55 kW	*22-047632* *22-047649*	**22-049117**	ohne Allradlenkung; mit Niveauregulierung; ohne elektr. Dämpfkraftregulierung

MAZDA

MAZDA 626 IV (GE)

MAZDA 626 V Hatchback (GF)

B4	**1.8** 05/97 - 10/02 66 -74 kW	**22-047694** **22-047700** **11-101376** SP	**22-049124** **22-049131**	ohne Niveauregulierung; ohne elektr. Dämpfkraftregulierung
B4	**1.8** 05/97 - 10/02 66 -74 kW	*22-047717* *22-047724*	**22-049124** **22-049131**	mit Niveauregulierung; ohne elektr. Dämpfkraftregulierung
B4	**2.0, 2.0 H.P.** 05/97 - 10/02 85 -100 kW	**22-047694** **22-047700** **11-101376** SP	**22-049124** **22-049131**	ohne Niveauregulierung; ohne elektr. Dämpfkraftregulierung
B4	**2.0, 2.0 H.P.** 05/97 - 10/02 85 -100 kW	*22-047717* *22-047724*	**22-049124** **22-049131**	mit Niveauregulierung; ohne elektr. Dämpfkraftregulierung
B4	**2.0 Turbo DI** 04/98 - 10/02 74 kW	**22-047694** **22-047700**	**22-049124** **22-049131**	ohne Niveauregulierung; ohne elektr. Dämpfkraftregulierung
B4	**2.0 Turbo DI** 04/98 - 10/02 74 kW	*22-047717* *22-047724*	**22-049124** **22-049131**	mit Niveauregulierung; ohne elektr. Dämpfkraftregulierung

MAZDA 626 V (GF)

B4	**1.6, 1.8, 1.9** 05/97 - 12/99 66 -79 kW	**22-047694** **22-047700** **11-101376** SP	**22-049124** **22-049131**	ohne Niveauregulierung; ohne elektr. Dämpfkraftregulierung
B4	**1.6, 1.8, 1.9** 05/97 - 12/99 66 -79 kW	*22-047717* *22-047724*	**22-049124** **22-049131**	mit Niveauregulierung; ohne elektr. Dämpfkraftregulierung
B4	**2.0** 05/97 - 10/02 85 -100 kW	**22-047694** **22-047700** **11-101376** SP	**22-049124** **22-049131**	ohne Niveauregulierung; ohne elektr. Dämpfkraftregulierung
B4	**2.0** 05/97 - 10/02 85 -100 kW	*22-047717* *22-047724*	**22-049124** **22-049131**	mit Niveauregulierung; ohne elektr. Dämpfkraftregulierung
B4	**2.0 DITD, 2.0 TD, 2.0 Turbo DI** 04/98 - 10/02 66 -81 kW	**22-047694** **22-047700**	**22-049124** **22-049131**	ohne Niveauregulierung; ohne elektr. Dämpfkraftregulierung
B4	**2.0 DITD, 2.0 TD, 2.0 Turbo DI** 04/98 - 10/02 66 -81 kW	*22-047717* *22-047724*	**22-049124** **22-049131**	mit Niveauregulierung; ohne elektr. Dämpfkraftregulierung

MAZDA 626 V Station Wagon (GW)

B4	**1.8, 1.9, 2.0, 2.0 DITD, 2.0 H.P., 2.0 Turbo DI** 04/98 - 10/02 66 -100 kW	**22-047694** **22-047700**		ohne Niveauregulierung; ohne elektr. Dämpfkraftregulierung
B4	**1.8, 1.9, 2.0, 2.0 DITD, 2.0 H.P., 2.0 Turbo DI** 04/98 - 10/02 66 -100 kW	*22-047717* *22-047724*		mit Niveauregulierung; ohne elektr. Dämpfkraftregulierung

MAZDA 6 Hatchback (GG)

B4	**1.8, 2.0, 2.0 DI, 2.3** 08/02 - 88 -122 kW	**19-112909** **19-112916**	**19-112862** OIO	
B6	**1.8, 2.0, 2.0 DI, 2.3** 08/02 - 88 -122 kW	**24-102568** **24-102575**	**24-102582** OIO	Standardfahrwerk; Sportfahrwerk
B8	**1.8, 2.0, 2.0 DI, 2.3** 08/02 - 88 -122 kW	**24-102599** **24-102605**	**24-102612** OIO	Standardfahrwerk; Sportfahrwerk

MAZDA 6 (GG)

B4	**1.8, 2.0, 2.0 DI, 2.3** 06/02 - 88 -122 kW	**19-112909** **19-112916**	**19-112862** OIO	

				
MAZDA				
MAZDA 6 (GG)				
B6	**1.8, 2.0, 2.0 DI, 2.3** 06/02 - 88 -122 kW	**24-102568** VA **24-102575** VA	**24-102582** HA	Standardfahrwerk; Sportfahrwerk
B8	**1.8, 2.0, 2.0 DI, 2.3** 06/02 - 88 -122 kW	**24-102599** VA **24-102605** VA	**24-102612** HA	Standardfahrwerk; Sportfahrwerk
MAZDA 6 Station Wagon (GY)				
B4	**1.8, 2.0, 2.0 DI, 2.3** 08/02 - 88 -122 kW	**19-112909** VA **19-112916** VA	**19-112862** HA	
B6	**1.8, 2.0, 2.0 DI, 2.3** 08/02 - 88 -122 kW	**24-102568** VA **24-102575** VA	**24-102582** HA	Standardfahrwerk; Sportfahrwerk
B8	**1.8, 2.0, 2.0 DI, 2.3** 08/02 - 88 -122 kW	**24-102599** VA **24-102605** VA	**24-102612** HA	
MAZDA 929 I (LA)				
B6	**2.0** 05/79 - 07/86 66 kW		**24-003193** HA	
B6	**2.0** 05/79 - 07/86 66 kW		**24-001540** HA	HA: straffere Einstellung
MAZDA 929 II (HB)				
B3	**2.0, 2.0 i GLX** 05/82 - 07/87 66 -88 kW	**36-161072**	**36-160921**	Standardfahrwerk
MAZDA 929 II Coupe (HB)				
B3	**2.0, 2.0 i** 05/82 - 07/87 66 -88 kW	**36-161072**	**36-160921**	Standardfahrwerk
MAZDA B-SERIE (UF)				
B4	**2.5 D 4WD** 02/96 - 06/99 57 -63 kW	**19-107899** HA	**19-132495** HA	
MAZDA B-SERIE (UN)				
B4	**2.2 4WD, 2.2 8V 4WD, 2.5 D, 2.5 D 4WD, 2.5 D 4x4, 2.5 TD 4WD, 2.5 TDiC 4x4, 2.6 12V 4WD** 02/99 - 57 -90 kW	**19-107899** HA	**19-132495** HA	Standardfahrwerk
MAZDA DEMIO (DW)				
B4	**1.3 16V** 08/98 - 46 -53 kW	**22-165329** VA **22-165336** VA	**19-165653** HA	Standardfahrwerk HA: -> 12/99
B4	**1.3 16V, 1.5 16V** 08/98 - 46 -55 kW	**22-165329** VA **22-165336** VA	**i.V.** HA	Standardfahrwerk HA: 01/00 ->
MAZDA MPV II (LW)				
B4	**2.0** 09/99 - 07/02 88 -90 kW	**22-158444** VA **22-158451** VA	**19-158464** HA	Standardfahrwerk
MAZDA MX-3 (EC)				
B4	**1.6 i, 1.8 i V6** 07/91 - 65 -98 kW	*22-047526* VA	*22-048981* VA *22-048998* VA	

				

MAZDA

MAZDA MX-5 I (NA)

B6	**1.6, 1.8** 02/94 - 04/98 66 -96 kW	**24-014885**	**24-014892**	

MAZDA MX-5 II (NB)

B6	**1.6 16V, 1.8, 1.8 16V, 1.9 16V** 01/98 - 10/05 81 -107 kW	**24-065580**	**24-065597**	
B8	**1.6 16V, 1.8, 1.8 16V, 1.9 16V** 01/98 - 10/05 81 -107 kW	**24-065504**	**24-065511**	
B14	**1.6 16V, 1.8, 1.8 16V, 1.9 16V** 01/98 - 10/05 81 -107 kW	**47-083004**		ohne TÜV-Gutachten VA: Tieferlegung lt. GA: 40 mm HA: Tieferlegung lt. GA: 35 mm
B16 PSS9	**1.6 16V, 1.8, 1.8 16V, 1.9 16V** 01/98 - 10/05 81 -107 kW	**48-086097**		siehe Gutachten VA: Tieferlegung lt. GA: 35-50 mm; Achslast bis: 655 kg HA: Tieferlegung lt. GA: 35-45 mm; Achslast bis: 665 kg

MAZDA MX-5 III (NC)

B4	**1.8, 2.0** 03/05 - 93 -118 kW	*24-122610*	*24-122627*	Sportfahrwerk; Standardfahrwerk
B6	**1.8, 2.0** 03/05 - 93 -118 kW	**24-131742**	**24-131759**	
B8	**1.8, 2.0** 03/05 - 93 -118 kW	**24-131766**	**24-131773**	
B14	**1.8, 2.0** 03/05 - 93 -118 kW	**47-131811**		siehe Gutachten VA: Tieferlegung lt. GA: 30-50 mm; Achslast bis: 670 kg HA: Tieferlegung lt. GA: 30-50 mm; Achslast bis: 705 kg
B16 PSS10	**1.8, 2.0** 03/05 - 93 -118 kW	**48-131841**		siehe Gutachten VA: Tieferlegung lt. GA: 30-50 mm; Achslast bis: 670 kg HA: Tieferlegung lt. GA: 30-50 mm; Achslast bis: 705 kg

MAZDA MX-6 (GE6)

B4	**1.8, 2.0, 2.2** 02/92 - 74 -162 kW	**22-047618** **22-047625**	**22-049032**	ohne Allradlenkung; ohne Niveauregulierung
B4	**1.8, 2.0, 2.2, 2.5 24V, 2.5 i 24V** 08/94 - 74 -162 kW	**22-047618** **22-047625**	*22-049049*	mit Allradlenkung; ohne Niveauregulierung
B4	**2.5 24V, 2.5 i 24V** 02/92 - 120 -121 kW	**22-047618** **22-047625**	**22-049032**	ohne Allradlenkung; ohne Niveauregulierung

MAZDA PREMACY (CP)

B4	**1.8, 1.9, 2.0 TD** 07/99 - 06/01 66 -84 kW	**i.V.** **i.V.**	**22-165022** **22-165039**	
B4	**1.8, 1.9, 2.0, 2.0 TD, 2.3 SVT** 07/01 - 74 -122 kW	**i.V.** **i.V.**	**22-165022** **22-165039**	

MAZDA RX 7 II (FC)

B6	**Turbo, Wankel** 11/85 - 12/91 110 -147 kW	**34-050149**	**24-012140**	

MAZDA RX 7 III (FD)

B6	**Wankel Twin Turbo** 07/92 - 176 kW	**24-017794** **24-017787**	**24-015509**	

				
MAZDA				
MAZDA RX 8 (SE17)				
B6	**2.6** 10/03 - 141 -177 kW	**24-110044**	**24-110051**	
B8	**2.6** 10/03 - 141 -177 kW	**24-110068**	**24-110075**	
B14	**2.6** 10/03 - 141 -177 kW	**47-110267**		siehe Gutachten VA: Tieferlegung lt. GA: 30-50 mm; Achslast bis: 860 kg HA: Tieferlegung lt. GA: 30-50 mm; Achslast bis: 1030 kg
B16 PSS9	**2.6** 10/03 - 141 -177 kW	**48-110297**		siehe Gutachten VA: Tieferlegung lt. GA: 30-50 mm; Achslast bis: 860 kg HA: Tieferlegung lt. GA: 30-50 mm; Achslast bis: 1030 kg
MAZDA TRIBUTE (EP)				
B4	**2.0, 2.0 4WD, 2.3 AWD, 3.0 V6 24V 4WD, 3.0 V6 AWD** 03/00 - 91 -149 kW	**i.V.** **i.V.**	**19-165998**	
MAZDA XEDOS 6 (CA)				
B3	**1.6 16V, 1.8, 2.0 V6** 01/92 - 79 -106 kW	**36-154821**	**36-163823**	
B6	**1.6 16V, 1.8, 2.0 V6** 01/92 - 79 -106 kW	**34-050262**	**34-050279**	siehe Gutachten
MAZDA XEDOS 9 (TA)				
B3	**2.0, 2.0 24V** 08/93 - 08/00 105 -118 kW	**36-159888**	**36-159857**	Standardfahrwerk
B3	**2.5, 2.5 24V, 2.5 V6** 07/00 - 120 -147 kW	**36-159871**	**36-159857**	Standardfahrwerk
MERCEDES-BENZ				
MERCEDES-BENZ A-KLASSE (W168)				
B1	**A 140, A 160, A 160 CDI, A 170 CDI, A 190, A 210** 07/97 - 08/04 44 -103 kW	**12-117314**		
B3	**A 140, A 160** 07/97 - 08/04 60 -75 kW	**37-129392**	**36-129447**	Standardfahrwerk
B3	**A 140, A 160, A 160 CDI, A 170 CDI, A 190, A 210** 07/97 - 08/04 44 -103 kW		**36-129454**	Verstärkte Ausführung .
B3	**A 160 CDI, A 190** 07/98 - 08/04 44 -92 kW	**37-133627**	**36-129447**	Standardfahrwerk
B3	**A 170 CDI, A 210** 07/98 - 08/04 66 -103 kW	**37-129408**	**36-129447**	Standardfahrwerk
B4	**A 140, A 160, A 160 CDI, A 170 CDI, A 190, A 210** 07/97 - 08/04 44 -103 kW	**22-049698**	**24-067829**	
B6	**A 140, A 160, A 160 CDI, A 170 CDI, A 190, A 210** 07/97 - 08/04 44 -103 kW	**22-044099**	**24-027458**	
B8	**A 140, A 160, A 160 CDI, A 170 CDI, A 190, A 210** 07/97 - 08/04 44 -103 kW	**22-044105**	**24-027465**	

				

MERCEDES-BENZ

MERCEDES-BENZ A-KLASSE (W169)

B3	**A 150, A 160, A 170, A 180, A 200, A 200 TURBO** 09/04 - 70 -142 kW	**37-172046**	**36-172085**	Standardfahrwerk
B3	**A 150, A 160, A 170, A 180, A 200, A 200 TURBO** 09/04 - 70 -142 kW	**37-172053**	**36-172085**	Verstärkte Ausführung .
B3	**A 150, A 160, A 170, A 180, A 200, A 200 TURBO** 09/04 - 70 -142 kW	**37-172145**	**36-172078**	Ausstattung: ohne Zusatzausst.; Sportfahrwerk
B3	**A 150, A 160, A 170, A 180, A 200, A 200 TURBO** 09/04 - 70 -142 kW	**37-172015**	**36-172061**	Ausstattung: mit Zusatzausst.; Sportfahrwerk
B3	**A 150, A 160, A 170, A 180, A 200, A 200 TURBO** 09/04 - 70 -142 kW	**37-172107**	**36-172085**	Automatik; Verstärkte Ausführung .
B3	**A 160 CDI, A 180 CDI, A 200 CDI** 09/04 - 60 -103 kW	**37-172107**	**36-172085**	Standardfahrwerk
B3	**A 160 CDI, A 180 CDI, A 200 CDI** 09/04 - 60 -103 kW	**37-172114**	**36-172085**	Ausstattung: ohne Zusatzausst.; Verstärkte Ausführung .
B3	**A 160 CDI, A 180 CDI, A 200 CDI** 09/04 - 60 -103 kW	**37-172121**	**36-172085**	Ausstattung: mit Zusatzausst.; Verstärkte Ausführung .
B3	**A 160 CDI, A 180 CDI, A 200 CDI** 09/04 - 60 -103 kW	**37-172138**	**36-172085**	Ausstattung: mit Zusatzausst.; Automatik; Verstärkte Ausführung .
B3	**A 160 CDI, A 180 CDI, A 200 CDI** 09/04 - 60 -103 kW	**37-172022**	**36-172061**	Ausstattung: ohne Zusatzausst.; Schaltgetriebe; Sportfahrwerk
B3	**A 160 CDI, A 180 CDI, A 200 CDI** 09/04 - 60 -103 kW	**37-172022**	**36-172078**	Ausstattung: mit Zusatzausst.; Schaltgetriebe; Sportfahrwerk
B3	**A 160 CDI, A 180 CDI, A 200 CDI** 09/04 - 60 -103 kW	**37-172039**	**36-172092**	Ausstattung: mit Zusatzausst.; Automatik; Sportfahrwerk
B4	**A 150, A 160, A 160 CDI, A 170, A 180, A 180 CDI, A 200, A 200 CDI, A 200 TURBO** 09/04 - 60 -142 kW	**22-153739** **11-125358** SP	**24-123266**	Standardfahrwerk
B4	**A 150, A 160, A 160 CDI, A 170, A 180, A 180 CDI, A 200, A 200 CDI, A 200 TURBO** 09/04 - 60 -142 kW	**22-153760** **11-125358** SP	**24-104371**	Baumuster: 486; Sportfahrwerk
B4	**A 150, A 160, A 160 CDI, A 170, A 180, A 180 CDI, A 200, A 200 CDI, A 200 TURBO** 09/04 - 60 -142 kW	**22-153777** **11-125358** SP	**24-104616**	Baumuster: 484, 924; Schlechtwegeausführung
B6	**A 150, A 160, A 160 CDI, A 170, A 180, A 180 CDI, A 200, A 200 CDI, A 200 TURBO** 09/04 - 60 -142 kW	**22-153753** **11-125358** SP	**24-120364**	
B8	**A 150, A 160, A 160 CDI, A 170, A 180, A 180 CDI, A 200, A 200 CDI, A 200 TURBO** 09/04 - 60 -142 kW	**22-153746** **11-125358** SP	**24-120340**	
B8	**A 150, A 160, A 160 CDI, A 170, A 180, A 180 CDI, A 200, A 200 CDI, A 200 TURBO** 09/04 - 60 -142 kW	*22-120335* **11-125358** SP	**24-120340**	

MERCEDES-BENZ B-KLASSE (W245)

B4	**B 150, B 160, B 170, B 170 NGT, B 180, B 180 CDI, B 180 NGT, B 200, B 200 CDI, B 200 TURBO** 03/05 - 70 -142 kW	**22-153791** **11-125358** SP	**24-110204**	Standardfahrwerk

				

MERCEDES-BENZ

MERCEDES-BENZ B-KLASSE (W245)

B4	**B 150, B 160, B 170, B 170 NGT, B 180, B 180 CDI, B 180 NGT, B 200, B 200 CDI, B 200 TURBO** 03/05 - 70 -142 kW	**22-153784** **11-125358** SP	**24-110211**	Sportfahrwerk
B6	**B 150, B 160, B 170, B 170 NGT, B 180, B 180 CDI, B 180 NGT, B 200, B 200 CDI, B 200 TURBO** 03/05 - 70 -142 kW	**22-153753** **11-125358** SP	**24-120364**	
B8	**B 150, B 160, B 170, B 170 NGT, B 180, B 180 CDI, B 180 NGT, B 200, B 200 CDI, B 200 TURBO** 03/05 - 70 -142 kW	*22-120335* **11-125358** SP	**24-120340**	

MERCEDES-BENZ VANEO (414)

B4	**1.4, 1.6, 1.7 CDI, 1.9** 02/02 - 55 -92 kW	**22-053541**	**24-069366**	

MERCEDES-BENZ 190 (W201)

B3	**2.0** 10/82 - 05/90 66 -77 kW	**36-129768**	**36-129805**	Standardfahrwerk
B3	**2.0** 10/82 - 05/90 66 -77 kW	**i.V.**	**36-129812**	Verstärkte Ausführung .
B3	**2.0** 10/82 - 05/90 66 -77 kW	**36-129768**	**36-159369**	Standardfahrwerk HA: mit Niveauregulierung
B3	**E 2.3-16, E 2.5-16** 04/84 - 08/93 125 -150 kW	**36-159383**	**36-159352**	Standardfahrwerk
B3	**2.3, 2.3 E, 2.6, D 2.5, E 2.3, E 2.6** 09/86 - 12/89 66 -122 kW	**36-129775**	**36-129805**	Standardfahrwerk
B3	**2.3, 2.3 E, 2.6, D 2.5, E 2.3, E 2.6** 09/86 - 12/89 66 -122 kW	**36-134496**	**36-129812**	Verstärkte Ausführung .
B3	**2.3, 2.3 E, 2.6, D 2.5, E 2.3, E 2.6** 09/86 - 12/89 66 -122 kW	**36-129775**	**36-129805**	Standardfahrwerk HA: mit Niveauregulierung
B3	**D 2.0, E 1.8, E 2.0** 10/82 - 06/93 53 -93 kW	**36-129751**	**36-129805**	Standardfahrwerk
B3	**D 2.0, E 1.8, E 2.0** 10/82 - 06/93 53 -93 kW	**i.V.**	**36-129812**	Verstärkte Ausführung .
B3	**D 2.0, E 1.8, E 2.0** 10/82 - 06/93 53 -93 kW	**36-129751**	**36-159369**	Standardfahrwerk HA: mit Niveauregulierung
B4	**2.0, 2.3, 2.3 E, 2.6, D 2.0, D 2.5, E 1.8, E 2.0, E 2.3, E 2.6, Turbo-D 2.5** 10/82 - 08/93 53 -122 kW	**22-001993** **11-101406** SP **18-140651**	**24-014052**	Standardfahrwerk HA: ohne Niveauregulierung
B4	**2.0, 2.3, 2.3 E, 2.6, D 2.0, D 2.5, E 1.8, E 2.0, E 2.3, E 2.3-16, E 2.5-16, E 2.6, E Evolution II 2.5, Turbo-D 2.5** 10/82 - 08/93 53 -173 kW	**22-002006** **11-101406** SP **18-140651**	**24-013901**	Baumuster: Sportline HA: ohne Niveauregulierung
B4	**2.0, 2.3, 2.3 E, 2.6, D 2.0, D 2.5, E 1.8, E 2.0, E 2.3, E 2.3-16, E 2.5-16, E 2.6, E Evolution II 2.5, Turbo-D 2.5** 10/82 - 08/93 53 -173 kW	**22-003621** **11-101406** SP **18-140651**	**24-013840**	Baumuster: Heavy Duty HA: ohne Niveauregulierung
B4	**2.0, 2.3, 2.3 E, 2.6, D 2.0, D 2.5, E 1.8, E 2.0, E 2.3, E 2.3-16, E 2.5-16, E 2.6, E Evolution II 2.5, Turbo-D 2.5** 10/82 - 08/93 53 -173 kW	**22-001924** **11-101406** SP **18-140651**	**24-013789**	Baumuster: Tropen HA: ohne Niveauregulierung

				

MERCEDES-BENZ

MERCEDES-BENZ 190 (W201)

B6	**2.0, 2.3, 2.3 E, 2.6, D 2.0, D 2.5, E 1.8, E 2.0, E 2.3, E 2.3-16, E 2.5-16, E 2.6, E Evolution II 2.5, Turbo-D 2.5** 10/82 - 08/93 53 -173 kW	**22-100412**	**24-100427**	HA: ohne Niveauregulierung
B8	**2.0, 2.3, 2.3 E, 2.6, D 2.0, D 2.5, E 1.8, E 2.0, E 2.3, E 2.3-16, E 2.5-16, E 2.6, E Evolution II 2.5, Turbo-D 2.5** 10/82 - 08/93 53 -173 kW	**22-003652**	**24-014700**	HA: ohne Niveauregulierung

MERCEDES-BENZ C-KLASSE (W202)

B3	**C 180** 09/93 - 12/95 89 -90 kW	**36-129461**	**36-133635**	Baumuster: Classic; Baumuster: Elegance; Standardfahrwerk
B3	**C 180** 09/93 - 12/95 89 -90 kW	**36-129485**	**36-133642**	Baumuster: Esprit; Baumuster: Sport; Standardfahrwerk
B3	**C 180** 01/96 - 05/00 89 -90 kW	**36-129485**	**36-133659**	Baumuster: Classic; Baumuster: Elegance; Standardfahrwerk
B3	**C 180, C 200, C 200 CDI, C 200 D, C 220, C 230, C 240** 01/96 - 05/00 55 -125 kW	**36-129652**	**36-133666**	Baumuster: Esprit; Standardfahrwerk
B3	**C 180, C 200, C 200 CDI, C 200 D, C 220, C 230, C 240** 01/96 - 05/00 55 -125 kW	**36-129652**	**36-133673**	Baumuster: Sport; Standardfahrwerk
B3	**C 180** 01/96 - 05/00 89 kW	**36-129645**	**36-133680**	Baumuster: Classic; Baumuster: Elegance; Verstärkte Ausführung .
B3	**C 180, C 200, C 200 CDI, C 200 D, C 220, C 220 CDI, C 220 D, C 230, C 240, C 250 Turbo-D, C 280** 01/96 - 05/00 55 -145 kW	**36-129645**	**36-133680**	Baumuster: Esprit; Verstärkte Ausführung .
B3	**C 180, C 200, C 200 CDI, C 200 D, C 220, C 220 CDI, C 220 D, C 230, C 240, C 250 Turbo-D, C 280** 01/96 - 05/00 55 -145 kW	**36-129645**	**36-133680**	Baumuster: Sport; Verstärkte Ausführung .
B3	**C 180** 09/93 - 12/95 89 -90 kW	**36-129478**	**36-133703**	Baumuster: Classic; Baumuster: Elegance; Verstärkte Ausführung .
B3	**C 180** 03/93 - 12/95 89 -90 kW	**36-154012**	**36-154043**	Baumuster: Esprit; Baumuster: Sport; Verstärkte Ausführung .
B3	**C 180** 09/93 - 12/95 89 -90 kW	**36-129485**	**36-159604**	Baumuster: Esprit; Baumuster: Sport; Standardfahrwerk HA: mit Niveauregulierung
B3	**C 180** 01/96 - 05/00 89 -90 kW	**36-129485**	**36-159451**	Baumuster: Classic; Baumuster: Elegance; Standardfahrwerk HA: mit Niveauregulierung
B3	**C 180, C 200, C 200 CDI, C 200 D, C 200 Kompressor, C 220, C 230, C 230 Kompressor, C 240** 01/96 - 05/00 55 -142 kW	**36-129652**	**36-159451**	Baumuster: Esprit; Standardfahrwerk HA: mit Niveauregulierung
B3	**C 180, C 200, C 200 CDI, C 200 D, C 200 Kompressor, C 220, C 230, C 230 Kompressor, C 240** 01/96 - 05/00 55 -142 kW	**36-129652**	**36-159451**	Baumuster: Sport; Standardfahrwerk HA: mit Niveauregulierung
B3	**C 200, C 220** 09/93 - 12/95 100 -110 kW	**36-129478**	**36-129508**	Baumuster: Classic; Baumuster: Elegance; Standardfahrwerk
B3	**C 200, C 200 CDI, C 200 D, C 200 Kompressor, C 220 CDI, C 220 D, C 230 Kompressor, C 240** 01/96 - 05/00 55 -142 kW	**36-129638**	**36-133697**	Baumuster: Classic; Baumuster: Elegance; Standardfahrwerk

				
MERCEDES-BENZ				
MERCEDES-BENZ C-KLASSE (W202)				
B3	**C 200, C 200 CDI, C 200 D, C 200 Kompressor, C 220 CDI, C 220 D, C 230 Kompressor, C 240** 01/96 - 05/00 55 -142 kW	**36-129645**	**36-133680**	Baumuster: Classic; Baumuster: Elegance; Verstärkte Ausführung .
B3	**C 200, C 220** 03/93 - 12/95 100 -110 kW	**36-154012**	**36-154043**	Baumuster: Esprit; Baumuster: Sport
B3	**C 200** 01/94 - 12/95 100 kW	**37-129491**	**36-129515**	Baumuster: Classic; Baumuster: Elegance; Verstärkte Ausführung .
B3	**C 200** 01/94 - 12/95 100 kW	**36-154029**	**36-133635**	Baumuster: Esprit; Baumuster: Sport; Verstärkte Ausführung .
B3	**C 200, C 200 D, C 220, C 220 D** 09/93 - 12/95 55 -110 kW	**36-129478**	**36-159611**	Baumuster: Classic; Baumuster: Elegance; Standardfahrwerk HA: mit Niveauregulierung
B3	**C 200, C 220** 09/93 - 12/95 100 -110 kW	**36-154012**	**36-159604**	Baumuster: Esprit; Baumuster: Sport; Standardfahrwerk HA: mit Niveauregulierung
B3	**C 200, C 200 CDI, C 200 D, C 200 Kompressor, C 220 CDI, C 220 D, C 230 Kompressor, C 240** 01/96 - 05/00 55 -142 kW	**36-129638**	**36-159451**	Baumuster: Classic; Baumuster: Elegance; Standardfahrwerk HA: mit Niveauregulierung
B3	**C 220** 03/93 - 12/95 110 kW	**37-129491**	**36-129515**	Baumuster: Classic; Baumuster: Elegance; Verstärkte Ausführung .
B3	**C 200 D** 09/93 - 12/95 55 kW	**36-129478**	**36-133703**	Baumuster: Classic; Baumuster: Elegance; Standardfahrwerk
B3	**C 200 D, C 220 D** 03/93 - 12/95 55 -70 kW	**37-129491**	**36-129508**	Baumuster: Classic; Baumuster: Elegance; Verstärkte Ausführung .
B3	**C 200 D, C 220 D** 03/93 - 12/95 55 -70 kW	**36-154036**	**36-154043**	Baumuster: Esprit; Baumuster: Sport; Verstärkte Ausführung .
B3	**C 200 D** 09/93 - 12/95 55 kW	**36-154029**	**36-159604**	Baumuster: Esprit; Baumuster: Sport; Standardfahrwerk HA: mit Niveauregulierung
B3	**C 220 CDI, C 220 D, C 250 Turbo-D, C 280** 01/96 - 05/00 55 -145 kW	**36-163809**	**36-159451**	Baumuster: Esprit; Standardfahrwerk HA: mit Niveauregulierung
B3	**C 220 D, C 250 Turbo-D, C 280** 01/96 - 05/00 55 -145 kW	**36-154104**	**36-159451**	Baumuster: Sport; Standardfahrwerk HA: mit Niveauregulierung
B3	**C 220 D** 09/93 - 12/95 70 kW	**36-154029**	**36-159604**	Baumuster: Esprit; Baumuster: Sport; Standardfahrwerk HA: mit Niveauregulierung
B3	**C 250 D, C 280** 09/93 - 12/95 83 -142 kW	**37-129491**	**36-129508**	Baumuster: Classic; Baumuster: Elegance; Standardfahrwerk
B3	**C 250 D, C 280** 05/93 - 12/95 83 -142 kW	**36-134519**	**36-129515**	Baumuster: Classic; Baumuster: Elegance; Verstärkte Ausführung .
B3	**C 250 D, C 280** 05/93 - 12/95 83 -142 kW	**36-154036**	**36-133635**	Baumuster: Esprit; Baumuster: Sport
B3	**C 250 D, C 280** 05/93 - 12/95 83 -142 kW	**36-159574**	**36-133703**	Baumuster: Esprit; Baumuster: Sport; Verstärkte Ausführung .
B3	**C 250 D, C 280** 09/93 - 12/95 83 -142 kW	**37-129491**	**36-159598**	Baumuster: Classic; Baumuster: Elegance; Standardfahrwerk HA: mit Niveauregulierung
B3	**C 250 D, C 280** 09/93 - 12/95 83 -142 kW	**36-154036**	**36-159581**	Baumuster: Esprit; Baumuster: Sport; Standardfahrwerk HA: mit Niveauregulierung
B3	**C 250 Turbo-D, C 280** 01/96 - 05/00 110 -145 kW	**36-129645**	**36-133680**	Baumuster: Classic; Baumuster: Elegance; Verstärkte Ausführung .

				

MERCEDES-BENZ

MERCEDES-BENZ C-KLASSE (W202)

B3	**C 250 Turbo-D, C 280** 01/96 - 05/00 110 -145 kW	**36-154074**	36-159451	Baumuster: Classic; Baumuster: Elegance; Standardfahrwerk HA: mit Niveauregulierung
B4	**C 180, C 200, C 200 CDI, C 200 D, C 200 Kompressor, C 220, C 220 CDI, C 220 D, C 230, C 230 Kompressor, C 240, C 250 D, C 250 Turbo-D, C 280** 05/93 - 05/00 55 -145 kW	**24-018562** **18-140651**	**24-018579**	Standardfahrwerk
B6	**C 180, C 200, C 200 CDI, C 200 D, C 200 Kompressor, C 220, C 220 CDI, C 220 D, C 230, C 230 Kompressor, C 240, C 250 D, C 250 Turbo-D, C 280** 05/93 - 05/00 55 -145 kW	**24-100397**	**24-100403**	
B8	**C 180, C 200, C 200 CDI, C 200 D, C 200 Kompressor, C 220, C 220 CDI, C 220 D, C 230, C 230 Kompressor, C 240, C 250 D, C 250 Turbo-D, C 280** 05/93 - 05/00 55 -145 kW	**24-018548**	**24-018555**	

MERCEDES-BENZ C-KLASSE Kombi (S202)

B3	**C 180 T** 06/96 - 03/01 90 -95 kW	**36-129485**	**36-133659**	Baumuster: classic; Baumuster: elegance
B3	**C 180 T** 06/96 - 03/01 90 -95 kW	**36-129485**	36-163816	Baumuster: classic; Baumuster: elegance; mit Niveauregulierung
B3	**C 180 T, C 200 T, C 200 T CDI, C 200 T D, C 200 T Kompressor, C 230 T, C 230 T Kompressor, C 240 T** 06/96 - 03/01 65 -142 kW	**36-129652**	**36-133659**	Baumuster: esprit; Baumuster: sport
B3	**C 180 T, C 200 T, C 200 T CDI, C 200 T D, C 200 T Kompressor, C 230 T, C 230 T Kompressor, C 240 T** 06/96 - 03/01 65 -142 kW	**36-129652**	36-163816	Baumuster: esprit; Baumuster: sport; mit Niveauregulierung
B3	**C 180 T, C 200 T, C 200 T CDI, C 200 T D, C 200 T Kompressor, C 220 T CDI, C 220 T D, C 230 T, C 230 T Kompressor, C 240 T, C 250 T Turbo-D, C 280 T** 06/96 - 03/01 55 -145 kW	**36-129645**		Verstärkte Ausführung .
B3	**C 200 T, C 200 T CDI, C 200 T D, C 200 T Kompressor, C 220 T CDI, C 220 T D, C 230 T Kompressor, C 240 T** 06/96 - 03/01 55 -142 kW	**36-129638**	**36-133659**	Baumuster: classic; Baumuster: elegance
B3	**C 200 T, C 200 T CDI, C 200 T D, C 200 T Kompressor, C 220 T CDI, C 220 T D, C 230 T Kompressor, C 240 T** 06/96 - 03/01 55 -142 kW	**36-129638**	36-163816	Baumuster: classic; Baumuster: elegance; mit Niveauregulierung
B3	**C 220 T CDI, C 220 T D, C 250 T Turbo-D, C 280 T** 06/97 - 03/01 55 -145 kW	**36-129645**	**36-133659**	Baumuster: esprit
B3	**C 220 T CDI, C 220 T D, C 250 T Turbo-D, C 280 T** 06/97 - 03/01 55 -145 kW	**36-154104**	**36-133659**	Baumuster: sport
B3	**C 220 T CDI, C 220 T D, C 250 T Turbo-D, C 280 T** 06/97 - 03/01 55 -145 kW	**36-154104**	36-163816	Baumuster: sport; mit Niveauregulierung
B3	**C 250 T Turbo-D, C 280 T** 06/96 - 03/01 110 -145 kW	**36-154074**	**36-133659**	Baumuster: classic; Baumuster: elegance
B3	**C 250 T Turbo-D, C 280 T** 06/96 - 03/01 110 -145 kW	**36-154074**	36-163816	Baumuster: classic; Baumuster: elegance; mit Niveauregulierung

				

MERCEDES-BENZ

MERCEDES-BENZ C-KLASSE Kombi (S202)

B4	**C 180 T, C 200 T, C 200 T CDI, C 200 T D, C 200 T Kompressor, C 220 T CDI, C 220 T D, C 230 T, C 230 T Kompressor, C 240 T, C 250 T Turbo-D, C 280 T** 06/96 - 03/01 55 -145 kW	**24-018562** **18-140651**	**24-018579**	ohne Niveauregulierung
B6	**C 180 T, C 200 T, C 200 T CDI, C 200 T D, C 200 T Kompressor, C 220 T CDI, C 220 T D, C 230 T, C 230 T Kompressor, C 240 T, C 250 T Turbo-D, C 280 T** 06/96 - 03/01 55 -145 kW	**24-100397**	**24-100403**	ohne Niveauregulierung
B8	**C 180 T, C 200 T, C 200 T CDI, C 200 T D, C 200 T Kompressor, C 220 T CDI, C 220 T D, C 230 T, C 230 T Kompressor, C 240 T, C 250 T Turbo-D, C 280 T** 06/96 - 03/01 55 -145 kW	**24-018548**	**24-018555**	ohne Niveauregulierung

MERCEDES-BENZ C-KLASSE (W203)

B3	**C 180, C 180 Kompressor, C 200 Kompressor, C 230 Kompressor** 05/00 - 95 -141 kW	**37-133719**	**36-129690**	Standardfahrwerk
B3	**C 180, C 180 Kompressor, C 200 CDI, C 200 CGI Kompressor, C 200 Kompressor, C 230, C 230 Kompressor, C 240, C 280, C 320, C 350** 05/00 - 75 -200 kW	**37-133740**	**36-133680**	Verstärkte Ausführung .
B3	**C 200 CGI Kompressor** 07/03 - 125 kW	**37-133719**	**36-129690**	Standardfahrwerk
B3	**C 240, C 320** 05/00 - 125 -160 kW	**37-133726**	**36-129690**	Standardfahrwerk
B3	**3.5, C 230, C 280, C 350** 01/05 - 150 -200 kW	**37-133726**	**36-129690**	Standardfahrwerk
B3	**C 200 CDI, C 220 CDI** 05/00 - 04/04 75 -105 kW	**37-133733**	**36-129690**	Standardfahrwerk
B3	**C 220 CDI** 04/04 - 105 kW	**37-133726**	**36-129690**	Standardfahrwerk
B3	**C 220 CDI** 05/00 - 105 -110 kW	**37-133740**	**36-133680**	Verstärkte Ausführung .
B3	**C 220 CDI** 02/04 - 110 kW	**37-133726**	**36-129690**	Standardfahrwerk
B3	**C 270 CDI, C 320 CDI** 12/00 - 125 -165 kW	**37-133740**	**36-129690**	Standardfahrwerk
B4	**3.5, C 180, C 180 Kompressor, C 200 CDI, C 200 CGI Kompressor, C 200 Kompressor, C 220 CDI, C 230, C 230 Kompressor, C 240, C 270 CDI, C 280, C 320, C 320 CDI, C 350** 05/00 - 75 -200 kW	**22-141705**	**24-114714**	Standardfahrwerk
B4	**3.5, C 180, C 180 Kompressor, C 200 CDI, C 200 CGI Kompressor, C 200 Kompressor, C 220 CDI, C 230, C 230 Kompressor, C 240, C 270 CDI, C 280, C 320, C 320 CDI, C 350** 05/00 - 75 -200 kW	**22-168061**	**24-168076**	Schlechtwegeausführung

				
MERCEDES-BENZ				
MERCEDES-BENZ C-KLASSE (W203)				
B4	**3.5, C 180, C 180 Kompressor, C 200 CDI, C 200 CGI Kompressor, C 200 Kompressor, C 220 CDI, C 230, C 230 Kompressor, C 240, C 270 CDI, C 280, C 320, C 320 CDI, C 350** 05/00 - 75 -200 kW	**22-168085**	**24-114714**	Sportfahrwerk
B6	**3.5, C 180, C 180 Kompressor, C 200 CDI, C 200 CGI Kompressor, C 200 Kompressor, C 220 CDI, C 230, C 230 Kompressor, C 240, C 270 CDI, C 280, C 320, C 320 CDI, C 350** 05/00 - 75 -200 kW	**35-053446**	**24-068802**	ohne Niveauregulierung; Standardfahrwerk
B8	**3.5, C 180, C 180 Kompressor, C 200 CDI, C 200 CGI Kompressor, C 200 Kompressor, C 220 CDI, C 230, C 230 Kompressor, C 240, C 270 CDI, C 280, C 30 CDI AMG, C 32 AMG Kompressor, C 320, C 320 CDI, C 350, C 55 AMG** 02/04 - 75 -270 kW	**35-053453**	**24-068819**	ohne Niveauregulierung; Sportfahrwerk
B14	**3.5, C 180, C 180 Kompressor, C 200 CDI, C 200 CGI Kompressor, C 200 Kompressor, C 220 CDI, C 230, C 230 Kompressor, C 240, C 270 CDI, C 280, C 30 CDI AMG, C 32 AMG Kompressor, C 320, C 320 CDI, C 350, C 55 AMG** 02/04 - 75 -270 kW	**47-100770**		siehe Gutachten; ohne Niveauregulierung; Standardfahrwerk; Für einige Rad/Reifenkomb. sind Distanzscheiben erforderlich VA: Tieferlegung lt. GA: 30-50 mm; Achslast bis: 1130 kg HA: Tieferlegung lt. GA: 30-50 mm; Achslast bis: 1155 kg
B16 PSS9	**3.5, C 180, C 180 Kompressor, C 200 CDI, C 200 CGI Kompressor, C 200 Kompressor, C 220 CDI, C 230, C 230 Kompressor, C 240, C 270 CDI, C 280, C 30 CDI AMG, C 32 AMG Kompressor, C 320, C 320 CDI, C 350, C 55 AMG** 02/04 - 75 -270 kW	**48-088602**		siehe Gutachten; ohne Niveauregulierung; Standardfahrwerk; Für einige Rad/Reifenkomb. sind Distanzscheiben erforderlich VA: Tieferlegung lt. GA: 30-50 mm; Achslast bis: 1130 kg HA: Tieferlegung lt. GA: 30-50 mm; Achslast bis: 1155 kg
MERCEDES-BENZ C-CLASS T-Model (S203)				
B3	**C 180 Kompressor, C 200 CDI** 04/04 - 75 -105 kW	**37-133733**	**36-154166**	
B3	**C 180, C 180 Kompressor, C 200 CGI Kompressor, C 200 Kompressor, C 230 Kompressor** 03/01 - 04/04 95 -141 kW	**37-133719**	**36-154166**	
B3	**C 180, C 180 Kompressor, C 200 CDI, C 200 CGI Kompressor, C 200 Kompressor, C 220 CDI, C 230, C 230 Kompressor, C 240, C 280, C 320, C 350** 03/01 - 75 -200 kW	**37-133740**	**36-163793**	Verstärkte Ausführung .
B3	**C 200 Kompressor** 04/04 - 120 kW	**37-133719**	**36-154166**	
B3	**C 240, C 320** 03/01 - 04/04 125 -160 kW	**37-133726**	**36-154166**	
B3	**C 240 4-matic, C 320 4-matic** 07/02 - 04/04 125 -160 kW	**37-133740**	**36-154166**	
B3	**C 280 4-matic, C 320 4-matic, C 320 CDI, C 350 4-matic** 04/04 - 160 -200 kW	**37-133740**	**36-154166**	
B3	**C 200 CDI, C 220 CDI** 03/01 - 04/04 75 -110 kW	**37-133733**	**36-154166**	

				

MERCEDES-BENZ

MERCEDES-BENZ C-CLASS T-Model (S203)

B3	**C 220 CDI, C 230, C 230 Kompressor, C 240, C 280, C 320, C 350** 04/04 - 105 -200 kW	**37-133726**	**36-154166**	
B3	**C 270 CDI** 03/01 - 04/04 125 kW	**37-133740**	**36-154166**	
B4	**C 180, C 180 Kompressor, C 200 CDI, C 200 CGI Kompressor, C 200 Kompressor, C 220 CDI, C 230, C 230 Kompressor, C 240, C 270 CDI, C 280, C 320, C 320 CDI, C 350** 03/01 - 75 -200 kW	**22-141705**	**24-114714**	ohne Niveauregulierung; Standardfahrwerk
B6	**C 180, C 180 Kompressor, C 200 CDI, C 200 CGI Kompressor, C 200 Kompressor, C 220 CDI, C 230, C 230 Kompressor, C 240, C 270 CDI, C 280, C 320, C 320 CDI, C 350** 03/01 - 75 -200 kW	**35-053446**	**24-068802**	ohne Niveauregulierung; Standardfahrwerk
B8	**C 180, C 180 Kompressor, C 200 CDI, C 200 CGI Kompressor, C 200 Kompressor, C 220 CDI, C 230, C 230 Kompressor, C 240, C 270 CDI, C 280, C 30 CDI AMG, C 32 AMG Kompressor, C 320, C 320 CDI, C 350, C 55 AMG** 03/01 - 75 -270 kW	**35-053453**	**24-068819**	ohne Niveauregulierung; Sportfahrwerk; ohne Schlechtwegeausführung
B14	**C 180, C 180 Kompressor, C 200 CDI, C 200 CGI Kompressor, C 200 Kompressor, C 220 CDI, C 230, C 230 Kompressor, C 240, C 270 CDI, C 280, C 30 CDI AMG, C 32 AMG Kompressor, C 320, C 320 CDI, C 350, C 55 AMG** 03/01 - 75 -270 kW	**47-100770**		siehe Gutachten; ohne Niveauregulierung VA: Tieferlegung lt. GA: 30-50 mm; Achslast bis: 1130 kg HA: Tieferlegung lt. GA: 30-50 mm; Achslast bis: 1155 kg
B16 PSS9	**C 180, C 180 Kompressor, C 200 CDI, C 200 CGI Kompressor, C 200 Kompressor, C 220 CDI, C 230, C 230 Kompressor, C 240, C 270 CDI, C 280, C 30 CDI AMG, C 32 AMG Kompressor, C 320, C 320 CDI, C 350, C 55 AMG** 03/01 - 75 -270 kW	**48-088602**		siehe Gutachten; ohne Niveauregulierung; Für einige Rad/Reifenkomb. sind Distanzscheiben erforderlich VA: Tieferlegung lt. GA: 50 mm; Achslast bis: 1130 kg HA: Tieferlegung lt. GA: 50 mm; Achslast bis: 1155 kg

MERCEDES-BENZ C-CLASS Coupe (CL203)

B3	**C 160 Kompressor, C 180, C 180 Kompressor, C 200 CDI, C 200 CGI Kompressor, C 200 Kompressor, C 220, C 230 Kompressor** 03/01 - 90 -141 kW	**37-154172**	**36-133659**	
B3	**C 160 Kompressor, C 180, C 180 Kompressor, C 200 CGI Kompressor, C 200 Kompressor, C 220, C 230 Kompressor** 03/01 - 90 -141 kW	**37-154189**	**36-154166**	Verstärkte Ausführung .
B3	**C 200 CDI, C 220 CDI, C 230, C 230 Kompressor, C 350** 03/01 - 90 -200 kW		**36-154166**	Verstärkte Ausführung .
B3	**C 220 CDI, C 230, C 230 Kompressor, C 350** 03/01 - 105 -200 kW	**37-154189**	**36-133659**	
B4	**C 160 Kompressor, C 180, C 180 Kompressor, C 200 CDI, C 200 CGI Kompressor, C 200 Kompressor, C 220, C 220 CDI, C 230, C 230 Kompressor, C 320, C 350** 03/01 - 90 -200 kW	**22-141705**	**24-114714**	Standardfahrwerk







MERCEDES-BENZ				
MERCEDES-BENZ C-CLASS Coupe (CL203)				
B6	**C 160 Kompressor, C 180, C 180 Kompressor, C 200 CDI, C 200 CGI Kompressor, C 200 Kompressor, C 220, C 220 CDI, C 230, C 230 Kompressor, C 320, C 350** 03/01 - 90 -200 kW	**35-053446**	**24-068802**	ohne Niveauregulierung; Standardfahrwerk
B8	**C 160 Kompressor, C 180, C 180 Kompressor, C 200 CDI, C 200 CGI Kompressor, C 200 Kompressor, C 220, C 220 CDI, C 230, C 230 Kompressor, C 30 CDI AMG, C 32 AMG Kompressor, C 320, C 350** 03/01 - 90 -260 kW	**35-053453**	**24-068819**	ohne Niveauregulierung; Standardfahrwerk
B14	**C 160 Kompressor, C 180, C 180 Kompressor, C 200 CDI, C 200 CGI Kompressor, C 200 Kompressor, C 220, C 220 CDI, C 230, C 230 Kompressor, C 30 CDI AMG, C 32 AMG Kompressor, C 320, C 350** 03/01 - 90 -260 kW	**47-100770**		siehe Gutachten; ohne Niveauregulierung; Standardfahrwerk; Für einige Rad/Reifenkomb. sind Distanzscheiben erforderlich VA: Tieferlegung lt. GA: 30-50 mm; Achslast bis: 1130 kg HA: Tieferlegung lt. GA: 30-50 mm; Achslast bis: 1155 kg
B16 PSS9	**C 160 Kompressor, C 180, C 180 Kompressor, C 200 CDI, C 200 CGI Kompressor, C 200 Kompressor, C 220, C 220 CDI, C 230, C 230 Kompressor, C 30 CDI AMG, C 32 AMG Kompressor, C 320, C 350** 03/01 - 90 -260 kW	**48-088602**		siehe Gutachten; ohne Niveauregulierung; Standardfahrwerk; Für einige Rad/Reifenkomb. sind Distanzscheiben erforderlich VA: Tieferlegung lt. GA: 30-50 mm; Achslast bis: 1130 kg HA: Tieferlegung lt. GA: 30-50 mm; Achslast bis: 1155 kg
MERCEDES-BENZ C CLASS (W204)				
B3	**C 180 CGI, C 180 Kompressor, C 200 CDI, C 200 CGI, C 200 Kompressor, C 220 CDI, C 250 CGI** 01/07 - 100 -150 kW	**37-171827**	**36-171835**	Standardfahrwerk
B3	**C 180 CGI, C 180 Kompressor, C 200 CDI, C 200 CGI, C 200 Kompressor, C 220 CDI, C 250 CGI** 01/07 - 100 -150 kW	**37-171841**	**36-171859**	Verstärkte Ausführung .
B3	**C 180 CGI, C 180 Kompressor, C 200 CDI, C 200 CGI, C 200 Kompressor, C 220 CDI, C 250 CGI** 01/07 - 100 -150 kW	**37-171865**	**36-171873**	Sportfahrwerk
B3	**C 180 CGI, C 180 Kompressor, C 200 CDI, C 200 CGI, C 200 Kompressor, C 220 CDI, C 250 CGI** 01/07 - 100 -150 kW	**37-171889**	**36-171897**	Sportfahrwerk; Verstärkte Ausführung .
B3	**C 230, C 280, C 300** 01/07 - 150 -170 kW	**37-172299**	**36-171835**	Standardfahrwerk
B3	**C 230, C 280, C 300** 01/07 - 150 -170 kW	**37-172305**	**36-171859**	Verstärkte Ausführung .
B3	**C 230, C 280, C 300** 01/07 - 150 -170 kW	**37-172336**	**36-171873**	Sportfahrwerk
B3	**C 230, C 280, C 300** 01/07 - 150 -170 kW	**37-172350**	**36-171897**	Sportfahrwerk; Verstärkte Ausführung .
B3	**C 250 CDI** 08/08 - 150 kW	**37-129491**	**36-171835**	Ausstattung: mit BlueEFFICIENCY; Standardfahrwerk
B3	**C 250 CDI** 08/08 - 150 kW	**37-172312**	**36-171859**	Ausstattung: mit BlueEFFICIENCY; Verstärkte Ausführung .
B3	**C 250 CDI** 08/08 - 150 kW	**37-172367**	**36-171873**	Ausstattung: mit BlueEFFICIENY; Sportfahrwerk

MERCEDES-BENZ

MERCEDES-BENZ C CLASS (W204)

B3	**C 250 CDI** 08/08 - 150 kW	**37-172374**	**36-171897**	Ausstattung: mit BlueEFFICIENCY; Sportfahrwerk; Verstärkte Ausführung .
B3	**C 320 CDI, C 350 CDI** 01/07 - 165 -170 kW	**37-172312**	**36-171859**	Standardfahrwerk
B3	**C 320 CDI, C 350 CDI** 01/07 - 165 -170 kW	**37-172329**	**36-172283**	Verstärkte Ausführung .
B3	**C 320 CDI, C 350 CDI** 01/07 - 165 -170 kW	**37-172374**	**36-171897**	Sportfahrwerk
B3	**C 320 CDI, C 350 CDI** 01/07 - 165 -170 kW	**37-172343**	**36-171897**	Sportfahrwerk; Verstärkte Ausführung .
B4 DMC	**C 180 CGI, C 180 Kompressor, C 200 CDI, C 200 CGI, C 200 Kompressor, C 220 CDI, C 230, C 250 CDI, C 250 CGI, C 280, C 300, C 320 CDI, C 350, C 350 CDI, C 350 CGI** 01/07 - 100 -215 kW	**22-151025**	**24-166218**	Standardfahrwerk
B4 DMC	**C 180 CGI, C 180 Kompressor, C 200 CDI, C 200 CGI, C 200 Kompressor, C 220 CDI, C 230, C 250 CDI, C 250 CGI, C 280, C 300, C 320 CDI, C 350, C 350 CDI, C 350 CGI** 01/07 - 100 -215 kW	**22-151032**	**24-166522**	Sportfahrwerk
B4 DMC	**C 180 CGI, C 180 Kompressor, C 200 CDI, C 200 CGI, C 200 Kompressor, C 220 CDI, C 230, C 250 CDI, C 250 CGI, C 280, C 300, C 320 CDI, C 350, C 350 CDI, C 350 CGI** 01/07 - 100 -215 kW	**22-151049**	**24-166539**	Schlechtwegeausführung
B6	**C 180 CGI, C 180 Kompressor, C 200 CDI, C 200 CGI, C 200 Kompressor, C 220 CDI, C 230, C 250 CDI, C 250 CGI, C 280, C 300, C 320 CDI, C 350, C 350 CDI, C 350 CGI** 01/07 - 100 -215 kW	**35-141822**	**24-141833**	ohne elektr. Dämpfkraftregulierung
B6	**C 230 4-matic, C 280 4-matic, C 300 4-matic, C 320 CDI 4-matic, C 350 4-matic, C 350 CDI 4-matic** 07/07 - 150 -200 kW	**35-170815**	**24-170826**	Standardfahrwerk; Sportfahrwerk
B8	**C 180 CGI, C 180 Kompressor, C 200 CDI, C 200 CGI, C 200 Kompressor, C 220 CDI, C 230, C 250 CDI, C 250 CGI, C 280, C 300, C 320 CDI, C 350 CDI, C 350 CGI** 01/07 - 100 -215 kW	**35-141846**	**24-141857**	ohne elektr. Dämpfkraftregulierung
B14	**C 180 CGI, C 180 Kompressor, C 200 CDI, C 200 CGI, C 200 Kompressor, C 220 CDI, C 230, C 250 CDI, C 250 CGI, C 280, C 300, C 320 CDI, C 350, C 350 CDI, C 350 CGI** 01/07 - 100 -215 kW	**47-141179**		siehe Gutachten; ohne elektr. Dämpfkraftregulierung VA: Tieferlegung lt. GA: 30-50 mm; Achslast bis: 1110 kg HA: Tieferlegung lt. GA: 30-50 mm; Achslast bis: 1225 kg
B16 PSS10	**C 180 CGI, C 180 Kompressor, C 200 CDI, C 200 CGI, C 200 Kompressor, C 220 CDI, C 230, C 250 CDI, C 250 CGI, C 280, C 300, C 320 CDI, C 350, C 350 CDI, C 350 CGI** 01/07 - 100 -215 kW	**48-141147**		siehe Gutachten; ohne elektr. Dämpfkraftregulierung VA: Tieferlegung lt. GA: 30-50 mm; Achslast bis: 1110 kg HA: Tieferlegung lt. GA: 30-50 mm; Achslast bis: 1225 kg

				
MERCEDES-BENZ				
MERCEDES-BENZ C CLASS T-Model (S204)				
B3	**C 180 Kompressor, C 200 Kompressor, C 220 CDI** 08/07 - 115 -135 kW	**37-171827**	**36-171859**	Standardfahrwerk
B3	**C 180 Kompressor, C 200 CDI, C 200 Kompressor, C 220 CDI** 08/07 - 100 -135 kW	**37-171841**	**36-172283**	Verstärkte Ausführung .
B3	**C 180 Kompressor, C 200 CDI, C 200 Kompressor, C 220 CDI** 08/07 - 100 -135 kW	**37-171865**	**36-171873**	Sportfahrwerk
B3	**C 180 Kompressor, C 200 CDI, C 200 Kompressor, C 220 CDI** 08/07 - 100 -135 kW	**37-171889**	**36-171897**	Sportfahrwerk; Verstärkte Ausführung .
B3	**C 180 Kompressor, C 200 CDI, C 200 Kompressor, C 220 CDI, C 230, C 280, C 320 CDI, C 350, C 350 CDI** 08/07 - 100 -200 kW		**36-172382**	HA: mit Niveauregulierung
B3	**C 200 CDI, C 230, C 280** 08/07 - 100 -170 kW	**37-172299**	**36-171859**	Standardfahrwerk
B4 DMC	**C 180 Kompressor, C 200 CDI, C 200 Kompressor, C 220 CDI, C 230, C 280, C 320 CDI, C 350, C 350 CDI** 08/07 - 100 -200 kW	**22-151025**	**24-166218**	Standardfahrwerk
B4 DMC	**C 180 Kompressor, C 200 CDI, C 200 Kompressor, C 220 CDI, C 230, C 280, C 320 CDI, C 350, C 350 CDI** 08/07 - 100 -200 kW	**22-151032**	**24-166522**	Sportfahrwerk
B4 DMC	**C 180 Kompressor, C 200 CDI, C 200 Kompressor, C 220 CDI, C 230, C 280, C 320 CDI, C 350, C 350 CDI** 08/07 - 100 -200 kW	**22-151049**	**24-166539**	Schlechtwegeausführung
B6	**C 180 Kompressor, C 200 CDI, C 200 Kompressor, C 220 CDI, C 230, C 280, C 320 CDI, C 350, C 350 CDI** 08/07 - 100 -200 kW	**35-141822**	**24-141833**	ohne elektr. Dämpfkraftregulierung
B6	**C 320 CDI 4-matic, C 350 CDI 4-matic** 08/07 - 165 -170 kW	**35-170815**	**24-170826**	Standardfahrwerk; Sportfahrwerk
B8	**C 180 Kompressor, C 200 CDI, C 200 Kompressor, C 220 CDI, C 230, C 280, C 320 CDI, C 350, C 350 CDI** 08/07 - 100 -200 kW	**35-141846**	**24-141857**	ohne elektr. Dämpfkraftregulierung
B14	**C 180 Kompressor, C 200 CDI, C 200 Kompressor, C 220 CDI, C 230, C 280, C 320 CDI, C 350, C 350 CDI** 08/07 - 100 -200 kW	**47-141179**		siehe Gutachten; ohne elektr. Dämpfkraftregulierung VA: Tieferlegung lt. GA: 30-50 mm; Achslast bis: 1110 kg HA: Tieferlegung lt. GA: 30-50 mm; Achslast bis: 1225 kg
B16 PSS10	**C 180 Kompressor, C 200 CDI, C 200 Kompressor, C 220 CDI, C 230, C 280, C 320 CDI, C 350, C 350 CDI** 08/07 - 100 -200 kW	**48-141147**		siehe Gutachten; ohne elektr. Dämpfkraftregulierung VA: Tieferlegung lt. GA: 30-50 mm; Achslast bis: 1110 kg HA: Tieferlegung lt. GA: 30-50 mm; Achslast bis: 1225 kg
MERCEDES-BENZ CLC-CLASS				
B3	**CLC 180 Kompressor, CLC 200 Kompressor** 05/08 - 105 -135 kW	**37-133719**	**36-171989**	Standardfahrwerk
B3	**CLC 180 Kompressor, CLC 200 Kompressor** 05/08 - 105 -135 kW	**37-173425**	**36-171989**	Verstärkte Ausführung .
B3	**CLC 350** 05/08 - 200 kW	**37-133733**	**36-171989**	Standardfahrwerk

MERCEDES-BENZ

MERCEDES-BENZ CLC-CLASS

B3	**CLC 200 CDI, CLC 230** 05/08 - 90 -150 kW	**37-173425**	**36-171989**	Schaltgetriebe; ohne AC; Standardfahrwerk
B3	**CLC 200 CDI, CLC 230** 05/08 - 90 -150 kW	**37-133733**	**36-171989**	Automatik; mit AC; Standardfahrwerk
B3	**CLC 200 CDI, CLC 230** 05/08 - 90 -150 kW	**37-133733**	**36-171989**	Schaltgetriebe; ohne AC; Verstärkte Ausführung .
B3	**CLC 220 CDI** 05/08 - 110 kW	**37-173425**	**36-171989**	Standardfahrwerk
B3	**CLC 220 CDI** 05/08 - 110 kW	**37-133733**	**36-171989**	Verstärkte Ausführung .
B6	**CLC 160, CLC 180 Kompressor, CLC 200 CDI, CLC 200 Kompressor, CLC 220 CDI, CLC 230, CLC 350** 05/08 - 90 -200 kW	**35-053446**	**24-068802**	ohne Niveauregulierung; Standardfahrwerk
B8	**CLC 160, CLC 180 Kompressor, CLC 200 CDI, CLC 200 Kompressor, CLC 220 CDI, CLC 230, CLC 350** 05/08 - 90 -200 kW	**35-053453**	**24-068819**	ohne Niveauregulierung; Standardfahrwerk
B14	**CLC 160, CLC 180 Kompressor, CLC 200 CDI, CLC 200 Kompressor, CLC 220 CDI, CLC 230, CLC 350** 05/08 - 90 -200 kW	**47-100770**		siehe Gutachten; ohne Niveauregulierung; Standardfahrwerk; Für einige Rad/Reifenkomb. sind Distanzscheiben erforderlich VA: Tieferlegung lt. GA: 30-50 mm; Achslast bis: 1130 kg HA: Tieferlegung lt. GA: 30-50 mm; Achslast bis: 1155 kg
B16 PSS9	**CLC 160, CLC 180 Kompressor, CLC 200 CDI, CLC 200 Kompressor, CLC 220 CDI, CLC 230, CLC 350** 05/08 - 90 -200 kW	**48-088602**		siehe Gutachten; ohne Niveauregulierung; Standardfahrwerk; Für einige Rad/Reifenkomb. sind Distanzscheiben erforderlich VA: Tieferlegung lt. GA: 30-50 mm; Achslast bis: 1130 kg HA: Tieferlegung lt. GA: 30-50 mm; Achslast bis: 1155 kg

MERCEDES-BENZ CLK (C208)

B3	**200, 200 Kompressor** 06/97 - 06/02 100 -141 kW	**36-129652**	**36-133673**	Standardfahrwerk
B3	**230 Kompressor** 06/97 - 06/02 142 -145 kW	**36-129652**	**36-133673**	Standardfahrwerk
B3	**320** 06/97 - 06/02 160 kW	**36-154104**	**36-133673**	
B4	**200, 200 Kompressor, 230 Kompressor, 320, 430** 06/97 - 06/02 100 -205 kW	**24-100595** **18-140651**	**24-018579**	
B6	**200, 200 Kompressor, 230 Kompressor, 320, 430, 55 AMG** 06/97 - 06/02 100 -255 kW	**24-025980**	**24-100403**	
B8	**200, 200 Kompressor, 230 Kompressor, 320, 430, 55 AMG** 06/97 - 06/02 100 -255 kW	**24-025997**	**24-018555**	

MERCEDES-BENZ CLK Cabriolet (A208)

B4	**200, 200 Kompressor, 230 Kompressor, 320, 430** 03/98 - 03/02 100 -205 kW	**24-100595** **18-140651**	**24-018579**	
B6	**200, 200 Kompressor, 230 Kompressor, 320, 430** 03/98 - 03/02 100 -205 kW	**24-025980**	**24-100403**	

				

MERCEDES-BENZ

MERCEDES-BENZ CLK Cabriolet (A208)

B8	**200, 200 Kompressor, 230 Kompressor, 320, 430, 55 AMG** 03/98 - 03/02 100 -255 kW	**24-025997**	**24-018555**	

MERCEDES-BENZ CLK (C209)

B3	**200 Kompressor** 09/02 - 120 -135 kW	**37-133719**	**36-129676**	Standardfahrwerk
B3	**200 CGI** 07/03 - 125 kW	**37-133733**	**36-129676**	Standardfahrwerk
B3	**200 CGI, 200 Kompressor, 220 CDI, 240, 280, 320, 350** 06/02 - 110 -200 kW	**37-133740**	**36-154166**	Verstärkte Ausführung .
B3	**240, 320** 06/02 - 125 -160 kW	**37-133726**	**36-129676**	Standardfahrwerk
B3	**280, 350** 01/05 - 170 -200 kW	**37-133726**	**36-129676**	Standardfahrwerk
B3	**220 CDI** 01/05 - 110 kW	**37-133726**	**36-129676**	Standardfahrwerk
B3	**270 CDI** 10/02 - 125 kW	**37-133740**	**36-129676**	Standardfahrwerk
B3	**270 CDI, 320 CDI, 500** 06/02 - 125 -285 kW		**36-154166**	Verstärkte Ausführung .
B3	**320 CDI, 500** 06/02 - 165 -285 kW	**37-133740**	**36-129676**	Standardfahrwerk
B4	**200 CGI, 200 Kompressor, 220 CDI, 240, 270 CDI, 280, 320, 320 CDI, 350** 06/02 - 110 -200 kW	**22-141705**	**24-114714**	Standardfahrwerk
B4	**200 CGI, 200 Kompressor, 220 CDI, 240, 270 CDI, 280, 320, 320 CDI, 350** 06/02 - 110 -200 kW	**22-168085**	**24-114714**	Sportfahrwerk
B6	**200 CGI, 200 Kompressor, 220 CDI, 240, 270 CDI, 280, 320, 320 CDI, 350, 500, 6.2, 63 AMG** 06/02 - 110 -373 kW	**35-053446**	**24-068802**	Standardfahrwerk
B8	**200 CGI, 200 Kompressor, 220 CDI, 240, 270 CDI, 280, 320, 320 CDI, 350, 500, 55 AMG, 6.2, 63 AMG** 09/02 - 110 -373 kW	**35-053453**	**24-068819**	Sportfahrwerk
B14	**200 CGI, 200 Kompressor, 220 CDI, 240, 270 CDI, 280, 320, 320 CDI, 350, 500, 55 AMG, 6.2, 63 AMG** 09/02 - 110 -373 kW	**47-100770**		siehe Gutachten; ohne Niveauregulierung; Sportfahrwerk; Für einige Rad/Reifenkomb. sind Distanzscheiben erforderlich VA: Tieferlegung lt. GA: 30-50 mm; Achslast bis: 1130 kg HA: Tieferlegung lt. GA: 30-50 mm; Achslast bis: 1150 kg
B16 PSS9	**200 CGI, 200 Kompressor, 220 CDI, 240, 270 CDI, 280, 320, 320 CDI, 350, 500, 55 AMG, 6.2, 63 AMG** 09/02 - 110 -373 kW	**48-088602**		siehe Gutachten; ohne Niveauregulierung; Standardfahrwerk; Für einige Rad/Reifenkomb. sind Distanzscheiben erforderlich VA: Tieferlegung lt. GA: 30-50 mm; Achslast bis: 1130 kg HA: Tieferlegung lt. GA: 30-50 mm; Achslast bis: 1155 kg

MERCEDES-BENZ CLK Cabriolet (A209)

B3	**200 Kompressor** 02/03 - 120 -135 kW	**37-133719**	**36-129676**	Standardfahrwerk
B3	**200 CGI** 07/03 - 04/04 125 kW	**37-133719**	**36-129676**	Standardfahrwerk

				

MERCEDES-BENZ

MERCEDES-BENZ CLK Cabriolet (A209)

B3	**200 CGI, 200 Kompressor, 240, 280, 320, 350** 02/03 - 120 -200 kW	**37-133740**	**36-154166**	Standardfahrwerk; Verstärkte Ausführung .
B3	**240** 02/03 - 125 kW	**37-133726**	**36-129676**	Standardfahrwerk
B3	**280** 01/05 - 170 kW	**37-133726**	**36-129676**	Standardfahrwerk
B3	**320** 02/03 - 160 kW	**37-133726**	**36-129676**	Standardfahrwerk
B3	**320 CDI, 350** 01/05 - 165 -200 kW	**37-133726**	**36-129676**	Standardfahrwerk
B3	**320 CDI, 500** 02/03 - 165 -285 kW		**36-154166**	Standardfahrwerk; Verstärkte Ausführung .
B4	**200 CGI, 200 Kompressor, 240, 280, 320, 320 CDI, 350** 02/03 - 120 -200 kW	**22-141705**	**24-114714**	Standardfahrwerk
B6	**200 CGI, 200 Kompressor, 240, 280, 320, 320 CDI, 350, 500** 02/03 - 120 -285 kW	**35-053446**	**24-106290**	Standardfahrwerk
B8	**200 CGI, 200 Kompressor, 240, 280, 320, 320 CDI, 350, 500, 55 AMG, 63 AMG** 02/03 - 120 -354 kW	**35-053453**	**24-106320**	Sportfahrwerk
B14	**200 CGI, 200 Kompressor, 240, 280, 320, 320 CDI, 350, 500, 55 AMG, 63 AMG** 02/03 - 120 -354 kW	**47-100770**		siehe Gutachten; Standardfahrwerk; Für einige Rad/Reifenkomb. sind Distanzscheiben erforderlich VA: Tieferlegung lt. GA: 30-50 mm; Achslast bis: 1130 kg HA: Tieferlegung lt. GA: 30-50 mm; Achslast bis: 1155 kg
B16 PSS9	**200 CGI, 200 Kompressor, 240, 280, 320, 320 CDI, 350, 500, 55 AMG, 63 AMG** 02/03 - 120 -354 kW	**48-088602**		siehe Gutachten; Standardfahrwerk; Für einige Rad/Reifenkomb. sind Distanzscheiben erforderlich VA: Tieferlegung lt. GA: 30-50 mm; Achslast bis: 1130 kg HA: Tieferlegung lt. GA: 30-50 mm; Achslast bis: 1155 kg

MERCEDES-BENZ Stufenheck (W123)

B3	**200, 230, 230 E** 02/76 - 12/85 62 -100 kW	**36-133789**	**36-129737**	Standardfahrwerk
B3	**200, 200 D, 220 D, 230, 230 E, 240 D, 250, 280, 280 E, 300 D, 300 Turbo-D** 01/76 - 07/85 40 -136 kW	**36-154241**	**36-129737**	Baumuster: TAXI
B3	**200, 200 D, 220 D, 230, 230 E, 240 D** 01/76 - 11/85 40 -100 kW	**36-129713**	**36-129782**	Verstärkte Ausführung .
B3	**250, 280, 280 E** 02/76 - 11/85 95 -136 kW	**36-133796**	**36-129737**	Standardfahrwerk
B3	**250, 280, 280 E, 300 D, 300 Turbo-D** 02/76 - 07/85 59 -136 kW	**36-154241**	**36-129782**	Verstärkte Ausführung .
B3	**200 D, 220 D, 240 D** 02/76 - 11/85 40 -53 kW	**36-129720**	**36-129737**	Standardfahrwerk
B3	**300 D, 300 Turbo-D** 02/76 - 07/85 59 -92 kW	**36-129713**	**36-133819**	Standardfahrwerk
B4	**200, 200 D, 220 D, 230, 230 E, 240 D, 250, 280, 280 E, 300 D, 300 Turbo-D** 01/76 - 07/85 40 -136 kW	**24-007030** **18-002461**	**24-007139**	Standardfahrwerk
B4	**200, 200 D, 220 D, 230, 230 E, 240 D, 250, 280, 280 E, 300 D, 300 Turbo-D** 01/76 - 07/85 40 -136 kW	**24-007047** **18-002461**	**24-007146**	Baumuster: Heavy Duty

				
MERCEDES-BENZ				
MERCEDES-BENZ Stufenheck (W123)				
B6	**200, 200 D, 220 D, 230, 230 E, 240 D, 250, 280, 280 E, 300 D, 300 Turbo-D** 01/76 - 07/85 40 -136 kW	**24-005289** **18-002461**	*24-005388*	ohne Niveauregulierung
MERCEDES-BENZ KOMBI Kombi (S123)				
B3	**200 T, 230 T, 230 TE** 04/80 - 11/85 74 -100 kW	**36-133789**	36-163786	HA: mit Niveauregulierung
B3	**200 T, 230 T, 230 TE, 240 T D, 250 T, 280 TE, 300 T D, 300 T Turbo-D** 10/80 - 12/85 48 -136 kW	**36-154241**	36-163786	Baumuster: TAXI
B3	**200 T, 230 T, 230 TE, 240 T D** 03/79 - 12/85 48 -100 kW	**36-129713**		Verstärkte Ausführung .
B3	**250 T, 280 TE** 09/77 - 11/85 95 -136 kW	**36-133796**	36-163786	HA: mit Niveauregulierung
B3	**250 T, 280 TE, 300 T D, 300 T Turbo-D** 09/77 - 11/85 59 -136 kW	**36-129713**		Verstärkte Ausführung .
B3	**240 T D** 09/77 - 12/85 48 -53 kW	**36-129720**	36-163786	HA: mit Niveauregulierung
B3	**300 T D, 300 T Turbo-D** 09/77 - 11/85 59 -92 kW	**36-129713**	36-163786	HA: mit Niveauregulierung
B4	**200 T, 230 T, 230 TE, 240 T D, 250 T, 280 TE, 300 T D, 300 T Turbo-D** 10/80 - 12/85 48 -136 kW	**24-007030** **18-002461**		ohne Niveauregulierung; Standardfahrwerk
B4	**200 T, 230 T, 230 TE, 240 T D, 250 T, 280 TE, 300 T D, 300 T Turbo-D** 10/80 - 12/85 48 -136 kW	**24-007047** **18-002461**		Baumuster: Heavy Duty; ohne Niveauregulierung
B6	**200 T, 230 T, 230 TE, 240 T D, 250 T, 280 TE, 300 T D, 300 T Turbo-D** 10/80 - 12/85 48 -136 kW	**24-005289** **18-002461**		HA: ohne Niveauregulierung
MERCEDES-BENZ COUPE (C123)				
B3	**230 C, 230 CE** 05/77 - 12/85 80 -100 kW	**36-133789**	**36-129737**	
B3	**230 C, 230 CE** 05/77 - 12/85 80 -100 kW	**36-129713**	**36-129782**	Verstärkte Ausführung .
B3	**280 C, 280 CE** 03/77 - 11/85 115 -136 kW	**36-133796**	**36-129737**	
B3	**280 C, 280 CE, 300 C Turbo-D** 03/77 - 07/85 92 -136 kW	**36-154241**	**36-129782**	Verstärkte Ausführung .
B3	**300 C Turbo-D** 09/81 - 07/85 92 kW	**36-129713**	**36-133819**	
B4	**230 C, 230 CE, 280 C, 280 CE, 300 C Turbo-D** 03/77 - 07/85 80 -136 kW	**24-007030** **18-002461**	**24-007139**	Standardfahrwerk
B4	**230 C, 230 CE, 280 C, 280 CE, 300 C Turbo-D** 03/77 - 07/85 80 -136 kW	**24-007047** **18-002461**	**24-007146**	Baumuster: Heavy Duty
B6	**230 C, 230 CE, 280 C, 280 CE, 300 C Turbo-D** 03/77 - 07/85 80 -136 kW	**24-005289** **18-002461**	*24-005388*	ohne Niveauregulierung

				

MERCEDES-BENZ

MERCEDES-BENZ Stufenheck (W124)

B1	**200, 200 D, 200 E, 220 E, 230 E, 250 D, 250 Turbo-D, 280 E, 300 D, 300 E, 300 E-24, 300 Turbo-D, 320 E** 01/85 - 06/93 55 -162 kW	**12-116928**		
B3	**200, 200 D, 200 E, 230 E, 230 E KAT** 01/85 - 06/93 53 -100 kW	**36-129355**	**36-129416**	Standardfahrwerk
B3	**200, 200 D, 200 E, 230 E, 230 E KAT** 01/85 - 06/93 53 -100 kW	**36-129362**	**36-129423**	Verstärkte Ausführung .
B3	**200, 200 D, 200 E, 220 E, 230 E, 230 E KAT, 250 D, 250 Turbo-D, 260 E, 280 E, 300 D, 300 E, 300 E-24, 300 TD SD, 300 Turbo-D, 320 E** 06/85 - 06/93 53 -162 kW	**36-129386**		nicht für Westeuropa (Gesamt)
B3	**250 D, 300 D, 300 E** 01/85 - 06/93 66 -138 kW	**36-129362**	**36-129416**	Standardfahrwerk
B3	**250 D, 300 D, 300 E** 01/85 - 06/93 66 -138 kW	**36-129379**	**36-129423**	Verstärkte Ausführung .
B4	**200, 200 D, 200 E, 220 E, 230 E, 230 E KAT, 250 D, 250 Turbo-D, 260 E, 280 E, 300 D, 300 E, 300 E-24, 300 TD SD, 300 Turbo-D, 320 E** 06/85 - 06/93 53 -162 kW	**22-001856** **11-101406** SP **18-140651**	**24-015189**	Standardfahrwerk
B4	**200, 200 D, 200 E, 220 E, 230 E, 230 E KAT, 250 D, 250 Turbo-D, 260 E, 280 E, 300 D, 300 E, 300 E-24, 300 TD SD, 300 Turbo-D, 320 E** 06/85 - 06/93 53 -162 kW	**22-040534** **18-140651**	**24-016124**	Baumuster: Sportline
B4	**200, 200 D, 200 E, 220 E, 230 E, 230 E KAT, 250 D, 250 Turbo-D, 260 E, 280 E, 300 D, 300 E, 300 E-24, 300 TD SD, 300 Turbo-D, 320 E** 06/85 - 06/93 53 -162 kW	**22-003614** **11-101406** SP **18-140651**	**24-013857**	Baumuster: Heavy Duty
B4	**200, 200 D, 200 E, 220 E, 230 E, 230 E KAT, 250 D, 250 Turbo-D, 260 E, 280 E, 300 D, 300 E, 300 E-24, 300 TD SD, 300 Turbo-D, 320 E** 06/85 - 06/93 53 -162 kW	**22-001917** **11-101406** SP **18-140651**	**24-013895**	Baumuster: Tropen
B4	**400 E 4.2, 500 E, 500 E AMG 6.0** 01/92 - 06/93 205 -275 kW		**24-015189**	Standardfahrwerk
B4	**400 E 4.2, 500 E, 500 E AMG 6.0** 01/92 - 06/93 205 -275 kW		**24-016124**	Baumuster: Sportline
B4	**400 E 4.2, 500 E, 500 E AMG 6.0** 01/92 - 06/93 205 -275 kW		**24-013857**	Baumuster: Heavy Duty
B4	**400 E 4.2, 500 E, 500 E AMG 6.0** 01/92 - 06/93 205 -275 kW		**24-013895**	Baumuster: Tropen
B6	**200, 200 D, 200 E, 220 E, 230 E, 230 E KAT, 250 D, 250 Turbo-D, 260 E, 280 E, 300 D, 300 E, 300 E-24, 300 TD SD, 300 Turbo-D, 320 E** 06/85 - 06/93 53 -162 kW	**22-100436**	**24-100441**	ohne Niveauregulierung
B8	**200, 200 D, 200 E, 230 E, 230 E KAT, 250 D, 250 Turbo-D, 260 E, 280 E, 300 D, 300 E, 300 E-24, 300 TD SD, 300 Turbo-D, 320 E** 06/85 - 06/93 53 -162 kW	**22-003652**	**24-014700**	ohne Niveauregulierung

				
MERCEDES-BENZ				
MERCEDES-BENZ KOMBI Kombi (S124)				
B1	**200 T, 200 T D, 200 TE, 220 TE, 230 TE, 250 T D, 250 TD Turbo, 280 TE, 300 T D, 300 T Turbo-D, 300 TE, 300 TE-24, 320 TE** 09/85 - 06/93 55 -162 kW	**12-116928**		
B3	**200 E, 200 T, 200 T D, 230 TE, 230 TE KAT** 06/89 - 05/93 53 -100 kW	**36-129355**	**36-129430**	Standardfahrwerk HA: mit Niveauregulierung
B3	**250 T D, 250 TD Turbo, 300 T D, 300 TE** 09/85 - 07/93 66 -138 kW	**36-129362**	**36-129430**	Standardfahrwerk HA: mit Niveauregulierung
B4	**200 E, 200 T, 200 T D, 200 TE, 220 TE, 230 TE, 230 TE KAT, 250 T D, 250 TD Turbo, 260 TE FGST., 280 TE, 300 T D, 300 T Turbo-D, 300 TD T, 300 TE, 300 TE-24, 320 TE** 10/92 - 06/93 53 -162 kW	**22-001856** **11-101406** SP **18-140651**		Standardfahrwerk
B4	**200 E, 200 T, 200 T D, 200 TE, 220 TE, 230 TE, 230 TE KAT, 250 T D, 250 TD Turbo, 260 TE FGST., 280 TE, 300 T D, 300 T Turbo-D, 300 TD T, 300 TE, 300 TE-24, 320 TE** 10/92 - 06/93 53 -162 kW	**22-040534** **18-140651**		Baumuster: Sportline
B4	**200 E, 200 T, 200 T D, 200 TE, 220 TE, 230 TE, 230 TE KAT, 250 T D, 250 TD Turbo, 260 TE FGST., 280 TE, 300 T D, 300 T Turbo-D, 300 TD T, 300 TE, 300 TE-24, 320 TE** 10/92 - 06/93 53 -162 kW	**22-003614** **11-101406** SP **18-140651**		Baumuster: Heavy Duty
B4	**200 E, 200 T, 200 T D, 200 TE, 220 TE, 230 TE, 230 TE KAT, 250 T D, 250 TD Turbo, 260 TE FGST., 280 TE, 300 T D, 300 T Turbo-D, 300 TD T, 300 TE, 300 TE-24, 320 TE** 10/92 - 06/93 53 -162 kW	**22-001917** **11-101406** SP **18-140651**		Baumuster: Tropen
B6	**200 E, 200 T, 200 T D, 200 TE, 220 TE, 230 TE, 230 TE KAT, 250 T D, 250 TD Turbo, 260 TE FGST., 280 TE, 300 T D, 300 T Turbo-D, 300 TD T, 300 TE, 300 TE-24, 320 TE** 10/92 - 06/93 53 -162 kW	**22-100436**		
B8	**200 E, 200 T, 200 T D, 200 TE, 220 TE, 230 TE, 230 TE KAT, 250 T D, 250 TD Turbo, 260 TE FGST., 280 TE, 300 T D, 300 T Turbo-D, 300 TD T, 300 TE, 300 TE-24, 320 TE** 10/92 - 06/93 53 -162 kW	**22-003652**		
MERCEDES-BENZ COUPE (C124)				
B1	**220 CE, 230 CE, 300 CE, 300 CE-24, 320 CE** 09/89 - 05/93 100 -162 kW	**12-116928**		
B3	**230 CE, 230 CE KAT** 03/87 - 12/92 97 -100 kW	**36-129355**	**36-129416**	Standardfahrwerk
B3	**230 CE, 230 CE KAT** 03/87 - 12/92 97 -100 kW	**36-129362**	**36-129423**	Standardfahrwerk; Verstärkte Ausführung .
B3	**300 CE, 300 CE-24** 03/87 - 05/93 132 -162 kW	**36-129362**	**36-129416**	Standardfahrwerk
B3	**300 CE, 300 CE-24** 03/87 - 05/93 132 -162 kW	**36-129379**	**36-129423**	Standardfahrwerk; Verstärkte Ausführung .

				

MERCEDES-BENZ

MERCEDES-BENZ COUPE (C124)

B4	**220 CE, 230 CE, 230 CE KAT, 300 CE, 300 CE-24, 320 CE** 09/89 - 05/93 97 -162 kW	**22-001900** **11-101406** SP **18-140651**	**24-016681**	Standardfahrwerk
B4	**220 CE, 230 CE, 230 CE KAT, 300 CE, 300 CE-24, 320 CE** 09/89 - 05/93 97 -162 kW	**22-003614** **11-101406** SP **18-140651**	**24-013857**	Baumuster: Heavy Duty
B4	**220 CE, 230 CE, 230 CE KAT, 300 CE, 300 CE-24, 320 CE** 09/89 - 05/93 97 -162 kW	**22-040534** **18-140651**	**24-016124**	Baumuster: Sportline
B6	**220 CE, 230 CE, 230 CE KAT, 300 CE, 300 CE-24, 320 CE** 09/89 - 05/93 97 -162 kW	**22-100436**	**24-100441**	Standardfahrwerk
B8	**220 CE, 230 CE, 230 CE KAT, 300 CE, 300 CE-24, 320 CE** 09/89 - 05/93 97 -162 kW	**22-003652**	**24-014700**	Sportfahrwerk

MERCEDES-BENZ CABRIOLET (A124)

B1	**300 CE-24** 04/92 - 06/93 162 kW	**12-116928**		
B4	**300 CE-24** 04/92 - 06/93 162 kW	**22-040534** **18-140651**	**24-016124**	ohne Sportfahrwerk; ohne Schlechtwegeausführung
B6	**300 CE-24** 04/92 - 06/93 162 kW	**22-003652**	**24-014700**	ohne Sportfahrwerk; ohne Schlechtwegeausführung

MERCEDES-BENZ E-KLASSE (W124)

B1	**E 200, E 200 D, E 220, E 250 D, E 250 Turbo-D, E 280, E 280 lang, E 300 D, E 300 Turbo-D, E 320** 06/93 - 06/95 55 -162 kW	**12-116928**		
B3	**E 200, E 200 D, E 220** 06/93 - 06/95 55 -110 kW	**36-129362**	**36-129416**	Standardfahrwerk
B3	**E 200, E 200 D, E 220** 06/93 - 06/95 55 -110 kW	**36-129379**	**36-129423**	Verstärkte Ausführung .
B3	**E 200, E 200 D, E 220, E 250 D, E 250 Turbo-D, E 280, E 280 lang, E 300 D, E 300 Turbo-D, E 320** 06/93 - 06/95 55 -162 kW	**36-129386**		nicht für Westeuropa (Gesamt)
B3	**E 250 D, E 250 Turbo-D, E 280, E 300 D, E 300 Turbo-D, E 320** 06/93 - 06/95 83 -162 kW	**36-129379**	**36-129416**	Standardfahrwerk
B3	**E 250 D, E 250 Turbo-D, E 280, E 300 D, E 300 Turbo-D, E 320** 06/93 - 06/95 83 -162 kW		**36-129423**	Verstärkte Ausführung .
B4	**E 200, E 200 D, E 220, E 250 D, E 250 Turbo-D, E 280, E 280 lang, E 300 D, E 300 Turbo-D, E 320** 06/93 - 06/95 55 -162 kW	**22-001856** **11-101406** SP **18-140651**	**24-015189**	Standardfahrwerk
B4	**E 200, E 200 D, E 220, E 250 D, E 250 Turbo-D, E 280, E 280 lang, E 300 D, E 300 Turbo-D, E 320** 06/93 - 06/95 55 -162 kW	**22-003614** **11-101406** SP **18-140651**	**24-013857**	Baumuster: Heavy Duty
B4	**E 200, E 200 D, E 220, E 250 D, E 280, E 280 lang, E 300 D, E 300 Turbo-D, E 320** 06/93 - 06/95 55 -162 kW	**22-040534** **18-140651**	**24-016124**	Baumuster: Sportline

				

MERCEDES-BENZ

MERCEDES-BENZ E-KLASSE (W124)

B4	**E 200, E 200 D, E 220, E 250 D, E 250 Turbo-D, E 280, E 280 lang, E 300 D, E 300 Turbo-D, E 320** 06/93 - 06/95 55 -162 kW	**22-001917** **11-101406** SP **18-140651**	**24-013895**	Baumuster: Tropen
B4	**E 420, E 500, E 60 AMG** 06/93 - 06/95 205 -280 kW		**24-015189**	Standardfahrwerk
B4	**E 420, E 500, E 60 AMG** 06/93 - 06/95 205 -280 kW		**24-016124**	Baumuster: Sportline
B4	**E 420, E 500, E 60 AMG** 06/93 - 06/95 205 -280 kW		**24-013857**	Baumuster: Heavy Duty
B4	**E 420, E 500, E 60 AMG** 06/93 - 06/95 205 -280 kW		**24-013895**	Baumuster: Tropen
B6	**E 200, E 200 D, E 220, E 250 D, E 250 Turbo-D, E 280, E 280 lang, E 300 D, E 300 Turbo-D, E 320** 06/93 - 06/95 55 -162 kW	**22-100436**	**24-100441**	Standardfahrwerk
B8	**E 200, E 200 D, E 220, E 250 D, E 250 Turbo-D, E 280, E 280 lang, E 300 D, E 300 Turbo-D, E 320** 06/93 - 06/95 55 -162 kW	**22-003652**	**24-014700**	Sportfahrwerk

MERCEDES-BENZ E-KLASSE Kombi (S124)

B1	**E 280 T, E 320 T** 06/93 - 06/96 142 -162 kW	**12-116928**		
B3	**E 200 T, E 220 T** 06/93 - 06/96 100 -110 kW	**36-129362**	**36-129430**	Standardfahrwerk HA: mit Niveauregulierung
B3	**300 TD T, E 250 T D, E 250 Turbo D, E 280 T, E 300 T D, E 300 T Turbo-D, E 320 T** 06/92 - 06/96 83 -162 kW	**36-129379**	**36-129430**	Standardfahrwerk HA: mit Niveauregulierung
B4	**300 TD T, E 200 T, E 220 T, E 250 T D, E 250 Turbo D, E 280 T, E 300 T D, E 300 T Turbo-D, E 320 T** 06/92 - 06/96 83 -162 kW	**22-001856** **11-101406** SP **18-140651**		Standardfahrwerk
B4	**300 TD T, E 200 T, E 220 T, E 250 T D, E 250 Turbo D, E 280 T, E 300 T D, E 300 T Turbo-D, E 320 T** 06/92 - 06/96 83 -162 kW	**22-003614** **11-101406** SP **18-140651**		Baumuster: Heavy Duty
B4	**300 TD T, E 200 T, E 220 T, E 250 T D, E 250 Turbo D, E 280 T, E 300 T D, E 300 T Turbo-D, E 300 TE-24 AMG, E 320 T, E 36 T AMG** 06/92 - 06/96 83 -200 kW	**22-040534** **18-140651**		Baumuster: Sportline
B4	**300 TD T, E 200 T, E 220 T, E 250 T D, E 250 Turbo D, E 280 T, E 300 T D, E 300 T Turbo-D, E 320 T** 06/92 - 06/96 83 -162 kW	**22-001917** **11-101406** SP **18-140651**		Baumuster: Tropen
B6	**300 TD T, E 200 T, E 220 T, E 250 T D, E 250 Turbo D, E 280 T, E 300 T D, E 300 T Turbo-D, E 320 T** 06/92 - 06/96 83 -162 kW	**22-100436**		Standardfahrwerk
B8	**300 TD T, E 200 T, E 220 T, E 250 T D, E 250 Turbo D, E 280 T, E 300 T D, E 300 T Turbo-D, E 300 TE-24 AMG, E 320 T, E 36 T AMG** 06/92 - 06/96 83 -200 kW	**22-003652**		Sportfahrwerk

				

MERCEDES-BENZ

MERCEDES-BENZ E-KLASSE Coupe (C124)

B1	**E 200, E 220, E 320** 06/93 - 06/97 100 -162 kW	**12-116928**		
B3	**E 200, E 220** 06/93 - 06/97 100 -110 kW	**36-129362**	**36-129416**	Standardfahrwerk
B3	**E 200, E 220** 06/93 - 06/97 100 -110 kW	**36-129379**	**36-129423**	Standardfahrwerk; Verstärkte Ausführung .
B3	**E 320** 06/93 - 06/97 162 kW	**36-129379**	**36-129416**	Standardfahrwerk
B3	**E 320** 06/93 - 06/97 162 kW		**36-129423**	Standardfahrwerk; Verstärkte Ausführung .
B4	**E 200, E 220, E 320** 06/93 - 06/97 100 -162 kW	**22-001900** **11-101406** SP **18-140651**	**24-016681**	Standardfahrwerk
B4	**E 200, E 220, E 320** 06/93 - 06/97 100 -162 kW	**22-003614** **11-101406** SP **18-140651**	**24-013857**	Baumuster: Heavy Duty
B4	**E 200, E 220, E 320, E 36 AMG** 06/93 - 06/97 100 -200 kW	**22-040534** **18-140651**	**24-016124**	Baumuster: Sportline
B6	**E 200, E 220, E 320** 06/93 - 06/97 100 -162 kW	**22-100436**	**24-100441**	Standardfahrwerk
B8	**E 200, E 220, E 320, E 36 AMG** 06/93 - 06/97 100 -200 kW	**22-003652**	**24-014700**	Sportfahrwerk

MERCEDES-BENZ E-KLASSE Cabriolet (A124)

B4	**E 200, E 220, E 320** 06/93 - 03/98 100 -162 kW	**22-040534** **11-101406** SP **18-140651**	**24-016124**	
B6	**E 200, E 220, E 320** 06/93 - 12/95 100 -162 kW	**22-100436**	**24-100441**	Standardfahrwerk
B8	**E 200, E 220, E 320** 06/93 - 12/95 100 -162 kW	**22-003652**	**24-014700**	Sportfahrwerk

MERCEDES-BENZ E-KLASSE (W210)

B3	**E 200, E 200 CDI, E 200 D, E 200 Kompressor,** **E 220 CDI, E 220 D, E 230, E 250 D,** **E 250 Turbo-D, E 270 CDI, E 290 Turbo-D** 06/95 - 03/02 55 -137 kW	**36-129584**	**36-129676**	Baumuster: Avantgarde; Standardfahrwerk
B3	**E 200, E 200 CDI, E 200 D, E 200 Kompressor,** **E 220 CDI, E 220 D, E 230** 06/95 - 03/02 55 -137 kW	**36-129607**	**36-129669**	Baumuster: Classic; Baumuster: Elegance; Standardfahrwerk
B3	**E 200, E 200 CDI, E 200 D, E 200 Kompressor,** **E 220 CDI, E 220 D, E 230, E 250 D,** **E 250 Turbo-D, E 270 CDI, E 290 Turbo-D** 06/95 - 03/02 55 -137 kW	**36-129614**	**36-129683**	Baumuster: Avantgarde; Verstärkte Ausführung .
B3	**E 200, E 200 CDI, E 200 D, E 200 Kompressor,** **E 220 CDI, E 220 D, E 230** 06/95 - 03/02 55 -137 kW	**36-129614**	**36-129683**	Baumuster: Classic; Baumuster: Elegance; Verstärkte Ausführung .

MERCEDES-BENZ

MERCEDES-BENZ E-KLASSE (W210)

B3	**E 240, E 280, E 280 4-matic, E 300 D, E 300 Turbo-D, E 320, E 320 4-matic, E 320 CDI** 06/95 - 03/02 100 -165 kW	**36-129591**	**36-129676**	Baumuster: Avantgarde; Standardfahrwerk
B3	**E 240, E 280, E 280 4-matic, E 300 D, E 300 Turbo-D, E 320, E 320 4-matic, E 320 CDI** 06/95 - 03/02 100 -165 kW	**36-129614**	**36-129669**	Baumuster: Classic; Baumuster: Elegance; Standardfahrwerk
B3	**E 240, E 280, E 300 D, E 300 Turbo-D, E 320, E 320 CDI** 06/95 - 03/02 100 -165 kW	**36-129621**	**36-129683**	Baumuster: Avantgarde; Verstärkte Ausführung .
B3	**E 240, E 280, E 300 D, E 300 Turbo-D, E 320, E 320 CDI** 06/95 - 03/02 100 -165 kW	**36-129621**	**36-129683**	Baumuster: Classic; Baumuster: Elegance; Verstärkte Ausführung .
B3	**E 280** 12/96 - 03/02 150 kW	**36-129614**	**36-129669**	Baumuster: Classic; Baumuster: Elegance; Standardfahrwerk
B3	**E 420, E 430, E 430 4-matic** 01/96 - 03/02 205 kW	**36-129591**	**36-129676**	Baumuster: Avantgarde; Standardfahrwerk
B3	**E 420, E 430, E 430 4-matic** 01/96 - 03/02 205 kW	**36-129621**	**36-129669**	Baumuster: Classic; Baumuster: Elegance; Standardfahrwerk
B3	**E 420, E 430** 01/96 - 03/02 205 kW	**36-134526**	**36-129683**	Baumuster: Avantgarde; Verstärkte Ausführung .
B3	**E 420, E 430** 01/96 - 03/02 205 kW	**36-134526**	**36-129683**	Baumuster: Classic; Baumuster: Elegance; Verstärkte Ausführung .
B4	**E 200, E 200 D, E 200 Kompressor, E 220 D, E 240, E 280, E 320, E 430** 06/95 - 06/99 55 -205 kW	**24-108256** VL	**24-108263** VL	-> CH.Nr.: A394035; ohne ADS; ohne Niveauregulierung; Standardfahrwerk
B4	**E 200, E 200 D, E 200 Kompressor, E 220 D, E 240, E 280, E 320, E 430** 06/95 - 06/99 55 -205 kW	**24-021548** VL	**24-021555** VL	-> CH.Nr.: A394035; Baumuster: Heavy Duty; ohne ADS; ohne Niveauregulierung
B4	**E 200, E 200 D, E 200 Kompressor, E 220 D, E 240, E 280, E 320, E 430** 06/95 - 06/99 55 -205 kW	**24-100540** VL	**24-100557** VL	-> CH.Nr.: A394035; Baumuster: Avantgarde; ohne ADS; ohne Niveauregulierung; Sportfahrwerk
B4	**E 200, E 200 D, E 200 Kompressor, E 220 D, E 240, E 280, E 320, E 430** 07/99 - 03/02 55 -205 kW	**24-100540** VL	**24-100564** VL	CH.Nr.: A394036 ->; ohne ADS; ohne Niveauregulierung; Standardfahrwerk
B4	**E 200, E 200 D, E 200 Kompressor, E 220 D, E 240, E 280, E 320, E 430** 07/99 - 03/02 55 -205 kW	**24-100571** VL	**24-100588** VL	CH.Nr.: A394036 ->; Baumuster: Avantgarde; ohne ADS; ohne Niveauregulierung; Sportfahrwerk
B4	**E 280 4-matic, E 320 4-matic, E 430 4-matic** 12/96 - 03/02 150 -205 kW	**24-060905** HA	**24-108263** VL	ohne Niveauregulierung; Standardfahrwerk
B4	**E 200 CDI, E 220 CDI, E 220 D, E 230, E 250 D, E 250 Turbo-D, E 280, E 290 Turbo-D, E 300 D, E 300 Turbo-D, E 320, E 420** 01/96 - 03/02 70 -205 kW	**24-108256** VL	**24-108263** VL	ohne Niveauregulierung; Standardfahrwerk
B4	**E 200 CDI, E 220 CDI, E 230, E 250 D, E 250 Turbo-D, E 280, E 290 Turbo-D, E 300 D, E 300 Turbo-D, E 320, E 420** 01/96 - 03/02 75 -205 kW	**24-021548** VL	**24-021555** VL	Baumuster: Heavy Duty
B4	**E 200 CDI, E 220 CDI, E 220 D, E 230, E 250 D, E 250 Turbo-D, E 280, E 290 Turbo-D, E 300 D, E 300 Turbo-D, E 320, E 420** 01/96 - 03/02 70 -205 kW	**24-100540** VL	**24-100557** VL	Baumuster: Avantgarde; ohne Niveauregulierung; Sportfahrwerk

				
MERCEDES-BENZ				
MERCEDES-BENZ E-KLASSE (W210)				
B4	**E 200 CDI, E 200 Kompressor, E 220 CDI, E 240, E 270 CDI, E 320 CDI** 07/99 - 03/02 85 -145 kW	**24-100540**	**24-100564**	ohne Niveauregulierung; Standardfahrwerk
B4	**E 200 CDI, E 200 Kompressor, E 220 CDI, E 240, E 270 CDI, E 320 CDI** 07/99 - 03/02 85 -145 kW	**24-100571**	**24-100588**	Baumuster: Avantgarde; ohne Niveauregulierung; Sportfahrwerk
B4	**E 220 D** 06/95 - 06/99 70 kW	**24-021548**	**24-021555**	-> CH.Nr.: A394035; Baumuster: Heavy Duty; ohne Niveauregulierung
B6	**E 200, E 200 CDI, E 200 D, E 200 Kompressor, E 220 CDI, E 220 D, E 240, E 250 D, E 250 Turbo-D, E 280, E 290 Turbo-D, E 300 Turbo-D, E 320, E 430** 06/95 - 06/99 55 -205 kW	**24-100458**	**24-100465**	-> CH.Nr.: A394035; ohne ADS; ohne Niveauregulierung
B6	**E 200, E 200 CDI, E 200 D, E 200 Kompressor, E 220 CDI, E 220 D, E 240, E 270 CDI, E 280, E 320, E 320 CDI, E 430** 07/99 - 03/02 55 -205 kW	**24-021562**	**24-062039**	CH.Nr.: A394036 ->; ohne ADS; ohne Niveauregulierung
B6	**E 230, E 280, E 300 D, E 320, E 420** 06/95 - 06/97 100 -205 kW	**24-100458**	**24-100465**	ohne Niveauregulierung
B8	**E 200, E 200 CDI, E 200 D, E 200 Kompressor, E 220 CDI, E 220 D, E 240, E 250 D, E 250 Turbo-D, E 280, E 290 Turbo-D, E 300 Turbo-D, E 320, E 430, E 50 AMG** 06/95 - 06/99 55 -255 kW	**24-021562**	**24-021579**	-> CH.Nr.: A394035; ohne ADS; ohne Niveauregulierung
B8	**E 200, E 200 CDI, E 200 D, E 200 Kompressor, E 220 CDI, E 220 D, E 240, E 270 CDI, E 280, E 320, E 320 CDI, E 430, E 55 AMG** 07/99 - 03/02 55 -260 kW	**24-062046**	**24-062053**	CH.Nr.: A394036 ->; ohne ADS; ohne Niveauregulierung
B8	**E 230, E 280, E 300 D, E 320, E 420** 06/95 - 06/97 100 -205 kW		**24-021579**	ohne Niveauregulierung
MERCEDES-BENZ E-CLASS Kombi (S210)				
B3	**E 200 T, E 200 T Kompressor, E 220 T CDI, E 230 T, E 250 T D, E 250 T Turbo-D, E 270 T CDI, E 290 T Turbo-D** 06/96 - 03/03 83 -137 kW	**36-129584**	**36-133673**	Baumuster: avantgarde
B3	**E 200 T, E 200 T Kompressor, E 230 T** 06/96 - 03/03 100 -137 kW	**36-129607**	**36-133673**	Baumuster: classic; Baumuster: elegance
B3	**E 240 T, E 280 T, E 300 T Turbo-D, E 320 T, E 320 T CDI** 12/96 - 03/03 125 -165 kW	**36-129584**	**36-133673**	Baumuster: avantgarde
B3	**E 240 T, E 280 T, E 300 T Turbo-D, E 320 T, E 320 T CDI** 12/96 - 03/03 125 -165 kW	**36-129614**	**36-133673**	Baumuster: classic; Baumuster: elegance
B3	**E 420 T, E 430 T** 06/96 - 03/03 205 kW	**36-129591**	**36-133673**	Baumuster: avantgarde
B3	**E 420 T, E 430 T** 06/96 - 03/03 205 kW	**36-129621**	**36-133673**	Baumuster: classic; Baumuster: elegance

				
MERCEDES-BENZ				
MERCEDES-BENZ E-CLASS Kombi (S210)				
B4	**E 200 T, E 200 T Kompressor, E 220 T CDI, E 230 T, E 240 T, E 250 T D, E 250 T Turbo-D, E 280 T, E 290 T Turbo-D, E 300 T Turbo-D, E 320 T, E 420 T, E 430 T** 06/96 - 07/99 83 -205 kW	**24-108256**		-> CH.Nr.: A394035; ohne ADS; Standardfahrwerk
B4	**E 200 T, E 200 T Kompressor, E 220 T CDI, E 230 T, E 240 T, E 250 T D, E 250 T Turbo-D, E 280 T, E 290 T Turbo-D, E 300 T Turbo-D, E 320 T, E 420 T, E 430 T** 06/96 - 07/99 83 -205 kW	**24-100540**		-> CH.Nr.: A394035; Baumuster: Avantgarde; ohne ADS; Sportfahrwerk
B4	**E 200 T, E 200 T Kompressor, E 240 T, E 280 T, E 320 T, E 430 T** 07/99 - 03/03 100 -205 kW	**24-100540**		ohne ADS; Standardfahrwerk
B4	**E 200 T, E 200 T Kompressor, E 240 T, E 280 T, E 320 T, E 430 T** 07/99 - 03/03 100 -205 kW	**24-100571**		Baumuster: Avantgarde; ohne ADS; Sportfahrwerk
B4	**E 200 T Kompressor, E 220 T CDI, E 240 T, E 270 T CDI, E 320 T CDI** 07/99 - 03/03 105 -145 kW	**24-100540**		Standardfahrwerk
B4	**E 200 T Kompressor, E 220 T CDI, E 240 T, E 270 T CDI, E 320 T CDI** 07/99 - 03/03 105 -145 kW	**24-100571**		Baumuster: Avantgarde; Sportfahrwerk
B4	**E 280 T 4-matic, E 320 T 4-matic, E 430 T 4-matic** 12/96 - 03/03 150 -205 kW	**24-060905**		ohne ADS; Standardfahrwerk
MERCEDES-BENZ E-KLASSE (W211)				
B3	**E200 NGT** 03/04 - 120 kW	**37-154127**	**36-154142**	
B3	**E 280, E 280 CDI, E 320 CDI** 11/02 - 130 -170 kW	**37-154127**	**36-154142**	
B3	**E 280, E 280 CDI, E 320 CDI, E200 NGT** 03/04 - 120 -170 kW		**36-163779**	Verstärkte Ausführung .
B3	**E 280, E 280 CDI, E 320 CDI, E200 NGT** 03/04 - 120 -170 kW	**37-163761**	**36-163731**	Baumuster: Avantgarde
B3	**E 280, E 280 CDI, E 320 CDI, E200 NGT** 03/04 - 120 -170 kW		**36-163779**	Baumuster: Avantgarde; Verstärkte Ausführung .
B3	**E 320** 03/02 - 165 kW	**37-154110**	**36-154135**	
B3	**E 320** 03/02 - 165 kW	**37-163747**	**36-154159**	Baumuster: Avantgarde
B3	**E 200 CDI, E 200 Kompressor, E 220 CDI, E 230, E 240** 03/02 - 75 -150 kW	**37-153991**	**36-154135**	
B3	**E 200 CDI, E 200 Kompressor, E 220 CDI, E 230, E 240, E 320** 03/02 - 75 -165 kW	**37-154127**	**36-154142**	Verstärkte Ausführung .
B3	**E 200 CDI, E 200 Kompressor, E 220 CDI, E 230, E 240** 03/02 - 75 -150 kW	**37-163754**	**36-154159**	Baumuster: Avantgarde
B3	**E 200 CDI, E 200 Kompressor, E 220 CDI, E 230, E 240, E 270 CDI, E 320** 03/02 - 75 -165 kW	**37-154127**	**36-154142**	Baumuster: Avantgarde; Verstärkte Ausführung .

				

MERCEDES-BENZ

MERCEDES-BENZ E-KLASSE (W211)

B3	**E 270 CDI** 03/02 - 130 kW	**37-154110**	**36-154142**	
B3	**E 270 CDI** 03/02 - 130 kW	**37-154127**	**36-163779**	Verstärkte Ausführung .
B3	**E 270 CDI** 03/02 - 130 kW	**37-163747**	**36-163731**	Baumuster: Avantgarde
B4	**E 200 CDI, E 200 CGI, E 200 Kompressor, E 220 CDI, E 230, E 240, E 270 CDI, E 280, E 280 CDI, E 300 BLUETEC, E 320, E 320 CDI, E 350, E 350 CGI, E 400 CDI, E 420 CDI, E200 NGT** 03/02 - 75 -231 kW	**24-105910** HA	**24-105927** VO	ohne Airmatic DC; Standardfahrwerk
B4	**E 200 CDI, E 200 CGI, E 200 Kompressor, E 220 CDI, E 230, E 240, E 270 CDI, E 280, E 280 CDI, E 300 BLUETEC, E 320, E 320 CDI, E 350, E 350 CGI, E 400 CDI, E 420 CDI, E200 NGT** 03/02 - 75 -231 kW	**24-121774** HA	**24-105927** VO	ohne Airmatic DC; Schlechtwegeausführung
B4	**E 200 CDI, E 200 CGI, E 200 Kompressor, E 220 CDI, E 230, E 240, E 270 CDI, E 280, E 280 CDI, E 300 BLUETEC, E 320, E 320 CDI, E 350, E 350 CGI, E 400 CDI, E 420 CDI, E200 NGT** 03/02 - 75 -231 kW	**24-121781** HA	**24-105927** VO	ohne Airmatic DC; Sportfahrwerk
B4	**E 200 CDI, E 200 CGI, E 200 Kompressor, E 220 CDI, E 230, E 240, E 270 CDI, E 280, E 280 CDI, E 300 BLUETEC, E 320, E 320 CDI, E 350, E 350 CGI, E 400 CDI, E 420 CDI, E200 NGT** 03/02 - 75 -231 kW	**24-121798** HA	**24-105927** VO	Baumuster: Elegance; Baumuster: Avantgarde; ohne Airmatic DC
B4 AMC	**3.5 4-matic, E 240 4-matic, E 280 4-matic, E 280 CDI 4-matic, E 320 4-matic, E 320 CDI 4-matic, E 350 4-matic, E 500 4-matic** 10/03 - 130 -285 kW	**44-181666** HL **44-181680** HR	**40-076614** HL **40-076621** HR **19-050027** VO	mit Airmatic DC
B4 AMC	**E 55 AMG Kompressor, E 63 AMG** 10/02 - 350 -378 kW	**44-143657** HL **44-143664** HR	**40-076676** HL **40-076683** HR **20-070915** VO	mit Airmatic DC
B4 AMC	**E 200 CDI, E 200 CGI, E 200 Kompressor, E 220 CDI, E 240, E 270 CDI, E 320, E 320 CDI, E 400 CDI, E 500** 03/02 - 06/03 75 -225 kW	**44-100834** HL **44-100827** HR	**40-076614** HL **40-076621** HR **19-050027** VO	-> CH.Nr.: A 334970; -> CH.Nr.: X 108179; mit Airmatic DC
B4 AMC	**E 200 CDI, E 200 CGI, E 200 Kompressor, E 220 CDI, E 240, E 270 CDI, E 320, E 320 CDI, E 400 CDI, E 500** 06/03 - 75 -225 kW	**44-102265** HL **44-102272** HR	**40-076614** HL **40-076621** HR **20-101893** VO	CH.Nr.: X 108180 ->; CH.Nr.: A 334971 ->; mit Airmatic DC
B4 AMC	**E 200 CDI, E 200 Kompressor, E 220 CDI, E 230, E 280, E 280 CDI, E 300 BLUETEC, E 320 CDI, E 350, E 350 CGI, E 420 CDI, E 500, E200 NGT** 03/04 - 100 -285 kW	**44-102265** HL **44-102272** HR	**40-076614** HL **40-076621** HR **20-101893** VO	mit Airmatic DC
B6	**E 200 CDI, E 200 CGI, E 200 Kompressor, E 220 CDI, E 230, E 240, E 270 CDI, E 280, E 280 CDI, E 300 BLUETEC, E 320, E 320 CDI, E 350, E 350 CGI, E 400 CDI, E 420 CDI, E200 NGT** 03/02 - 75 -231 kW	**24-069052** HA	**24-069069** VO	ohne Airmatic DC; Standardfahrwerk

MERCEDES-BENZ

MERCEDES-BENZ E-KLASSE (W211)

B6	**E 200 CDI, E 200 CGI, E 200 Kompressor, E 220 CDI, E 230, E 240, E 270 CDI, E 280, E 280 CDI, E 300 BLUETEC, E 320, E 320 CDI, E 350, E 350 CGI, E 400 CDI, E 420 CDI, E200 NGT** 03/02 - 75 -231 kW	**24-120234** VL	**24-069083** HR	ohne Airmatic DC; Sportfahrwerk
B8	**E 200 CDI, E 200 CGI, E 200 Kompressor, E 220 CDI, E 230, E 240, E 270 CDI, E 280, E 280 CDI, E 300 BLUETEC, E 320, E 320 CDI, E 350, E 350 CGI, E 400 CDI, E 420 CDI, E200 NGT** 03/02 - 75 -231 kW	**24-069076** VL	**24-069083** HR	Baumuster: Avantgarde; Baumuster: Elegance; ohne Airmatic DC
B8	**E 200 CDI, E 200 CGI, E 200 Kompressor, E 220 CDI, E 230, E 240, E 270 CDI, E 280, E 280 CDI, E 300 BLUETEC, E 320, E 320 CDI, E 350, E 350 CGI, E 400 CDI, E 420 CDI, E200 NGT** 03/02 - 75 -231 kW	**24-120241** VL	**24-120227** HR	ohne Airmatic DC; Sportfahrwerk
B16 PSS9	**E 200 CDI, E 200 CGI, E 200 Kompressor, E 220 CDI, E 230, E 240, E 270 CDI, E 280, E 280 CDI, E 300 BLUETEC, E 320, E 320 CDI, E 350, E 350 CGI, E 400 CDI, E 420 CDI, E200 NGT** 03/02 - 75 -231 kW	**48-088763**		siehe Gutachten; ohne Airmatic DC VA: Tieferlegung lt. GA: 30-50 mm; Achslast bis: 1175 kg HA: Tieferlegung lt. GA: 30-50 mm; Achslast bis: 1255 kg
B16 RC	**E 200 CDI, E 200 CGI, E 200 Kompressor, E 220 CDI, E 230, E 240, E 270 CDI, E 280, E 280 CDI, E 300 BLUETEC, E 320, E 320 CDI, E 350, E 350 CGI, E 400 CDI, E 420 CDI, E200 NGT** 03/02 - 75 -231 kW	**49-132380**		siehe Gutachten; ohne Airmatic DC VA: Tieferlegung lt. GA: 30-50 mm; Achslast bis: 1175 kg HA: Tieferlegung lt. GA: 30-50 mm; Achslast bis: 1255 kg

MERCEDES-BENZ E-CLASS T-Model (S211)

B3	**E 200 Kompressor, E 200 T Kompressor, E 220 T CDI, E 240 T** 03/03 - 110 -135 kW	**37-154110**		mit Niveauregulierung HA: mit Luftfederung
B3	**E 200 Kompressor, E 200 T Kompressor, E 220 T CDI, E 240 T** 03/03 - 110 -135 kW	**37-154127**		mit Niveauregulierung; Verstärkte Ausführung . HA: mit Luftfederung
B3	**E 200 Kompressor, E 200 T Kompressor, E 240 T** 03/03 - 120 -135 kW	**37-163747**		HA: Baumuster: Avantgarde; mit Luftfederung; mit Niveauregulierung
B3	**E 200 Kompressor, E 200 T Kompressor, E 240 T** 03/03 - 120 -135 kW	**37-163747**		Verstärkte Ausführung . HA: Baumuster: Avantgarde; mit Luftfederung; mit Niveauregulierung
B3	**E 220 T CDI** 03/03 - 110 -125 kW	**37-163747**		Baumuster: avantgarde; mit Niveauregulierung HA: mit Luftfederung
B3	**E 220 T CDI** 03/03 - 110 -125 kW	**37-154127**		Baumuster: avantgarde; mit Niveauregulierung; Verstärkte Ausführung . HA: mit Luftfederung
B3	**E 270 T CDI, E 280 T, E 280 T CDI, E 320 T, E 320 T CDI** 03/03 - 130 -170 kW	**37-154127**		mit Niveauregulierung HA: mit Luftfederung
B3	**E 270 T CDI, E 280 T, E 280 T CDI, E 320 T, E 320 T CDI** 03/03 - 130 -170 kW	**37-163761**		HA: Baumuster: Avantgarde; mit Luftfederung; mit Niveauregulierung
B4	**3.5, E 200 CDI, E 200 Kompressor, E 200 T Kompressor, E 220 CDI, E 220 T CDI, E 230 T, E 240 T, E 270 T CDI, E 280 T, E 280 T CDI, E 320 T, E 320 T CDI, E 350 T** 03/05 - 100 -215 kW	**24-105910** VL	**24-068741** HR **40-076638**	Baumuster: Avantgarde; ohne Airmatic DC; mit Niveauregulierung; Standardfahrwerk

				
MERCEDES-BENZ				
MERCEDES-BENZ E-CLASS T-Model (S211)				
B4	**3.5, E 200 CDI, E 200 Kompressor, E 200 T Kompressor, E 220 CDI, E 220 T CDI, E 230 T, E 240 T, E 270 T CDI, E 280 T, E 280 T CDI, E 320 T, E 320 T CDI, E 350 T** 03/05 - 100 -215 kW	**24-121781** VA **40-076638** HA 24-068734 HA		ohne Airmatic DC; mit Niveauregulierung; Sportfahrwerk
B4 AMC	**E 200 T Kompressor, E 220 CDI, E 220 T CDI, E 240 T, E 270 T CDI, E 320 T CDI** 03/03 - 06/03 100 -150 kW	**44-100834** VA **44-100827** VA **40-076614** HA **20-070861** HA **40-076621** HA **20-070878** HA		-> CH.Nr.: A 334970; -> CH.Nr.: X 105579; mit Airmatic DC
B4 AMC	**3.5, E 200 Kompressor, E 220 T CDI, E 280 T, E 280 T CDI, E 320 T, E 320 T CDI, E 350 T, E 500 T** 04/06 - 125 -285 kW	**44-102265** VA **44-102272** VA **40-076614** HA **20-070861** HA **40-076621** HA **20-070878** HA		mit Airmatic DC
B4 AMC	**E 200 CDI, E 200 T Kompressor, E 220 CDI, E 220 T CDI, E 230 T, E 240 T, E 270 T CDI, E 320 T CDI, E 500 T, E 500 T 4-matic** 06/03 - 100 -225 kW	**44-102265** VA **44-102272** VA **40-076614** HA **20-070861** HA **40-076621** HA **20-070878** HA		CH.Nr.: A 334971 ->; CH.Nr.: X 105580 ->; mit Airmatic DC
B6	**3.5, E 200 CDI, E 200 Kompressor, E 200 T Kompressor, E 220 CDI, E 220 T CDI, E 230 T, E 240 T, E 270 T CDI, E 280 T, E 280 T CDI, E 320 T, E 320 T CDI, E 350 T** 03/05 - 100 -215 kW	**24-069052** VA	**27-105993** HA	ohne Airmatic DC; Standardfahrwerk HA: mit Niveauregulierung
B8	**3.5, E 200 CDI, E 200 Kompressor, E 200 T Kompressor, E 220 CDI, E 220 T CDI, E 230 T, E 240 T, E 270 T CDI, E 280 T, E 280 T CDI, E 320 T, E 320 T CDI, E 350 T** 03/05 - 100 -215 kW	**24-069076** VA	**27-105993** HA	ohne Airmatic DC; Sportfahrwerk HA: mit Niveauregulierung
MERCEDES-BENZ E-CLASS (W212)				
B6	**E 200 CGI, E 220 CDI, E 250 CDI, E 250 CGI, E 350 BlueTEC, E 350 CDI, E 350 CGI, E 500** 01/09 - 125 -285 kW	**35-166863**	**24-166874** HA	ohne Airmatic DC; Standardfahrwerk
B8	**E 200 CGI, E 220 CDI, E 250 CDI, E 250 CGI, E 350 BlueTEC, E 350 CDI, E 350 CGI, E 500** 01/09 - 125 -285 kW	**35-166887**	**33-166896** HA	Baumuster: AVANTGARDE; ohne Airmatic DC; mit AMG-Sportpaket
B16 PSS10	**E 200 CGI, E 220 CDI, E 250 CDI, E 250 CGI, E 350 BlueTEC, E 350 CDI, E 350 CGI, E 500** 01/09 - 125 -285 kW	**48-166560**		siehe Gutachten; ohne Airmatic DC; Standardfahrwerk VA: Tieferlegung lt. GA: 30-55 mm HA: Tieferlegung lt. GA: 30-50 mm
MERCEDES-BENZ E-CLASS T-Model (S212)				
B6	**E 200 CDI, E 200 CGI, E 220 CDI, E 250 CDI, E 250 CGI, E 350 CDI, E 350 CGI** 11/09 - 100 -215 kW	**35-166863**	**24-171014** HA	ohne Airmatic DC; Standardfahrwerk
B8	**E 200 CDI, E 200 CGI, E 220 CDI, E 250 CDI, E 250 CGI, E 350 CDI, E 350 CGI** 11/09 - 100 -215 kW	**35-166887**	**24-171014** HA	Baumuster: AVANTGARDE; ohne Airmatic DC
MERCEDES-BENZ E-CLASS Coupe (C207)				
B6	**E 200 CGI, E 220 CDI, E 250 CDI, E 250 CGI, E 350 CDI, E 350 CGI, E 500** 01/09 - 125 -285 kW	**35-141846**	**24-141857** HA	

			

MERCEDES-BENZ

MERCEDES-BENZ E-CLASS Coupe (C207)

B14	**E 200 CGI, E 220 CDI, E 250 CDI, E 250 CGI, E 350 CDI, E 350 CGI, E 500** 01/09 - 125 -285 kW	**47-141179**		siehe Gutachten VA: Tieferlegung lt. GA: 10-30 mm; Achslast bis: 1110 kg HA: Tieferlegung lt. GA: 10-30 mm; Achslast bis: 1225 kg
B16 PSS10	**E 200 CGI, E 220 CDI, E 250 CDI, E 250 CGI, E 350 CDI, E 350 CGI, E 500** 01/09 - 125 -285 kW	**48-141147**		siehe Gutachten VA: Tieferlegung lt. GA: 10-30 mm; Achslast bis: 1110 kg HA: Tieferlegung lt. GA: 10-30 mm; Achslast bis: 1225 kg

MERCEDES-BENZ E-CLASS Cabriolet (A207)

B6	**E 200 CGI, E 220 CDI, E 250 CDI, E 250 CGI, E 350 CDI, E 350 CGI, E 500** 01/10 - 125 -285 kW	**35-141846**	**24-141857**	
B14	**E 200 CGI, E 220 CDI, E 250 CDI, E 250 CGI, E 350 CDI, E 350 CGI, E 500** 01/10 - 125 -285 kW	**47-141179**		siehe Gutachten VA: Tieferlegung lt. GA: 10-30 mm; Achslast bis: 1110 kg HA: Tieferlegung lt. GA: 10-30 mm; Achslast bis: 1225 kg
B16 PSS10	**E 200 CGI, E 220 CDI, E 250 CDI, E 250 CGI, E 350 CDI, E 350 CGI, E 500** 01/10 - 125 -285 kW	**48-141147**		siehe Gutachten VA: Tieferlegung lt. GA: 10-30 mm; Achslast bis: 1110 kg HA: Tieferlegung lt. GA: 10-30 mm; Achslast bis: 1225 kg

MERCEDES-BENZ S-KLASSE (W108, W109)

B3	**250 S, 250 SE, 280 S, 280 SE,SEL** 01/66 - 08/72 96 -118 kW		**36-159420**	
B3	**280 SE,SEL 3.5** 03/71 - 08/72 147 kW	**36-159444**	**36-159420**	
B4	**250 S, 250 SE, 280 S, 280 SE,SEL, 280 SE,SEL 3.5** 01/66 - 08/72 96 -147 kW	**24-005272** **18-002461**	**24-005371**	
B4	**300 SEL, 300 SEL 3.5, 300 SEL 6.3** 01/68 - 08/72 118 -184 kW	**24-005074** **18-002461**	**24-005340**	

MERCEDES-BENZ S-KLASSE (W116)

B3	**280 S, 280 SE,SEL** 08/72 - 07/80 115 -136 kW	**36-133826**	**36-129799**	Standardfahrwerk
B3	**280 S, 280 SE,SEL** 08/72 - 07/80 115 -136 kW	**36-133833**	**36-129744**	Verstärkte Ausführung .
B3	**350 SE,SEL, 4.5, 450 SE,SEL, 450 SEL 6.9** 07/75 - 04/80 143 -210 kW	**36-133833**	**36-129799**	Standardfahrwerk
B3	**350 SE,SEL, 4.5, 450 SE,SEL, 450 SEL 6.9** 07/75 - 04/80 143 -210 kW	**36-134533**	**36-129744**	Verstärkte Ausführung .
B4	**280 S, 280 SE,SEL, 350 SE,SEL, 4.5, 450 SE,SEL, 450 SEL 6.9** 08/72 - 07/80 115 -210 kW	**24-007061**	**24-011846**	Standardfahrwerk
B4	**280 S, 280 SE,SEL, 350 SE,SEL, 4.5, 450 SE,SEL, 450 SEL 6.9** 08/72 - 07/80 115 -210 kW	**24-007054**	**24-005111**	Baumuster: Heavy Duty

MERCEDES-BENZ S-KLASSE (W126)

B3	**260 SE, 280 S, 280 SE,SEL, 3.8, 300 SE,SEL, 380 SE,SEL** 12/79 - 06/91 115 -160 kW	**36-133840**	**36-129799**	Standardfahrwerk
B3	**260 SE, 280 S, 280 SE,SEL, 3.8, 300 SE,SEL, 380 SE,SEL, 420 SE,SEL, 500 SE,SEL, 500 SE,SEL KAT, 560 SE,SEL** 12/79 - 06/91 115 -220 kW		**36-129744**	Verstärkte Ausführung .

				

MERCEDES-BENZ

MERCEDES-BENZ S-KLASSE (W126)

B3	**420 SE,SEL, 500 SE,SEL, 500 SE,SEL KAT** 09/85 - 06/91 150 -195 kW	**36-133857**	**36-129799**	Standardfahrwerk
B3	**560 SE,SEL** 10/85 - 06/91 178 -220 kW	**36-133864**	**36-154227**	Standardfahrwerk
B4	**260 SE, 280 S, 280 SE,SEL, 3.8, 300 SE,SEL, 380 SE,SEL, 420 SE,SEL, 500 SE,SEL, 500 SE,SEL KAT** 12/79 - 06/91 115 -195 kW	**24-011839**	**24-011846**	Standardfahrwerk
B4	**260 SE, 280 S, 280 SE,SEL, 3.8, 300 SE,SEL, 380 SE,SEL, 420 SE,SEL, 500 SE,SEL, 500 SE,SEL KAT** 12/79 - 06/91 115 -195 kW	**24-005012**	**24-005111**	Baumuster: Heavy Duty; ohne Niveauregulierung
B4	**560 SE,SEL** 10/85 - 06/91 178 -220 kW	**24-011839**		Standardfahrwerk
B4	**560 SE,SEL** 10/85 - 06/91 178 -220 kW	**24-005012**		Schlechtwegeausführung
B8	**260 SE, 280 S, 280 SE,SEL, 3.8, 300 SE,SEL, 380 SE,SEL, 420 SE,SEL, 500 SE,SEL, 500 SE,SEL KAT, 560 SE,SEL** 12/79 - 06/91 115 -220 kW	**24-015356**	**24-015363**	ohne Niveauregulierung

MERCEDES-BENZ S-KLASSE Coupe (C126)

B3	**380 SEC** 10/81 - 07/85 150 kW	**36-133840**	**36-129799**	
B3	**380 SEC, 420 SEC, 500 SEC, 500 SEC KAT, 560 SEC** 10/81 - 12/89 150 -220 kW		**36-129744**	Verstärkte Ausführung .
B3	**420 SEC, 500 SEC, 500 SEC KAT** 09/85 - 06/91 150 -195 kW	**36-133857**	**36-129799**	
B3	**560 SEC** 10/85 - 06/91 178 -220 kW	**36-133864**	**36-129799**	
B4	**380 SEC, 420 SEC, 500 SEC, 500 SEC KAT** 10/81 - 06/91 150 -195 kW	**24-011839**	**24-011846**	Standardfahrwerk
B4	**380 SEC, 420 SEC, 500 SEC, 500 SEC KAT** 10/81 - 06/91 150 -195 kW	**24-005012**	**24-005111**	Baumuster: Heavy Duty; ohne Niveauregulierung
B4	**560 SEC** 10/85 - 06/91 178 -220 kW	**24-011839**		Standardfahrwerk
B4	**560 SEC** 10/85 - 06/91 178 -220 kW	**24-005012**		Baumuster: Heavy Duty
B8	**380 SEC, 420 SEC, 500 SEC, 500 SEC KAT** 10/81 - 06/91 150 -195 kW	**24-015356**	**24-015363**	ohne Niveauregulierung

MERCEDES-BENZ S-KLASSE (W140)

B3	**300 SE 2.8, 300 SE,SEL/S320, S 280** 01/95 - 10/98 142 -170 kW	**36-129522**	**36-129577**	Standardfahrwerk
B3	**300 SE 2.8, 300 SE,SEL/S320, S 280** 03/91 - 10/98 142 -170 kW	**36-129539**		Verstärkte Ausführung .
B3	**300 SE,SEL/S320, S 280, S 350 Turbo-D** 03/91 - 12/94 110 -170 kW	**36-129522**	**36-129560**	Standardfahrwerk
B3	**300 SE,SEL/S320, S 280** 03/91 - 12/94 142 -170 kW	**36-129522**	**36-154050**	HA: mit Niveauregulierung

				

MERCEDES-BENZ

MERCEDES-BENZ S-KLASSE (W140)

B3	**400 SE,SEL/S420, 500 SE,SEL, S 420, S 500** 02/91 - 12/94 205 -240 kW	**36-129539**	**36-129560**	Standardfahrwerk
B3	**400 SE,SEL/S420, 500 SE,SEL, S 420, S 500** 01/95 - 10/98 205 -240 kW	**36-129539**	**36-129577**	Standardfahrwerk
B3	**400 SE,SEL/S420, 500 SE,SEL, 600 SE,SEL, S 420, S 500, S 600** 02/91 - 10/98 205 -300 kW	**36-129546**		Verstärkte Ausführung .
B3	**400 SE,SEL/S420, 500 SE,SEL, S 420, S 500** 02/91 - 12/94 205 -240 kW	**36-129539**	**36-154050**	HA: mit Niveauregulierung
B3	**S 600** 01/93 - 10/98 290 kW	**36-129553**	**36-159468**	Standardfahrwerk HA: mit Niveauregulierung
B3	**600 SE,SEL** 04/91 - 12/92 300 kW	**36-129553**	**36-159512**	Standardfahrwerk HA: mit Niveauregulierung
B3	**S 300 Turbo-D** 05/96 - 10/98 130 kW	**36-129546**	**36-129577**	
B3	**S 300 Turbo-D** 05/96 - 10/98 130 kW		**36-154067** **36-129430**	HA: mit Niveauregulierung
B3	**S 350 Turbo-D** 01/95 - 10/98 110 kW	**36-129546**	**36-129577**	Standardfahrwerk
B4	**300 SE 2.8, 300 SE,SEL/S320, 400 SE,SEL/S420, 500 SE,SEL, S 280, S 300 Turbo-D, S 350 Turbo-D, S 420, S 500** 02/91 - 10/98 110 -240 kW	**24-017060** **18-140644**	**24-017077**	Standardfahrwerk
B4	**300 SE 2.8, 300 SE,SEL/S320, 400 SE,SEL/S420, 500 SE,SEL, S 280, S 300 Turbo-D, S 350 Turbo-D, S 420, S 500** 02/91 - 10/98 110 -240 kW	**24-016827** **18-140644**	**24-016834**	Baumuster: Tropen
B8	**300 SE 2.8, 300 SE,SEL/S320, 400 SE,SEL/S420, 500 SE,SEL, S 280, S 300 Turbo-D, S 350 Turbo-D, S 420, S 500** 02/91 - 10/98 110 -240 kW	**24-015370**	**24-015387**	ohne Niveauregulierung; ohne elektr. Dämpfkraftregulierung; Sportfahrwerk

MERCEDES-BENZ S-KLASSE Coupe (C140)

B3	**SEC/CL 420, SEC/CL 500** 01/95 - 02/99 205 -235 kW	**36-129539**	**36-129577**	Standardfahrwerk
B3	**SEC/CL 420** 10/94 - 12/94 205 kW	**36-129539**	**36-129560**	Standardfahrwerk
B3	**SEC/CL 500** 10/92 - 12/94 235 kW	**36-129539**	**36-129560**	Standardfahrwerk
B3	**SEC/CL 600** 09/92 - 02/99 290 kW	**36-129553**	**36-159512**	Standardfahrwerk HA: mit Niveauregulierung
B4	**SEC/CL 420, SEC/CL 500, SEC/CL 600** 09/92 - 02/99 205 -290 kW	**24-017060**	**24-017077**	Standardfahrwerk
B8	**SEC/CL 420, SEC/CL 500** 10/92 - 02/99 205 -235 kW	**24-015370**	**24-015387**	ohne Niveauregulierung; ohne elektr. Dämpfkraftregulierung; Sportfahrwerk

				

MERCEDES-BENZ

MERCEDES-BENZ S-KLASSE (W220)

B4 AMC	**S 280, S 320, S 320 CDI, S 350, S 400 CDI, S 430, S 500, S 600** 10/98 - 08/05 145 -368 kW	**44-042295**	**44-042301**	mit Airmatic DC; ohne ABC
B4 AMC	**S 280, S 320, S 320 CDI, S 350, S 400 CDI, S 430, S 500, S 600** 10/98 - 08/05 145 -368 kW	**44-047023**	**44-046972**	für gepanzerte Fahrzeuge; mit Airmatic DC; ohne ABC; Widerstandsklasse: B4
B4 AMC	**S 280, S 320, S 320 CDI, S 350, S 400 CDI, S 430, S 500, S 600** 10/98 - 08/05 145 -368 kW	**44-045357**	**44-045821**	für gepanzerte Fahrzeuge; mit Airmatic DC; ohne ABC; Widerstandsklasse: B7
B4 AMC	**S 350 4-matic, S 430 4-matic, S 500 4-matic** 09/02 - 08/05 180 -225 kW	**44-051518** ↰ **44-051525** ↱	**44-042301**	mit Airmatic DC; ohne ABC

MERCEDES-BENZ S-KLASSE (W221)

B4 AMC	**S 320 CDI, S 350, S 420 CDI, S 450, S 500, S 600** 10/05 - 173 -380 kW	**44-109462**	**44-109479** ↲ **44-109486** ↳	mit Luftfederung
B4 AMC	**S 320 CDI, S 350, S 420 CDI, S 450, S 500, S 600** 10/05 - 173 -380 kW	**44-110505** ↰ **44-110499** ↱	**44-110529** ↲ **44-110512** ↳	für gepanzerte Fahrzeuge; mit Luftfederung; Widerstandsklasse: B7
B4 AMC	**S 320 CDI, S 350, S 420 CDI, S 450, S 500, S 600** 10/05 - 173 -380 kW	**44-140786** ↰ **44-140779** ↱	**44-110529** ↲ **44-110512** ↳	Baumuster: Pullman; für gepanzerte Fahrzeuge; mit Luftfederung; Widerstandsklasse: B7
B4 AMC	**S 320 CDI 4-matic, S 350 4-matic, S 450 4-matic, S 500 4-matic** 10/05 - 173 -285 kW	**44-110482** ↰ **44-110475** ↱	**44-109479** ↲ **44-109486** ↳	

MERCEDES-BENZ CLS (C219)

B4	**280, 300, 320 CDI, 350, 350 CDI, 350 CGI, 500, CLS 55 AMG, CLS 63 AMG** 04/06 - 165 -378 kW	**24-121781** HL	**24-105927** VO	ohne Airmatic DC
B4 AMC	**280, 300, 350** 04/06 - 170 -215 kW	**44-104535** ↰ **44-104542** ↱	**40-076614** ↲ **40-076621** ↳ **20-109097** VO	mit Airmatic DC
B4 AMC	**320 CDI, 350 CDI, 350 CGI, 500** 10/04 - 165 -285 kW	**44-104535** ↰ **44-104542** ↱	**40-116402** ↲ **40-116419** ↳ **20-109097** VO	mit Airmatic DC
B6	**280, 300, 320 CDI, 350, 350 CDI, 350 CGI, 500, CLS 55 AMG, CLS 63 AMG** 04/06 - 165 -378 kW	**24-120234** HL	**24-069083** VO	ohne Airmatic DC; Standardfahrwerk
B8	**280, 300, 320 CDI, 350, 350 CDI, 350 CGI, 500, CLS 55 AMG, CLS 63 AMG** 04/06 - 165 -378 kW	**24-120241** HL	**24-120227** VO	ohne Airmatic DC; Sportfahrwerk
B16 PSS9	**280, 300, 320 CDI, 350, 350 CDI, 350 CGI, 500, CLS 55 AMG, CLS 63 AMG** 04/06 - 165 -378 kW	**48-088763**		siehe Gutachten; ohne Airmatic DC VA: Tieferlegung lt. GA: 30-50 mm; Achslast bis: 1175 kg HA: Tieferlegung lt. GA: 30-50 mm; Achslast bis: 1250 kg
B16 RC	**280, 300, 320 CDI, 350, 350 CDI, 350 CGI, 500, CLS 55 AMG, CLS 63 AMG** 04/06 - 165 -378 kW	**49-132380**		siehe Gutachten; ohne Airmatic DC VA: Tieferlegung lt. GA: 30-50 mm; Achslast bis: 1175 kg HA: Tieferlegung lt. GA: 30-50 mm; Achslast bis: 1255 kg

MERCEDES-BENZ SL Coupe (C107)

B3	**280 SLC** 06/76 - 09/81 130 kW		**36-129782**	Standardfahrwerk
B3	**280 SLC** 08/74 - 09/81 136 kW		**36-129782**	Standardfahrwerk

				
MERCEDES-BENZ				
MERCEDES-BENZ SL Coupe (C107)				
B3	**350 SLC** 03/76 - 02/80 143 kW		**36-129782**	Standardfahrwerk
B3	**350 SLC** 01/72 - 02/76 147 kW		**36-129782**	Standardfahrwerk
B3	**450 SLC, 450 SLC 5.0** 01/73 - 02/80 160 -177 kW		36-159376	Standardfahrwerk
B4	**280 SLC, 350 SLC, 380 SLC, 450 SLC, 450 SLC 5.0** 01/73 - 09/81 130 -177 kW	**24-007078**	**24-005111**	ohne Niveauregulierung
MERCEDES-BENZ SL (R107)				
B3	**280 SL, 300 SL, 350 SL** 05/71 - 08/89 130 -143 kW		**36-129782**	Standardfahrwerk
B3	**450 SL** 10/72 - 10/80 160 -165 kW		36-159376	Standardfahrwerk
B4	**280 SL, 350 SL, 380 SL, 450 SL, 500 SL** 10/72 - 08/85 130 -177 kW	**24-007078**	**24-005111**	ohne Niveauregulierung
B4	**300 SL, 420 SL, 500 SL** 09/85 - 09/89 132 -195 kW	**24-005241**	**24-005111**	ohne Niveauregulierung
MERCEDES-BENZ SL (R129)				
B3	**300 SL, 300 SL-24** 03/89 - 08/93 140 -170 kW	36-159567	36-159505	Standardfahrwerk
B3	**300 SL, 300 SL-24** 03/89 - 08/93 140 -170 kW	36-159550		HA: mit Niveauregulierung
B3	**320, 600** 07/92 - 10/01 165 -290 kW	36-159529	36-159475	
B3	**500, 500 SL** 09/89 - 10/01 225 -240 kW	36-159543		ohne ADS; Standardfahrwerk
B3	**500, 500 SL** 09/89 - 10/01 225 -240 kW	36-159536		mit ADS HA: mit Niveauregulierung
B4	**280, 320, 500** 08/93 - 10/01 142 -225 kW	**22-002327** **18-140651**	**24-013161**	ohne ADS
B4	**300 SL, 300 SL-24, 500 SL** 03/89 - 01/92 140 -240 kW	**22-003645** **18-140651**	**24-013161**	-> CH.Nr.: F054767
B4	**300 SL, 300 SL-24, 500, 500 SL** 02/92 - 10/01 140 -240 kW	**22-002327** **18-140651**	**24-013161**	CH.Nr.: F054768 ->
B6	**280, 320, 500, 55 AMG, 60 AMG, 600** 07/92 - 10/01 142 -290 kW	**22-041760**	**24-022576**	ohne ADS
B6	**300 SL, 300 SL-24, 500 SL** 02/92 - 08/93 140 -240 kW	**22-041760**	**24-022576**	CH.Nr.: F054768 ->; ohne ADS
MERCEDES-BENZ SLK (R170)				
B3	**200** 09/96 - 03/00 100 kW	**36-129652**	**36-133666**	Standardfahrwerk
B3	**200 Kompressor, 230 Kompressor, 320** 09/96 - 04/04 120 -160 kW	**36-129607**		Standardfahrwerk

				
MERCEDES-BENZ				
MERCEDES-BENZ SLK (R170)				
B4	**200, 200 Kompressor, 230 Kompressor, 32 AMG Kompressor, 320** 09/96 - 04/04 100 -260 kW	**24-100878** **18-140651**	**24-100885**	Einrohrsystem
B6	**200, 200 Kompressor, 230 Kompressor, 32 AMG Kompressor, 320** 09/96 - 04/04 100 -260 kW	**24-024648**	**24-024655**	
B8	**200, 200 Kompressor, 230 Kompressor, 32 AMG Kompressor, 320** 09/96 - 04/04 100 -260 kW	**24-025256**	**24-025263**	
B14	**200, 200 Kompressor, 230 Kompressor, 32 AMG Kompressor, 320** 09/96 - 04/04 100 -260 kW	**47-119536**		siehe Gutachten VA: Tieferlegung lt. GA: 35-55 mm; Achslast bis: 905 kg HA: Tieferlegung lt. GA: 35-55 mm; Achslast bis: 850 kg
B16 PSS9	**200, 200 Kompressor, 230 Kompressor, 32 AMG Kompressor, 320** 09/96 - 04/04 100 -260 kW	**48-119542**		siehe Gutachten VA: Tieferlegung lt. GA: 35-55 mm; Achslast bis: 905 kg HA: Tieferlegung lt. GA: 35-55 mm; Achslast bis: 850 kg
MERCEDES-BENZ SLK (R171)				
B3	**200 Kompressor** 03/04 - 120 -135 kW	**37-171995**	**36-171989**	Standardfahrwerk
B3	**200 Kompressor** 03/04 - 120 -135 kW	**37-172008**	**36-171989**	Verstärkte Ausführung .
B3	**280, 300, 350** 06/04 - 170 -224 kW	**37-172008**	**36-171989**	Standardfahrwerk
B4	**200 Kompressor, 280, 300, 350** 03/04 - 120 -224 kW	**22-164858**	**i.V.**	Standardfahrwerk; Sportfahrwerk
B6	**200 Kompressor, 280, 300, 350** 03/04 - 120 -224 kW	**35-113430**	**24-113441**	Standardfahrwerk
B8	**200 Kompressor, 280, 350, 55 AMG** 03/04 - 120 -265 kW	**35-113454**	**24-113465**	Sportfahrwerk
B8	**300** 04/09 - 170 kW	**35-113454**	**24-113465**	Sportfahrwerk
B8	**350** 01/08 - 224 kW	**35-113454**	**24-113465**	Sportfahrwerk
B14	**200 Kompressor, 280, 300, 350** 03/04 - 120 -224 kW	**47-116115**		siehe Gutachten; ohne AMG-Sportpaket VA: Tieferlegung lt. GA: 35-45 mm; Achslast bis: 910 kg HA: Tieferlegung lt. GA: 35-45 mm; Achslast bis: 940 kg
B16 PSS9	**200 Kompressor, 280, 300, 350** 03/04 - 120 -224 kW	**48-116077**		siehe Gutachten; ohne AMG-Sportpaket VA: Tieferlegung lt. GA: 35-45 mm; Achslast bis: 910 kg HA: Tieferlegung lt. GA: 35-45 mm; Achslast bis: 940 kg
MERCEDES-BENZ M-KLASSE (W163)				
B1	**ML 230, ML 270 CDI, ML 320, ML 350, ML 400 CDI, ML 430, ML 500** 02/98 - 06/05 110 -215 kW		**12-173495**	
B3	**ML 230, ML 270 CDI, ML 320, ML 350, ML 400 CDI, ML 430, ML 500** 02/98 - 06/05 110 -215 kW		**36-134335**	Standardfahrwerk
B4	**ML 230, ML 320, ML 430** 02/98 - 10/98 110 -200 kW	**19-132501**		VA: -> CH.Nr.: A145271; -> CH.Nr.: X707754
B4	**ML 230, ML 270 CDI, ML 320, ML 430** 10/98 - 09/00 110 -200 kW	**19-132501**	**41-173435** **19-124568**	VA: -> CH.Nr.: A145271; -> CH.Nr.: X707754

				

MERCEDES-BENZ

MERCEDES-BENZ M-KLASSE (W163)

B4	**ML 230, ML 270 CDI, ML 320, ML 350, ML 400 CDI, ML 430, ML 500** 09/00 - 06/05 110 -215 kW	**19-124551**	**41-173435** **19-124568**	VA: CH.Nr.: A145272 ->; CH.Nr.: X707755 ->
B6 Offroad	**ML 230, ML 320, ML 430** 02/98 - 10/98 110 -200 kW	**24-064569**	**24-029858**	HA: nur in Verbindung mit A 163 350 09 06; nur in Verbindung mit A 163 350 10 06
B6 Offroad	**ML 230, ML 270 CDI, ML 320, ML 430** 10/98 - 09/00 110 -200 kW	**24-064569**	**24-029858**	-> CH.Nr.: A1452719; -> CH.Nr.: X707754
B6 Offroad	**ML 230, ML 270 CDI, ML 320, ML 350, ML 400 CDI, ML 430, ML 55 AMG** 09/00 - 06/05 110 -255 kW	**24-126649**	**24-029858**	CH.Nr.: A145272 ->; CH.Nr.: X707755 ->
B6 Offroad	**ML 500** 09/01 - 06/05 215 kW	**24-126649**	**24-029858**	

MERCEDES-BENZ M-CLASS (W164)

B3	**ML 280 CDI 4-matic, ML 300 CDI 4-matic, ML 320 CDI 4-matic, ML 350 4-matic, ML 350 BlueTEC 4-matic, ML 350 CDI 4-matic, ML 420 CDI 4-matic, ML 500 4-matic, ML 63 AMG 4-matic** 07/05 - 140 -375 kW	**36-166640**	**36-165599**	mit Schraubenfederung; Standardfahrwerk
B4	**ML 280 CDI 4-matic, ML 320 CDI 4-matic, ML 350 4-matic, ML 420 CDI 4-matic, ML 500 4-matic, ML 63 AMG 4-matic** 07/05 - 140 -375 kW	**24-166652** **12-167616**	**24-144834**	mit Schraubenfederung; Standardfahrwerk
B4 AMC	**ML 63 AMG 4-matic** 01/06 - 375 kW	**44-146108**	**24-144919** **40-118673**	mit ADS; mit Luftfederung
B4 AMC	**ML 280 CDI 4-matic, ML 320 CDI 4-matic, ML 350 4-matic, ML 420 CDI 4-matic, ML 500 4-matic** 07/05 - 140 -285 kW	**44-156251**	**24-166980** **40-148335**	mit ADS; mit Luftfederung
B6 Offroad	**ML 280 CDI 4-matic, ML 320 CDI 4-matic, ML 350 4-matic, ML 420 CDI 4-matic, ML 500 4-matic, ML 63 AMG 4-matic** 07/05 - 140 -375 kW	**24-124362**	**24-124379**	mit Schraubenfederung; Standardfahrwerk

MERCEDES-BENZ R-KLASSE (W251, V251)

B3	**3.0 4-matic, R 280, R 280 CDI, R 320 CDI, R 350, R 500, R 500 4-matic, R 63 AMG** 02/06 - 140 -375 kW	**36-166640**	**36-165599**	mit Schraubenfederung; Standardfahrwerk HA: -> 07/09
B3	**3.0 4-matic, R 280, R 280 CDI, R 300, R 300 CDI, R 300 CDI 4-matic, R 320 CDI, R 350, R 350 4-matic, R 350 CDI 4-matic, R 500, R 500 4-matic, R 63 AMG** 02/06 - 140 -375 kW	**36-166640**	**i.V.**	mit Schraubenfederung; Standardfahrwerk HA: 07/09 ->
B4	**3.0 4-matic, R 280, R 280 CDI, R 320 CDI, R 350, R 500, R 500 4-matic, R 63 AMG** 02/06 - 140 -375 kW	**24-166607**	**24-144896**	nicht für USA; mit Schraubenfederung; Standardfahrwerk
B4	**3.0 4-matic, R 280, R 280 CDI, R 320 CDI, R 350, R 500, R 500 4-matic, R 63 AMG** 02/06 - 140 -375 kW	**24-166621**	**24-144889**	für USA; mit Schraubenfederung; Standardfahrwerk
B4 AMC	**3.0 4-matic, R 280, R 280 CDI, R 320 CDI, R 350, R 500, R 500 4-matic** 01/07 - 140 -285 kW	**44-121167**	**40-148359** **24-167666**	nicht für USA; mit ADS; mit Luftfederung
B4 AMC	**3.0 4-matic, R 280, R 280 CDI, R 320 CDI, R 350, R 500, R 500 4-matic** 01/07 - 140 -285 kW	**44-111533**	**24-167659** **40-148359**	für USA; mit ADS; mit Luftfederung

				
MERCEDES-BENZ				
MERCEDES-BENZ R-KLASSE (W251, V251)				
B4 AMC	**R 63 AMG** 02/06 - 375 kW	44-121167	24-121934 40-148359	nicht für USA; mit ADS
B4 AMC	**R 63 AMG** 02/06 - 375 kW	44-111533	24-121934 40-148359	für USA; mit ADS
MERCEDES-BENZ G-KLASSE (W460)				
B3	**230 G, 230 GE, 240 GD, 250 GD, 280 GE, 300 GD** 03/79 - 07/93 53 -115 kW	36-154210	**36-129706**	langer Radstand
B4	**230 G, 230 GE, 240 GD, 250 GD, 280 GE, 300 GD** 03/79 - 07/93 53 -115 kW	**24-113366**	**24-113373**	
B6 Offroad	**230 G, 230 GE, 240 GD, 250 GD, 280 GE, 300 GD** 03/79 - 12/90 53 -115 kW	**24-005043**	**24-005142**	
MERCEDES-BENZ G-KLASSE (W461)				
B3	**230 GE, 250 GD, 290 GD/G 290 D, G 290 TD** 04/92 - 68 -92 kW	36-154210	**36-129706**	langer Radstand
B4	**230 GE, 250 GD, 290 GD/G 290 D, G 290 TD** 04/92 - 68 -92 kW	**24-113366**	**24-113373**	
B6 Offroad	**230 GE, 250 GD, 290 GD/G 290 D, G 290 TD** 04/92 - 68 -92 kW	**24-005043**	**24-005142**	
MERCEDES-BENZ G-KLASSE (W463)				
B3	**230 GE, 250 GD, 300 GD, 300 GE, G 270 CDI, G 300 TD** 09/89 - 69 -130 kW	36-154197	36-154234	kurzer Radstand
B3	**230 GE, 250 GD, 300 GD, 300 GE, G 270 CDI, G 300 TD** 09/89 - 69 -130 kW	36-154197	**36-129706**	langer Radstand
B3	**230 GE, 250 GD, 300 GD, 300 GE, G 270 CDI, G 300 TD** 09/89 - 69 -130 kW	36-154203	36-159413	Verstärkte Ausführung .; langer Radstand
B3	**230 GE, 250 GD, 300 GD, 300 GE, G 270 CDI, G 300 TD** 09/89 - 69 -130 kW	36-154203		Verstärkte Ausführung .; kurzer Radstand
B4	**230 GE, 300 GE, G 320** 06/90 - 93 -158 kW	**24-018593**	**24-018609**	
B4	**250 GD, 300 GD, 350 G Turbo D, G 270 CDI, G 300 TD, G 320 CDI, G 36 AMG, G 400 CDI, G 500, G 500 E, G 55 AMG** 09/89 - 69 -350 kW	**24-017275**	**24-017282**	
B4	**250 GD, 300 GD, 350 G Turbo D, G 270 CDI, G 300 TD, G 320 CDI, G 36 AMG, G 400 CDI, G 500, G 500 E, G 55 AMG** 09/89 - 69 -350 kW	**24-017275**	**24-017343**	Baumuster: Heavy Duty
B6 Offroad	**230 GE, 250 GD, 300 GD, 300 GE** 09/89 - 69 -128 kW	**24-016353**	**24-016360**	
B6 Offroad	**350 G Turbo D, G 270 CDI, G 300 TD, G 320, G 320 CDI, G 36 AMG, G 400 CDI** 09/91 - 100 -200 kW	**24-016353**	**24-016360**	

			

MERCEDES-BENZ

MERCEDES-BENZ G-CLASS Cabrio (W463)

B4	**230 GE, 300 GE, 320 GE, G 320** 09/89 - 93 -158 kW	**24-018593**	**24-018609**	
B4	**300 GD, 350 G Turbo-D, G 300 TD, G 320 CDI, G 400 CDI, G 500** 12/90 - 83 -218 kW	**24-017275**	**24-017282**	
B6 Offroad	**230 GE, 300 GD, 300 GE, G 320 CDI** 09/89 - 83 -165 kW	**24-016353**	**24-016360**	
B6 Offroad	**320 GE, 350 G Turbo-D, G 300 TD, G 320, G 400 CDI, G 500** 09/91 - 100 -218 kW	**24-016353**	**24-016360**	

MERCEDES-BENZ GL-KLASSE (X164)

B4 AMC	**GL 320 CDI, GL 420 CDI, GL 450, GL 500** 09/06 - 165 -285 kW	**44-165062**	**24-158657** XT **40-148342**	ohne ADS
B4 AMC	**GL 320 CDI, GL 420 CDI, GL 450, GL 500** 09/06 - 165 -285 kW	**44-156251**	**40-148342** **24-166980** XT	nicht für USA; mit ADS
B4 AMC	**GL 320 CDI, GL 420 CDI, GL 450, GL 500** 09/06 - 165 -285 kW	**44-156268**	**24-166997** XT **40-148342**	für USA; mit ADS

MERCEDES-BENZ GLK-CLASS (X204)

B6	**280 4-matic, 320 CDI 4-matic, 350 4-matic** 06/08 - 165 -200 kW	**35-164418**	**24-164429**	

MERCEDES-BENZ PONTON (W120)

B4	**180, 180 D, 190 Db** 01/57 - 12/62 32 -48 kW	**24-000024**	**24-000123**	

MERCEDES-BENZ PONTON (W121)

B4	**190 b** 06/59 - 12/61 59 kW	**24-000024**	**24-000123**	

MERCEDES-BENZ PONTON (W180)

B4	**220 S** 01/57 - 12/59 78 kW	**24-000024**	**24-000123**	

MERCEDES-BENZ HECKFLOSSE (W110)

B4	**190 C, 190 DC, 200, 200 D, 230** 04/61 - 12/67 40 -88 kW	**24-005272** **18-002461**	**24-005371**	

MERCEDES-BENZ HECKFLOSSE (W111)

B4	**220 B, 220 SB, 220 SEB, 230 S** 08/59 - 01/68 70 -88 kW	**24-005272** **18-002461**	**24-005371**	

MERCEDES-BENZ COUPE (W111)

B4	**220 SEB, 250 SE, 280 SE, 280 SE 3.5** 01/61 - 12/71 88 -147 kW	**24-005272** **18-002461**	**24-005371**	

MERCEDES-BENZ CABRIOLET (W111)

B4	**280 SE 3.5** 01/69 - 12/71 147 kW	**24-005272** **18-002461**	**24-005371**	

				

MERCEDES-BENZ

MERCEDES-BENZ /8 (W115)

B3	**200** 01/68 - 01/77 63 kW	36-133895	**36-129737**	Standardfahrwerk
B3	**200, 200 D, 220, 220 D, 230.4, 240 D, 240 D 3.0** 01/68 - 01/77 40 -81 kW	**36-133833**	**36-129782**	Verstärkte Ausführung .
B3	**200** 01/68 - 01/77 70 kW	36-133895	**36-129737**	Standardfahrwerk
B3	**220** 01/68 - 07/73 66 kW	36-133895	**36-129737**	Standardfahrwerk
B3	**220** 01/68 - 07/73 77 kW	36-133895	**36-129737**	Standardfahrwerk
B3	**230.4** 08/73 - 12/76 81 kW	36-133895	**36-129737**	Standardfahrwerk
B3	**200 D** 01/68 - 01/77 40 kW	36-133895	**36-129737**	Standardfahrwerk
B3	**220 D** 01/68 - 01/77 44 kW	36-133895	**36-129737**	Standardfahrwerk
B3	**240 D** 08/73 - 01/77 48 kW	36-133895	**36-129737**	Standardfahrwerk
B3	**240 D 3.0** 08/74 - 11/76 59 kW		**36-129737**	Standardfahrwerk
B4	**200, 200 D, 220, 220 D, 230.4, 240 D, 240 D 3.0** 01/68 - 01/77 40 -81 kW	**24-005258** **18-002461**	**24-005357**	Standardfahrwerk
B4	**200, 200 D, 220, 220 D, 230.4, 240 D, 240 D 3.0** 01/71 - 01/77 40 -81 kW	**24-005265** **18-002461**	**24-005364**	Baumuster: Heavy Duty

MERCEDES-BENZ /8 (W114)

B3	**230.6** 01/68 - 11/76 88 kW	36-133895	**36-129737**	Standardfahrwerk
B3	**230.6, 280, 280 E** 01/68 - 11/76 88 -136 kW	**36-133833**	**36-129782**	Verstärkte Ausführung .
B3	**280, 280 E** 06/72 - 11/76 118 -136 kW		**36-129737**	Standardfahrwerk
B4	**230.6, 250, 250 2.8, 280, 280 E** 01/68 - 11/76 85 -136 kW	**24-005258** **18-002461**	**24-005357**	Standardfahrwerk
B4	**230.6, 250, 250 2.8, 280, 280 E** 01/71 - 11/76 85 -136 kW	**24-005265** **18-002461**	**24-005364**	Baumuster: Heavy Duty

MERCEDES-BENZ /8 Coupe (W114)

B4	**250 C, 250 C 2.8, 250 CE, 280 C, 280 CE** 04/69 - 01/77 96 -136 kW	**24-005258** **18-002461**	**24-005357**	Standardfahrwerk
B4	**250 C, 250 C 2.8, 250 CE, 280 C, 280 CE** 01/71 - 01/77 96 -136 kW	**24-005265** **18-002461**	**24-005364**	Baumuster: Heavy Duty

MERCEDES-BENZ PAGODE (W113)

B4	**230 SL, 250 SL, 280 SL** 01/63 - 03/71 110 -125 kW	**24-005296** **18-002461**	**24-005395**	

MERCEDES-BENZ			
MERCEDES-BENZ PULLMANN			
B6 **600** 09/64 - 01/79 184 kW	*24-005067*	*24-005166*	VA: Schnellreparaturservice .; Altteilrückgabe erforderlich . HA: Schnellreparaturservice .; Altteilrückgabe erforderlich .
MERCEDES-BENZ V-KLASSE (638/2)			
B4 **V 200, V 200 CDI, V 220 CDI, V 230, V 230 TD, V 280** 09/96 - 07/03 72 -128 kW	**22-128300** **11-101376** SP	**24-145404**	
MERCEDES-BENZ VIANO (W639)			
B4 **2.2 Cdi, 3.0 CDI, 3.2, 3.5 126, 3.7, CDI 2.2** 09/03 - 80 -190 kW	22-168771	**24-172981**	Standardfahrwerk HA: ohne Luftfederung
B4 **2.2 Cdi, 3.0 CDI, 3.2, 3.5 126, 3.7, CDI 2.2** 09/03 - 80 -190 kW	22-168771	**24-169608**	Standardfahrwerk HA: mit Luftfederung
MERCEDES-BENZ VITO Bus (638)			
B3 **108 CDI 2.2, 108 D 2.3, 110 CDI 2.2, 110 TD 2.3, 112 CDI 2.2, 113 2.0, 114 2.3** 12/96 - 07/03 58 -105 kW		**38-154089**	
B4 **108 CDI 2.2, 108 D 2.3, 110 CDI 2.2, 110 TD 2.3, 112 CDI 2.2, 113 2.0, 114 2.3** 12/96 - 07/03 58 -105 kW	**22-128300** **11-101376** SP	**24-145404**	
MERCEDES-BENZ VITO Kasten (638)			
B3 **108 CDI 2.2, 108 D 2.3, 110 CDI 2.2, 110 D 2.3, 112 CDI 2.2, 113 2.0, 114 2.3** 03/97 - 07/03 58 -105 kW		**38-154089**	
B4 **108 CDI 2.2, 108 D 2.3, 110 CDI 2.2, 110 D 2.3, 112 CDI 2.2, 113 2.0, 114 2.3** 03/97 - 07/03 58 -105 kW	**22-128300** **11-101376** SP	**24-145404**	
MERCEDES-BENZ VITO Bus (W639)			
B4 **109 CDI 2.2, 111 CDI 2.2, 115 CDI 2.2, 119, 120 CDI, 122, 123, 126** 09/03 - 65 -190 kW	22-168771	**24-172981**	Standardfahrwerk HA: ohne Luftfederung
B4 **109 CDI 2.2, 111 CDI 2.2, 115 CDI 2.2, 119, 120 CDI, 122, 123, 126** 09/03 - 65 -190 kW	22-168771	**24-169608**	Standardfahrwerk HA: mit Luftfederung
MERCEDES-BENZ VITO Kasten (W639)			
B4 **109 CDi, 109 CDI 2.2, 111 CDI 2.2, 115 CDI 2.2, 119 3.2, 120 CDI, 122 3.2, 126** 09/03 - 65 -190 kW	22-168771	**24-172981**	Standardfahrwerk HA: ohne Luftfederung
B4 **109 CDi, 109 CDI 2.2, 111 CDI 2.2, 115 CDI 2.2, 119 3.2, 120 CDI, 122 3.2, 126** 09/03 - 65 -190 kW	22-168771	**24-169608**	Standardfahrwerk HA: mit Luftfederung
MERCEDES-BENZ T1 Bus (601)			
B4 **207 D 2.4, 208 2.3, 208 D 2.3, 209 D 2.9, 210 2.3, 210 D 2.8** 05/77 - 02/96 48 -77 kW	**19-064512**	**19-064529**	

				

MERCEDES-BENZ

MERCEDES-BENZ T1 Bus (601)

B6	**207 D 2.4, 208 2.3, 208 D 2.3, 209 D 2.9, 210 2.3, 210 D 2.8** 05/77 - 02/96 48 -77 kW		**24-015035** OIO	

MERCEDES-BENZ T1 Kasten (601)

B4	**207 D 2.4, 208 D 2.3, 209 D 2.9, 210 2.3, 210 D 2.8** 06/82 - 02/96 53 -77 kW	**19-064512** OIO	**19-064529** OIO	
B6	**207 D 2.4, 208 D 2.3, 209 D 2.9, 210 2.3, 210 D 2.8** 06/82 - 02/96 53 -77 kW		**24-015035** OIO	

MERCEDES-BENZ T1 Pritsche/Fahrgestell (601)

B4	**207 D 2.4, 208 D 2.3, 209 D 2.9, 210 2.3, 210 D 2.8, 210 D 2.9** 04/77 - 02/96 48 -72 kW	**19-064512** OIO	**19-064529** OIO	
B6	**207 D 2.4, 208 D 2.3, 209 D 2.9, 210 2.3, 210 D 2.8, 210 D 2.9** 04/77 - 02/96 48 -72 kW		**24-015035** OIO	

MERCEDES-BENZ T1 Bus (602)

B4	**308 D 2.3, 310 D 2.9** 06/89 - 02/96 58 -72 kW	**19-064512** OIO	**19-064529** OIO	
B6	**308 D 2.3, 310 D 2.9** 06/89 - 02/96 58 -72 kW		**24-015035** OIO	

MERCEDES-BENZ T1 Kasten (602)

B4	**307 D 2.4, 308 D 2.3, 309 D 3.0, 310 D 2.9** 10/82 - 02/96 53 -72 kW	**19-064512** OIO	**19-064529** OIO	
B6	**307 D 2.4, 308 D 2.3, 309 D 3.0, 310 D 2.9** 10/82 - 02/96 53 -72 kW		**24-015035** OIO	

MERCEDES-BENZ T1 Pritsche/Fahrgestell (602)

B4	**307 D 2.4, 308 D 2.3** 04/77 - 02/96 48 -60 kW	**19-064512** OIO	**19-064529** OIO	
B6	**307 D 2.4, 308 D 2.3** 04/77 - 02/96 48 -60 kW		**24-015035** OIO	

MERCEDES-BENZ SPRINTER 2-t Bus (901, 902)

B4	**208 CDI, 208 D, 210 D, 211 CDI, 212 D, 213 CDI, 214, 214 NGT, 216 CDI** 02/95 - 05/06 58 -115 kW	**22-123411**	**19-064529** OIO	Standardfahrwerk
B4	**208 CDI, 208 D, 210 D, 211 CDI, 212 D, 213 CDI, 214, 214 NGT, 216 CDI** 02/95 - 05/06 58 -115 kW	**22-123411**	**19-100180** OIO	Schlechtwegeausführung

MERCEDES-BENZ SPRINTER 2-t Kasten (901, 902)

B4	**208 CDI, 208 D, 210 D, 211 CDI, 212 D, 213 CDI, 214, 214 NGT, 216 CDI** 02/95 - 05/06 58 -115 kW	**22-123411**	**19-064529** OIO	Standardfahrwerk
B4	**208 CDI, 208 D, 210 D, 211 CDI, 212 D, 213 CDI, 214, 214 NGT, 216 CDI** 02/95 - 05/06 58 -115 kW	**22-123411**	**19-100180** OIO	Schlechtwegeausführung

				

MERCEDES-BENZ

MERCEDES-BENZ SPRINTER 2-t Pritsche/Fahrgestell (901, 902)

B4	**208 CDI, 208 D, 210 D, 211 CDI, 212 D, 213 CDI, 214, 214 NGT, 216 CDI** 02/95 - 05/06 58 -115 kW	**22-123411**	**19-064529**	Standardfahrwerk
B4	**208 CDI, 208 D, 210 D, 211 CDI, 212 D, 213 CDI, 214, 214 NGT, 216 CDI** 02/95 - 05/06 58 -115 kW	**22-123411**	**19-100180**	Schlechtwegeausführung

MERCEDES-BENZ SPRINTER 3-t Bus (903)

B4	**308 CDI, 308 D, 308 E, 311 CDI, 312 D 2.9, 313 CDI, 314, 314 NGT, 316 CDI** 02/95 - 05/06 40 -115 kW	**22-123411**	**19-064529**	Standardfahrwerk
B4	**308 CDI, 308 D, 308 E, 311 CDI, 312 D 2.9, 313 CDI, 314, 314 NGT, 316 CDI** 02/95 - 05/06 40 -115 kW	**22-123411**	**19-100180**	Schlechtwegeausführung

MERCEDES-BENZ SPRINTER 3-t Kasten (903)

B4	**308 CDI, 308 D 2.3, 310 D 2.9, 311 CDI, 312 D 2.9, 313 CDI, 314, 314 NGT, 316 CDI** 02/95 - 05/06 58 -115 kW	**22-123411**	**19-064529**	Standardfahrwerk
B4	**308 CDI, 308 D 2.3, 310 D 2.9, 311 CDI, 312 D 2.9, 313 CDI, 314, 314 NGT, 316 CDI** 02/95 - 05/06 58 -115 kW	**22-123411**	**19-100180**	Schlechtwegeausführung

MERCEDES-BENZ SPRINTER 3-t Pritsche/Fahrgestell (903)

B4	**308 CDI, 308 D 2.3, 310 D 2.9, 311 CDI, 312 D 2.9, 313 CDI, 314, 314 NGT, 316 CDI** 02/95 - 05/06 58 -115 kW	**22-123411**	**19-064529**	
B4	**308 CDI, 308 D 2.3, 310 D 2.9, 311 CDI, 312 D 2.9, 313 CDI, 314, 314 NGT, 316 CDI** 02/95 - 05/06 58 -115 kW	**22-123411**	**19-100180**	Schlechtwegeausführung

MERCEDES-BENZ SPRINTER 4-t Bus (904)

B4	**408 CDI, 411 CDI, 413 CDI, 414, 416 CDI** 02/96 - 05/06 60 -115 kW	**22-123404**	**19-167985**	

MERCEDES-BENZ SPRINTER 4-t Kasten (904)

B4	**408 CDI, 408 D, 410 D, 411 CDI, 412 D, 413 CDI, 414, 416 CDI** 02/96 - 05/06 58 -115 kW	**22-123404**	**19-167985**	

MERCEDES-BENZ SPRINTER 4-t Pritsche/Fahrgestell (904)

B4	**408 CDI, 408 D, 410 D, 411 CDI, 412 D, 413 CDI, 414, 416 CDI** 02/96 - 05/06 58 -115 kW	**22-123404**	**19-167985**	

MERCEDES-BENZ SPRINTER 3-t Bus (906)

B4	**210 CDI, 211 CDI, 215 CDI, 224** 06/06 - 70 -190 kW	**i.V.**	**19-169279**	Verstärkte Ausführung .

MERCEDES-BENZ SPRINTER 3-t Kasten (906)

B4	**209 CDI, 210 CDI, 211 CDI, 213 CDI, 215 CDI, 218 CDI, 224** 06/06 - 65 -190 kW	**i.V.**	**19-169279**	Verstärkte Ausführung .

				
MERCEDES-BENZ				
MERCEDES-BENZ SPRINTER 3-t Pritsche/Fahrgestell (906)				
B4	**209 CDI, 211 CDI, 213 CDI, 215 CDI, 218 CDI, 224** 06/06 - 65 -190 kW	**i.V.**	**19-169279**	Verstärkte Ausführung .
MERCEDES-BENZ SPRINTER 3,5-t Bus (906)				
B4	**310 CDI, 311 CDI, 315 CDI, 324** 06/06 - 70 -190 kW	**i.V.**	**19-169279**	Verstärkte Ausführung .
MERCEDES-BENZ SPRINTER 3,5-t Kasten (906)				
B4	**309 CDI, 310 CDI, 311 CDI, 313 CDI, 315 CDI, 318 CDI, 324** 06/06 - 65 -190 kW	**i.V.**	**19-169279**	Verstärkte Ausführung .
MERCEDES-BENZ SPRINTER 3,5 Pritsche/Fahrgestell (906)				
B4	**309 CDI, 310 CDI, 311 CDI, 313 CDI, 315 CDI, 318 CDI, 324** 06/06 - 65 -190 kW	**i.V.**	**19-169279**	Verstärkte Ausführung .
MERCEDES-BENZ SPRINTER 5-t Kasten (906)				
B4	**509 CDI, 511 CDI, 515 CDI, 518 CDI** 06/06 - 65 -135 kW	**i.V.**	**19-169163**	Standardfahrwerk
MERCEDES-BENZ SPRINTER 5-t Pritsche/Fahrgestell (906)				
B4	**509 CDI, 511 CDI, 515 CDI, 518 CDI** 06/06 - 65 -135 kW	**i.V.**	**19-169163**	Standardfahrwerk
MG				
MG 1300 Mk.II				
B6	**1300** 09/67 - 09/70 52 kW	**24-181464**	**24-181471**	
MG MGF (RD)				
B6	**1,8 i VVC, 1.6, 1.8 i 16V, 1.8 i VVC** 03/95 - 03/02 82 -118 kW	**24-025287**	**24-025287**	ohne Luftfederung
MINI				
MINI MINI-MOKE				
B6	**1.0** 01/87 - 29 kW	**24-181464**	**24-181471**	
MINI MINI (R50, R53)				
B3	**1.4, One** 06/01 - 55 -66 kW	37-162023	36-161980	Standardfahrwerk
B3	**1.4, Cooper, Cooper S, One** 06/01 - 55 -125 kW	**37-161972**	**36-161997**	Verstärkte Ausführung .
B3	**Cooper, Cooper S** 06/01 - 85 -125 kW	37-161941	36-161843	Standardfahrwerk
B3	**One D** 06/03 - 55 kW	**37-161972**	**36-161997**	
B4	**1.4, Cooper S, One D, Works** 03/02 - 11/06 55 -155 kW	**22-119186** **22-119193**	**19-119205**	Baumuster: R50,R53; Baumuster: ex. JC Works GP

				
MINI				
MINI MINI (R50, R53)				
B4	**Cooper, One** 03/02 - 11/06 66 -85 kW	**22-119186** **22-119193**	**19-119205**	Baumuster: R50, R53
B6	**1.4, Cooper S** 03/02 - 11/06 55 -120 kW	**35-103233** **35-103240**	**24-103251**	Baumuster: R50,R53
B6	**One** 03/02 - 11/06 66 kW	**35-103233** **35-103240**	**24-103251**	Baumuster: R50, R53
B6	**Cooper** 03/02 - 11/06 85 kW	**35-103233** **35-103240**	**24-103251**	
B6	**Cooper S, One D, Works** 11/03 - 11/06 55 -155 kW	**35-103233** **35-103240**	**24-103251**	Baumuster: R50,R53; Baumuster: ex. JC Works GP
B14	**1.4, Cooper S, One D, Works** 03/02 - 11/06 55 -155 kW	**47-126916**		Baumuster: R50,R53; Baumuster: ex. JC Works GP; siehe Gutachten VA: Tieferlegung lt. GA: 30-50 mm; Achslast bis: 890 kg HA: Tieferlegung lt. GA: 30-50 mm; Achslast bis: 760 kg
B14	**Cooper, One** 06/01 - 02/02 66 -85 kW	**47-126916**		Baumuster: R50, R53; nur in Verbindung mit 31 30 6 769 741; nur in Verbindung mit 31 33 6 759 452; nur in Verbindung mit 31 33 0 146 229; nur in Verbindung mit 31 33 0 146 240; nur in Verbindung mit 31 33 0 146 241; siehe Gutachten VA: Tieferlegung lt. GA: 30-50 mm; Achslast bis: 890 kg HA: Tieferlegung lt. GA: 30-50 mm; Achslast bis: 760 kg
B14	**Cooper, One** 03/02 - 11/06 66 -85 kW	**47-126916**		Baumuster: R50, R53; siehe Gutachten VA: Tieferlegung lt. GA: 30-50 mm; Achslast bis: 890 kg HA: Tieferlegung lt. GA: 30-50 mm; Achslast bis: 760 kg
B16 PSS9	**1.4, Cooper S** 03/02 - 11/06 55 -125 kW	*48-100687*		Baumuster: R50,R53; siehe Gutachten VA: Tieferlegung lt. GA: 30-50 mm; Achslast bis: 890 kg HA: Tieferlegung lt. GA: 30-50 mm; Achslast bis: 760 kg
B16 PSS9	**Cooper, One** 06/01 - 02/02 66 -85 kW	*48-100687*		Baumuster: R50, R53; nur in Verbindung mit 31 30 6 769 741; nur in Verbindung mit 31 33 6 759 452; nur in Verbindung mit 31 33 0 146 229; nur in Verbindung mit 31 33 0 146 240; nur in Verbindung mit 31 33 0 146 241; siehe Gutachten; zusätzliche Originalteile erforderlich VA: Tieferlegung lt. GA: 30-50 mm; Achslast bis: 890 kg HA: Tieferlegung lt. GA: 30-50 mm; Achslast bis: 760 kg
B16 PSS9	**Cooper, One** 03/02 - 11/06 66 -85 kW	*48-100687*		Baumuster: R50, R53; siehe Gutachten VA: Tieferlegung lt. GA: 30-50 mm; Achslast bis: 890 kg HA: Tieferlegung lt. GA: 30-50 mm; Achslast bis: 760 kg
B16 PSS9	**Cooper** 06/01 - 85 kW	*48-100687*		Baumuster: R50,R53; siehe Gutachten VA: Tieferlegung lt. GA: 30-50 mm; Achslast bis: 890 kg HA: Tieferlegung lt. GA: 30-50 mm; Achslast bis: 760 kg
B16 PSS9	**One D, Works** 06/03 - 11/06 55 -155 kW	*48-100687*		Baumuster: R50,R53; Baumuster: ex. JC Works GP; siehe Gutachten VA: Tieferlegung lt. GA: 30-50 mm; Achslast bis: 890 kg HA: Tieferlegung lt. GA: 30-50 mm; Achslast bis: 760 kg
B16 PSS10	**1.4, Cooper, Cooper S, One, One D, Works** 03/03 - 11/06 55 -155 kW	**48-136648**		Baumuster: R50,R53; Baumuster: ex. JC Works GP; siehe Gutachten VA: Tieferlegung lt. GA: 30-50 mm; Achslast bis: 890 kg HA: Tieferlegung lt. GA: 30-50 mm
B16 PSS10	**Cooper, One** 06/01 - 02/02 66 -85 kW	**48-136648**		Baumuster: R50, R53; nur in Verbindung mit 31 30 6 769 741; nur in Verbindung mit 31 33 6 759 452; nur in Verbindung mit 31 33 0 146 229; nur in Verbindung mit 31 33 0 146 240; nur in Verbindung mit 31 33 0 146 241; siehe Gutachten; zusätzliche Originalteile erforderlich VA: Tieferlegung lt. GA: 30-50 mm; Achslast bis: 890 kg HA: Tieferlegung lt. GA: 30-50 mm
MINI MINI Cabriolet (R52)				
B3	**One** 07/04 - 66 kW	**37-161927**	**36-161553**	Standardfahrwerk
B3	**One** 07/04 - 66 kW	**37-161972**		Verstärkte Ausführung .
B3	**Cooper** 07/04 - 85 kW	**37-161927**	**36-161553**	Standardfahrwerk

				
MINI				
MINI MINI Cabriolet (R52)				
B3	**Cooper** 07/04 - 85 kW	**37-161972**		Verstärkte Ausführung .
B3	**Cooper S** 07/04 - 125 kW	**37-161910**	**36-161553**	
B4	**Cooper, One** 07/04 - 66 -85 kW	**22-119186** **22-119193**	**19-119205**	Baumuster: R52
B6	**Cooper, Cooper S, One, Works** 07/04 - 66 -155 kW	**35-103233** **35-103240**	**24-103251**	Baumuster: R52
B14	**Cooper, Cooper S, One, Works** 07/04 - 66 -155 kW	**47-126916**		Baumuster: R52; siehe Gutachten VA: Tieferlegung lt. GA: 30-50 mm; Achslast bis: 890 kg HA: Tieferlegung lt. GA: 30-50 mm; Achslast bis: 760 kg
B16 PSS9	**Cooper, Cooper S, One, Works** 07/04 - 66 -155 kW	*48-100687*		Baumuster: R52; siehe Gutachten VA: Tieferlegung lt. GA: 30-50 mm; Achslast bis: 890 kg HA: Tieferlegung lt. GA: 30-50 mm; Achslast bis: 800 kg
B16 PSS10	**Cooper, Cooper S, One, Works** 07/04 - 66 -155 kW	**48-136648**		Baumuster: R52; siehe Gutachten VA: Tieferlegung lt. GA: 30-50 mm; Achslast bis: 890 kg HA: Tieferlegung lt. GA: 30-50 mm; Achslast bis: 800 kg
MINI MINI (R56)				
B6	**1.6, Cooper, Cooper D, Cooper S, John Cooper Works, One, One D** 03/07 - 55 -160 kW	**35-139362** **35-139379**	**24-139380** **24-139397**	Baumuster: R56
B8	**1.6, Cooper, Cooper D, Cooper S, John Cooper Works, One, One D** 03/07 - 55 -160 kW	**35-142287** **35-142294**	**24-142304** **24-142311**	Baumuster: R56
B14	**1.6, Cooper, Cooper D, Cooper S, John Cooper Works, One, One D** 03/07 - 55 -160 kW	**47-139060**		Baumuster: R56; siehe Gutachten VA: Tieferlegung lt. GA: 30-50 mm; Achslast bis: 905 kg HA: Tieferlegung lt. GA: 30-50 mm; Achslast bis: 855 kg
B16 PSS10	**1.6, Cooper, Cooper D, Cooper S, John Cooper Works, One, One D** 03/07 - 55 -160 kW	**48-153720**		Baumuster: R56; siehe Gutachten VA: Tieferlegung lt. GA: 30-50 mm; Achslast bis: 905 kg HA: Tieferlegung lt. GA: 30-50 mm; Achslast bis: 855 kg
MINI MINI CLUBMAN (R55)				
B6	**1.6, 1.6 D, Cooper, Cooper S, John Cooper Works, One** 10/07 - 72 -155 kW	**35-139362** **35-139379**	**24-139380** **24-139397**	
B8	**1.6, 1.6 D, Cooper, Cooper S, John Cooper Works, One** 10/07 - 72 -155 kW	**35-142287** **35-142294**	**24-142304** **24-142311**	
B14	**1.6, 1.6 D, Cooper, Cooper S, John Cooper Works, One** 10/07 - 72 -155 kW	**47-139060**		siehe Gutachten VA: Tieferlegung lt. GA: 30-50 mm; Achslast bis: 905 kg HA: Tieferlegung lt. GA: 30-50 mm; Achslast bis: 855 kg
B16 PSS10	**1.6, 1.6 D, Cooper, Cooper S, John Cooper Works, One** 10/07 - 72 -155 kW	**48-153720**		siehe Gutachten VA: Tieferlegung lt. GA: 30-50 mm; Achslast bis: 905 kg HA: Tieferlegung lt. GA: 30-50 mm; Achslast bis: 855 kg
MINI MINI Cabriolet (R57)				
B6	**1.6 Cooper, 1.6 Cooper S, Cooper, Cooper S, John Cooper Works** 12/08 - 88 -155 kW	**35-139362** **35-139379**	**24-139380** **24-139397**	Baumuster: R57
B8	**1.6 Cooper, 1.6 Cooper S, Cooper, Cooper S, John Cooper Works** 03/08 - 88 -155 kW	**35-142287** **35-142294**	**24-142304** **24-142311**	Baumuster: R57

			
MINI			
MINI MINI Cabriolet (R57)			
B14 **1.6 Cooper, 1.6 Cooper S, Cooper, Cooper S, John Cooper Works** 03/08 - 88 -155 kW	**47-139060**		Baumuster: R57; siehe Gutachten VA: Tieferlegung lt. GA: 30-50 mm; Achslast bis: 890 kg HA: Tieferlegung lt. GA: 30-50 mm; Achslast bis: 800 kg
B16 PSS10 **1.6 Cooper, 1.6 Cooper S, Cooper, Cooper S, John Cooper Works** 03/08 - 88 -155 kW	**48-153720**		Baumuster: R56; siehe Gutachten VA: Tieferlegung lt. GA: 30-50 mm; Achslast bis: 905 kg HA: Tieferlegung lt. GA: 30-50 mm; Achslast bis: 855 kg
MITSUBISHI			
MITSUBISHI CARISMA (DA_)			
B3 **1.6** 07/95 - 06/06 66 -73 kW		**36-154845**	
B3 **1.8, 1.8 16V, 1.8 16V GDI, 1.9 TD** 07/95 - 06/06 66 -103 kW	**36-154852**	**36-154845**	
B4 **1.6** 07/95 - 06/06 66 -73 kW	**22-047755** li **22-047762** re	**19-063416**	Standardfahrwerk
B4 **1.8, 1.8 16V, 1.8 16V GDI** 07/95 - 06/06 85 -103 kW	**22-046819** li **22-046802** re	**19-063416**	Standardfahrwerk
B4 **1.9 TD** 10/96 - 09/00 66 kW	**22-047755** li **22-047762** re	**19-063416**	Standardfahrwerk
MITSUBISHI CARISMA Stufenheck (DA_)			
B3 **1.6** 09/96 - 06/06 66 -76 kW		**36-154845**	
B3 **1.8, 1.8 16V GDI, 1.8 GDI, 1.9 TD** 09/96 - 06/06 66 -92 kW	**36-154852**	**36-154845**	
B4 **1.3, 1.6** 05/97 - 06/06 55 -76 kW	**22-047755** li **22-047762** re	**19-063416**	Standardfahrwerk
B4 **1.8, 1.8 16V GDI** 09/96 - 06/06 85 -92 kW	**22-046819** li **22-046802** re	**19-063416**	
B4 **1.9 TD** 10/96 - 09/00 66 kW	**22-047755** li **22-047762** re	**19-063416**	Standardfahrwerk
MITSUBISHI CELESTE (A7_)			
B6 **1.6 ST, 2.0 GSR** 10/75 - 06/81 54 -77 kW	*34-000885*	*24-004565*	VA: Schnellreparaturservice .; Altteilrückgabe erforderlich . HA: Schnellreparaturservice .; Altteilrückgabe erforderlich .
MITSUBISHI COLT I (A15_A)			
B6 **1.2 GL, 1.4 GLX,GT, 1.4 Turbo** 12/78 - 01/84 40 -77 kW	*34-000670*	*24-004596*	VA: Schnellreparaturservice .; Altteilrückgabe erforderlich . HA: Schnellreparaturservice .; Altteilrückgabe erforderlich .
MITSUBISHI COLT II (C1_A)			
B3 **1.2 EL,GL, 1.5 GLX, 1.6 Turbo ECi** 02/84 - 04/88 40 -92 kW	**36-162765**	**36-162635**	
B3 **1.8 GL Diesel** 02/84 - 04/88 43 -44 kW		**36-162635**	
B4 **1.2 EL,GL** 02/84 - 09/86 40 kW	*22-045072*	*19-028767*	
B4 **1.2 EL,GL, 1.3 EL,GL** 06/86 - 04/88 44 -49 kW	**22-045089**	*19-028767*	

					

MITSUBISHI

MITSUBISHI COLT II (C1_A)

B4	**1.5 GLX** 09/84 - 05/86 51 -55 kW	*22-045072*	*19-028767*	
B4	**1.5 GLX** 05/86 - 04/88 51 -55 kW	**22-045089**	*19-028767*	
B4	**1.6 Turbo ECi** 07/86 - 04/88 77 kW	**22-045089**	*19-028767*	
B4	**1.6 Turbo ECi** 02/84 - 05/86 92 kW	*22-045072*	*19-028767*	
B4	**1.6 Turbo ECi** 05/86 - 04/88 92 kW	**22-045089**	*19-028767*	
B4	**1.8 GL Diesel** 02/84 - 09/86 43 kW	*22-045072*	*19-028767*	
B4	**1.8 GL Diesel** 09/86 - 04/88 44 kW	**22-045089**	*19-028767*	

MITSUBISHI COLT III (C5_A)

B3	**1.3, 1.3 12V, 1.3 GL** 04/88 - 05/92 44 -55 kW		**36-154838**	
B3	**1.5 GLXi, 1.5 KAT, 1.6 GTi 16V, 1.8 Diesel GLX, 1.8 GTi 16V KAT** 04/88 - 05/92 44 -100 kW	**36-162222**	**36-154838**	
B4	**1.3, 1.3 12V, 1.3 GL, 1.5 GLXi, 1.5 KAT, 1.6 GTi 16V** 04/88 - 05/92 44 -91 kW	*22-047793*	*19-063355*	
B4	**1.8 Diesel GLX** 04/88 - 05/92 44 kW	*22-047793*	*19-063355*	Standardfahrwerk

MITSUBISHI COLT IV (CA_A)

B4	**1.3 GLi 12V** 04/92 - 04/96 55 kW	*22-047731* *22-047748*	**19-063386**	Standardfahrwerk
B4	**1.3 GLi 12V** 04/92 - 04/96 55 kW	*22-047731* *22-047748*	*19-063409*	Schlechtwegeausführung
B4	**1.6, 1.6 GLXi 16V** 04/92 - 04/96 66 -83 kW	*22-047731* *22-047748*	**19-063386**	Standardfahrwerk
B4	**1.6, 1.6 GLXi 16V** 04/92 - 04/96 66 -83 kW	*22-047731* *22-047748*	*19-063409*	Schlechtwegeausführung
B4	**1.8 GTi 16V** 04/92 - 04/96 103 kW	*22-047847* *22-047854*	**19-063386**	Standardfahrwerk

MITSUBISHI COLT V (CJ_A)

B4	**1300 GL,GLX** 05/96 - 09/00 55 kW	*22-047731* *22-047748*	**19-063386**	Standardfahrwerk
B4	**1300 GL,GLX** 05/96 - 09/00 55 kW		*19-063409*	Schlechtwegeausführung
B4	**1600 GLX** 05/96 - 09/00 66 kW	*22-047731* *22-047748*	**19-063386**	Standardfahrwerk
B4	**1600 GLX** 05/96 - 09/00 66 kW		*19-063409*	Schlechtwegeausführung
B4	**1.8, 1500** 11/95 - 07/05 69 -109 kW	*22-047731* *22-047748*	**19-063386**	Standardfahrwerk

				

MITSUBISHI

MITSUBISHI COLT V (CJ_A)

B4	**1.8, 1500** 11/95 - 07/05 69 -109 kW		*19-063409*	Schlechtwegeausführung

MITSUBISHI COLT VI

B4	**1.1, 1.3, 1.5, 1.5 DI-D** 08/04 - 50 -80 kW		**19-166278**	
B4	**1.5** 09/04 - 02/06 72 kW		**19-166278**	
B4	**1.5** 07/06 - 77 kW		**19-166278**	
B4	**1.5 CZT** 03/05 - 110 kW		**19-166278**	
B4	**1.5 Turbo** 09/06 - 113 kW		**19-166278**	
B14	**1.1, 1.3, 1.5, 1.5 CZT, 1.5 DI-D, 1.5 Turbo** 08/04 - 50 -113 kW	**47-168053**		

MITSUBISHI ECLIPSE I (D2_A)

B4	**1.8, 2.0 i 16V** 12/89 - 11/95 68 -110 kW		*19-063362*	
B4	**2.0 i 16V 4x4, 2.0 Turbo 4WD** 12/89 - 11/95 110 -157 kW		**19-063379**	

MITSUBISHI ECLIPSE Cabriolet

B4	**1.8** 12/89 - 03/94 68 kW		*19-063362*	

MITSUBISHI GALANT I (A12_)

B6	**1.6, 2.0, 2.0 GLX** 01/77 - 08/80 55 -72 kW	*34-000885*	*24-004541*	VA: Schnellreparaturservice .; Altteilrückgabe erforderlich . HA: Schnellreparaturservice .; Altteilrückgabe erforderlich .

MITSUBISHI GALANT III (E1_A)

B3	**1.6 GLX, 2.0 GLS, 2.0 Turbo ECi** 06/84 - 12/87 55 -110 kW	**36-162260**	**36-162529**	
B4	**1.6 GLX, 1.8 Turbo-D, 2.0 GLS, 2.0 Turbo ECi, 2.4 GLS** 06/84 - 12/87 55 -110 kW	*22-045638*	*19-028859*	

MITSUBISHI GALANT IV (E3_A)

B4	**1.8, 1.8 Turbo-D, 2.0, 2.0 GTI 16V** 11/88 - 10/92 55 -107 kW		*19-028859*	
B6	**2.0 4x4, 2.0 GTI 16V 4x4** 04/89 - 12/92 80 -106 kW	*34-050392*	*24-012614*	VA: ohne TÜV-Gutachten

MITSUBISHI GALANT IV Stufenheck (E3_A)

B4	**1.6, 1.8, 1.8 Turbo-D, 2.0, 2.0 GTi 16V** 11/87 - 12/92 55 -106 kW		*19-028859*	

				
MITSUBISHI				
MITSUBISHI GALANT V (E5_A, E7_A, E8_A)				
B4	**1.8, 1.8 GLSI, 2.0 GLSI, 2.0 GLSI 4x4, 2.0 GLSTD, 2.0 V6-24, 2.5, 2.5 V6-24 4x4** 11/92 - 09/96 66 -125 kW	**19-062990**	*19-063393*	ohne elektr. Dämpfkraftregulierung
MITSUBISHI GALANT V Stufenheck (E5_A, E7_A, E8_A)				
B4	**1.8, 1.8 GLSI, 2.0 GLSI, 2.0 GLSI 4x4, 2.0 GLSTD, 2.0 V6-24, 2.5 V6-24 4x4** 11/92 - 08/96 66 -125 kW	**19-062990**	*19-063393*	ohne elektr. Dämpfkraftregulierung
MITSUBISHI GALANT VI (EA_)				
B4	**1.8 GDi, 2.0, 2.0 GDi, 2.0 TDI, 2.4 GDI, 2.4 GDi Sport, 2.5 V6 24V** 09/96 - 10/04 66 -121 kW	**19-062990**	**19-063423**	
B6	**1.8 GDi, 2.0, 2.0 GDi, 2.0 TDI, 2.4 GDI, 2.4 GDi Sport, 2.5 Type S, 2.5 V6 24V** 09/96 - 10/04 66 -151 kW	**24-025829**	**24-025836**	
B8	**1.8 GDi, 2.0, 2.0 GDi, 2.0 TDI, 2.4 GDI, 2.4 GDi Sport, 2.5 Type S, 2.5 V6 24V** 09/96 - 10/04 66 -151 kW	**24-067461**	**24-067478**	
MITSUBISHI GALANT VI Station Wagon (EA_)				
B4	**2.0, 2.0 TDI, 2.4 GDI, 2.5 V6 24V, 2.8 TD** 10/96 - 10/03 66 -120 kW	**19-062990**	**19-063423**	ohne Niveauregulierung
B6	**2.0, 2.0 TDI, 2.4 GDI, 2.5 V6 24V, 2.8 TD** 10/96 - 10/03 66 -120 kW	**24-025829**	**24-025836**	HA: ohne Niveauregulierung
B8	**2.0, 2.0 TDI, 2.4 GDI, 2.5 V6 24V, 2.8 TD** 10/96 - 10/03 66 -120 kW	**24-067461**	**24-067478**	
MITSUBISHI LANCER I (A17_)				
B6	**1.6** 09/79 - 02/83 60 -62 kW	*34-000885*	*24-004602*	VA: Schnellreparaturservice .; Altteilrückgabe erforderlich . HA: Schnellreparaturservice .; Altteilrückgabe erforderlich .
MITSUBISHI LANCER F II (A17_)				
B3	**1.2 GLX, 1.4 GLX, 1.4 Turbo** 03/83 - 01/84 40 -77 kW		**36-162635**	
MITSUBISHI LANCER III (C1_A, C6_A)				
B3	**1.2, 1.2 GL, 1.5 GLX** 11/83 - 04/88 40 -55 kW	**36-162765**	**36-162635**	
B3	**1.8 Diesel** 01/84 - 04/88 43 -44 kW		**36-162635**	
B4	**1.2, 1.5 GLX, 1.8 Diesel** 11/83 - 04/88 44 -55 kW	**22-045089**	*19-028767*	
MITSUBISHI LANCER III Station Wagon (C1_V, C3_V)				
B4	**1.3 GL, 1.5, 1.5 12V, 1.5 GLS, 1.8 D** 08/86 - 06/92 43 -66 kW	**22-045089**		
MITSUBISHI LANCER IV (C6_A, C7_A)				
B3	**1.3, 1.3 12V, 1.3 GL, 1.5, 1.5 12V, 1.6 GLi 16V, 1.6 GTi, 1.8 Diesel, 1.8 GTi, 1.8 GTi 16V, 2.0 D** 04/88 - 07/93 44 -103 kW	**36-162222**	**36-154838**	

				

MITSUBISHI

MITSUBISHI LANCER IV (C6_A, C7_A)

B4	**1.3 12V** 06/92 - 05/94 55 kW	*22-047793*	*19-063355*	ohne Schlechtwegeausführung
B4	**1.3 12V** 06/92 - 05/94 55 kW	*22-047793*	*19-063348*	Schlechtwegeausführung
B4	**1.5 12V** 05/89 - 05/92 66 kW	*22-047793*	*19-063355*	ohne Schlechtwegeausführung
B4	**1.5 12V** 05/89 - 05/92 66 kW	*22-047793*	*19-063348*	Schlechtwegeausführung
B4	**1.6 GLi 16V** 06/92 - 05/94 83 kW	*22-047793*	*19-063355*	
B4	**1.8 GLXi 4x4** 09/89 - 06/92 71 kW	*22-047816*	*19-063362*	
B4	**1.8 GTi 16V** 11/89 - 12/93 100 -103 kW	*22-047793*	*19-063355*	
B4	**1.8 Diesel, 2.0 D** 04/88 - 07/93 44 -50 kW	*22-047793*	*19-063355*	

MITSUBISHI LANCER IV Stufenheck (C6_A)

B3	**1.2 GL, 1.3, 1.3 12V, 1.3 GL, 1.5, 1.5 12V, 1.5 GLS, 1.6 GLX, 1.6 GTi, 1.8 GLX Diesel** 04/88 - 08/92 44 -91 kW	**36-162222**	**36-154838**	
B4	**1.2 GL, 1.3, 1.3 GL, 1.5 GLS, 1.6 GLX, 1.6 GTi, 1.8 GLX Diesel** 04/88 - 08/92 44 -91 kW	*22-047793*	*19-063355*	
B4	**1.3, 1.3 12V** 04/88 - 06/92 44 -55 kW	*22-047793*	*19-063355*	ohne Schlechtwegeausführung
B4	**1.3, 1.3 12V** 04/88 - 06/92 44 -55 kW	*22-047793*	*19-063348*	Schlechtwegeausführung
B4	**1.5, 1.5 12V** 04/88 - 05/92 56 -66 kW	*22-047793*	*19-063348*	Schlechtwegeausführung
B4	**1.5, 1.5 12V** 04/88 - 05/92 62 -66 kW	*22-047793*	*19-063355*	ohne Schlechtwegeausführung

MITSUBISHI LANCER V (CB/D_A)

B4	**1.3** 06/92 - 55 kW	*22-047731* *22-047748*	**19-063386**	ohne Schlechtwegeausführung
B4	**1.3** 06/92 - 55 kW	*22-047731* *22-047748*	*19-063409*	Schlechtwegeausführung
B4	**1.6, 1.6 16V** 06/92 - 66 -83 kW	*22-047731* *22-047748*	**19-063386**	ohne Schlechtwegeausführung
B4	**1.6, 1.6 16V** 06/92 - 66 -83 kW	*22-047731* *22-047748*	*19-063409*	Schlechtwegeausführung
B4	**1.6 16V 4WD** 06/92 - 83 kW	*22-047731* *22-047748*	**19-063386**	
B4	**2.0 Diesel** 06/92 - 50 kW	*22-047731* *22-047748*	**19-063386**	ohne Schlechtwegeausführung
B4	**2.0 Diesel** 06/92 - 50 kW	*22-047731* *22-047748*	*19-063409*	Schlechtwegeausführung

				
MITSUBISHI				
MITSUBISHI LANCER V Station Wagon (CB_W, CD_W)				
B4	**1.6 GLXi 16V** 12/92 - 10/03 83 kW	*22-047731* *22-047748*	**19-063430**	
B4	**2.0 GLX D** 12/92 - 10/03 50 kW	*22-047731* *22-047748*	**19-063430**	
MITSUBISHI LANCER VI (CK/P_A)				
B4	**1.3 12V GL,GLX** 12/95 - 08/03 55 kW		*19-063409*	Schlechtwegeausführung
B4	**1.3 12V GL,GLX** 12/95 - 08/03 55 kW	*22-047779* *22-047786*	**19-063386**	ohne Schlechtwegeausführung
B4	**1.5, 1.5 16V, 1.5 GDi** 09/95 - 08/03 69 -81 kW		*19-063409*	Schlechtwegeausführung
B4	**1.5, 1.5 16V, 1.5 GDi** 09/95 - 08/03 69 -81 kW	*22-047779* *22-047786*	**19-063386**	ohne Schlechtwegeausführung
B4	**1.6 16V, 1.8 16V** 12/95 - 08/03 66 -151 kW		*19-063409*	Schlechtwegeausführung
B4	**1.6 16V, 1.8 16V** 12/95 - 08/03 66 -151 kW	*22-047779* *22-047786*	**19-063386**	ohne Schlechtwegeausführung
B14	**2.0 16V EVO VI / VII, 2.0 4x4, 2.0 16V EVO IX, 2.0 16V EVO VIII** 01/99 - 195 -213 kW	**47-118478**		Baumuster: EVO 7; Baumuster: CT9; siehe Gutachten VA: Tieferlegung lt. GA: 40-50 mm; Achslast bis: 1015 kg HA: Tieferlegung lt. GA: 40-50 mm; Achslast bis: 900 kg
B16 PSS9	**2.0 16V EVO VI / VII** 01/00 - 08/03 206 kW	**48-086424**		Baumuster: CT9A/CT0; Baumuster: EVO 7; siehe Gutachten VA: Tieferlegung lt. GA: 40-50 mm; Achslast bis: 1015 kg HA: Tieferlegung lt. GA: 40-50 mm; Achslast bis: 900 kg
B16 PSS9	**2.0 16V EVO VI / VII** 01/99 - 08/03 206 kW	**48-080781**		ohne TÜV-Gutachten; Baumuster: CN9A/CP9A; Baumuster: EVO 4/ 5/ 6 VA: Tieferlegung lt. GA: 55 mm HA: Tieferlegung lt. GA: 45 mm
MITSUBISHI LANCER Stufenheck (CS_A)				
B4	**1.3, 1.6, 2.0** 09/03 - 60 -99 kW	**22-156679**	**19-156316**	
B6	**2.0 16V EVO IX, 2.0 16V EVO VIII** 03/04 - 195 -206 kW	**35-118435**	**24-118446**	Baumuster: EVO 8
B8	**2.0 16V EVO IX, 2.0 16V EVO VIII** 03/04 - 195 -206 kW	**35-118459**	**24-118460**	Baumuster: EVO 8
B16 PSS9	**2.0 4x4, 2.0 16V EVO IX, 2.0 16V EVO VIII** 03/04 - 195 -213 kW	**48-086424**		siehe Gutachten VA: Tieferlegung lt. GA: 40-50 mm; Achslast bis: 1015 kg HA: Tieferlegung lt. GA: 40-50 mm; Achslast bis: 900 kg
MITSUBISHI LANCER Kombi (CS_W)				
B4	**1.6, 2.0, 2.4** 09/03 - 72 -99 kW	**22-156679**	**19-156316**	
MITSUBISHI OUTLANDER				
B4	**2.0 4WD, 2.0 Turbo 4WD, 2.4 4WD** 05/03 - 93 -177 kW	**22-165077**	**19-165349**	Standardfahrwerk HA: 06/03 ->
MITSUBISHI PAJERO I (L04_G, L14_G)				
B4	**2.0 4x4, 2.0 Turbo 4x4, 2.3 D, 2.5 TD** 01/83 - 12/91 62 -107 kW	**19-028705**	**19-028712**	mit Blattfederung

				
MITSUBISHI				
MITSUBISHI PAJERO I (L04_G, L14_G)				
B4	**3.0 V6** 11/88 - 11/90 104 kW	**19-028705**	*19-028729*	mit Schraubenfederung
B6 Offroad	**2.0 4x4, 2.0 Turbo 4x4, 2.3 D, 2.5 TD** 01/83 - 12/91 62 -107 kW	**24-013321**	**24-013338**	mit Blattfederung
B6 Offroad	**3.0 V6** 11/88 - 11/90 104 kW	**24-013369**	**24-013376**	mit Schraubenfederung
MITSUBISHI PAJERO I Canvas Top (L04_G)				
B4	**2.3 TD, 2.5 TD, 2.6** 12/82 - 11/90 62 -76 kW	**19-028705**	**19-028712**	mit Blattfederung
MITSUBISHI PAJERO II (V2_W, V4_W)				
B4	**1.8 GDi Allrad, 2.4, 2.5 TD, 2.5 TDiC 2WD, 2.6 4x4, 2.8 D Allrad, 2.8 TD, 3.0 V6, 3.0 V6 24V, 3.5 V6 24V** 06/94 - 04/00 71 -153 kW	**19-028736**	**19-028743**	Standardfahrwerk; ohne elektr. Dämpfkraftregulierung
B6 Offroad	**1.8 GDi Allrad, 2.4, 2.5 TD, 2.5 TDiC 2WD, 2.6 4x4, 2.8 D Allrad, 2.8 TD, 3.0 V6, 3.0 V6 24V, 3.5 V6 24V** 06/94 - 04/00 71 -153 kW	**24-017947**	**24-017954**	ohne elektr. Dämpfkraftregulierung
MITSUBISHI PAJERO II Canvas Top (V2_W, V4_W)				
B4	**1.8 GDI, 2.4, 2.5 TD, 2.5 TDiC 2WD, 3.0 V6, 3.0 V6 24V** 06/94 - 04/00 73 -133 kW	**19-028736**	**19-028743**	Standardfahrwerk
B6 Offroad	**1.8 GDI, 2.4, 2.5 TD, 2.5 TDiC 2WD, 3.0 V6, 3.0 V6 24V** 06/94 - 04/00 73 -133 kW	**24-017947**	**24-017954**	ohne elektr. Dämpfkraftregulierung
MITSUBISHI PAJERO III (V60, V70)				
B4	**2.4, 2.5 TDi, 3.0, 3.2 DI-D, 3.5 V6 GDI** 04/00 - 73 -149 kW	**19-142241**	**19-142258**	
B6 Offroad	**2.4, 2.5 TDi, 3.0, 3.2 DI-D, 3.5 V6 GDI** 04/00 - 73 -149 kW	**24-062718**	**24-062725**	
MITSUBISHI PAJERO CLASSIC (V2_W)				
B4	**2.5 TD, 3.0 4x4, 3.0 ZR 4x4, 3.2 DI-D 4WD, 3.2 DiD 4x4, 3.8 4x4, 3.8 GDi, 3.8 GDi 4x4** 06/02 - 85 -184 kW	**19-028736**	**19-028743**	Standardfahrwerk; ohne elektr. Dämpfkraftregulierung
B6 Offroad	**2.5 TD, 3.0 4x4, 3.0 ZR 4x4, 3.2 DI-D 4WD, 3.2 DiD 4x4, 3.8 4x4, 3.8 GDi, 3.8 GDi 4x4** 06/02 - 85 -184 kW	**24-017947**	**24-017954**	ohne elektr. Dämpfkraftregulierung
MITSUBISHI PAJERO SPORT (K90)				
B4	**2.5 TD, 3.0 V6** 11/98 - 73 -130 kW	**19-142128**	**19-142135**	
B6 Offroad	**2.5 TD, 3.0 V6** 11/98 - 73 -130 kW	**24-017947**	**24-064255**	
MITSUBISHI PAJERO IV (V80, V90)				
B6	**3.2 DI-D, 3.8 V6** 02/07 - 118 -184 kW	**24-151368**	**24-151375**	Standardfahrwerk

				

MITSUBISHI

MITSUBISHI PAJERO IV (V80, V90)

MITSUBISHI SANTAMO

B4	**2.0 16V, 2.0 16V 4x4** 05/99 - 102 kW	**22-047823**	**19-063447**	

MITSUBISHI SPACE GEAR (PA/B/D_V/W)

B6	**2.4 i 4x4, 2.5 TD 4x4** 05/95 - 05/00 73 -97 kW	**24-021098**	**24-021104**	ohne Niveauregulierung
B6	**2.4 i 4x4, 2.5 TD 4x4** 05/95 - 05/00 73 -97 kW	**24-021098**	**24-021111**	mit Niveauregulierung

MITSUBISHI SPACE WAGON (N3_W, N4_W)

B4	**1.8** 10/91 - 10/98 90 kW	**22-047823**	**19-063447**	
B4	**1.8 4x4** 10/91 - 10/98 90 kW	*22-047830*	**19-063447**	
B4	**2.0 GLXi, 2.4** 10/91 - 10/98 86 -98 kW	**22-047823**	**19-063447**	
B4	**2.0 GLXi 4x4, 2.4 4x4** 10/91 - 10/98 86 -98 kW	*22-047830*	**19-063447**	
B4	**1.8 TD, 2.0 TD GLX, 2.4 i** 10/91 - 10/98 55 -102 kW	**22-047823**	**19-063447**	

MITSUBISHI SPACE RUNNER (N1_W, N2_W)

B4	**1.8, 2.0 16V, 2.0 TD GLX** 10/92 - 08/99 60 -98 kW	**22-047823**	**19-063447**	VA: mit Schraubenfederachse
B4	**1.8 4x4** 10/91 - 08/99 85 -90 kW	*22-047830*	**19-063447**	

MITSUBISHI SPACE STAR (DG0)

B4	**1.3 16V** 06/98 - 60 -63 kW		**19-063416**	Standardfahrwerk

MITSUBISHI 3000 GT (Z16A)

B6	**3.0 i 24V 4x4** 06/92 - 08/99 210 kW	**34-050224**	**24-017428**	mit elektr. Dämpfkraftregulierung; die Elektronik von TEMS muß stillgelegt werden VA: ohne TÜV-Gutachten
B6	**3.0 i 24V 4x4** 06/92 - 08/99 210 kW	**34-050224**	**24-017435**	ohne elektr. Dämpfkraftregulierung VA: ohne TÜV-Gutachten

MITSUBISHI L 300 Bus (LO3_P/G, L0_2P)

B4	**1.6, 1.8, 2.0 DL, 2.3 D** 09/81 - 02/87 48 -66 kW		**19-028477**	Standardfahrwerk
B6	**1.8 4x4, 2.0 4x4** 08/84 - 02/87 60 -65 kW	**24-013369**	**24-004244**	
B6	**1.8 4x4, 2.0 4x4** 08/84 - 02/87 60 -65 kW	**24-013321**	**24-013338**	straffere Einstellung

MITSUBISHI L 300 Kasten (L03_P)

B4	**1.6, 1.8, 2.0 DL, 2.3 D** 02/80 - 10/86 48 -66 kW		**19-028477**	Standardfahrwerk

				

MITSUBISHI

MITSUBISHI L 300 Bus (P0_W, P1_W, P2_W)

B6	**2.0 4WD, 2.0 4x4, 2.4 GLX 4x4, 3.0 4x4** 11/86 - 65 -136 kW	**24-013321**	**24-014670**	
B6	**2.0 4WD, 2.4 4WD, 2.5 TD 4WD** 11/86 - 64 -82 kW	**24-013321**	**24-014670**	
B6	**2.4 4WD** 11/86 - 12/90 80 kW	**24-013369**	**24-004244**	
B6	**2.4 4WD** 11/86 - 12/90 80 kW	**24-013321**	**24-013338**	straffere Einstellung

MITSUBISHI L 300 Kasten (P0_W, P1_W)

B6	**2.4 4x4, 3.0 4x4** 11/86 - 05/03 82 -136 kW	**24-013321**	**24-014670**	

MITSUBISHI L 300 Pritsche/Fahrgestell (P1_T)

B4	**2.0, 2.5 D** 07/94 - 64 -85 kW		**19-028477**	Standardfahrwerk

MOSKVICH

MOSKVICH 403

B6	**E 1.4, I E 1.4** 03/62 - 33 kW	*24-004428*	*24-004527*	

MOSKVICH 423 Kombi

B4	**1.4** 08/59 - 33 kW		**19-028712**	

MOSKVICH 21412

B4	**1.5** 05/89 - 51 kW	**21-031519**	**19-067834**	

NISSAN

NISSAN 100 NX (B13)

B4	**1.6, 1.6 SR** 03/90 - 02/94 66 -75 kW	*22-047946* *22-047953*	*22-049216* *22-049223*	ohne ABS
B4	**1.6, 1.6 SR** 03/94 - 10/94 66 -75 kW	*22-047946* *22-047953*	**22-049179** **22-049186**	ohne ABS
B4	**1.6, 1.6 SR** 03/90 - 10/94 66 -75 kW	*22-047946* *22-047953*		mit ABS
B4	**2.0 GTI** 03/91 - 10/94 105 kW	*22-047946* *22-047953*		

NISSAN 200 SX (S13)

B6	**1.8, 1.8 Turbo, 2.0 i 16V** 07/88 - 03/94 99 -124 kW	**34-050231**	**24-017442**	

NISSAN 200 SX (S14)

B6	**2.0 i 16V, 2.0 i 16V Turbo** 10/93 - 12/99 118 -147 kW		**24-019163**	

				

NISSAN

NISSAN 280 ZX,ZXT (HGS130)

B6	**2.8** 10/78 - 06/83 103 -110 kW			**24-000574**	

NISSAN 300 ZX (Z31)

B6	**3.0** 01/84 - 12/87 125 kW		**34-002643**	**24-011167**	nur für verschraubte Federbeine
B6	**3.0 Turbo** 04/84 - 10/90 149 -168 kW			**24-000628**	
B6	**3.0 Turbo** 04/84 - 09/85 168 kW		**34-002629**	**24-000628**	

NISSAN 300 ZX (Z32)

B6	**3.0 Twin Turbo** 05/90 - 09/95 197 -208 kW		**24-014816** **24-014823**	**24-014830**	mit Doppelquerlenkerachse

NISSAN 350 Z (Z33)

B6	**3.5** 10/03 - 206 -230 kW		**24-118927** **24-118934**	**24-118941**	
B8	**3.5** 10/03 - 206 -230 kW		**24-101561** **24-101578**	**24-101585**	
B14	**3.5** 10/03 - 206 -230 kW	**47-101623**			siehe Gutachten VA: Tieferlegung lt. GA: 35-45 mm; Achslast bis: 975 kg HA: Tieferlegung lt. GA: 35-45 mm; Achslast bis: 975 kg
B16 PSS10	**3.5** 10/03 - 206 -230 kW	**48-146142**			siehe Gutachten VA: Tieferlegung lt. GA: 35-45 mm; Achslast bis: 975 kg HA: Tieferlegung lt. GA: 35-45 mm; Achslast bis: 975 kg

NISSAN 350 Z Roadster

B6	**3.5** 03/05 - 206 -230 kW		**24-118927** **24-118934**	**24-118941**	
B8	**3.5** 03/05 - 206 -230 kW		**24-101561** **24-101578**	**24-101585**	
B14	**3.5** 03/05 - 206 -230 kW	**47-101623**			siehe Gutachten VA: Tieferlegung lt. GA: 35-45 mm; Achslast bis: 975 kg HA: Tieferlegung lt. GA: 35-45 mm; Achslast bis: 975 kg
B16 PSS10	**3.5** 03/05 - 206 -230 kW	**48-146142**			siehe Gutachten VA: Tieferlegung lt. GA: 35-45 mm; Achslast bis: 975 kg HA: Tieferlegung lt. GA: 35-45 mm; Achslast bis: 975 kg

NISSAN 370 Z (Z34)

B16 PSS10	**3.7** 06/09 - 243 kW	**48-165815**			siehe Gutachten VA: Tieferlegung lt. GA: 25-40 mm; Achslast bis: 940 kg HA: Tieferlegung lt. GA: 0-40 mm; Achslast bis: 940 kg

NISSAN ALMERA I Hatchback (N15)

B4	**1.4, 1.4 S,GX,LX, 1.5** 07/95 - 07/97 55 -77 kW		*22-047960* *22-047977*	**19-063478**	mit ABS
B4	**1.4, 1.4 S,GX,LX, 1.5** 08/97 - 03/00 55 -77 kW		*22-047984* *22-047991*	**19-063485**	mit ABS
B4	**1.6, 1.6 SR,SLX** 09/95 - 07/97 66 -73 kW		*22-047960* *22-047977*	**19-063478**	mit ABS
B4	**1.6, 1.6 SR,SLX** 07/97 - 03/00 66 -73 kW		*22-047984* *22-047991*	**19-063485**	mit ABS

				

NISSAN

NISSAN ALMERA I Hatchback (N15)

B4	**2.0 GTi** 07/96 - 07/97 105 kW	*22-047960* *22-047977*	**19-063478**	mit ABS
B4	**2.0 GTi** 08/97 - 03/00 105 kW	*22-047984* *22-047991*	**19-063485**	mit ABS
B4	**2.0 D** 11/95 - 07/97 55 kW	*22-047960* *22-047977*	**19-063478**	mit ABS
B4	**2.0 D** 08/97 - 03/00 55 kW	*22-047984* *22-047991*	**19-063485**	mit ABS

NISSAN ALMERA I (N15)

B4	**1.4, 1.4 GX,LX, 1.5** 07/95 - 07/97 55 -77 kW	*22-047960* *22-047977*	**19-063478**	mit ABS
B4	**1.4, 1.4 GX,LX, 1.5** 08/97 - 07/00 55 -77 kW	*22-047984* *22-047991*	**19-063485**	mit ABS
B4	**1.6, 1.6 SLX** 09/95 - 07/97 66 -73 kW	*22-047960* *22-047977*	**19-063478**	mit ABS
B4	**1.6, 1.6 SLX** 08/97 - 07/00 66 -73 kW	*22-047984* *22-047991*	**19-063485**	mit ABS
B4	**1.8, 2.0 D** 07/95 - 07/97 55 -84 kW	*22-047960* *22-047977*	**19-063478**	mit ABS
B4	**1.8, 2.0 D** 08/97 - 07/00 55 -84 kW	*22-047984* *22-047991*	**19-063485**	mit ABS

NISSAN AVENIR

B6	**2.0, 2.0 TD** 06/86 - 10/97 49 -77 kW	*34-050453*	*24-023429*	Baumuster: PNW10

NISSAN BLUEBIRD (910)

B6	**1.8, 2.0 i** 01/80 - 12/83 65 -80 kW		**24-000574**	

NISSAN CEDRIC

B6	**2.0, 2.0 GL, 3.0** 10/83 - 08/87 75 -132 kW	*34-002636*		Baumuster: Y30

NISSAN CEDRIC

B6	**2.0, 2.8 D, 3.0** 09/87 - 05/91 67 -143 kW	*34-002681*	**24-012171**	Baumuster: Y31

NISSAN CEDRIC

B6	**2.0 SGL, 2.8 D, 2.8 TD, 3.0** 06/91 - 10/97 69 -118 kW	**34-030103**	**24-017503**	Baumuster: Y32

NISSAN GLORIA

B6	**3.0, 3.0 Hardtop, 3.0 Turbo Hardtop** 10/83 - 08/87 109 -169 kW	*34-002636*		Baumuster: Y30

NISSAN GLORIA

B6	**2.0 Hardtop, 2.0 Turbo Hardtop, 3.0 Brougham Vip Hardtop, 3.0 Hardtop** 09/87 - 08/04 92 -143 kW	*34-002681*	**24-012171**	Baumuster: Y31

			

NISSAN

NISSAN GLORIA

B6	**2.0 SGL, 2.8 TD, 3.0, 3.0 24V** 06/91 - 10/97 69 -187 kW	*34-002681*	**24-012171**	Baumuster: Y31

NISSAN GLORIA

B6	**2.4, 2.5, 3.0, 3.0 SV** 11/95 - 04/99 127 -198 kW	*34-002681*	**24-012171**	Baumuster: Y31

NISSAN LAUREL (JC31)

B6	**2.8 D** 01/81 - 10/85 62 kW		**24-000574**	

NISSAN LAUREL (JC32)

B6	**2.4, 2.8 D** 01/85 - 12/89 62 -94 kW		**24-001984**	

NISSAN MAXIMA (J30)

B4	**3.0 i** 10/88 - 06/94 125 kW		*21-031441*	mit ABS

NISSAN MICRA (K10)

B3	**1.0, 1.2** 12/82 - 07/92 37 -44 kW	**36-163717**	**36-163700**	
B4	**1.0, 1.2** 12/82 - 07/92 37 -44 kW	*22-047885* *22-047892* **11-101918** SP	*19-019352*	

NISSAN MICRA (K11)

B3	**1.0 i 16V** 08/92 - 02/03 40 -44 kW	**36-163656** **36-163694**		Baumuster: 3-Türer
B3	**1.0 i 16V** 08/92 - 02/03 40 -44 kW	**36-163694**	**36-163649**	Baumuster: 5-Türer
B3	**1.0 i 16V** 08/92 - 09/00 40 kW	**36-163663**		Verstärkte Ausführung .
B3	**1.0 i 16V** 09/00 - 02/03 44 kW	**36-163663**		Verstärkte Ausführung .
B3	**1.3 i 16V** 08/92 - 09/00 55 kW	**36-163656** **36-163687**		Baumuster: 3-Türer
B3	**1.3 i 16V** 08/92 - 09/00 55 kW	**36-163687**	**36-163649**	Baumuster: 5-Türer
B3	**1.3 i 16V** 08/92 - 09/00 55 kW	**36-163663**		Verstärkte Ausführung .
B3	**1.5 D** 02/98 - 02/03 42 kW	**36-163656** **36-163670**		Baumuster: 3-Türer
B3	**1.5 D** 02/98 - 02/03 42 kW	**36-163670**	**36-163649**	Baumuster: 5-Türer
B3	**1.5 D** 02/98 - 02/03 42 kW	**36-163663**		Schlechtwegeausführung
B4	**1.0, 1.0 i 16V, 1.3 i 16V** 01/92 - 09/00 40 -55 kW	**22-044822** **22-044815**	**19-028569**	

NISSAN			
NISSAN MICRA (K11)			
B4 **1.0 i 16V, 1.4 i 16V** 09/00 - 02/03 44 -60 kW		**19-028569**	
B4 **1.5 D** 02/98 - 07/00 42 kW	**22-044822** (↰) **22-044815** (↱)	**19-028569**	
B4 **1.5 D** 08/00 - 02/03 42 kW		**19-028569**	
MS **1.0, 1.0 i 16V, 1.3 i 16V, 1.4 i 16V, 1.5 D** 01/92 - 02/03 40 -60 kW		**24-024693**	
NISSAN MICRA (K12)			
B4 **1.0 16V, 1.2 16V, 1.4 16V, 1.5 dCi** 01/03 - 48 -65 kW	**i.V.** (↰) **i.V.** (↱)	**19-158198**	
NISSAN NAVARA (D40)			
B6 Offroad **2.5 dCi, 2.5 dCi 4WD** 07/05 - 106 -128 kW	**24-140874**	**24-144384**	ohne elektr. Dämpfkraftregulierung
NISSAN NOTE (E11)			
B4 **1.4, 1.5 dCi, 1.6** 03/06 - 50 -81 kW	**i.V.** (↰) **i.V.** (↱)	**19-164588**	
B6 **1.4, 1.5 dCi, 1.6** 03/06 - 50 -81 kW	**35-128625**	**24-128636**	VA: nur in Verbindung mit Renault 8200421993; nur in Verbindung mit Renault 8200421997
B8 **1.4, 1.5 dCi, 1.6** 03/06 - 50 -81 kW	**35-128649**	**24-128650**	VA: nur in Verbindung mit Renault 8200421993; nur in Verbindung mit Renault 8200421997
NISSAN PATHFINDER			
B6 Offroad **2.4 Allrad, 3.0 Allrad** 07/86 - 10/95 74 -95 kW	**24-012454**	**24-020770**	
NISSAN PATHFINDER			
B6 Offroad **3.0 Allrad** 12/89 - 07/90 95 kW	**24-012454**	**24-020770**	
NISSAN PATHFINDER (R50)			
B6 Offroad **2.4, 2.7 TD 4WD, 3.2 TD 4WD, 3.3 V6 4WD, 3.5 V6 4WD** 09/97 - 12/04 87 -162 kW	**33-050461**	**24-023450**	VA: ohne TÜV-Gutachten; nur für verschraubte Federbeine
NISSAN PATHFINDER (R51)			
B4 **2.5 dCi 4WD, 4.0 4WD** 09/05 - 126 -198 kW	**19-167367**	**19-166445**	
B6 Offroad **2.5 dCi 4WD, 4.0 4WD** 09/05 - 126 -198 kW	**24-140874**	**24-140881**	ohne elektr. Dämpfkraftregulierung
NISSAN PATROL Station Wagon (W160)			
B4 **2.8, 3.2 TD, 3.3 D** 11/79 - 08/88 70 -88 kW	*19-020099*	*19-020105*	
B6 Offroad **2.8, 3.2 TD, 3.3 D** 11/79 - 08/88 70 -88 kW	**24-004107**	**24-004206**	

				
NISSAN				
NISSAN PATROL Hardtop (K160)				
B4	**2.8, 3.2 TD, 3.3 D** 11/79 - 08/88 70 -89 kW	*19-020099*	*19-020105*	
B6 Offroad	**2.8, 3.2 TD, 3.3 D** 11/79 - 08/88 70 -89 kW	**24-004107**	**24-004206**	
NISSAN PATROL Station Wagon (W260)				
B4	**2.8 TD, 3.2 D** 04/89 - 11/95 81 -85 kW	**19-020136**	*19-020143*	
NISSAN PATROL Hardtop (K260)				
B4	**2.8, 2.8 TD, 3.2 D** 04/89 - 06/90 81 -88 kW	**19-020136**	*19-020143*	
B6 Offroad	**2.8, 2.8 TD, 3.2 D** 05/86 - 06/90 81 -88 kW	**24-004107**	**24-020770**	mit Blattfederung
NISSAN PATROL GR I (Y60)				
B4	**2.8 TD, 4.2 KAT, 4.2 D** 09/88 - 06/97 85 -121 kW	**19-020136**	**19-020129**	mit Schraubenfederung
B6 Offroad	**2.8 TD, 4.2 KAT, 4.2 D** 09/88 - 06/97 85 -121 kW	**24-012669**	**24-012676**	mit Schraubenfederung
NISSAN PATROL GR II (Y61)				
B6 Offroad	**2.7 TD 4x4, 2.8 TD, 3.0 D, 3.0 DTi, 3.2 D 4x4, 4.2 D, 4.2 TD, 4.2 TDi 4x4, 4.5, 4.5 i, 4.8, 4.8 Luxury 4x4** 06/97 - 70 -185 kW	**24-060431**	**24-060448**	
NISSAN PICK UP (D21)				
B6 Offroad	**2.3 D 4WD, 2.4 i 12V 4WD, 2.4 i 4WD, 2.5 D 4WD, 2.7 D 4WD, 2.7 TD 4WD, 3.0 i V6 4WD** 09/85 - 02/98 51 -109 kW	**24-010993**	**24-011006**	
NISSAN PICK UP (D22)				
B6 Offroad	**2.4 4x4, 2.4 i 4WD, 2.5 D 4WD, 2.5 Di 4WD, 2.5 TD 4WD, 2.7 TD 4WD, 3.0 4WD, 3.0 TD 4WD, 3.2 D 4WD, 3.3 4WD** 09/85 - 61 -125 kW	**24-010993**	**24-011006**	
NISSAN PRIMERA Hatchback (P10)				
B3	**1.6** 06/90 - 01/96 66 -75 kW	**36-161966**	**36-161720**	
B3	**2.0 16V, 2.0 i** 06/90 - 06/96 85 -92 kW	**36-154876**	**36-161720**	
B3	**2.0 D** 01/91 - 01/96 55 kW	**36-154876**	**36-161676**	
B4	**1.6** 06/90 - 01/96 66 -75 kW	**19-028620**	**22-049193** **22-049209**	ohne ABS
B4	**1.6** 06/90 - 01/96 66 -75 kW	**19-028620**		mit ABS
B4	**2.0 16V, 2.0 i** 06/90 - 06/96 85 -92 kW	**19-028620**	*22-049254* *22-049261*	mit ABS

				

NISSAN

NISSAN PRIMERA Hatchback (P10)

B4	**2.0 D** 01/91 - 01/96 55 kW	**19-028620**	**22-049193** **22-049209**	ohne ABS
B4	**2.0 D** 01/91 - 01/96 55 kW	**19-028620**		mit ABS
B6	**1.6, 2.0 16V, 2.0 D, 2.0 i** 06/90 - 06/96 55 -92 kW	**24-017824**	**34-030110**	HA: nur für verschraubte Federbeine

NISSAN PRIMERA (P10)

B3	**1.6** 06/90 - 01/96 66 -75 kW	**36-161966**	**36-154890**	
B3	**2.0, 2.0 16V, 2.0 i** 06/90 - 06/96 85 -105 kW	**36-154876**	**36-161713**	
B3	**2.0 GT** 06/90 - 01/96 110 kW	**36-161959**	**36-161690**	
B3	**2.0 D** 01/91 - 01/96 55 kW	**36-154876**	**36-161676**	
B4	**1.6** 06/90 - 01/96 66 -75 kW	**19-028620**	**22-049193** **22-049209**	ohne ABS
B4	**1.6** 06/90 - 01/96 66 -75 kW	**19-028620**		mit ABS
B4	**2.0, 2.0 16V, 2.0 GT, 2.0 i** 06/90 - 06/96 85 -110 kW	**19-028620**	*22-049254* *22-049261*	mit ABS
B4	**2.0 D** 01/91 - 01/96 55 kW	**19-028620**		mit ABS
B6	**1.6, 2.0, 2.0 16V, 2.0 D, 2.0 GT, 2.0 i** 06/90 - 06/96 55 -110 kW	**24-017824**	**34-030110**	HA: nur für verschraubte Federbeine

NISSAN PRIMERA Traveller (W10)

B3	**1.6 i** 07/90 - 03/98 66 -75 kW	**36-161966**	**36-161720**	
B3	**2.0 i** 07/90 - 03/98 85 kW	**36-154876**	**36-161720**	
B3	**2.0 D** 07/90 - 12/95 55 kW	**36-154876**	**36-161720**	
B4	**1.6 i, 2.0 D, 2.0 i** 07/90 - 03/98 55 -85 kW	*22-047922* *22-047939*	*19-028835*	

NISSAN PRIMERA Hatchback (P11)

B3	**1.6 16V** 09/96 - 07/02 66 -78 kW	**36-163632**	**36-163601**	Baumuster: SLX; Baumuster: Sri
B3	**2.0 16V** 09/96 - 07/02 85 -110 kW	**36-163625**	**36-163601**	Baumuster: SLX; Baumuster: Sri
B3	**2.0 16V, 2.0 TD** 09/96 - 07/02 66 -110 kW	**36-163618**	**36-163601**	Baumuster: GT
B4	**1.6 16V, 1.8 16V, 2.0 16V, 2.0 TD** 09/96 - 07/02 66 -110 kW	**19-028620**	**19-063492**	nicht für Japan; Standardfahrwerk HA: Produktionsland: Großbritannien
B6	**1.6 16V, 1.8 16V, 2.0 16V, 2.0 TD** 09/96 - 07/02 66 -110 kW	**24-017824**	**24-023443**	für Japan HA: Produktionsland: Japan

NISSAN

NISSAN PRIMERA Hatchback (P11)

NISSAN PRIMERA (P11)

B3	**1.6 16V** 06/96 - 12/01 66 -78 kW	**36-163632**	36-154906	
B3	**2.0 16V** 09/96 - 12/01 85 -110 kW	**36-163625**	36-154906	Baumuster: SLX; Baumuster: Sri
B3	**2.0 16V, 2.0 TD** 09/96 - 12/01 66 -110 kW	36-163618	36-154906	Baumuster: GT
B4	**1.6 16V, 1.8 16V, 2.0 16V, 2.0 TD** 06/96 - 12/01 66 -110 kW	**19-028620** VO	**19-063492** VO	Standardfahrwerk HA: Produktionsland: Großbritannien
B6	**1.6 16V, 1.8 16V, 2.0 16V, 2.0 TD** 06/96 - 12/01 66 -110 kW	**24-017824** VO	**24-023443** VO	HA: Produktionsland: Japan

NISSAN PRIMERA Traveller (WP11)

B3	**1.6 16V** 04/98 - 12/01 66 -73 kW	**36-163632**	36-154913	
B3	**2.0 16V** 04/98 - 12/01 85 -103 kW	**36-163625**	36-154913	Baumuster: SLX; Baumuster: Sri
B3	**2.0 16V, 2.0 TD** 04/98 - 12/01 66 -103 kW	36-163618	36-154913	Baumuster: GT
B4	**1.6 16V, 2.0 16V, 2.0 TD** 04/98 - 12/01 66 -103 kW	**19-028620** VO	**19-063508** VO	

NISSAN SERENA (C23M)

B4	**1.6 16V** 02/93 - 05/96 71 kW		**19-028477** OIO	mit Starrachse; Standardfahrwerk
B4	**2.0 D, 2.4** 11/92 - 10/95 49 -93 kW		**19-028477** OIO	Ausstattung: nicht für SGX; mit Starrachse; Standardfahrwerk
B4	**2.3 D** 01/95 - 55 kW		**19-028477** OIO	Ausstattung: nicht für SGX; mit Starrachse; Standardfahrwerk

NISSAN SKYLINE (R32)

B6	**1.8, 2.0, 2.0 Turbo, 2.5** 03/89 - 06/93 67 -158 kW	**24-014731** VO	**24-014748** VO	Baumuster: R32
B6	**2.0 4x4, 2.0 Turbo 4x4** 03/89 - 06/93 114 -158 kW	**24-014717** VO	**24-014724** HA	Baumuster: R32
B8	**2.0 4x4, 2.0 Turbo 4x4** 03/89 - 06/93 114 -158 kW	*24-016728* VO	*24-016735* HA	Baumuster: R32
B16 PSS9	**2.0 4x4, 2.0 Turbo 4x4** 03/89 - 06/93 114 -158 kW	*48-086417*		ohne TÜV-Gutachten; Baumuster: R32 VA: Tieferlegung lt. GA: 50 mm HA: Tieferlegung lt. GA: 40 mm

NISSAN SKYLINE Coupe (R32)

B6	**2.0, 2.0 Turbo** 03/89 - 06/93 114 -158 kW	**24-014731** VO	**24-014748** VO	Baumuster: R32
B6	**2.0 4x4, 2.0 Turbo 4x4, 2.6 Twin Turbo 4x4** 03/89 - 06/93 114 -206 kW	**24-014717** VO	**24-014724** HA	Baumuster: R32
B8	**2.0 4x4, 2.0 Turbo 4x4, 2.6 Twin Turbo 4x4** 03/89 - 06/93 114 -206 kW	*24-016728* VO	*24-016735* HA	Baumuster: R32

			

NISSAN

NISSAN SKYLINE Coupe (R32)

B16 PSS9	**2.0 4x4, 2.0 Turbo 4x4, 2.6 Twin Turbo 4x4** 03/89 - 06/93 114 -206 kW	*48-086417*		ohne TÜV-Gutachten; Baumuster: R32 VA: Tieferlegung lt. GA: 50 mm HA: Tieferlegung lt. GA: 40 mm

NISSAN SKYLINE (R33)

B6	**2.0, 2.5** 07/93 - 05/98 96 -140 kW	**24-018739**	**24-019163**	Baumuster: R33
B6	**2.5 4x4** 07/93 - 05/98 140 kW	**24-021074**	**24-021081**	Baumuster: R33
B16 PSS9	**2.5 4x4** 07/93 - 05/98 140 kW	*48-080750*		ohne TÜV-Gutachten; Baumuster: R34 VA: Tieferlegung lt. GA: 40 mm HA: Tieferlegung lt. GA: 40 mm

NISSAN SKYLINE Coupe (R33)

B6	**2.0, 2.5** 07/93 - 07/00 96 -184 kW	**24-018739**	**24-019163**	Baumuster: R33
B16 PSS9	**2.5 4x4, 2.6 Twin Turbo 4x4** 07/93 - 09/99 140 -206 kW	*48-080750*		ohne TÜV-Gutachten; Baumuster: R34 VA: Tieferlegung lt. GA: 40 mm HA: Tieferlegung lt. GA: 40 mm

NISSAN SKYLINE Coupe

B16 PSS9	**3.5 4x4** 08/03 - 206 kW	*48-080750*		ohne TÜV-Gutachten; Baumuster: R34 VA: Tieferlegung lt. GA: 40 mm HA: Tieferlegung lt. GA: 40 mm

NISSAN SUNNY II Hatchback (N13)

B3	**1.0, 1.3, 1.4, 1.4 LX, 1.5, 1.6, 1.6 GTI 16V, 1.6 i, 1.6 i 12V, 1.7 D, 1.8 GTI 16V** 06/86 - 06/91 37 -92 kW	**36-163595**	**36-161935**	
B4	**1.3, 1.4 LX, 1.5, 1.6, 1.6 GTI 16V, 1.6 i, 1.6 i 12V, 1.7 D, 1.8 GTI 16V** 06/86 - 06/91 40 -92 kW	*22-044969* *22-044976*	*22-044983* *22-044990*	

NISSAN SUNNY II (N13)

B3	**1.3, 1.4, 1.4 LX, 1.5, 1.6, 1.6 GTI 16V, 1.6 i, 1.6 i 12V, 1.7 D** 06/86 - 10/91 40 -88 kW	**36-163595**	**36-161935**	
B4	**1.3, 1.4 LX, 1.5, 1.6, 1.6 GTI 16V, 1.6 i, 1.6 i 12V, 1.7 D** 06/86 - 10/91 40 -81 kW	*22-044969* *22-044976*	*22-044983* *22-044990*	

NISSAN SUNNY II Traveller (B12)

B3	**1.5, 1.6, 1.6 i, 1.6 i 12V, 1.7 D** 01/86 - 06/91 40 -66 kW	**36-163595**		
B4	**1.5, 1.6, 1.6 i, 1.6 i 12V, 1.7 D** 01/86 - 06/91 40 -66 kW	*22-044969* *22-044976*	*22-044983* *22-044990*	

NISSAN SUNNY II Coupe (B12)

B3	**1.5, 1.6, 1.6 GTI 16V, 1.6 i, 1.6 i 12V, 1.8 GTI 16V** 06/86 - 06/91 52 -92 kW	**36-163595**	**36-161935**	
B4	**1.5, 1.6, 1.6 GTI 16V, 1.6 i, 1.6 i 12V, 1.8 GTI 16V** 06/86 - 06/91 52 -92 kW	*22-044969* *22-044976*	*22-044983* *22-044990*	

				

NISSAN

NISSAN SUNNY III Liftback (N14)

B3	**1.4 i, 1.4 i 16V** 10/90 - 06/95 55 -64 kW	**36-163595**	**36-154883**	
B3	**1.4 i, 1.4 i 16V, 1.6 i, 1.6 i 16V, 2.0 D** 10/90 - 06/95 55 -75 kW		**36-163588**	Verstärkte Ausführung .
B3	**1.6 i, 1.6 i 16V, 2.0 D** 10/90 - 05/95 55 -75 kW	**36-154869**	**36-154883**	
B4	**1.4 i** 10/90 - 05/95 55 kW	*22-047946* ↰ *22-047953* ↱	**22-049179** ↲ **22-049186** ↳	ohne ABS
B4	**1.4 i** 10/90 - 05/95 55 kW	*22-047946* ↰ *22-047953* ↱	*22-049230* ↲ *22-049247* ↳	mit ABS
B4	**1.6 i** 10/90 - 05/95 66 kW	*22-047946* ↰ *22-047953* ↱	*22-049216* ↲ *22-049223* ↳	ohne ABS
B4	**1.6 i, 1.6 i 16V** 10/90 - 05/95 66 -75 kW	*22-047946* ↰ *22-047953* ↱	*22-049230* ↲ *22-049247* ↳	mit ABS
B4	**1.6 i 16V** 10/92 - 10/93 75 kW	*22-047946* ↰ *22-047953* ↱	*22-049216* ↲ *22-049223* ↳	ohne ABS
B4	**1.6 i 16V** 11/93 - 05/95 75 kW	*22-047946* ↰ *22-047953* ↱	**22-049179** ↲ **22-049186** ↳	ohne ABS
B4	**2.0 i 16V** 10/90 - 05/95 105 kW	*22-047946* ↰ *22-047953* ↱	*22-049230* ↲ *22-049247* ↳	mit ABS
B4	**2.0 D** 10/90 - 05/95 55 kW	*22-047946* ↰ *22-047953* ↱	**22-049179** ↲ **22-049186** ↳	ohne ABS
B4	**2.0 D** 10/90 - 05/95 55 kW	*22-047946* ↰ *22-047953* ↱	*22-049230* ↲ *22-049247* ↳	mit ABS

NISSAN SUNNY III Hatchback (N14)

B3	**1.4, 1.4 i, 1.4 i 16V** 10/90 - 06/95 55 -64 kW	**36-163595**	**36-154883**	
B3	**1.4, 1.4 i, 1.4 i 16V, 1.6 i, 1.6 i 16V, 2.0 D** 10/90 - 06/95 55 -75 kW		**36-163588**	Verstärkte Ausführung .
B3	**1.6 i, 1.6 i 16V, 2.0 D** 10/90 - 05/95 55 -75 kW	**36-154869**	**36-154883**	
B4	**1.4 i, 1.4 i 16V** 10/90 - 05/95 55 -64 kW	*22-047946* ↰ *22-047953* ↱	**22-049179** ↲ **22-049186** ↳	ohne ABS
B4	**1.4 i, 1.4 i 16V** 10/90 - 05/95 55 -64 kW	*22-047946* ↰ *22-047953* ↱	*22-049230* ↲ *22-049247* ↳	mit ABS
B4	**1.6 i** 10/90 - 05/95 66 kW	*22-047946* ↰ *22-047953* ↱	*22-049216* ↲ *22-049223* ↳	ohne ABS
B4	**1.6 i, 1.6 i 16V** 10/90 - 05/95 66 -75 kW	*22-047946* ↰ *22-047953* ↱	*22-049230* ↲ *22-049247* ↳	mit ABS
B4	**1.6 i 16V** 10/92 - 10/93 75 kW	*22-047946* ↰ *22-047953* ↱	*22-049216* ↲ *22-049223* ↳	ohne ABS
B4	**1.6 i 16V** 11/93 - 05/95 75 kW	*22-047946* ↰ *22-047953* ↱	**22-049179** ↲ **22-049186** ↳	ohne ABS
B4	**2.0 D** 10/90 - 05/95 55 kW	*22-047946* ↰ *22-047953* ↱	**22-049179** ↲ **22-049186** ↳	ohne ABS

				

NISSAN

NISSAN SUNNY III Hatchback (N14)

B4	**2.0 D** 10/90 - 05/95 55 kW	*22-047946* *22-047953*	*22-049230* *22-049247*	mit ABS

NISSAN SUNNY III (N14)

B3	**1.4, 1.4 i, 1.4 i 16V** 10/90 - 06/95 55 -64 kW	**36-163595**	**36-154883**	
B3	**1.4, 1.4 i, 1.4 i 16V, 1.6 i, 1.6 i 16V, 2.0 D** 10/90 - 06/95 55 -75 kW		**36-163588**	Verstärkte Ausführung .
B3	**1.6 i, 1.6 i 16V, 2.0 D** 10/90 - 05/95 55 -75 kW	**36-154869**	**36-154883**	
B4	**1.4 i** 10/90 - 05/95 55 kW	*22-047946* *22-047953*	**22-049179** **22-049186**	ohne ABS
B4	**1.4 i** 10/90 - 05/95 55 kW	*22-047946* *22-047953*	*22-049230* *22-049247*	mit ABS
B4	**1.6 i** 10/90 - 05/95 66 kW	*22-047946* *22-047953*	*22-049216* *22-049223*	ohne ABS
B4	**1.6 i, 1.6 i 16V** 10/90 - 05/95 66 -75 kW	*22-047946* *22-047953*	*22-049230* *22-049247*	mit ABS
B4	**1.6 i 16V** 10/92 - 10/93 75 kW	*22-047946* *22-047953*	*22-049216* *22-049223*	ohne ABS
B4	**1.6 i 16V** 11/93 - 05/95 75 kW	*22-047946* *22-047953*	**22-049179** **22-049186**	ohne ABS
B4	**2.0 D** 10/90 - 05/95 55 kW	*22-047946* *22-047953*	**22-049179** **22-049186**	ohne ABS
B4	**2.0 D** 10/90 - 05/95 55 kW	*22-047946* *22-047953*	*22-049230* *22-049247*	mit ABS

NISSAN SUNNY III Traveller (Y10)

B3	**1.6 i, 2.0 D** 06/91 - 03/00 55 -66 kW	**36-154920**	**36-161874**	Standardfahrwerk

NISSAN TITAN

B6 Offroad	**5.6 Flex-Fuel 4WD** 01/04 - 12/07 224 kW	*24-116237*	**24-116244**	Allrad

NISSAN TERRANO I (WD21)

B4	**2.4 i 4WD** 10/87 - 02/93 76 kW	**19-061085**	**19-061092**	
B4	**3.0 i 4WD** 01/90 - 12/95 109 kW	**19-061085**	**19-061092**	
B4	**2.7 TD 4WD** 02/89 - 02/96 73 kW	**19-061085**	**19-061092**	
B6 Offroad	**2.4 i 4WD, 2.7 TD 4WD, 3.0 i 4WD** 10/87 - 02/93 73 -109 kW	**24-012454**	**24-020770**	

NISSAN TERRANO II (R20)

B4	**2.4 4WD, 2.4 i 12V 4WD, 2.7 TD 4WD, 2.7 TDi 4WD** 02/93 - 74 -92 kW	**19-105895**	**19-061092**	

			
NISSAN			
NISSAN TERRANO II (R20)			
B6 Offroad **2.4 4WD, 2.4 i 12V 4WD, 2.7 TD 4WD, 2.7 TDi 4WD, 3.0 Di 4WD, 3.0 DiTD 4x4, 3.2 TDi 4x4** 10/92 - 06/03 74 -125 kW	**24-020763**	**24-020770**	
NISSAN PRIMASTAR Bus (X83)			
B4 **2.0, dCi 100, dCi 140, dCi 80** 03/01 - 60 -99 kW		**19-152615**	
NISSAN PRIMASTAR Kasten (X83)			
B4 **2.0, dCi 100, dCi 120, dCi 140, dCi 150, dCi 80, dCi 90** 09/02 - 60 -107 kW		**19-152615**	
NISSAN VANETTE CARGO Kasten (HC 23)			
B4 **1.6 i, 2.3 D** 01/95 - 55 -71 kW		**19-028477**	mit Starrachse; Standardfahrwerk
NSU			
NSU 1000			
B6 **C** 08/63 - 12/72 29 kW	**24-630085**	**24-004732**	
NSU 1200			
B6 **C** 09/69 - 11/71 40 kW		**24-004732**	
NSU PRINZ			
B6 **1000, 1200, 600, 600 4L** 08/61 - 03/74 22 -48 kW	**24-630085**	**24-004732**	
NSU TT			
B6 **1.2** 07/65 - 11/71 48 kW	**24-630085**	**24-004732**	
NSU TTS			
B6 **1.0** 01/70 - 11/71 52 kW	**24-630085**	**24-004732**	
OPEL			
OPEL ADMIRAL B			
B6 **2.8, 2.8 E, 2.8 S** 03/69 - 01/78 95 -121 kW	*24-006828*	*24-006927*	VA: Schnellreparaturservice .; Altteilrückgabe erforderlich . HA: Schnellreparaturservice .; Altteilrückgabe erforderlich .
OPEL AGILA			
B4 **1.0, 1.2, 1.3 CDTI** 09/07 - 48 -63 kW	**i.V.** **i.V.**	**19-156545**	
OPEL ASCONA A (81_, 86_, 87_, 88_)			
B3 **1.2 S** 04/72 - 08/75 44 kW	**36-162840**	**36-162741**	

			

OPEL

OPEL ASCONA A (81_, 86_, 87_, 88_)

B3	**1.6 N, 1.6 S, 1.9 SR** 03/71 - 08/75 44 -66 kW	36-162697	36-162741	
B4	**1.2 S, 1.6 N, 1.6 S, 1.9 SR** 03/71 - 08/75 44 -66 kW		*19-019604*	
B6	**1.2 S, 1.6 N, 1.6 S, 1.9 SR** 03/71 - 08/75 44 -66 kW	**24-627726**	**24-009188**	VA: Kenngröße: 310/150

OPEL ASCONA A Voyage (84_, 89_)

B4	**1.6 N, 1.6 S, 1.9 SR** 10/70 - 08/75 44 -66 kW		*19-019604*	

OPEL ASCONA B (81_, 86_, 87_, 88_)

B3	**1.2, 1.2 S, 1.3 N, 1.3 S** 09/75 - 08/81 40 -55 kW	36-162659	36-162604	
B3	**1.6 N, 1.6 S, 1.9 N, 1.9 S, 2.0 E, 2.0 N, 2.0 S** 09/75 - 08/81 44 -81 kW	36-162680	36-162604	
B3	**2.0 D** 08/78 - 08/81 43 kW		36-162604	
B4	**1.2, 1.2 S, 1.3 N, 1.3 S, 1.6 N, 1.6 S, 1.9 N, 1.9 S, 2.0 D, 2.0 N, 2.0 S** 09/75 - 08/81 40 -74 kW	**19-019444**	*19-019604*	
B4	**2.0 E** 08/79 - 08/81 81 kW		*19-019604*	
B6	**1.2, 1.2 S, 1.3 N, 1.3 S, 1.6 N, 1.6 S, 1.9 N, 1.9 S, 2.0 D, 2.0 E, 2.0 N, 2.0 S** 09/75 - 08/81 40 -81 kW	**24-006835**	**24-006934**	VA: Kenngröße: 120/53 HA: Kenngröße: 255/110
B6	**1.2, 1.2 S, 1.3 N, 1.3 S, 1.6 N, 1.6 S, 1.9 N, 1.9 S, 2.0 D, 2.0 E, 2.0 N, 2.0 S** 09/75 - 08/81 40 -81 kW	**24-008839**	**24-008938**	Baumuster: Rallye VA: Kenngröße: 331/124 HA: Kenngröße: 220/80
B6	**1.2, 1.2 S, 1.3 N, 1.3 S, 1.6 N, 1.6 S, 1.9 N, 1.9 S, 2.0 D, 2.0 E, 2.0 N, 2.0 S** 09/75 - 08/81 40 -81 kW	**24-000819**	**24-000918**	Baumuster: Rennen VA: Kenngröße: 310/160 HA: Kenngröße: 274/95
B6	**1.2, 1.2 S, 1.3 N, 1.3 S, 1.6 N, 1.6 S, 1.9 N, 1.9 S, 2.0 D, 2.0 E, 2.0 N, 2.0 S** 09/75 - 08/81 40 -81 kW	**24-006866**	*24-006965*	VA: Kenngröße: 150/60 HA: Schnellreparaturservice .; Altteilrückgabe erforderlich .

OPEL ASCONA C CC (84_, 89_)

B3	**1.3 N, 1.3 S** 09/81 - 06/82 44 -55 kW	36-161829	38-154508	
B3	**1.3 N, 1.3 S** 09/81 - 06/82 44 -55 kW	36-161812	38-154508	Automatik
B3	**1.3 N, 1.3 S** 06/82 - 08/88 44 -55 kW	36-161560	38-154508	
B3	**1.3 N, 1.3 S** 06/82 - 08/88 44 -55 kW	36-161522	38-154508	Automatik
B3	**1.6, 1.6 i, 1.6 i KAT, 1.6 S** 09/81 - 08/88 55 -66 kW	36-161539	38-154508	

				
OPEL				
OPEL ASCONA C CC (84_, 89_)				
B3	**1.6, 1.6 i, 1.6 i KAT, 1.6 S** 09/81 - 08/88 55 -66 kW	**36-161515**	**38-154508**	Automatik
B3	**1.6 S** 09/81 - 06/82 66 kW	**36-161812**	**38-154508**	
B3	**1.8 E** 01/85 - 08/86 74 kW	**36-161560**	**38-154508**	
B3	**1.8 E** 01/85 - 08/86 74 kW	**36-161539**	**38-154508**	Automatik
B3	**1.6 D** 03/82 - 08/88 40 kW	**36-161515**	**38-154508**	
B3	**1.6 D** 03/82 - 08/88 40 kW	**36-161508**	**38-154508**	Automatik
B4	**1.3 N, 1.3 S, 1.6, 1.6 D, 1.6 S, 1.8 i** 09/81 - 08/84 40 -85 kW	*21-030437* **11-101314** SP	**19-019864**	-> CH.Nr.: F1.003.026; -> CH.Nr.: F5.000.000; -> CH.Nr.: 6.000.000
B4	**1.3 N, 1.3 S, 1.6, 1.6 D, 1.6 S, 1.8 i** 09/84 - 08/88 40 -85 kW		**19-019864**	CH.Nr.: F1.003.027 ->; CH.Nr.: F5.000.001 ->; CH.Nr.: 6.000.001 ->
B4	**1.6, 1.6 i, 1.6 i KAT, 1.8, 1.8 E, 2.0 i, 2.0 i GT, 2.0 i KAT** 01/85 - 08/88 55 -95 kW		**19-019864**	
B6	**1.3 N, 1.3 S, 1.6, 1.6 D, 1.6 i, 1.6 i KAT, 1.6 S, 1.8, 1.8 E, 1.8 i, 2.0 i, 2.0 i GT, 2.0 i KAT** 09/81 - 08/88 40 -95 kW		*24-000970*	
OPEL ASCONA C (81_, 86_, 87_, 88_)				
B3	**1.3 N, 1.3 S** 09/81 - 06/82 44 -55 kW	**36-161829**	**38-154508**	
B3	**1.3 N, 1.3 S** 09/81 - 06/82 44 -55 kW	**36-161812**	**38-154508**	Automatik
B3	**1.3 N, 1.3 S** 06/82 - 08/88 44 -55 kW	**36-161560**	**38-154508**	
B3	**1.3 N, 1.3 S** 06/82 - 08/88 44 -55 kW	**36-161522**	**38-154508**	Automatik
B3	**1.6, 1.6 i, 1.6 i KAT, 1.6 S** 09/81 - 08/88 55 -66 kW	**36-161539**	**38-154508**	
B3	**1.6, 1.6 i, 1.6 i KAT, 1.6 S** 09/81 - 08/88 55 -66 kW	**36-161515**	**38-154508**	Automatik
B3	**1.8 E** 01/85 - 08/86 74 kW	**36-161560**	**38-154508**	
B3	**1.8 E** 01/85 - 08/86 74 kW	**36-161539**	**38-154508**	Automatik
B3	**1.6 D** 03/82 - 08/88 40 kW	**36-161515**	**38-154508**	
B3	**1.6 D** 03/82 - 08/88 40 kW	**36-161508**	**38-154508**	Automatik
B4	**1.3 N, 1.3 S, 1.6, 1.6 D, 1.6 S, 1.8 i, 2.0** 09/81 - 08/84 40 -85 kW	*21-030437* **11-101314** SP	**19-019864**	-> CH.Nr.: F1.003.026; -> CH.Nr.: F5.000.000; -> CH.Nr.: 6.000.000

				
OPEL				
OPEL ASCONA C (81_, 86_, 87_, 88_)				
B4	**1.3 N, 1.3 S, 1.6, 1.6 D, 1.6 S, 1.8 i** 09/84 - 08/88 40 -85 kW		**19-019864**	CH.Nr.: F1.003.027 ->; CH.Nr.: F5.000.001 ->; CH.Nr.: 6.000.001 ->
B4	**1.6, 1.6 i, 1.6 i KAT, 1.8, 1.8 E, 2.0, 2.0 i, 2.0 i GT, 2.0 i KAT** 09/81 - 08/88 55 -95 kW		**19-019864**	
B6	**1.3 N, 1.3 S, 1.6, 1.6 i, 1.6 i KAT, 1.6 S, 1.8, 1.8 E, 1.8 i, 2.0, 2.0 i, 2.0 i GT, 2.0 i KAT** 09/81 - 08/88 44 -95 kW		*24-000970*	
OPEL ASTRA F CC (53_, 54_, 58_, 59_)				
B1	**1.4, 1.4 i, 1.4 i 16V, 1.4 Si, 1.6, 1.6 i, 1.6 i 16V, 1.6 Si, 1.7 D, 1.7 TD, 1.7 TDS, 1.8 i, 1.8 i 16V, 2.0 GSI 16V, 2.0 i, 2.0 i 16V** 09/91 - 01/98 42 -110 kW	**12-116812**		VA: mit Kugellager
B2	**1.4, 1.4 i, 1.4 i 16V, 1.4 Si, 1.6, 1.6 i, 1.6 i 16V, 1.6 Si, 1.7 D, 1.7 TD, 1.7 TDS, 1.8 i, 1.8 i 16V, 2.0 i** 09/91 - 01/98 42 -92 kW	**16-031548** **11-101369** SP	**15-062215**	
B3	**1.4, 1.4 i, 1.4 i 16V, 1.4 Si, 1.6, 1.6 i, 1.6 i 16V, 1.6 Si** 09/91 - 12/94 44 -74 kW	**36-130481**	**38-130366**	Standardfahrwerk
B3	**1.4, 1.4 i, 1.4 i 16V, 1.4 Si, 1.6, 1.6 i, 1.6 i 16V, 1.7 D, 1.7 TD, 1.8 i, 1.8 i 16V, 2.0 GSI 16V, 2.0 i, 2.0 i 16V** 09/91 - 01/98 42 -110 kW	**36-130139**	**38-130465**	Verstärkte Ausführung .
B3	**2.0 GSI 16V** 09/91 - 01/98 110 kW	**36-133970**	**38-161063**	Standardfahrwerk
B3	**1.7 D, 1.8 i, 1.8 i 16V, 2.0 i, 2.0 i 16V** 09/91 - 01/98 42 -100 kW	**36-130115**	**38-130366**	Standardfahrwerk
B3	**1.7 TD, 1.7 TDS** 12/91 - 01/98 50 -60 kW	**36-130122**	**38-130366**	Standardfahrwerk
B4	**1.4, 1.4 i, 1.4 i 16V, 1.4 Si, 1.6, 1.6 i, 1.6 i 16V, 1.6 Si, 1.7 D, 1.7 TD, 1.7 TDS, 1.8 i, 1.8 i 16V, 2.0 GSI 16V, 2.0 i, 2.0 i 16V** 09/91 - 01/98 42 -110 kW	**21-030260** **11-101369** SP	**19-019956**	
B6	**1.4, 1.4 i, 1.4 i 16V, 1.4 Si, 1.6, 1.6 i, 1.6 i 16V, 1.6 Si, 1.7 D, 1.7 TD, 1.7 TDS, 1.8 i, 1.8 i 16V, 2.0 GSI 16V, 2.0 i, 2.0 i 16V** 09/91 - 01/98 42 -110 kW	**34-030035**	**24-015523**	
B8	**1.4, 1.4 i, 1.4 i 16V, 1.4 Si, 1.6, 1.6 i, 1.6 i 16V, 1.6 Si, 1.7 D, 1.7 TD, 1.7 TDS, 1.8 i, 1.8 i 16V, 2.0 GSI 16V, 2.0 i, 2.0 i 16V** 09/91 - 01/98 42 -110 kW	**34-181577**	**24-015523**	
B10	**1.4, 1.4 i, 1.4 i 16V, 1.4 Si, 1.6, 1.6 i, 1.6 i 16V, 1.6 Si, 1.7 D, 1.7 TD, 1.7 TDS, 1.8 i, 1.8 i 16V, 2.0 GSI 16V, 2.0 i, 2.0 i 16V** 09/91 - 01/98 42 -110 kW	**46-111920**		Schaltgetriebe; siehe Gutachten VA: Tieferlegung lt. GA: 60 mm; Achslast bis: 900 kg HA: Tieferlegung lt. GA: 40 mm; Achslast bis: 800 kg

				
OPEL				
OPEL ASTRA F (56_, 57_)				
B1	**1.4, 1.4 i, 1.4 i 16V, 1.4 Si, 1.6, 1.6 i, 1.6 i 16V, 1.6 Si, 1.7 D, 1.7 TD, 1.7 TDS, 1.8 i, 1.8 i 16V, 2.0 i, 2.0 i 16V** 09/91 - 09/98 42 -100 kW	**12-116812**		VA: mit Kugellager
B2	**1.4, 1.4 i, 1.4 i 16V, 1.4 Si, 1.6, 1.6 i, 1.6 i 16V, 1.6 Si, 1.7 D, 1.7 TD, 1.7 TDS, 1.8 i, 1.8 i 16V, 2.0 i, 2.0 i 16V** 09/91 - 09/98 42 -100 kW	**16-031548** **11-101369** SP	**15-062215**	
B3	**1.4, 1.4 i, 1.4 i 16V, 1.4 Si, 1.6, 1.6 i, 1.6 i 16V, 1.6 Si** 09/91 - 12/94 44 -74 kW	**36-130481**	**38-130366**	Standardfahrwerk
B3	**1.4, 1.4 i, 1.4 i 16V, 1.4 Si, 1.6, 1.6 i, 1.6 i 16V, 1.6 Si, 1.7 D, 1.7 TD, 1.7 TDS, 1.8 i, 1.8 i 16V, 2.0 i, 2.0 i 16V** 09/91 - 09/98 42 -100 kW	**36-130139**	**38-130465**	Verstärkte Ausführung .
B3	**1.7 D, 1.8 i, 1.8 i 16V, 2.0 i, 2.0 i 16V** 03/92 - 09/98 42 -100 kW	**36-130115**	**38-130366**	Standardfahrwerk
B3	**1.7 TD, 1.7 TDS** 03/92 - 09/98 50 -60 kW	**36-130122**	**38-130366**	Standardfahrwerk
B4	**1.4, 1.4 i, 1.4 i 16V, 1.4 Si, 1.6, 1.6 i, 1.6 i 16V, 1.6 Si, 1.7 D, 1.7 TD, 1.7 TDS, 1.8 i, 1.8 i 16V, 2.0 i, 2.0 i 16V** 09/91 - 09/98 42 -100 kW	**21-030260** **11-101369** SP	**19-019956**	
B6	**1.4, 1.4 i, 1.4 i 16V, 1.4 Si, 1.6, 1.6 i, 1.6 i 16V, 1.6 Si, 1.7 D, 1.7 TD, 1.7 TDS, 1.8 i, 1.8 i 16V, 2.0 i, 2.0 i 16V** 09/91 - 09/98 42 -100 kW	**34-030035**	**24-015523**	
B8	**1.4, 1.4 i, 1.4 i 16V, 1.4 Si, 1.6, 1.6 i, 1.6 i 16V, 1.6 Si, 1.7 D, 1.7 TD, 1.7 TDS, 1.8 i, 1.8 i 16V, 2.0 i, 2.0 i 16V** 09/91 - 09/98 42 -100 kW	**34-181577**	**24-015523**	
B10	**1.4, 1.4 i, 1.4 i 16V, 1.4 Si, 1.6, 1.6 i, 1.6 i 16V, 1.6 Si, 1.7 D, 1.7 TD, 1.7 TDS, 1.8 i, 1.8 i 16V, 2.0 i, 2.0 i 16V** 09/91 - 09/98 42 -100 kW	**46-111920**		Schaltgetriebe; siehe Gutachten VA: Tieferlegung lt. GA: 60 mm; Achslast bis: 900 kg HA: Tieferlegung lt. GA: 40 mm; Achslast bis: 800 kg
OPEL ASTRA F Caravan (51_, 52_)				
B1	**1.4, 1.4 i, 1.4 i 16V, 1.4 Si, 1.6, 1.6 i, 1.6 i 16V, 1.6 Si, 1.7 D, 1.7 TD, 1.7 TDS, 1.8 i, 1.8 i 16V, 2.0 i, 2.0 i 16V** 09/91 - 01/98 42 -110 kW	**12-116812**		VA: mit Kugellager
B2	**1.4, 1.4 i, 1.4 i 16V, 1.4 Si, 1.6, 1.6 i, 1.6 i 16V, 1.6 Si, 1.7 D, 1.7 TD, 1.7 TDS, 1.8 i, 1.8 i 16V, 2.0 i, 2.0 i 16V** 09/91 - 01/98 42 -110 kW	**16-031548** **11-101369** SP	**15-069115**	
B3	**1.4, 1.4 i, 1.4 i 16V, 1.4 Si, 1.6, 1.6 i, 1.6 i 16V, 1.6 Si** 09/91 - 12/94 44 -74 kW	**36-130115**	**38-130380**	Standardfahrwerk

				
OPEL				
OPEL ASTRA F Caravan (51_, 52_)				
B3	**1.7 D, 1.7 TD, 1.7 TDS, 1.8 i, 1.8 i 16V, 2.0 i, 2.0 i 16V** 09/91 - 01/98 42 -110 kW	**36-130139**	**38-130465**	Standardfahrwerk
B4	**1.4, 1.4 i, 1.4 i 16V, 1.4 Si, 1.6, 1.6 i, 1.6 i 16V, 1.6 Si, 1.7 D, 1.7 TD, 1.7 TDS, 1.8 i, 1.8 i 16V, 2.0 i, 2.0 i 16V** 09/91 - 01/98 42 -110 kW	**21-030260** **11-101369** SP	**19-019772**	Standardfahrwerk
B6	**1.4, 1.4 i, 1.4 i 16V, 1.4 Si, 1.6, 1.6 i, 1.6 i 16V, 1.6 Si, 1.7 D, 1.7 TD, 1.7 TDS, 1.8 i, 1.8 i 16V, 2.0 i, 2.0 i 16V** 09/91 - 01/98 42 -110 kW	**34-030035**	**24-016476**	HA: straffere Einstellung
B8	**1.4, 1.4 i, 1.4 i 16V, 1.4 Si, 1.6 i, 1.6 i 16V, 1.6 Si, 1.7 D, 1.7 TD, 1.7 TDS, 1.8 i, 1.8 i 16V, 2.0 i, 2.0 i 16V** 09/91 - 01/98 42 -110 kW	**34-181577**	**24-016483**	
OPEL ASTRA F Cabriolet (53_B)				
B1	**1.4 i 16V, 1.4 Si, 1.6 i, 1.8 i 16V, 2.0 i** 03/93 - 03/01 52 -85 kW	**12-116812**		VA: mit Kugellager
B2	**1.4 i 16V, 1.4 Si, 1.6 i, 1.8 i 16V, 2.0 i** 03/93 - 03/01 52 -85 kW	**16-031548** **11-101369** SP	**15-062215**	
B4	**1.4 i 16V, 1.4 Si, 1.6 i, 1.8 i 16V, 2.0 i** 03/93 - 03/01 52 -85 kW	**21-030260** **11-101369** SP	**19-019956**	
B6	**1.4 i 16V, 1.4 Si, 1.6 i, 1.8 i 16V, 2.0 i** 03/93 - 03/01 52 -85 kW	**34-030035**	**24-015523**	
B8	**1.4 i 16V, 1.4 Si, 1.6 i, 1.8 i 16V, 2.0 i** 03/93 - 03/01 52 -85 kW	**34-181577**	**24-015523**	
OPEL ASTRA F Van (55_)				
B1	**1.4 i, 1.6 i, 1.7 D, 1.7 TD** 10/91 - 01/99 42 -55 kW	**12-116812**		VA: mit Kugellager
B2	**1.4 i, 1.6 i, 1.7 D, 1.7 TD** 10/91 - 01/99 42 -55 kW	**16-031548** **11-101369** SP		
B4	**1.4 i, 1.6 i, 1.7 D, 1.7 TD** 10/91 - 01/99 42 -55 kW	**21-030260** **11-101369** SP		
OPEL ASTRA F CLASSIC CC				
B1	**1.4 i, 1.6 i, 1.6 i 16V, 1.7 TD, 2.0 Di, 2.0 DTi** 01/98 - 08/02 44 -74 kW	**12-116812**		VA: mit Kugellager
B2	**1.4 i, 1.6 i, 1.6 i 16V, 1.7 TD, 2.0 Di, 2.0 DTi** 01/98 - 08/02 44 -74 kW	**16-031548** **11-101369** SP	**15-062215**	
B3	**1.4 i, 1.6 i, 1.6 i 16V** 01/98 - 08/02 44 -74 kW	**36-130481**	**38-130366**	Standardfahrwerk
B3	**1.4 i, 1.6 i, 1.6 i 16V, 1.7 TD, 2.0 Di, 2.0 DTi** 01/98 - 08/02 44 -74 kW	**36-130139**	**38-130465**	Verstärkte Ausführung .
B3	**1.7 TD, 2.0 DTi** 03/98 - 08/00 50 -74 kW	**36-130122**	**38-130366**	Standardfahrwerk

				
OPEL				
OPEL ASTRA F CLASSIC CC				
B3	**2.0 Di** 03/98 - 08/00 60 kW	**36-130115**	**38-130366**	Standardfahrwerk
B4	**1.4 i, 1.6 i, 1.6 i 16V, 1.7 TD, 2.0 Di, 2.0 DTi** 01/98 - 08/02 44 -74 kW	**21-030260** **11-101369** SP	**19-019956**	
B6	**1.4 i, 1.6 i, 1.6 i 16V, 1.7 TD, 2.0 Di, 2.0 DTi** 01/98 - 08/02 44 -74 kW	**34-030035**	**24-015523**	
B8	**1.4 i, 1.6 i, 1.6 i 16V, 1.7 TD, 2.0 Di, 2.0 DTi** 01/98 - 08/02 44 -74 kW	**34-181577**	**24-015523**	
B10	**1.4 i, 1.6 i, 1.6 i 16V, 1.7 TD, 2.0 Di, 2.0 DTi** 01/98 - 08/02 44 -74 kW	**46-111920**		Schaltgetriebe; siehe Gutachten VA: Tieferlegung lt. GA: 60 mm; Achslast bis: 900 kg HA: Tieferlegung lt. GA: 40 mm; Achslast bis: 800 kg
OPEL ASTRA F CLASSIC Stufenheck				
B1	**1.4 i, 1.6 i, 1.6 i 16V** 01/98 - 08/02 44 -74 kW	**12-116812**		VA: mit Kugellager
B2	**1.4 i, 1.6 i, 1.6 i 16V** 01/98 - 08/02 44 -74 kW	**16-031548** **11-101369** SP	**15-062215**	
B3	**1.4 i, 1.6 i, 1.6 i 16V** 01/98 - 08/02 44 -74 kW	**36-130481**	**38-130366**	Standardfahrwerk
B3	**1.4 i, 1.6 i, 1.6 i 16V** 01/98 - 08/02 44 -74 kW	**36-130139**	**38-130465**	Verstärkte Ausführung .
B4	**1.4 i, 1.6 i, 1.6 i 16V** 01/98 - 08/02 44 -74 kW	**21-030260** **11-101369** SP	**19-019956**	
B6	**1.4 i, 1.6 i, 1.6 i 16V** 01/98 - 08/02 44 -74 kW	**34-030035**	**24-015523**	
B8	**1.4 i, 1.6 i, 1.6 i 16V** 01/98 - 08/02 44 -74 kW	**34-181577**	**24-015523**	
B10	**1.4 i, 1.6 i, 1.6 i 16V** 01/98 - 08/02 44 -74 kW	**46-111920**		Schaltgetriebe; siehe Gutachten VA: Tieferlegung lt. GA: 60 mm; Achslast bis: 900 kg HA: Tieferlegung lt. GA: 40 mm; Achslast bis: 800 kg
OPEL ASTRA F CLASSIC Caravan				
B1	**1.4 Comfort, 1.4 i, 1.6 i, 1.6 i 16V, 1.8** 02/03 - 01/05 44 -81 kW	**12-116812**		VA: mit Kugellager
B2	**1.4 Comfort, 1.4 i, 1.6 i, 1.6 i 16V, 1.8** 02/03 - 01/05 44 -81 kW	**16-031548** **11-101369** SP	**15-069115**	
B3	**1.4 i, 1.6 i, 1.6 i 16V** 01/98 - 01/05 44 -74 kW	**36-130115**	**38-130380**	Standardfahrwerk
B4	**1.4 Comfort, 1.4 i, 1.6 i, 1.6 i 16V, 1.8** 02/03 - 01/05 44 -81 kW	**21-030260** **11-101369** SP	**19-019956**	
B6	**1.4 Comfort, 1.4 i, 1.6 i, 1.6 i 16V, 1.8** 02/03 - 01/05 44 -81 kW	**34-030035**	**24-016476**	HA: straffere Einstellung
B8	**1.4 Comfort, 1.4 i, 1.6 i, 1.6 i 16V, 1.8** 02/03 - 01/05 44 -81 kW	**34-181577**	**24-016483**	

				

OPEL

OPEL ASTRA G CC (F48_, F08_)

B1	**1.0, 1.2 16V, 1.4, 1.4 16V, 1.6, 1.6 16V, 1.7 CDTI, 1.7 DTI 16V, 1.7 TD, 1.8, 1.8 16V, 2.0 16V, 2.0 16V OPC, 2.0 DI, 2.0 DTI 16V, 2.0 OPC, 2.2 16V, 2.2 DTI** 09/02 - 01/05 44 -147 kW	**12-117376**		VA: harte Ausführung
B1	**1.0, 1.2 16V, 1.4, 1.4 16V, 1.6, 1.6 16V, 1.7 CDTI, 1.7 DTI 16V, 1.7 TD, 1.8, 1.8 16V, 2.0 16V, 2.0 16V OPC, 2.0 DI, 2.0 DTI 16V, 2.0 OPC, 2.2 16V, 2.2 DTI** 09/02 - 01/05 44 -147 kW	**12-117390**		VA: weiche Ausführung
B3	**1.2 16V** 02/98 - 01/05 48 -55 kW	**36-133925**	**38-130199**	Standardfahrwerk
B3	**1.6, 1.6 16V** 02/98 - 01/05 55 -76 kW	**36-130146**	**38-130199**	Standardfahrwerk
B3	**1.7 CDTI, 1.7 DTI 16V, 1.7 TD** 02/98 - 01/05 50 -59 kW	**36-154487**	**38-154492**	Standardfahrwerk
B4	**1.0, 1.2 16V, 1.4, 1.4 16V, 1.6, 1.6 16V, 1.7 CDTI, 1.7 DTI 16V, 1.7 TD, 1.8, 1.8 16V, 2.0 16V, 2.0 DI, 2.0 DTI 16V, 2.2 16V, 2.2 DTI** 09/02 - 01/05 44 -108 kW	**22-053060** **22-053077** **11-101512** SP	**19-068756** OIO	Standardfahrwerk
B6	**1.0, 1.2 16V, 1.4, 1.4 16V, 1.6, 1.6 16V, 1.7 CDTI, 1.7 DTI 16V, 1.7 TD, 1.8, 1.8 16V, 2.0 16V, 2.0 16V OPC, 2.0 DI, 2.0 DTI 16V, 2.0 OPC, 2.2 16V, 2.2 DTI** 09/02 - 01/05 44 -147 kW	**35-044338**	**24-027823** OIO	
B8	**1.0, 1.2 16V, 1.4, 1.4 16V, 1.6, 1.6 16V, 1.7 CDTI, 1.7 DTI 16V, 1.7 TD, 1.8, 1.8 16V, 2.0 16V, 2.0 16V OPC, 2.0 DI, 2.0 DTI 16V, 2.0 OPC, 2.2 16V, 2.2 DTI** 09/02 - 01/05 44 -147 kW	**35-044345**	**24-027830** OIO	
B8	**1.2 16V** 02/98 - 09/00 48 kW	**35-044345**	**24-027830** OIO	
B14	**1.0, 1.2 16V, 1.4, 1.4 16V, 1.6, 1.6 16V, 1.7 CDTI, 1.7 DTI 16V, 1.7 TD, 1.8, 1.8 16V, 2.0 16V, 2.0 16V OPC, 2.0 DI, 2.0 DTI 16V, 2.0 OPC, 2.2 16V, 2.2 DTI** 09/02 - 01/05 44 -147 kW	**47-087484**		siehe Gutachten VA: Tieferlegung lt. GA: 40-50 mm; Achslast bis: 1040 kg HA: Tieferlegung lt. GA: 25-45 mm; Achslast bis: 885 kg

OPEL ASTRA G Stufenheck (F69_)

B1	**1.2 16V, 1.4, 1.4 16V, 1.6, 1.6 16V, 1.7 CDTI, 1.7 DTI 16V, 1.7 TD, 1.8 16V, 2.0 16V, 2.0 DI, 2.0 DTI 16V, 2.2 16V, 2.2 DTI** 09/98 - 01/05 48 -108 kW	**12-117376**		VA: harte Ausführung
B1	**1.2 16V, 1.4, 1.4 16V, 1.6, 1.6 16V, 1.7 CDTI, 1.7 DTI 16V, 1.7 TD, 1.8 16V, 2.0 16V, 2.0 DI, 2.0 DTI 16V, 2.2 16V, 2.2 DTI** 09/98 - 01/05 48 -108 kW	**12-117390**		VA: weiche Ausführung
B3	**1.2 16V** 09/98 - 01/05 48 -55 kW	**36-133925**	**38-130199**	Standardfahrwerk
B3	**1.6, 1.6 16V** 09/98 - 01/05 55 -76 kW	**36-130146**	**38-130199**	Standardfahrwerk
B3	**1.7 CDTI, 1.7 DTI 16V, 1.7 TD** 09/98 - 01/05 50 -59 kW	**36-154487**	**38-154492**	Standardfahrwerk

				

OPEL

OPEL ASTRA G Stufenheck (F69_)

B4	**1.2 16V, 1.4, 1.4 16V, 1.6, 1.6 16V, 1.7 CDTI, 1.7 DTI 16V, 1.7 TD, 1.8 16V, 2.0 16V, 2.0 DI, 2.0 DTI 16V, 2.2 16V, 2.2 DTI** 09/98 - 01/05 48 -108 kW	**22-053060** **22-053077** **11-101512** SP	**19-068756** OIO	Standardfahrwerk
B6	**1.2 16V, 1.4, 1.4 16V, 1.6, 1.6 16V, 1.7 CDTI, 1.7 DTI 16V, 1.7 TD, 1.8 16V, 2.0 16V, 2.0 DI, 2.0 DTI 16V, 2.2 16V, 2.2 DTI** 09/98 - 01/05 48 -108 kW	**35-044338**	**24-027823** OIO	
B8	**1.2 16V, 1.4, 1.4 16V, 1.6, 1.6 16V, 1.7 CDTI, 1.7 DTI 16V, 1.7 TD, 1.8 16V, 2.0 16V, 2.0 DI, 2.0 DTI 16V, 2.2 16V, 2.2 DTI** 09/98 - 01/05 48 -108 kW	**35-044345**	**24-027830** OIO	

OPEL ASTRA G Caravan (F35_)

B1	**1.2 16V, 1.4, 1.4 16V, 1.6, 1.6 16V, 1.6 CNG, 1.7 CDTI, 1.7 DTI 16V, 1.7 TD, 1.8 16V, 2.0 16V, 2.0 DI, 2.0 DTI 16V, 2.0 OPC, 2.2 16V, 2.2 DTI** 02/98 - 07/04 48 -147 kW	**12-117376**		VA: harte Ausführung
B1	**1.2 16V, 1.4, 1.4 16V, 1.6, 1.6 16V, 1.6 CNG, 1.7 CDTI, 1.7 DTI 16V, 1.7 TD, 1.8 16V, 2.0 16V, 2.0 DI, 2.0 DTI 16V, 2.0 OPC, 2.2 16V, 2.2 DTI** 02/98 - 07/04 48 -147 kW	**12-117390**		VA: weiche Ausführung
B3	**1.2 16V** 02/98 - 07/04 48 -55 kW	**36-133925**	**38-130236**	Standardfahrwerk
B3	**1.6, 1.6 16V, 1.6 CNG** 02/98 - 07/04 55 -76 kW	**36-130146**	**38-130236**	Standardfahrwerk
B3	**1.8 16V** 02/98 - 09/00 85 kW	**36-130153**	**38-130243**	
B3	**2.0 16V, 2.0 DI** 02/98 - 07/04 60 -100 kW	**36-130160**	**38-130243**	Standardfahrwerk
B4	**1.2 16V, 1.4, 1.4 16V, 1.6, 1.6 16V, 1.6 CNG, 1.7 CDTI, 1.7 DTI 16V, 1.7 TD, 1.8 16V, 2.0 16V, 2.0 DI, 2.0 DTI 16V, 2.2 16V, 2.2 DTI** 02/98 - 07/04 48 -108 kW	**22-053060** **22-053077** **11-101512** SP	**19-068763** OIO	ohne Niveauregulierung; Standardfahrwerk
B6	**1.2 16V, 1.4, 1.4 16V, 1.6, 1.6 16V, 1.6 CNG, 1.7 CDTI, 1.7 DTI 16V, 1.7 TD, 1.8 16V, 2.0 16V, 2.0 DI, 2.0 DTI 16V, 2.0 OPC, 2.2 16V, 2.2 DTI** 02/98 - 07/04 48 -147 kW	**35-044338**	**24-027847** OIO	ohne Niveauregulierung
B8	**1.2 16V, 1.4, 1.4 16V, 1.6, 1.6 16V, 1.7 CDTI, 1.7 DTI 16V, 1.7 TD, 1.8 16V, 2.0 16V, 2.0 DI, 2.0 DTI 16V, 2.0 OPC, 2.2 16V, 2.2 DTI** 02/98 - 07/04 48 -147 kW	**35-044345**	**24-027823** OIO	ohne Niveauregulierung

OPEL ASTRA G Coupe (F07_)

B1	**1.6 16V, 1.8 16V, 2.0 16V Turbo, 2.2 16V, 2.2 DTI** 03/00 - 05/05 76 -147 kW	**12-117376**		VA: harte Ausführung
B1	**1.6 16V, 1.8 16V, 2.0 16V Turbo, 2.2 16V, 2.2 DTI** 03/00 - 05/05 76 -147 kW	**12-117390**		VA: weiche Ausführung







OPEL				
OPEL ASTRA G Coupe (F07_)				
B3	**1.8 16V** 03/00 - 05/05 85 -92 kW	**36-130153**	38-154492	
B3	**2.0 16V Turbo** 09/00 - 05/05 140 -147 kW	**36-130160**	38-154492	
B4	**1.6 16V, 1.8 16V, 2.2 16V, 2.2 DTI** 03/00 - 05/05 76 -108 kW	**22-053060** **22-053077** **11-101512** SP	**19-068756**	
B6	**1.6 16V, 1.8 16V, 2.0 16V Turbo, 2.2 16V, 2.2 DTI** 03/00 - 05/05 76 -147 kW	**35-044338**	**24-027823**	
B8	**1.6 16V, 1.8 16V, 2.0 16V Turbo, 2.2 16V, 2.2 DTI** 03/00 - 05/05 76 -147 kW	**35-044345**	**24-027830**	
OPEL ASTRA G Cabriolet				
B1	**1.6, 1.6 16V, 1.8 16V, 2.0 16V Turbo, 2.0 OPC, 2.2 16V, 2.2 DTI** 09/02 - 10/05 74 -147 kW	**12-117376**		VA: harte Ausführung
B1	**1.6, 1.6 16V, 1.8 16V, 2.0 16V Turbo, 2.0 OPC, 2.2 16V, 2.2 DTI** 09/02 - 10/05 74 -147 kW	**12-117390**		VA: weiche Ausführung
B4	**1.6 16V, 1.8 16V, 2.2 16V, 2.2 DTI** 03/01 - 10/05 74 -108 kW	**22-053060** **22-053077** **11-101512** SP	**19-068756**	
B6	**1.6, 1.6 16V, 1.8 16V, 2.0 16V Turbo, 2.0 OPC, 2.2 16V, 2.2 DTI** 09/02 - 10/05 74 -147 kW	**35-044338**	**24-027823**	
B8	**1.6, 1.6 16V, 1.8 16V, 2.0 16V Turbo, 2.0 OPC, 2.2 16V, 2.2 DTI** 09/02 - 10/05 74 -147 kW	**35-044345**	**24-027830**	
OPEL ASTRA G Kasten (F70)				
B1	**1.6, 1.7 TD, 2.0 DI** 01/99 - 04/05 50 -62 kW	**12-117376**		VA: harte Ausführung
B1	**1.6, 1.7 TD, 2.0 DI** 01/99 - 04/05 50 -62 kW	**12-117390**		VA: weiche Ausführung
B4	**1.6, 1.7 TD, 2.0 DI** 01/99 - 04/05 50 -62 kW	**22-053060** **22-053077** **11-101512** SP	**19-068756**	
OPEL ASTRA H				
B3	**1.4, 1.6, 1.6 Turbo** 03/04 - 59 -132 kW	37-163570	38-163531	
B3	**1.4, 1.6, 1.6 Turbo** 03/04 - 59 -132 kW	37-163563	38-163524	Verstärkte Ausführung .
B3	**1.8** 03/04 - 92 -103 kW	37-163563	38-163531	
B3	**1.8** 03/04 - 92 -103 kW	37-163549	38-163524	Verstärkte Ausführung .
B3	**2.0 Turbo** 03/04 - 125 -177 kW	37-163556	38-163531	

				
OPEL				
OPEL ASTRA H				
B3	**1.7 CDTI** 03/04 - 59 -92 kW	37-163549	38-163531	
B3	**1.7 CDTI** 03/04 - 59 -92 kW	37-163556	38-163524	Verstärkte Ausführung .
B3	**1.9 CDTI, 1.9 CDTI 16V** 04/04 - 74 -110 kW	37-163556	38-163531	
B3	**1.9 CDTI, 1.9 CDTI 16V, 2.0 Turbo** 03/05 - 74 -177 kW		38-163524	Verstärkte Ausführung .
B4	**1.2, 1.3 CDTI, 1.4, 1.6, 1.6 Turbo, 1.7 CDTI, 1.8, 1.9 CDTI, 1.9 CDTI 16V, 2.0 Turbo** 03/05 - 48 -177 kW	**22-141590** **22-141606** i.V. SP	**19-141619** OIO	ohne elektr. Dämpfkraftregulierung; ohne IDS+
B6	**1.2, 1.3 CDTI, 1.4, 1.6, 1.6 Turbo, 1.7 CDTI, 1.8, 1.9 CDTI, 1.9 CDTI 16V, 2.0 Turbo** 03/05 - 48 -177 kW	**35-114635** **35-114642**	**24-114653** OIO	ohne IDS+
B8	**1.2, 1.3 CDTI, 1.4, 1.6, 1.6 Turbo, 1.7 CDTI, 1.8, 1.9 CDTI, 1.9 CDTI 16V, 2.0 Turbo** 03/05 - 48 -177 kW	**35-114666** **35-114673**	**24-114684** OIO	ohne IDS+
B14	**1.2, 1.3 CDTI, 1.4, 1.6, 1.6 Turbo, 1.7 CDTI, 1.8, 1.9 CDTI, 1.9 CDTI 16V, 2.0 Turbo** 03/05 - 48 -177 kW	**47-121133**		siehe Gutachten; IDS+ muss fachgerecht stillgelegt werden VA: Tieferlegung lt. GA: 30-50 mm; Achslast bis: 1060 kg HA: Tieferlegung lt. GA: 30-50 mm; Achslast bis: 860 kg
OPEL ASTRA H Stufenheck				
B4	**1.3 CDTi, 1.6, 1.7 CDTi, 1.8** 02/07 - 66 -103 kW	**22-141590** **22-141606** i.V. SP	**19-141626** OIO	ohne elektr. Dämpfkraftregulierung; ohne IDS+
B6	**1.3 CDTi, 1.6, 1.7 CDTi, 1.8** 02/07 - 66 -103 kW	**35-114635** **35-114642**	**24-118576** OIO	ohne IDS+
B8	**1.3 CDTi, 1.6, 1.7 CDTi, 1.8, 1.3 CDTI, 1.4, 1.6, 1.6 Turbo, 1.7 CDTI, 1.8, 1.9 CDTI, 1.9 CDTI 16V, 2.0 Turbo** 09/04 - 59 -147 kW	**35-114666** **35-114673**	**24-118576** OIO	ohne IDS+
OPEL ASTRA H GTC				
B3	**1.6** 03/05 - 77 -85 kW	37-163570	38-163531	
B3	**1.8** 03/05 - 92 -103 kW	37-163563	38-163531	
B3	**1.7 CDTI** 03/05 - 59 -74 kW	37-163549	38-163531	
B3	**1.9 CDTI, 1.9 CDTi 16V, 2.0 Turbo** 03/05 - 74 -147 kW	37-163556	38-163531	
B4	**1.2, 1.3 CDTI, 1.4, 1.6, 1.6 Turbo, 1.7 CDTI, 1.8, 1.9 CDTI, 1.9 CDTi 16V, 2.0 Turbo** 08/05 - 48 -177 kW	**22-141590** **22-141606** i.V. SP	**19-141619** OIO	ohne elektr. Dämpfkraftregulierung; ohne IDS+
B6	**1.2, 1.3 CDTI, 1.4, 1.6, 1.6 Turbo, 1.7 CDTI, 1.8, 1.9 CDTI, 1.9 CDTi 16V, 2.0 Turbo** 08/05 - 48 -177 kW	**35-114635** **35-114642**	**24-114653** OIO	ohne IDS+

			

OPEL

OPEL ASTRA H GTC

B8	**1.2, 1.3 CDTI, 1.4, 1.6, 1.6 Turbo, 1.7 CDTI, 1.8, 1.9 CDTI, 1.9 CDTi 16V, 2.0 Turbo** 08/05 - 48 -177 kW	**35-114666** **35-114673**	**24-114684**	ohne IDS+
B14	**1.2, 1.3 CDTI, 1.4, 1.6, 1.6 Turbo, 1.7 CDTI, 1.8, 1.9 CDTI, 1.9 CDTi 16V, 2.0 Turbo** 08/05 - 48 -177 kW	**47-121133**		siehe Gutachten; IDS+ muss fachgerecht stillgelegt werden VA: Tieferlegung lt. GA: 30-50 mm; Achslast bis: 1060 kg HA: Tieferlegung lt. GA: 30-50 mm; Achslast bis: 860 kg

OPEL ASTRA H Caravan

B3	**1.4, 1.6, 1.6 Turbo** 08/04 - 66 -132 kW	**37-163570**	**38-162374**	Standardfahrwerk
B3	**1.4, 1.6, 1.6 Turbo** 08/04 - 66 -132 kW	**37-163563**	**38-162350**	Verstärkte Ausführung .
B3	**1.4, 1.6, 1.6 Turbo** 08/04 - 66 -132 kW	**37-163570**	**38-162367**	HA: mit Niveauregulierung
B3	**1.8** 08/04 - 92 -103 kW	**37-163563**	**38-162374**	Standardfahrwerk
B3	**1.8** 08/04 - 92 -103 kW	**37-163549**	**38-162350**	Verstärkte Ausführung .
B3	**1.8** 08/04 - 92 -103 kW	**37-163563**	**38-162367**	HA: mit Niveauregulierung
B3	**1.7 CDTI** 08/04 - 59 -74 kW	**37-163549**	**38-162374**	Standardfahrwerk
B3	**1.7 CDTI** 08/04 - 59 -74 kW	**37-163556**	**38-162350**	Verstärkte Ausführung .
B3	**1.7 CDTI** 08/04 - 59 -74 kW	**37-163549**	**38-162367**	HA: mit Niveauregulierung
B3	**1.9 CDTI, 1.9 CDTI 16V, 2.0 Turbo** 08/04 - 88 -147 kW	**37-163556**	**38-162374**	Standardfahrwerk
B3	**1.9 CDTI, 1.9 CDTI 16V, 2.0 Turbo** 08/04 - 88 -147 kW		**38-162350**	Verstärkte Ausführung .
B3	**1.9 CDTI, 1.9 CDTI 16V, 2.0 Turbo** 08/04 - 88 -147 kW	**37-163556**	**38-162367**	HA: mit Niveauregulierung
B4	**1.3 CDTI, 1.4, 1.6, 1.6 Turbo, 1.7 CDTI, 1.8, 1.9 CDTI, 1.9 CDTI 16V, 2.0 Turbo** 09/04 - 59 -147 kW	**22-141590** **22-141606** **i.V.** SP	**19-141626**	ohne elektr. Dämpfkraftregulierung; ohne IDS+
B6	**1.3 CDTI, 1.4, 1.6, 1.6 Turbo, 1.7 CDTI, 1.8, 1.9 CDTI, 1.9 CDTI 16V, 2.0 Turbo** 09/04 - 59 -147 kW	**35-114635** **35-114642**	**24-118576**	ohne IDS+

OPEL ASTRA H TwinTop

B4	**1.6, 1.6 Turbo, 1.8, 1.9 CDTi, 2.0 Turbo** 09/05 - 77 -147 kW	**22-141590** **22-141606** **i.V.** SP	**19-141626**	ohne elektr. Dämpfkraftregulierung; ohne IDS+
B6	**1.6, 1.6 Turbo, 1.8, 1.9 CDTi, 2.0 Turbo** 09/05 - 77 -147 kW	**35-114666** **35-114673**	**24-118576**	ohne IDS+

OPEL ASTRA J

B6	**1.3 CDTI ecoFLEX, 1.4 ecoFLEX, 1.4 Turbo, 1.6, 1.6 Turbo, 1.7 CDTI, 2.0 CDTI** 12/09 - 64 -132 kW	**35-171669** **35-171676**	**24-171687**	68; Standardfahrwerk

			

OPEL

OPEL ASTRA J

B8	**1.3 CDTI ecoFLEX, 1.4 ecoFLEX, 1.4 Turbo, 1.6, 1.6 Turbo, 1.7 CDTI, 2.0 CDTI** 12/09 - 64 -132 kW	**35-171690** **35-171706**	**24-171717**	68; Sportfahrwerk
B14	**1.3 CDTI ecoFLEX, 1.4 ecoFLEX, 1.4 Turbo, 1.6, 1.6 Turbo, 1.7 CDTI, 2.0 CDTI** 12/09 - 64 -132 kW	**47-171725**		siehe Gutachten; 68 VA: Tieferlegung lt. GA: 30-50 mm HA: Tieferlegung lt. GA: 30-50 mm

OPEL CALIBRA A (85_)

B1	**2.0 i, 2.0 i 16V, 2.0 i 16V 4x4, 2.0 i 4x4, 2.0 i Turbo 4x4** 06/90 - 07/97 85 -150 kW	**12-116805**		VA: mit Kugellager
B1	**2.0 i 16V, 2.0 i 16V 4x4** 02/94 - CH-Nr. 100 kW	**12-116805**		-> CH.Nr.: S1000234 VA: mit Kugellager
B1	**2.0 i 16V, 2.0 i 16V 4x4** CH-Nr. - 07/97 100 kW	**12-117635**		CH.Nr.: S1000235 ->
VA: mit Kugellager
B3	**2.0 i, 2.0 i 16V, 2.5 i V6** 06/90 - 07/97 85 -125 kW	**36-133932**	**38-130458**	Standardfahrwerk
B3	**2.0 i 16V 4x4, 2.0 i 4x4, 2.0 i Turbo 4x4** 03/92 - 07/97 85 -150 kW	**36-162642**		Allrad
B4	**2.0 i, 2.0 i 16V, 2.0 i 16V 4x4, 2.0 i 4x4, 2.0 i Turbo 4x4, 2.5 i V6** 06/90 - 07/97 85 -150 kW	**21-030529** **11-101314** SP	**19-019758**	
B6	**2.0 i, 2.0 i 16V, 2.5 i V6** 06/90 - 07/97 85 -125 kW	**34-003725**	**24-016100**	
B6	**2.0 i 16V 4x4, 2.0 i 4x4, 2.0 i Turbo 4x4** 03/92 - 07/97 85 -150 kW	**34-003725**	**24-016100**	
B8	**2.0 i, 2.0 i 16V, 2.5 i V6** 06/90 - 07/97 85 -125 kW	**34-181584**		
B8	**2.0 i 16V 4x4, 2.0 i 4x4, 2.0 i Turbo 4x4** 03/92 - 07/97 85 -150 kW	**34-181584**	**24-021586**	

OPEL COMMODORE A

B4	**2.5, 2.5 GS, 2.5 GS/E, 2.8 GS** 08/67 - 01/72 85 -110 kW		*19-019598*	
B6	**2.5, 2.5 GS, 2.5 GS/E, 2.8 GS** 08/67 - 01/72 85 -110 kW	**24-631136**	**24-591522**	

OPEL COMMODORE A Coupe

B4	**2.5, 2.5 GS, 2.5 GS/E, 2.8 GS** 08/67 - 01/72 85 -110 kW		*19-019598*	

OPEL COMMODORE B

B3	**2.5, 2.5 GS, 2.8 GS, 2.8 GS/E** 01/72 - 07/78 85 -118 kW	**36-162802** **36-162789**	**36-162543**	
B3	**2.5, 2.5 GS, 2.8 GS, 2.8 GS/E** 01/72 - 07/78 85 -118 kW		**36-164332**	Verstärkte Ausführung .
B4	**2.5, 2.5 GS, 2.8 GS, 2.8 GS/E** 01/72 - 07/78 85 -118 kW		**19-019413**	
B6	**2.5, 2.5 GS, 2.8 GS, 2.8 GS/E** 01/72 - 07/78 85 -118 kW	**24-631136**	**24-631129**	

			

OPEL

OPEL COMMODORE B

OPEL COMMODORE B Coupe

B3	**2.5, 2.5 GS, 2.8 GS, 2.8 GS/E** 01/72 - 07/78 85 -118 kW	**36-162802** ↰ **36-162789** ↱	**36-162543**	
B3	**2.5, 2.5 GS, 2.8 GS, 2.8 GS/E** 01/72 - 07/78 85 -118 kW		**36-164332**	Verstärkte Ausführung .
B4	**2.5, 2.5 GS, 2.8 GS, 2.8 GS/E** 01/72 - 07/78 85 -118 kW		**19-019413**	

OPEL COMMODORE C (14_, 19_)

B3	**2.5 E, 2.5 S** 08/78 - 12/82 85 -96 kW	**36-162307** ↰ **36-162338** ↱	**36-162543**	
B3	**2.5 E, 2.5 S** 08/78 - 12/82 85 -96 kW		**36-164332**	Verstärkte Ausführung .
B4	**2.5 S** 10/78 - 12/82 85 kW	*21-030376* **11-101369** SP	**19-019413**	
B4	**2.5 E** 05/81 - 12/82 96 kW	*21-030376* **11-101369** SP	**19-019413**	
B6	**2.5 E, 2.5 S** 08/78 - 05/81 85 -96 kW	*34-001417*	*24-006965*	VA: Schnellreparaturservice .; Altteilrückgabe erforderlich . HA: Schnellreparaturservice .; Altteilrückgabe erforderlich .

OPEL COMMODORE C Caravan (61)

B3	**2.5 E, 2.5 S** 12/80 - 12/82 85 -96 kW	**36-162307** ↰ **36-162338** ↱	**36-162444**	
B3	**2.5 E, 2.5 S** 12/80 - 12/82 85 -96 kW		**36-164349**	Verstärkte Ausführung .
B4	**2.5 E, 2.5 S** 04/81 - 08/82 85 -96 kW	*21-030376* **11-101369** SP	**19-019413**	

OPEL COMBO (71_)

B2	**1.2, 1.4, 1.4 16V, 1.7 D** 07/94 - 10/01 33 -66 kW	**17-104104** **11-101314** SP		
B4	**1.2, 1.4, 1.4 16V, 1.7 D** 07/94 - 10/01 33 -66 kW	**22-040909** **11-101314** SP	**19-019970**	

OPEL COMBO Tour

B4	**1.3 CDTI 16V, 1.4, 1.6, 1.7 CDTI 16V, 1.7 DI 16V, 1.7 DTI 16V** 10/01 - 48 -74 kW	**22-110442** ↰ **22-110459** ↱	**19-115351**	Standardfahrwerk

OPEL COMBO Kasten/Kombi

B4	**1.6 CNG** 04/05 - 71 kW	**22-110442** ↰ **22-110459** ↱		Standardfahrwerk
B4	**1.3 CDTI 16V, 1.4 16V, 1.6, 1.6 16V, 1.7 CDTI 16V, 1.7 DI 16V, 1.7 DTI 16V** 10/01 - 48 -74 kW	**22-110442** ↰ **22-110459** ↱	**19-115351**	Standardfahrwerk

OPEL CORSA A CC (93_, 94_, 98_, 99_)

B2	**1.0, 1.2, 1.2 i, 1.2 N, 1.2 S, 1.3, 1.3 GL, 1.3 i, 1.3 S, 1.4 i, 1.4 S, 1.4 Si, 1.5 D, 1.5 TD, 1.6 GL** 09/82 - 03/93 33 -60 kW	**17-104104** **11-101314** SP	**15-126191**	

				
OPEL				
OPEL CORSA A CC (93_, 94_, 98_, 99_)				
B3	**1.0, 1.2, 1.2 i, 1.2 N, 1.2 S, 1.3, 1.3 GL, 1.3 i, 1.3 S, 1.4 i, 1.4 S, 1.4 Si, 1.5 D, 1.5 TD** 09/82 - 03/93 33 -60 kW	**36-154531**	**38-161421**	
B3	**1.0, 1.2, 1.2 i, 1.2 N, 1.2 S, 1.3, 1.3 GL, 1.3 i, 1.3 S, 1.4 i, 1.4 S, 1.4 Si, 1.5 D, 1.5 TD** 09/82 - 03/93 33 -60 kW		**38-130359**	Verstärkte Ausführung .
B4	**1.0, 1.2, 1.2 i, 1.2 N, 1.2 S, 1.3, 1.3 GL, 1.3 i, 1.3 S, 1.4 i, 1.4 S, 1.4 Si, 1.5 D, 1.5 TD, 1.6 GL** 09/82 - 03/93 33 -60 kW	**22-040909** **11-101314** SP	**19-126203**	
B4	**1.3 GL, 1.6 GL, 1.6 GSI, 1.6 GSI KAT** 09/82 - 03/93 55 -74 kW	**22-040909** **11-101314** SP	**19-019727**	Sportfahrwerk
B6	**1.0, 1.2, 1.2 i, 1.2 N, 1.2 S, 1.3, 1.3 GL, 1.3 i, 1.3 S, 1.4 i, 1.4 S, 1.4 Si, 1.5 D, 1.5 TD, 1.6 GL, 1.6 GSI, 1.6 GSI KAT** 09/82 - 03/93 33 -74 kW	**35-040590**	**24-000857**	
B8	**1.0, 1.2, 1.2 i, 1.2 N, 1.2 S, 1.3, 1.3 GL, 1.3 i, 1.3 S, 1.4 i, 1.4 S, 1.4 Si, 1.5 D, 1.5 TD, 1.6 GL, 1.6 GSI, 1.6 GSI KAT** 09/82 - 03/93 33 -74 kW	**35-040590**	**24-000857**	
B10	**1.0, 1.2, 1.2 i, 1.2 N, 1.2 S, 1.3, 1.3 GL, 1.3 i, 1.3 S, 1.4 i, 1.4 S, 1.4 Si, 1.5 D, 1.5 TD, 1.6 GL, 1.6 GSI, 1.6 GSI KAT** 09/82 - 03/93 33 -74 kW	**46-111951**		siehe Gutachten VA: Tieferlegung lt. GA: 60 mm HA: Tieferlegung lt. GA: 40 mm
B14	**1.0, 1.2, 1.2 i, 1.2 N, 1.2 S, 1.3, 1.3 GL, 1.3 i, 1.3 S, 1.4 i, 1.4 S, 1.4 Si, 1.5 D, 1.5 TD, 1.6 GL, 1.6 GSI, 1.6 GSI KAT** 09/82 - 03/93 33 -74 kW	**47-080713**		siehe Gutachten; Für einige Rad/Reifenkomb. sind Distanzscheiben erforderlich VA: Tieferlegung lt. GA: 30-50 mm; Achslast bis: 820 kg HA: Tieferlegung lt. GA: 20-40 mm; Achslast bis: 700 kg
B16 PSS9	**1.0, 1.2, 1.2 i, 1.2 N, 1.2 S, 1.3, 1.3 GL, 1.3 i, 1.3 S, 1.4 i, 1.4 S, 1.4 Si, 1.5 D, 1.5 TD, 1.6 GL, 1.6 GSI, 1.6 GSI KAT** 09/82 - 03/93 33 -74 kW	**48-080767**		siehe Gutachten; Für einige Rad/Reifenkomb. sind Distanzscheiben erforderlich VA: Tieferlegung lt. GA: 30-50 mm; Achslast bis: 820 kg HA: Tieferlegung lt. GA: 20-40 mm; Achslast bis: 700 kg
MS	**1.0, 1.2, 1.2 i, 1.2 N, 1.2 S, 1.3, 1.3 GL, 1.3 i, 1.3 S, 1.4 i, 1.4 S, 1.4 Si, 1.5 D, 1.5 TD, 1.6 GL, 1.6 GSI, 1.6 GSI KAT** 09/82 - 03/93 33 -74 kW	*35-041757*	**24-023917**	Baumuster: Rallye VA: Kenngröße: 230/80 HA: Kenngröße: 200/80
MS	**1.0, 1.2, 1.2 i, 1.2 N, 1.2 S, 1.3, 1.3 GL, 1.3 i, 1.3 S, 1.4 i, 1.4 S, 1.4 Si, 1.5 D, 1.5 TD, 1.6 GL, 1.6 GSI, 1.6 GSI KAT** 09/82 - 03/93 33 -74 kW	**35-042136**	**24-023900**	Baumuster: Rennen Gruppe N+G VA: Kenngröße: 230/80; Rebound: 20 mm HA: Kenngröße: 200/80; Rebound: 20 mm
OPEL CORSA A TR (91_, 92_, 96_, 97_)				
B2	**1.0, 1.2 i, 1.2 N, 1.2 S, 1.3, 1.3 GL, 1.3 S, 1.4 i, 1.4 S, 1.5 D, 1.5 TD** 09/82 - 03/93 33 -55 kW	**17-104104** **11-101314** SP	**15-126191**	
B3	**1.0, 1.2 i, 1.2 N, 1.2 S, 1.3, 1.3 GL, 1.3 S, 1.4 i, 1.4 S, 1.5 D, 1.5 TD** 09/82 - 03/93 33 -55 kW	**36-154531**	**38-161421**	

				
OPEL				
OPEL CORSA A TR (91_, 92_, 96_, 97_)				
B3	**1.3, 1.3 GL, 1.3 S, 1.4 i, 1.4 S, 1.5 D, 1.5 TD** 09/82 - 03/93 37 -55 kW		**38-130359**	Verstärkte Ausführung .
B4	**1.0, 1.2 i, 1.2 N, 1.2 S, 1.3, 1.3 GL, 1.3 S, 1.4 i, 1.4 S, 1.5 D, 1.5 TD** 09/82 - 03/93 33 -55 kW	**22-040909** **11-101314** SP	**19-126203**	
B6	**1.0, 1.2 i, 1.2 N, 1.2 S, 1.3, 1.3 GL, 1.3 S, 1.4 i, 1.4 S, 1.5 D, 1.5 TD** 09/82 - 03/93 33 -55 kW	**35-040590**	**24-000857**	
B8	**1.0, 1.2 i, 1.2 N, 1.2 S, 1.3, 1.3 GL, 1.3 S, 1.4 i, 1.4 S, 1.5 D, 1.5 TD** 09/82 - 03/93 33 -55 kW	**35-040590**	**24-000857**	
B10	**1.0, 1.2 i, 1.2 N, 1.2 S, 1.3, 1.3 GL, 1.3 S, 1.4 i, 1.4 S, 1.5 D, 1.5 TD** 09/82 - 03/93 33 -55 kW	**46-111951**		siehe Gutachten VA: Tieferlegung lt. GA: 55 mm; Achslast bis: 775 kg HA: Tieferlegung lt. GA: 50 mm; Achslast bis: 670 kg
B14	**1.0, 1.2 i, 1.2 N, 1.2 S, 1.3, 1.3 GL, 1.3 S, 1.4 i, 1.4 S, 1.5 D, 1.5 TD** 09/82 - 03/93 33 -55 kW	**47-080713**		siehe Gutachten; Für einige Rad/Reifenkomb. sind Distanzscheiben erforderlich VA: Tieferlegung lt. GA: 30-50 mm; Achslast bis: 820 kg HA: Tieferlegung lt. GA: 20-40 mm; Achslast bis: 700 kg
B16 PSS9	**1.0, 1.2 i, 1.2 N, 1.2 S, 1.3, 1.3 GL, 1.3 S, 1.4 i, 1.4 S, 1.5 D, 1.5 TD** 09/82 - 03/93 33 -55 kW	**48-080767**		siehe Gutachten; Für einige Rad/Reifenkomb. sind Distanzscheiben erforderlich VA: Tieferlegung lt. GA: 30-50 mm; Achslast bis: 820 kg HA: Tieferlegung lt. GA: 20-40 mm; Achslast bis: 700 kg
MS	**1.0, 1.2 i, 1.2 N, 1.2 S, 1.3, 1.3 GL, 1.3 S, 1.4 i, 1.4 S, 1.5 D, 1.5 TD, 1.0 i 12V, 1.2 i, 1.2 i 16V, 1.4, 1.4 i, 1.4 i 16V, 1.4 Si, 1.5 D, 1.5 TD, 1.6 GSI 16V, 1.6 i 16V, 1.7 D, 1.4** 09/82 - 07/02 33 -80 kW	*35-041757*	**24-023917**	Baumuster: Rallye VA: Kenngröße: 230/80 HA: Kenngröße: 200/80
MS	**1.0, 1.2 i, 1.2 N, 1.2 S, 1.3, 1.3 GL, 1.3 S, 1.4 i, 1.4 S, 1.5 D, 1.5 TD** 09/82 - 03/93 33 -55 kW	**35-042136**	**24-023900**	Baumuster: Rennen Gruppe N+G VA: Kenngröße: 230/80; Rebound: 20 mm HA: Kenngröße: 200/80; Rebound: 20 mm
OPEL CORSA B (73_, 78_, 79_)				
B2	**1.0 i 12V, 1.2 i, 1.2 i 16V, 1.4, 1.4 i, 1.4 i 16V, 1.4 Si, 1.5 D, 1.5 TD, 1.6 i 16V, 1.7 D, 1.4** 08/94 - 07/02 33 -78 kW	**17-104104** **11-101314** SP	**15-126405**	
B3	**1.2 i, 1.2 i 16V, 1.4, 1.4 i, 1.4 i 16V, 1.4 Si** 03/93 - 09/00 33 -66 kW	**36-130337**	**38-130342**	Standardfahrwerk
B3	**1.2 i, 1.2 i 16V, 1.4, 1.4 i, 1.4 i 16V, 1.5 D, 1.7 D** 03/93 - 09/00 33 -66 kW	**36-130108**	**38-130403**	Verstärkte Ausführung .
B3	**1.6 GSI 16V** 03/93 - 09/00 80 kW	**36-161447**	**38-161162**	Standardfahrwerk
B3	**1.5 D, 1.7 D** 03/93 - 09/00 37 -44 kW	**36-133949**	**38-130342**	Standardfahrwerk
B3	**1.5 TD** 03/93 - 09/00 49 kW	**36-130108**	**38-130342**	Standardfahrwerk
B3	**1.5 TD, 1.6 GSI 16V** 03/93 - 09/00 49 -80 kW		**38-130403**	Verstärkte Ausführung .
B4	**1.0 i 12V, 1.2 i, 1.2 i 16V, 1.4, 1.4 i, 1.4 i 16V, 1.4 Si, 1.5 D, 1.5 TD, 1.6 GSI 16V, 1.6 i 16V, 1.7 D, 1.4** 08/94 - 07/02 33 -80 kW	**22-040909** **11-101314** SP	**19-126395**	Standardfahrwerk

				
OPEL				
OPEL CORSA B (73_, 78_, 79_)				
B4	**1.0 i 12V, 1.2 i, 1.2 i 16V, 1.4, 1.4 i, 1.4 i 16V, 1.4 Si, 1.5 D, 1.5 TD, 1.6 GSI 16V, 1.6 i 16V, 1.7 D, 1.4** 08/94 - 07/02 33 -80 kW	**22-040909** **11-101314** SP	**19-019727**	Sportfahrwerk
B6	**1.0 i 12V, 1.2 i, 1.2 i 16V, 1.4, 1.4 i, 1.4 i 16V, 1.4 Si, 1.5 D, 1.5 TD, 1.6 GSI 16V, 1.6 i 16V, 1.7 D, 1.4** 08/94 - 07/02 33 -80 kW	**35-040590**	**24-000857**	
B8	**1.0 i 12V, 1.2 i, 1.2 i 16V, 1.4, 1.4 i, 1.4 i 16V, 1.4 Si, 1.5 D, 1.5 TD, 1.6 GSI 16V, 1.6 i 16V, 1.7 D, 1.4** 08/94 - 07/02 33 -80 kW	**35-040590**	**24-000857**	
B10	**1.0 i 12V, 1.2 i, 1.2 i 16V, 1.4, 1.4 i, 1.4 i 16V, 1.4 Si, 1.5 D, 1.5 TD, 1.6 GSI 16V, 1.6 i 16V, 1.7 D, 1.4** 08/94 - 07/02 33 -80 kW	**46-111951**		siehe Gutachten VA: Tieferlegung lt. GA: 60 mm HA: Tieferlegung lt. GA: 40 mm
B14	**1.0 i 12V, 1.2 i, 1.2 i 16V, 1.4, 1.4 i, 1.4 i 16V, 1.4 Si, 1.5 D, 1.5 TD, 1.6 GSI 16V, 1.6 i 16V, 1.7 D, 1.4** 08/94 - 07/02 33 -80 kW	**47-080713**		siehe Gutachten; Für einige Rad/Reifenkomb. sind Distanzscheiben erforderlich VA: Tieferlegung lt. GA: 30-50 mm; Achslast bis: 820 kg HA: Tieferlegung lt. GA: 20-40 mm; Achslast bis: 700 kg
B16 PSS9	**1.0 i 12V, 1.2 i, 1.2 i 16V, 1.4, 1.4 i, 1.4 i 16V, 1.4 Si, 1.5 D, 1.5 TD, 1.6 GSI 16V, 1.6 i 16V, 1.7 D, 1.4** 08/94 - 07/02 33 -80 kW	**48-080767**		siehe Gutachten; Für einige Rad/Reifenkomb. sind Distanzscheiben erforderlich VA: Tieferlegung lt. GA: 30-50 mm; Achslast bis: 820 kg HA: Tieferlegung lt. GA: 20-40 mm; Achslast bis: 700 kg
MS	**1.0 i 12V, 1.2 i, 1.2 i 16V, 1.4, 1.4 i, 1.4 i 16V, 1.4 Si, 1.5 D, 1.5 TD, 1.6 GSI 16V, 1.6 i 16V, 1.7 D, 1.4** 08/94 - 07/02 33 -80 kW	**35-042136**	**24-023900**	Baumuster: Renen Gruppe N+G VA: Kenngröße: 230/80; Rebound: 20 mm HA: Kenngröße: 200/80; Rebound: 20 mm
OPEL CORSA CLASSIC Stufenheck				
B3	**1.4** 08/94 - 07/02 44 kW	**36-130337**	**38-130342**	Standardfahrwerk
B3	**1.4** 08/94 - 07/02 44 kW	**36-130108**	**38-130403**	Verstärkte Ausführung .
OPEL CORSA B Kasten (73_)				
B4	**1.4 i, 1.7 D, 1.7 DTi** 08/99 - 44 -55 kW	**22-040909** **11-101314** SP	**19-019970**	
OPEL CORSA C (F08, F68)				
B1	**1.0, 1.2, 1.2 Twinport, 1.3 CDTI, 1.4, 1.4 Twinport, 1.6, 1.7 CDTI, 1.7 DI, 1.7 DTI, 1.8** 09/00 - 43 -92 kW	**12-117390**		VA: weiche Ausführung
B3	**1.0** 09/00 - 43 kW	**37-130275**	**38-130182**	Standardfahrwerk
B3	**1.2, 1.2 Twinport** 09/00 - 55 -59 kW	**37-130282**	**38-130182**	Standardfahrwerk
B3	**1.4, 1.4 Twinport, 1.7 DI, 1.7 DTI, 1.8** 09/00 - 48 -92 kW	**37-133955**	**38-130182**	Standardfahrwerk
B3	**1.4, 1.4 Twinport, 1.8** 09/00 - 66 -92 kW	**37-162627**	**38-162534**	Baumuster: Sport; Baumuster: GSI
B4	**1.0, 1.2, 1.2 Twinport, 1.3 CDTI, 1.6, 1.7 CDTI, 1.7 DI** 09/00 - 43 -74 kW	**22-110442** **22-110459**	**19-108988**	Standardfahrwerk HA: mit Trommelbremse; Gewindemaß: M10

				

OPEL

OPEL CORSA C (F08, F68)

B4	**1.0, 1.2, 1.2 Twinport, 1.3 CDTI, 1.4, 1.4 Twinport, 1.6, 1.7 CDTI, 1.7 DI, 1.7 DTI, 1.8** 09/00 - 43 -92 kW	**22-118714** **22-118721**	**19-108995**	Sportfahrwerk HA: mit Scheibenbremse; Gewindemaß: M14
B4	**1.0, 1.2, 1.2 Twinport, 1.3 CDTI, 1.4, 1.4 Twinport, 1.6, 1.7 CDTI, 1.7 DI, 1.7 DTI, 1.8** 09/00 - 43 -92 kW	**22-110442** **22-110459**	**19-108995**	Schlechtwegeausführung HA: mit Scheibenbremse; Gewindemaß: M14
B4	**1.4, 1.4 Twinport, 1.7 DTI, 1.8** 09/00 - 55 -92 kW	**22-110442** **22-110459**	**19-108995**	Standardfahrwerk
B6	**1.0, 1.2, 1.2 Twinport, 1.3 CDTI, 1.4, 1.4 Twinport, 1.6, 1.7 CDTI, 1.7 DI, 1.7 DTI, 1.8** 09/00 - 43 -92 kW	**35-141068** **35-141075**	**24-141086**	Standardfahrwerk HA: mit Trommelbremse; Gewindemaß: M10
B6	**1.0, 1.2, 1.2 Twinport, 1.3 CDTI, 1.4, 1.4 Twinport, 1.6, 1.7 CDTI, 1.7 DI, 1.7 DTI, 1.8** 09/00 - 43 -92 kW	**35-141068** **35-141075**	**24-142342**	Sportfahrwerk HA: mit Scheibenbremse; Gewindemaß: M14
B8	**1.0, 1.2, 1.2 Twinport, 1.3 CDTI, 1.4, 1.4 Twinport, 1.6, 1.7 CDTI, 1.7 DI, 1.7 DTI, 1.8** 09/00 - 43 -92 kW	**35-141099** **35-141105**	**24-141116**	Standardfahrwerk HA: mit Trommelbremse; Gewindemaß: M10
B8	**1.0, 1.2, 1.2 Twinport, 1.3 CDTI, 1.4, 1.4 Twinport, 1.6, 1.7 CDTI, 1.7 DI, 1.7 DTI, 1.8** 09/00 - 43 -92 kW	**35-141099** **35-141105**	**24-142342**	Sportfahrwerk HA: mit Scheibenbremse; Gewindemaß: M14
B14	**1.0, 1.2, 1.2 Twinport, 1.3 CDTI, 1.4, 1.4 Twinport, 1.6, 1.7 CDTI, 1.7 DI, 1.7 DTI, 1.8** 09/00 - 43 -92 kW	**47-167254**		siehe Gutachten VA: Tieferlegung lt. GA: 30-50 mm HA: Tieferlegung lt. GA: 20-40 mm

OPEL CORSA C Kasten (F08, W5L)

B4	**1.2, 1.2 16V, 1.3 CDTI 16V, 1.4, 1.6 X, 1.7 CDTi, 1.7 DI 16V, 1.7 DTI 16V** 10/01 - 48 -74 kW	**22-110442** **22-110459**	**19-115351**	

OPEL CORSA D

B4	**1.0, 1.2, 1.3 CDTI, 1.4, 1.6 Turbo, 1.7 CDTI** 07/06 - 44 -110 kW	**22-158475** **22-158482**	**19-158495**	Standardfahrwerk; Sportfahrwerk
B6	**1.0, 1.2, 1.3 CDTI, 1.4, 1.6 Turbo, 1.7 CDTI** 07/06 - 44 -141 kW	**35-140207** **35-140214**	**24-140225**	
B8	**1.0, 1.2, 1.3 CDTI, 1.4, 1.6 Turbo, 1.7 CDTI** 07/06 - 44 -141 kW	**35-140238** **35-140245**	**24-140256**	
B14	**1.0, 1.2, 1.3 CDTI, 1.4, 1.6 Turbo, 1.7 CDTI** 07/06 - 44 -141 kW	**47-164499**		VA: Tieferlegung lt. GA: 35-45 mm; siehe Gutachten; Achslast bis: 1000 kg HA: Tieferlegung lt. GA: 30-45 mm; Achslast bis: 850 kg

OPEL DIPLOMAT B

B6	**2.8, 2.8 E, 5.3** 03/69 - 08/78 103 -169 kW	**24-632683**	**24-632690**	

OPEL FRONTERA A Sport (5_SUD2)

B4	**2.0 i, 2.8 TD** 03/92 - CH-Nr. 83 -85 kW	**19-028897**	**19-028903**	-> CH.Nr.: SV720102; mit Blattfederung

				
OPEL				
OPEL FRONTERA A Sport (5_SUD2)				
B6 Offroad	**2.0 i, 2.8 TD** 03/92 - CH-Nr. 83 -85 kW	**24-016766**	**24-016773**	-> CH.Nr.: SV720102; mit Blattfederung
B6 Offroad	**2.0 i, 2.5 TDS, 2.8 TD** CH-Nr. - 10/98 83 -85 kW	**24-016766**	**24-022989**	CH.Nr.: SV720103 ->; mit Schraubenfederung
OPEL FRONTERA A (5_MWL4)				
B4	**2.2 i, 2.3 TD, 2.4 i, 2.8 TD** 03/92 - CH-Nr. 74 -100 kW	**19-028897**	**19-028903**	-> CH.Nr.: SV720102; mit Blattfederung
B6 Offroad	**2.2 i, 2.3 TD, 2.4 i, 2.8 TD** 03/92 - CH-Nr. 74 -100 kW	**24-016766**	**24-016773**	-> CH.Nr.: SV720102; mit Blattfederung
B6 Offroad	**2.2 i, 2.3 TD, 2.4 i, 2.5 TDS, 2.8 TD** CH-Nr. - 10/98 74 -100 kW	**24-016766**	**24-022989**	CH.Nr.: SV720103 ->; mit Schraubenfederung
OPEL FRONTERA B (6B_)				
B4	**2.2 DTI, 2.2 i, 3.2 i** 10/98 - 85 -151 kW	**19-146973**	**19-146980**	
B6 Offroad	**2.2 DTI, 2.2 i, 3.2 i** 11/98 - 85 -151 kW	**24-028318**	**24-029865**	
OPEL GT				
B6	**1.1, 1.9** 09/68 - 08/73 44 -66 kW	*24-004855*	*24-004954*	Standardfahrwerk
B6	**1.1** 09/68 - 12/70 44 kW	**24-632171**	**24-004930**	
OPEL INSIGNIA				
B6	**1.6, 1.6 Turbo, 1.8, 2.0 Biturbo CDTI 4x4, 2.0 CDTI, 2.0 Turbo, 2.0 Turbo 4x4, 2.8 V6 Turbo** 07/08 - 81 -191 kW	**35-167990** (↰) **35-168003** (↱)	**24-168014**	68; Standardfahrwerk
B6	**2.8 V6 Turbo 4x4 OPC** 07/09 - 239 kW	**35-168027** (↰) **35-168034** (↱)	**24-168045**	ohne IDS+; Sportfahrwerk
B8	**1.6, 1.6 Turbo, 1.8, 2.0 Biturbo CDTI 4x4, 2.0 CDTI, 2.0 Turbo, 2.0 Turbo 4x4, 2.8 V6 Turbo** 07/08 - 81 -191 kW	**35-168027** (↰) **35-168034** (↱)	**24-168045**	68; Sportfahrwerk
OPEL INSIGNIA Stufenheck				
B6	**1.6, 1.6 Turbo, 1.8, 2.0 Biturbo CDTI 4x4, 2.0 CDTI, 2.0 Turbo, 2.0 Turbo 4x4, 2.8 V6 Turbo** 07/08 - 81 -191 kW	**35-167990** (↰) **35-168003** (↱)	**24-168014**	68; Standardfahrwerk
B6	**2.8 V6 Turbo 4x4 OPC** 07/09 - 239 kW	**35-168027** (↰) **35-168034** (↱)	**24-168045**	ohne IDS+; Sportfahrwerk
B8	**1.6, 1.6 Turbo, 1.8, 2.0 Biturbo CDTI 4x4, 2.0 CDTI, 2.0 Turbo, 2.0 Turbo 4x4, 2.8 V6 Turbo** 07/08 - 81 -191 kW	**35-168027** (↰) **35-168034** (↱)	**24-168045**	68; Sportfahrwerk
OPEL INSIGNIA Sports Tourer				
B6	**1.6, 1.6 Turbo, 1.8, 2.0 Biturbo CDTI 4x4, 2.0 CDTI, 2.0 Turbo, 2.0 Turbo 4x4, 2.8 V6 Turbo** 07/08 - 81 -191 kW	**35-167990** (↰) **35-168003** (↱)	**24-168014**	68; Standardfahrwerk

				
OPEL				
OPEL INSIGNIA Sports Tourer				
B6	**2.8 V6 Turbo 4x4 OPC** 07/09 - 239 kW	**35-168027** **35-168034**	**24-168045**	ohne IDS+; Sportfahrwerk
B8	**1.6, 1.6 Turbo, 1.8, 2.0 Biturbo CDTI 4x4, 2.0 CDTI, 2.0 Turbo, 2.0 Turbo 4x4, 2.8 V6 Turbo** 07/08 - 81 -191 kW	**35-168027** **35-168034**	**24-168045**	68; Sportfahrwerk
OPEL KADETT B				
B3	**1.1, 1.1 S, 1.1 SR, 1.2 S, 1.7** 09/65 - 08/71 33 -55 kW		**36-162741**	VA: mit Blattfederung
B4	**1.1, 1.1 S, 1.1 SR, 1.2 S, 1.7** 09/65 - 08/71 33 -55 kW		*19-019598*	
B6	**1.1, 1.1 S, 1.1 SR, 1.2 S, 1.7** 01/68 - 08/71 33 -55 kW	**24-632171**	**24-004930**	
OPEL KADETT B Caravan				
B4	**1.1, 1.2, 1.5** 09/65 - 07/73 33 -47 kW		*19-019598*	
B6	**1.1, 1.2, 1.5** 09/65 - 07/73 33 -47 kW	**24-632171**	**24-004930**	
OPEL KADETT B Coupe				
B3	**1.1, 1.2, 1.5, 1.9** 09/65 - 08/73 33 -66 kW		**36-162741**	VA: mit Blattfederung
B4	**1.1, 1.2, 1.5, 1.9** 09/65 - 08/73 33 -66 kW		*19-019598*	
B6	**1.1, 1.2, 1.5, 1.9** 09/65 - 08/73 33 -66 kW	**24-632171**	**24-004930**	
OPEL KADETT C City				
B3	**1.0, 1.2, 1.2 S** 08/73 - 07/79 29 -44 kW	**36-162574**	**36-162741**	
B3	**1.0, 1.2, 1.2 S** 08/73 - 07/79 29 -44 kW	**36-162581**		Verstärkte Ausführung .
B3	**1.6 S** 05/77 - 07/79 55 kW	**36-162550**	**36-162741**	
B4	**1.0, 1.2, 1.2 S, 1.6 S** 08/73 - 07/79 29 -55 kW	**19-019444**	*19-019598*	
MS	**1.0, 1.2, 1.2 S, 1.6 S** 08/73 - 07/79 29 -55 kW	**24-009089**	**24-004930**	Baumuster: Rallye
OPEL KADETT C				
B3	**1.0, 1.2, 1.2 S** 08/73 - 07/79 29 -44 kW	**36-162574**	**36-162741**	
B3	**1.0, 1.2, 1.2 S** 08/73 - 07/79 29 -44 kW	**36-162581**		Verstärkte Ausführung .
B3	**1.6 S** 05/77 - 07/79 55 kW	**36-162550**	**36-162741**	

				

OPEL

OPEL KADETT C

B4	**1.0, 1.2, 1.2 S, 1.6 S** 08/73 - 07/79 29 -55 kW	**19-019444**	**19-019413**	
MS	**1.0, 1.2, 1.2 S, 1.6 S** 08/73 - 07/79 29 -55 kW	**24-009089**	**24-009188**	Baumuster: Rallye
MS	**1.0, 1.2, 1.2 S, 1.6 S** 08/73 - 07/79 29 -55 kW	**24-633369**	**24-633376**	Baumuster: Race VA: Kenngröße: 320/160 HA: Kenngröße: 195/90

OPEL KADETT C Caravan

B3	**1.0, 1.2, 1.2 S** 08/73 - 07/79 29 -44 kW	**36-162574**	**36-162710**	
B3	**1.6 S** 05/77 - 07/79 55 kW	**36-162550**	**36-162710**	
B4	**1.0, 1.2, 1.2 S, 1.6 S** 08/73 - 07/79 29 -55 kW	**19-019444**	**19-019413**	
B6	**1.0, 1.2, 1.2 S, 1.6 S** 08/73 - 07/79 29 -55 kW		**24-004930**	

OPEL KADETT C Coupe

B3	**1.0, 1.2, 1.2 S** 08/73 - 07/79 29 -44 kW	**36-162567**	**36-162741**	
B3	**1.6 S** 05/77 - 07/79 55 kW	**36-162550**	**36-162741**	
B3	**1.9 GT/E, 2.0 E Rallye** 09/75 - 07/79 77 -81 kW	**36-162550**	**36-162741**	
B4	**1.0, 1.2, 1.2 S, 1.6 S, 1.9 GT/E, 2.0 E Rallye, 2.0 GT/E** 08/73 - 07/79 29 -85 kW	**19-019444**	**19-019413**	
B6	**1.0, 1.2, 1.2 S, 1.6 S** 08/73 - 07/79 29 -55 kW		**24-004930**	
B6	**1.9 GT/E, 2.0 E Rallye, 2.0 GT/E** 10/75 - 07/79 77 -85 kW	**24-009089**	**24-009188**	
MS	**1.0, 1.2, 1.2 S, 1.6 S, 1.9 GT/E, 2.0 E Rallye, 2.0 GT/E** 08/73 - 07/79 29 -85 kW	**24-009089**	**24-009188**	Baumuster: Rallye
MS	**1.0, 1.2, 1.2 S, 1.6 S, 1.9 GT/E, 2.0 E Rallye, 2.0 GT/E** 08/73 - 07/79 29 -85 kW	**24-633369**	**24-633376**	Baumuster: Race VA: Kenngröße: 320/160 HA: Kenngröße: 195/90

OPEL KADETT D (31_-34_, 41_-44_)

B2	**1.0, 1.2, 1.2 S, 1.3 N, 1.3 S, 1.6, 1.6 D, 1.6 S** 08/79 - 08/84 30 -66 kW	**16-031302** **11-101314** SP		
B3	**1.0, 1.2, 1.2 S, 1.3 N, 1.3 S** 08/79 - 06/82 30 -55 kW	**36-162512**	**36-162390**	
B3	**1.0, 1.2, 1.2 S, 1.3 N, 1.3 S** 08/79 - 06/82 30 -55 kW	**36-162475**	**36-162383**	Verstärkte Ausführung .
B3	**1.0, 1.2, 1.2 S, 1.3 N, 1.3 S** 07/82 - 08/84 33 -55 kW	**36-161492**	**36-162390**	
B3	**1.0, 1.2, 1.2 S, 1.3 N, 1.3 S** 07/82 - 08/84 33 -55 kW	**36-161737**	**36-162383**	Verstärkte Ausführung .

				
OPEL				
OPEL KADETT D (31_-34_, 41_-44_)				
B3	**1.3 N, 1.3 S, 1.6, 1.6 S** 08/79 - 06/82 44 -66 kW	36-162499	36-162390	Automatik
B3	**1.3 N, 1.3 S, 1.6, 1.6 S** 08/79 - 06/82 44 -66 kW	36-162475	36-162383	Automatik; Verstärkte Ausführung .
B3	**1.8 GT/E** 02/83 - 08/84 85 kW	36-161478	36-162390	
B3	**1.6, 1.6 S** 09/79 - 06/82 51 -66 kW	36-162482	36-162390	Schaltgetriebe
B3	**1.6, 1.6 S** 09/79 - 06/82 51 -66 kW	36-162482	36-162383	Schaltgetriebe; Verstärkte Ausführung .
B3	**1.6, 1.6 S** 07/82 - 08/84 51 -66 kW	36-161683	36-162390	
B3	**1.6, 1.6 S** 07/82 - 08/84 51 -66 kW	36-161454	36-162383	Verstärkte Ausführung .
B3	**1.6, 1.6 S** 07/82 - 08/84 51 -66 kW	36-161461	36-162390	Automatik
B3	**1.6, 1.6 S** 07/82 - 08/84 51 -66 kW	36-161454	36-162383	Automatik; Verstärkte Ausführung .
B3	**1.6 D** 03/82 - 06/82 40 kW	36-162475	36-162390	
B3	**1.6 D** 03/82 - 06/82 40 kW		36-162383	Verstärkte Ausführung .
B3	**1.6 D** 07/82 - 08/84 40 kW	36-161461	36-162390	
B3	**1.6 D** 07/82 - 08/84 40 kW	36-161454	36-162383	Verstärkte Ausführung .
B4	**1.0, 1.2, 1.2 S, 1.3 N, 1.3 S, 1.6, 1.6 D, 1.6 S, 1.8 GT/E** 08/79 - 08/84 30 -85 kW	**21-030413** **11-101314** SP	**19-019864**	
B6	**1.0, 1.2, 1.2 S, 1.3 N, 1.3 S, 1.6, 1.6 D, 1.6 S, 1.8 GT/E** 08/79 - 08/84 30 -85 kW	**34-001424**	**24-004862**	HA: straffere Einstellung
B8	**1.0, 1.2, 1.2 S, 1.3 N, 1.3 S, 1.6, 1.6 D, 1.6 S, 1.8 GT/E** 08/79 - 08/84 30 -85 kW	**34-003114**	**24-013932**	HA: Kenngröße: 107/36
MS	**1.0, 1.2, 1.2 S, 1.3 N, 1.3 S, 1.6, 1.6 D, 1.6 S, 1.8 GT/E** 08/79 - 08/84 30 -85 kW	**34-001462**	**24-000925**	Baumuster: Cup VA: Kenngröße: 230/30 HA: Kenngröße: 160/50
MS	**1.0, 1.2, 1.2 S, 1.3 N, 1.3 S, 1.6, 1.6 D, 1.6 S, 1.8 GT/E, 1.0, 1.2 S, 1.3 N, 1.3 S, 1.6, 1.6 D** 08/79 - 08/84 30 -85 kW	**34-030721**	*24-024846*	Baumuster: Rallye1 VA: Kenngröße: 270/120 HA: Kenngröße: 210/90
OPEL KADETT D (32_,37_,39, _42)				
B2	**1.0, 1.2 S, 1.3 N, 1.3 S, 1.6, 1.6 D** 08/79 - 08/84 33 -55 kW	**16-031302** **11-101314** SP		
B3	**1.2 S** 08/79 - 06/82 44 kW	36-162475	36-162383	Verstärkte Ausführung .
B3	**1.0, 1.2 S, 1.3 N, 1.3 S** 08/79 - 06/82 33 -55 kW	36-162512	36-162390	

				
OPEL				
OPEL KADETT D (32_,37_,39, _42)				
B3	**1.0** 09/79 - 06/82 33 kW	36-162475	36-162383	Verstärkte Ausführung .
B3	**1.0, 1.2 S, 1.3 N, 1.3 S** 07/82 - 08/84 33 -55 kW	36-161492	36-162390	
B3	**1.0, 1.2 S, 1.3 N, 1.3 S** 07/82 - 08/84 33 -55 kW	36-161737	36-162383	Verstärkte Ausführung .
B3	**1.3 N** 08/79 - 06/82 44 kW	36-162475	36-162383	Verstärkte Ausführung .
B3	**1.3 N, 1.3 S, 1.6** 08/79 - 06/82 44 -55 kW	36-162499	36-162390	Automatik
B3	**1.3 N, 1.3 S, 1.6** 08/79 - 06/82 44 -55 kW	36-162475	36-162383	Automatik; Verstärkte Ausführung .
B3	**1.3 S** 08/79 - 06/82 55 kW	36-162475	36-162383	Verstärkte Ausführung .
B3	**1.6 D** 03/82 - 06/82 40 kW	36-162475	36-162390	
B3	**1.6 D** 03/82 - 06/82 40 kW		36-162383	Verstärkte Ausführung .
B3	**1.6 D** 07/82 - 08/84 40 kW	36-161461	36-162390	
B3	**1.6 D** 07/82 - 08/84 40 kW	36-161454	36-162383	Verstärkte Ausführung .
B3	**1.6** 09/79 - 06/82 51 -55 kW	36-162482	36-162390	Schaltgetriebe
B3	**1.6** 09/79 - 06/82 51 -55 kW	36-162475	36-162383	Schaltgetriebe; Verstärkte Ausführung .
B3	**1.6** 07/82 - 08/84 51 -55 kW	36-161683	36-162390	
B3	**1.6** 07/82 - 08/84 51 -55 kW	36-161454	36-162383	Verstärkte Ausführung .
B3	**1.6** 07/82 - 08/84 51 -55 kW	36-161461	36-162390	Automatik
B3	**1.6** 07/82 - 08/84 51 -55 kW	36-161454	36-162383	Automatik; Verstärkte Ausführung .
B4	**1.0, 1.2 S, 1.3 N, 1.3 S, 1.6, 1.6 D** 08/79 - 08/84 33 -55 kW	**21-030413** **11-101314** SP	**19-019864**	
B6	**1.0, 1.2 S, 1.3 N, 1.3 S, 1.6, 1.6 D** 08/79 - 08/84 33 -55 kW	**34-001424**	**24-004862**	HA: straffere Einstellung
B8	**1.0, 1.2 S, 1.3 N, 1.3 S, 1.6, 1.6 D** 08/79 - 08/84 33 -55 kW	**34-003114**	**24-013932**	HA: Kenngröße: 107/36
MS	**1.0, 1.2 S, 1.3 N, 1.3 S, 1.6 D** 08/79 - 08/84 33 -55 kW	**34-001462**	**24-000925**	Baumuster: Cup VA: Kenngröße: 230/30 HA: Kenngröße: 160/50
OPEL KADETT D Caravan (35_, 36_, 45_, 46_)				
B2	**1.2, 1.2 S, 1.3 N, 1.3 S, 1.6, 1.6 D, 1.6 S** 08/79 - 08/84 39 -66 kW	**16-031302** **11-101314** SP		

OPEL

OPEL KADETT D Caravan (35_, 36_, 45_, 46_)

B3	**1.2, 1.2 S, 1.3 N, 1.3 S** 08/79 - 06/82 39 -55 kW	**36-162512**	**38-133985**	
B3	**1.2, 1.2 S, 1.3 N, 1.3 S** 08/79 - 06/82 39 -55 kW	**36-162475**		Verstärkte Ausführung .
B3	**1.2, 1.2 S, 1.3 N, 1.3 S** 07/82 - 08/84 39 -55 kW	**36-161492**	**38-133985**	
B3	**1.2, 1.2 S, 1.3 N, 1.3 S** 07/82 - 08/84 39 -55 kW	**36-161737**		Verstärkte Ausführung .
B3	**1.3 N, 1.3 S, 1.6, 1.6 S** 08/79 - 06/82 44 -66 kW	**36-162499**	**38-133985**	Automatik
B3	**1.3 N, 1.3 S, 1.6, 1.6 S** 08/79 - 06/82 44 -66 kW	**36-162475**		Automatik; Verstärkte Ausführung .
B3	**1.6, 1.6 S** 09/79 - 06/82 51 -66 kW	**36-162482**	**38-133985**	
B3	**1.6, 1.6 S** 09/79 - 06/82 51 -66 kW	**36-162475**		Verstärkte Ausführung .
B3	**1.6, 1.6 S** 07/82 - 08/84 51 -66 kW	**36-161683**	**38-133985**	
B3	**1.6, 1.6 S** 07/82 - 08/84 51 -66 kW	**36-161454**		Verstärkte Ausführung .
B3	**1.6, 1.6 S** 07/82 - 08/84 51 -66 kW	**36-161461**	**38-133985**	Automatik
B3	**1.6** 07/82 - 08/84 51 kW	**36-161454**		Automatik; Verstärkte Ausführung .
B3	**1.6 D** 03/82 - 06/82 40 kW	**36-162475**	**38-133985**	
B3	**1.6 D** 07/82 - 08/84 40 kW	**36-161461**	**38-133985**	
B3	**1.6 D** 07/82 - 08/84 40 kW	**36-161454**		Verstärkte Ausführung .
B4	**1.2, 1.2 S, 1.3 N, 1.3 S, 1.6, 1.6 D, 1.6 S** 08/79 - 08/84 39 -66 kW	**21-030413** **11-101314** SP		
B6	**1.2, 1.2 S, 1.3 N, 1.3 S, 1.6, 1.6 D, 1.6 S** 08/79 - 08/84 39 -66 kW	**34-001424**		

OPEL KADETT E CC (33_, 34_, 43_, 44_)

B1	**1.5 TD, 1.6 D, 1.7 D, 1.8 i, 1.8 S** 09/87 - 08/91 40 -66 kW	**12-116799**		VA: mit Kugellager
B2	**1.2, 1.3 S, 1.6 S, 1.8 E, 1.8 GSI** 09/84 - 08/86 40 -85 kW	**16-031302** **11-101314** SP		
B2	**1.3 i KAT, 1.3 N, 1.6 D, 1.6 i KAT, 1.6 S, 1.8 i, 1.8 S** 06/85 - 07/88 40 -66 kW	**16-031302** **11-101314** SP		-> CH.Nr.: J2791967; -> CH.Nr.: J5273427
B2	**1.3 i KAT, 1.3 N, 1.6 D, 1.6 i, 1.6 i KAT, 1.6 S, 1.8 i, 1.8 S** 08/88 - 08/91 40 -66 kW	**16-031302** **11-101314** SP	**15-062215**	CH.Nr.: J2791968 ->; CH.Nr.: J5273428 ->
B2	**1.4 i, 1.4 S, 1.5 TD, 1.7 D** 02/89 - 08/91 42 -60 kW		**15-062215**	

OPEL

OPEL KADETT E CC (33_, 34_, 43_, 44_)

B3	**1.2, 1.3 i KAT, 1.3 N, 1.3 S, 1.4 i, 1.4 S** 09/84 - 08/91 40 -60 kW	**36-133963**	**38-130366**	Schaltgetriebe; Standardfahrwerk
B3	**1.2, 1.3 i KAT, 1.3 N, 1.3 S, 1.4 i, 1.4 S** 09/84 - 08/91 40 -60 kW	**36-130399**	**38-130366**	Automatik; Standardfahrwerk
B3	**1.2, 1.3 i KAT, 1.3 N, 1.3 S, 1.4 i, 1.4 S** 09/84 - 08/91 40 -60 kW	**36-133918**	**38-130373**	Verstärkte Ausführung .
B3	**1.8 E, 1.8 i, 1.8 S** 06/85 - 08/91 62 -74 kW	**36-133918**	**38-130373**	Standardfahrwerk
B3	**1.8 GSI, 2.0 GSI, 2.0 GSI 16V, 2.0 GSI 16V KAT, 2.0 GSI KAT** 09/84 - 08/91 85 -115 kW	**38-161438** **36-161416**		Standardfahrwerk
B3	**1.6 D, 1.6 i, 1.6 i KAT, 1.6 S** 09/84 - 08/91 40 -66 kW	**36-130399**	**38-130366**	Schaltgetriebe; Standardfahrwerk
B3	**1.6 D, 1.6 i, 1.6 i KAT, 1.6 S** 09/84 - 08/91 40 -66 kW	**36-133970**	**38-130366**	Automatik; Standardfahrwerk
B3	**1.6 D, 1.6 i, 1.6 i KAT, 1.6 S** 09/84 - 08/91 40 -66 kW	**36-164318**	**38-130373**	Verstärkte Ausführung .
B4	**1.2, 1.3 S, 1.6 S, 1.8 E, 1.8 GSI** 09/84 - 08/86 40 -85 kW	**21-030413** **11-101314** SP	**19-019864**	
B4	**1.3 i KAT, 1.3 N, 1.6 D, 1.6 i, 1.6 i KAT, 1.6 S, 1.8 i, 1.8 S** 06/85 - 07/88 40 -66 kW	**21-030413** **11-101314** SP	**19-019864**	-> CH.Nr.: J2791967; -> CH.Nr.: J5273427
B4	**1.3 i KAT, 1.3 N, 1.6 D, 1.6 i, 1.6 i KAT, 1.6 S, 1.8 i, 1.8 S** 08/88 - 08/91 40 -66 kW	**21-030413** **11-101314** SP	**19-019956**	CH.Nr.: J2791968 ->; CH.Nr.: J5273428 ->
B4	**1.4 i, 1.4 S, 1.5 TD, 1.7 D** 02/89 - 08/91 42 -60 kW	**21-030413** **11-101314** SP	**19-019956**	
B4	**2.0 GSI, 2.0 GSI 16V, 2.0 GSI 16V KAT, 2.0 GSI KAT** 09/86 - 07/88 85 -115 kW	**21-030413** **11-101314** SP	**19-019864**	-> CH.Nr.: J2791967; -> CH.Nr.: J5273427
B4	**2.0 GSI, 2.0 GSI 16V, 2.0 GSI 16V KAT, 2.0 GSI KAT** 08/88 - 08/91 85 -115 kW	**21-030413** **11-101314** SP	**19-019956**	CH.Nr.: J2791968 ->; CH.Nr.: J5273428 ->
B6	**1.2, 1.3 i KAT, 1.3 N, 1.3 S, 1.4 i, 1.4 S, 1.5 TD, 1.6 D, 1.6 i, 1.6 i KAT, 1.6 S, 1.7 D, 1.8 E, 1.8 GSI, 1.8 i, 1.8 S, 2.0 GSI, 2.0 GSI 16V, 2.0 GSI 16V KAT, 2.0 GSI KAT** 09/84 - 08/91 40 -115 kW	**34-001424**	**24-004862**	
B8	**1.2, 1.3 i KAT, 1.3 N, 1.3 S, 1.4 i, 1.4 S, 1.5 TD, 1.6 D, 1.6 i, 1.6 i KAT, 1.6 S, 1.7 D, 1.8 E, 1.8 GSI, 1.8 i, 1.8 S, 2.0 GSI, 2.0 GSI 16V, 2.0 GSI 16V KAT, 2.0 GSI KAT** 09/84 - 08/91 40 -115 kW	**34-003114**	**24-013932**	HA: Kenngröße: 107/36
MS	**1.2, 1.3 i KAT, 1.3 N, 1.3 S, 1.4 i, 1.4 S, 1.5 TD, 1.6 D, 1.6 i, 1.6 i KAT, 1.6 S, 1.7 D, 1.8 E, 1.8 GSI, 1.8 i, 1.8 S, 2.0 GSI, 2.0 GSI 16V, 2.0 GSI 16V KAT, 2.0 GSI KAT** 09/84 - 08/91 40 -115 kW	**34-001462**	**24-000925**	Baumuster: Cup VA: Kenngröße: 230/30 HA: Kenngröße: 160/50

OPEL

OPEL KADETT E CC (33_, 34_, 43_, 44_)

MS	**1.2, 1.3 i KAT, 1.3 N, 1.3 S, 1.4 i, 1.4 S, 1.5 TD, 1.6 D, 1.6 i, 1.6 i KAT, 1.6 S, 1.7 D, 1.8 E, 1.8 GSI, 1.8 i, 1.8 S, 2.0 GSI, 2.0 GSI 16V, 2.0 GSI 16V KAT, 2.0 GSI KAT** 09/84 - 08/91 40 -115 kW	**34-030721**	*24-024846*		Baumuster: Rallye1 VA: Kenngröße: 270/120 HA: Kenngröße: 210/90

OPEL KADETT E (39_, 49_)

B1	**1.2, 1.3 i KAT, 1.3 N, 1.3 S, 1.4 i, 1.4 S, 1.6 i, 1.6 i KAT, 1.6 S** 09/84 - 08/86 40 -66 kW	**12-125104**			
B1	**1.5 TD, 1.6 D, 1.7 D, 1.8, 1.8 i, 1.8 S, 2.0 i, 2.0 i KAT** 03/87 - 08/91 40 -85 kW	**12-116799**			VA: mit Kugellager
B2	**1.2, 1.3 S, 1.6 S, 1.8 i** 09/84 - 08/86 40 -85 kW	**16-031302** **11-101314** SP			
B2	**1.3 i KAT, 1.3 N, 1.6 D, 1.6 i, 1.6 i KAT, 1.6 S, 1.8, 1.8 S, 2.0 i, 2.0 i KAT** 09/84 - 07/88 40 -85 kW	**16-031302** **11-101314** SP			-> CH.Nr.: J2791967; -> CH.Nr.: J5273427
B2	**1.3 i KAT, 1.3 N, 1.6 D, 1.6 i, 1.6 i KAT, 1.6 S, 1.8, 1.8 S** 08/88 - 08/91 40 -84 kW	**16-031302** **11-101314** SP	**15-062215**		CH.Nr.: J2791968 ->; CH.Nr.: J5273428 ->
B2	**1.4 i, 1.4 S** 01/90 - 08/91 44 -55 kW	**16-031302** **11-101314** SP	**15-062215**		
B2	**2.0 i, 2.0 i KAT** 08/88 - 08/91 85 kW	**16-031302** **11-101314** SP	**15-062215**		CH.Nr.: J2791968 ->; CH.Nr.: J5273429 ->
B2	**1.5 TD, 1.7 D, 1.8 i** 07/88 - 08/91 42 -66 kW		**15-062215**		
B3	**1.2, 1.3 i KAT, 1.3 N, 1.3 S, 1.4 i, 1.4 S** 09/84 - 08/91 40 -55 kW	**36-133963**	**38-130366**		Schaltgetriebe; Standardfahrwerk
B3	**1.2, 1.3 i KAT, 1.3 N, 1.3 S, 1.4 i, 1.4 S** 09/84 - 08/91 40 -55 kW	**36-130399**	**38-130366**		Automatik; Standardfahrwerk
B3	**1.2, 1.3 i KAT, 1.3 N, 1.3 S, 1.4 i, 1.4 S** 09/84 - 08/91 40 -55 kW	**36-133918**	**38-130373**		Verstärkte Ausführung .
B3	**1.8, 1.8 i, 1.8 S** 09/84 - 08/91 62 -85 kW	**36-133918**	**38-130373**		Standardfahrwerk
B3	**2.0 i, 2.0 i KAT** 03/87 - 08/91 85 kW	**38-161438** **36-161416**			Standardfahrwerk
B3	**1.6 D, 1.6 i, 1.6 i KAT, 1.6 S** 09/84 - 08/91 40 -66 kW	**36-130399**	**38-130366**		Schaltgetriebe; Standardfahrwerk
B3	**1.6 D, 1.6 i, 1.6 i KAT, 1.6 S** 09/84 - 08/91 40 -66 kW	**36-133970**	**38-130366**		Automatik; Standardfahrwerk
B3	**1.6 D, 1.6 i, 1.6 i KAT, 1.6 S** 09/84 - 08/91 40 -66 kW	**36-164318**	**38-130373**		Verstärkte Ausführung .
B4	**1.2, 1.3 S, 1.6 S, 1.8 i** 09/84 - 08/86 40 -85 kW	**21-030413** **11-101314** SP	**19-019864**		
B4	**1.3 i KAT, 1.3 N, 1.6 D, 1.6 i, 1.6 i KAT, 1.6 S, 1.8, 1.8 S, 2.0 i, 2.0 i KAT** 09/84 - 07/88 40 -85 kW	**21-030413** **11-101314** SP	**19-019864**		-> CH.Nr.: J2791967; -> CH.Nr.: J5273427

				
OPEL				
OPEL KADETT E (39_, 49_)				
B4	**1.3 i KAT, 1.3 N, 1.6 D, 1.6 i, 1.6 i KAT, 1.6 S, 1.8, 1.8 S, 2.0 i, 2.0 i KAT** 08/88 - 08/91 40 -85 kW	**21-030413** **11-101314** SP	**19-019956**	CH.Nr.: J2791968 ->; CH.Nr.: J5273428 ->
B4	**1.4 i, 1.4 S, 1.5 TD, 1.7 D, 1.8 i** 02/89 - 08/91 42 -66 kW	**21-030413** **11-101314** SP	**19-019956**	
B6	**1.2, 1.3 i KAT, 1.3 N, 1.3 S, 1.4 i, 1.4 S, 1.5 TD, 1.6 D, 1.6 i, 1.6 i KAT, 1.6 S, 1.7 D, 1.8, 1.8 i, 1.8 S, 2.0 i, 2.0 i KAT** 09/84 - 08/91 40 -85 kW	**34-001424**	**24-004862**	
B8	**1.2, 1.3 i KAT, 1.3 N, 1.3 S, 1.4 i, 1.4 S, 1.5 TD, 1.6 D, 1.6 i, 1.6 i KAT, 1.6 S, 1.7 D, 1.8, 1.8 i, 1.8 S, 2.0 i, 2.0 i KAT** 09/84 - 08/91 40 -85 kW	**34-003114**	**24-013932**	HA: Kenngröße: 107/36
MS	**1.2, 1.3 i KAT, 1.3 N, 1.3 S, 1.4 i, 1.4 S, 1.5 TD, 1.6 D, 1.6 i, 1.6 i KAT, 1.6 S, 1.7 D, 1.8, 1.8 i, 1.8 S, 2.0 i, 2.0 i KAT** 09/84 - 08/91 40 -85 kW	**34-001462**	**24-000925**	Baumuster: Cup VA: Kenngröße: 230/30 HA: Kenngröße: 160/50
MS	**1.2, 1.3 i KAT, 1.3 N, 1.3 S, 1.4 i, 1.4 S, 1.5 TD, 1.6 D, 1.6 i, 1.6 i KAT, 1.6 S, 1.7 D, 1.8, 1.8 i, 1.8 S, 2.0 i, 2.0 i KAT** 09/84 - 08/91 40 -85 kW	**34-030721**	*24-024846*	Baumuster: Rallye1 VA: Kenngröße: 270/120 HA: Kenngröße: 210/90
OPEL KADETT E Caravan (35_, 36_, 45_, 46_)				
B1	**1.2, 1.3 i KAT, 1.3 N, 1.3 S, 1.4 i, 1.4 S, 1.6, 1.6 i, 1.6 i KAT, 1.6 S** 09/84 - 08/86 40 -66 kW	**12-125104**		
B1	**1.5 TD, 1.6 D, 1.7 D, 1.8 E, 1.8 i, 1.8 S, 2.0 i, 2.0 i KAT** 09/87 - 08/91 40 -85 kW	**12-116799**		VA: mit Kugellager
B2	**1.2, 1.3 i KAT, 1.3 N, 1.3 S, 1.4 i, 1.4 S, 1.5 TD, 1.6, 1.6 D, 1.6 i, 1.6 i KAT, 1.6 S, 1.7 D, 1.8 E, 1.8 i, 1.8 S, 2.0 i, 2.0 i KAT** 09/84 - 08/91 40 -85 kW	**16-031548** **11-101314** SP	**15-069115**	
B3	**1.2, 1.3 i KAT, 1.3 N, 1.3 S** 09/84 - 09/85 40 -55 kW	**36-133963**	**38-133985**	Schaltgetriebe; Standardfahrwerk
B3	**1.2, 1.3 i KAT, 1.3 N, 1.3 S, 1.4 i, 1.4 S** 09/85 - 08/91 40 -55 kW	**36-133963**	**38-130380**	Schaltgetriebe; Standardfahrwerk
B3	**1.2, 1.3 N, 1.3 S** 09/84 - 09/85 40 -55 kW	**36-130399**	**38-133985**	Automatik; Standardfahrwerk
B3	**1.2, 1.3 i KAT, 1.3 N, 1.3 S, 1.4 i, 1.4 S** 09/85 - 08/91 40 -55 kW	**36-130399**	**38-130380**	Automatik; Standardfahrwerk
B3	**1.2, 1.3 N, 1.3 S** 09/84 - 09/85 40 -55 kW	**36-133918**	**38-133985**	Verstärkte Ausführung .
B3	**1.2, 1.3 i KAT, 1.3 N, 1.3 S, 1.4 i, 1.4 S** 09/85 - 08/91 40 -55 kW	**36-133918**	**38-130380**	Verstärkte Ausführung .
B3	**1.6, 1.6 D, 1.6 i, 1.6 i KAT, 1.6 S** 09/85 - 08/91 40 -66 kW	**36-130399**	**38-130380**	Schaltgetriebe; Standardfahrwerk
B3	**1.6, 1.6 D, 1.6 i, 1.6 i KAT, 1.6 S** 09/85 - 08/91 40 -66 kW	**36-133970**	**38-130380**	Automatik; Standardfahrwerk

				

OPEL

OPEL KADETT E Caravan (35_, 36_, 45_, 46_)

B3	**1.6, 1.6 D, 1.6 i, 1.6 i KAT, 1.6 S** 09/85 - 08/91 40 -66 kW	**36-164318**	**38-130380**	Verstärkte Ausführung .
B3	**1.8 i** 09/84 - 08/86 85 kW	**36-133918**	**38-130373**	Standardfahrwerk
B3	**1.6 D, 1.6 S** 09/84 - 09/85 40 -66 kW	**36-130399**	**38-133985**	Schaltgetriebe; Standardfahrwerk
B3	**1.6 D, 1.6 S** 09/84 - 09/85 40 -66 kW	**36-133970**	**38-133985**	Automatik; Standardfahrwerk
B3	**1.6 D, 1.6 S** 09/84 - 09/85 40 -66 kW	**36-164318**	**38-133985**	Verstärkte Ausführung .
B4	**1.2, 1.3 i KAT, 1.3 N, 1.3 S, 1.4 i, 1.4 S, 1.5 TD, 1.6, 1.6 D, 1.6 i, 1.6 i KAT, 1.6 S, 1.7 D, 1.8 E, 1.8 i, 1.8 S, 2.0 i, 2.0 i KAT** 09/84 - 08/91 40 -85 kW	**21-030413** **11-101314** SP	**19-019772**	
B6	**1.2, 1.3 i KAT, 1.3 N, 1.3 S, 1.4 i, 1.4 S, 1.5 TD, 1.6, 1.6 D, 1.6 i, 1.6 i KAT, 1.6 S, 1.7 D, 1.8 E, 1.8 i, 1.8 S, 2.0 i, 2.0 i KAT** 09/84 - 08/91 40 -85 kW	**34-003114**	**24-015233**	
B6	**1.2, 1.3 i KAT, 1.3 N, 1.3 S, 1.4 i, 1.4 S, 1.5 TD, 1.6, 1.6 D, 1.6 i, 1.6 i KAT, 1.6 S, 1.7 D, 1.8 E, 1.8 i, 1.8 S, 2.0 i, 2.0 i KAT** 09/84 - 08/91 40 -85 kW	**34-003114**	**24-016476**	HA: straffere Einstellung
B8	**1.2, 1.3 i KAT, 1.3 N, 1.3 S, 1.4 i, 1.4 S, 1.5 TD, 1.6, 1.6 D, 1.6 i, 1.6 i KAT, 1.6 S, 1.7 D, 1.8 E, 1.8 i, 1.8 S, 2.0 i, 2.0 i KAT** 09/84 - 08/91 40 -85 kW	**34-003114**	**24-016483**	

OPEL KADETT E Cabriolet (43B_)

B1	**1.3 S, 1.4 i, 1.4 S, 1.6 i, 1.6 i KAT** 10/86 - 02/93 44 -60 kW	**12-125104**		
B1	**2.0, 2.0 GSi, 2.0 i, 2.0 i KAT** 10/86 - 02/93 85 -115 kW	**12-116799**		VA: mit Kugellager
B2	**1.3 S, 1.6 i, 1.6 i KAT, 2.0 i, 2.0 i KAT** 10/86 - 07/88 55 -85 kW	**16-031302** **11-101314** SP		-> CH.Nr.: J2791967; -> CH.Nr.: J5273427
B2	**1.3 S, 1.6 i, 1.6 i KAT, 2.0, 2.0 GSi, 2.0 i, 2.0 i KAT** 08/88 - 02/93 55 -115 kW	**16-031302** **11-101314** SP	**15-062215**	CH.Nr.: J2791967 ->; CH.Nr.: J5273427 ->
B2	**1.4 i, 1.4 S, 1.6 i** 07/89 - 02/93 44 -60 kW	**16-031302** **11-101314** SP	**15-062215**	
B4	**1.3 S, 1.6 i, 1.6 i KAT, 2.0 i, 2.0 i KAT** 10/86 - 07/88 55 -85 kW	**21-030413** **11-101314** SP	**19-019864**	-> CH.Nr.: J5273428; -> CH.Nr.: J2791968
B4	**1.3 S, 1.6 i, 1.6 i KAT, 2.0, 2.0 GSi, 2.0 i, 2.0 i KAT** 08/88 - 02/93 55 -115 kW	**21-030413** **11-101314** SP	**19-019956**	CH.Nr.: J5273428 ->; CH.Nr.: J2791968 ->
B4	**1.4 i, 1.4 S, 1.6 i** 07/89 - 02/93 44 -60 kW	**21-030413** **11-101314** SP	**19-019956**	
B6	**1.3 S, 1.4 i, 1.4 S, 1.6 i, 1.6 i KAT, 2.0, 2.0 GSi, 2.0 i, 2.0 i KAT** 10/86 - 02/93 44 -115 kW	**34-001424**	**24-004862**	HA: straffere Einstellung

				
OPEL				
OPEL KADETT E Cabriolet (43B_)				
B8	**1.3 S, 1.4 i, 1.4 S, 1.6 i, 1.6 i KAT, 2.0, 2.0 GSi, 2.0 i, 2.0 i KAT** 10/86 - 02/93 44 -115 kW	**34-003114**	**24-013932**	HA: Kenngröße: 107/36
MS	**1.3 S, 1.4 i, 1.4 S, 1.6 i, 1.6 i KAT, 2.0, 2.0 GSi, 2.0 i, 2.0 i KAT** 10/86 - 02/93 44 -115 kW	**34-001462**	**24-000925**	Baumuster: Cup VA: Kenngröße: 230/30 HA: Kenngröße: 160/50
MS	**1.3 S, 1.4 i, 1.4 S, 1.6 i, 1.6 i KAT, 2.0, 2.0 GSi, 2.0 i, 2.0 i KAT** 10/86 - 02/93 44 -115 kW	**34-030721**	*24-024846*	Baumuster: Rallye1 VA: Kenngröße: 270/120 HA: Kenngröße: 210/90
OPEL KADETT E Kasten (37_, 47_)				
B1	**1.2, 1.3 N, 1.4 i, 1.6 i** 09/84 - 09/93 40 -55 kW	**12-125104**		
B1	**1.6 D, 1.7 D, 1.8 i** 08/84 - 09/92 40 -66 kW	**12-116799**		VA: mit Kugellager
B2	**1.2, 1.3 N, 1.4 i, 1.6 D, 1.6 i, 1.7 D, 1.8 i** 08/84 - 09/92 40 -66 kW	**16-031302** **11-101314** SP		
B4	**1.2, 1.3 N, 1.4 i, 1.6 D, 1.6 i, 1.7 D, 1.8 i** 08/84 - 09/92 40 -66 kW	**21-030413** **11-101314** SP	**19-019970**	
OPEL KADETT E Combo (38_, 48_)				
B1	**1.3 N, 1.3 S, 1.4 i, 1.4 S, 1.6, 1.6 i** 01/86 - 07/94 44 -60 kW	**12-125104**		
B1	**1.6 D, 1.7 D** 01/86 - 07/94 40 -44 kW	**12-116799**		VA: mit Kugellager
B2	**1.3 N, 1.3 S, 1.4 i, 1.4 S, 1.6, 1.6 D, 1.6 i, 1.7 D** 01/86 - 07/94 40 -60 kW	**16-031302** **11-101314** SP		
B4	**1.3 N, 1.3 S, 1.4 i, 1.4 S, 1.6, 1.6 D, 1.6 i, 1.7 D** 01/86 - 07/94 40 -60 kW	**21-030413** **11-101314** SP	**19-019970**	
OPEL MANTA A (58_, 59_)				
B3	**1.6, 1.6 S, 1.9 S** 09/70 - 08/75 44 -66 kW	**36-162697**	**36-162741**	
B3	**1.9 GT/E** 02/74 - 08/75 77 kW	**36-162697**	**36-162741**	
B4	**1.2, 1.6, 1.6 S, 1.9 GT/E, 1.9 S** 09/70 - 08/75 44 -77 kW		**19-019413**	
B6	**1.2, 1.6, 1.6 S, 1.9 GT/E, 1.9 S** 09/70 - 08/75 44 -77 kW	**24-627726**	**24-009188**	VA: Kenngröße: 310/150
OPEL MANTA B (58_, 59_)				
B3	**1.2 N, 1.2 S, 1.3 N, 1.3 S** 09/75 - 08/86 40 -55 kW	**36-162659**	**36-162604**	
B3	**1.6 N, 1.6 S, 1.8 S, 1.9 E, 1.9 N, 1.9 S, 2.0, 2.0 E, 2.0 S** 09/75 - 08/84 44 -81 kW	**36-162680**	**36-162604**	

				
OPEL				
OPEL MANTA B (58_, 59_)				
B4	**1.2 N, 1.2 S, 1.3 N, 1.3 S, 1.6 N, 1.6 S, 1.8 S, 1.9 E, 1.9 N, 1.9 S, 2.0, 2.0 E, 2.0 S** 09/75 - 08/84 40 -81 kW	**19-019444**	*19-019604*	
B6	**1.2 N, 1.2 S, 1.3 N, 1.3 S, 1.6 N, 1.6 S, 1.8 S, 1.9 E, 1.9 N, 1.9 S, 2.0, 2.0 E, 2.0 S, 2.4 400** 09/75 - 08/84 40 -106 kW	**24-006835**	**24-006934**	VA: Kenngröße: 120/53 HA: Kenngröße: 255/110
B6	**1.2 N, 1.2 S, 1.3 N, 1.3 S, 1.6 N, 1.6 S, 1.8 S, 1.9 E, 1.9 N, 1.9 S, 2.0, 2.0 E, 2.0 S, 2.4 400** 09/75 - 08/84 40 -106 kW	**24-008839**	**24-008938**	Baumuster: Rallye VA: Kenngröße: 331/124 HA: Kenngröße: 220/80
OPEL MANTA B CC (53_, 55_)				
B3	**1.3 N, 1.3 S** 03/79 - 08/86 44 -55 kW	**36-162659**	**36-162604**	
B3	**1.6, 1.6 N, 1.8 S, 1.9 N, 2.0, 2.0 E, 2.0 S** 08/76 - 08/84 44 -92 kW	**36-162680**	**36-162604**	
B4	**1.3 N, 1.3 S, 1.6, 1.6 N, 1.8 S, 1.9 N, 2.0, 2.0 E, 2.0 S** 08/77 - 08/84 44 -92 kW	**19-019444**	*19-019604*	
B6	**1.3 N, 1.3 S, 1.6, 1.6 N, 1.8 S, 1.9 N, 2.0, 2.0 E, 2.0 S** 08/77 - 08/84 44 -92 kW	**24-006835**	**24-006934**	VA: Kenngröße: 120/53 HA: Kenngröße: 255/110
B6	**1.3 N, 1.3 S, 1.6, 1.6 N, 1.8 S, 1.9 N, 2.0, 2.0 E, 2.0 S** 08/77 - 08/84 44 -92 kW	**24-008839**	**24-008938**	VA: Kenngröße: 331/124 HA: Kenngröße: 220/80
OPEL MERIVA				
B1	**1.3 CDTI, 1.4 16V Twinport, 1.6, 1.6 16V, 1.6 Turbo, 1.7 CDTI, 1.7 DTI, 1.8** 05/03 - 51 -132 kW	**12-117376**		VA: harte Ausführung
B4	**1.3 CDTI, 1.4 16V Twinport, 1.6, 1.6 16V, 1.6 Turbo, 1.7 CDTI, 1.7 DTI, 1.8** 05/03 - 51 -132 kW	**22-110442** **22-110459**	**19-115351**	
B6	**1.3 CDTI, 1.4 16V Twinport, 1.6, 1.6 16V, 1.6 Turbo, 1.7 CDTI, 1.7 DTI, 1.8** 05/03 - 51 -132 kW	**35-141068** **35-141075**	**19-148519**	
B8	**1.3 CDTI, 1.4 16V Twinport, 1.6, 1.6 16V, 1.6 Turbo, 1.7 CDTI, 1.7 DTI, 1.8** 05/03 - 51 -132 kW	**35-141099** **35-141105**	**19-148519**	
OPEL MONTEREY A (UBS_)				
B4	**3.1 TD, 3.2** 09/91 - 07/98 84 -130 kW	**19-061108**	**19-107141**	
B6 Offroad	**3.1 TD, 3.2** 09/91 - 07/98 84 -130 kW	**24-017381**	**24-017398**	
OPEL MONZA A (22_)				
B3	**2.0 E, 2.5 E, 2.8, 3.0, 3.0 GSE** 02/78 - 06/82 85 -132 kW	**36-162291** **36-162284**	**38-161834**	
B3	**2.0 E, 2.2 E, 2.5 E, 3.0 GSE** 07/82 - 08/86 85 -132 kW	**36-161621** **36-161546**	**38-161834**	

				

OPEL

OPEL MONZA A (22_)

B4	**2.0 E, 2.2 E, 2.5 E, 2.8, 3.0, 3.0 GSE** 02/78 - 08/86 85 -132 kW	*21-030376* **11-101369** SP		

OPEL OMEGA A (16_, 17_, 19_)

B3	**1.8, 1.8 N, 1.8 S, 2.0, 2.0 i, 2.4 i, 2.6 i** 09/86 - 04/94 60 -110 kW	**36-133994** **36-134007**	**38-130328**	Standardfahrwerk
B3	**1.8, 1.8 N, 1.8 S, 2.0, 2.0 i, 2.4 i, 2.6 i** 09/86 - 04/94 60 -110 kW	**36-130474**	**38-130304**	Verstärkte Ausführung .
B3	**2.3 D, 2.3 TD, 2.3 TD Interc., 3.0, 3.0 KAT, 3.0 24V** 10/86 - 03/94 54 -150 kW	**36-130474**	**38-130328**	Standardfahrwerk
B3	**2.3 D, 2.3 TD, 2.3 TD Interc., 3.0, 3.0 KAT, 3.0 24V, 3.0 24V Evolution500** 10/86 - 03/94 54 -169 kW		**38-130304**	Verstärkte Ausführung .
B4	**1.8, 1.8 N, 1.8 S, 2.0, 2.0 i, 2.3 D, 2.3 TD, 2.3 TD Interc., 2.4 i, 2.6 i, 3.0, 3.0 KAT, 3.0 24V** 03/87 - 04/94 54 -150 kW	**22-031204** **11-122456** SP	**19-020006**	
B6	**1.8, 1.8 N, 1.8 S, 2.0, 2.0 i, 2.3 D, 2.3 TD, 2.3 TD Interc., 2.4 i, 2.6 i, 3.0, 3.0 KAT, 3.0 24V** 03/87 - 04/94 54 -150 kW	**35-000945**	**24-011105**	
B8	**1.8, 1.8 N, 1.8 S, 2.0, 2.0 i, 2.3 D, 2.3 TD, 2.3 TD Interc., 2.4 i, 2.6 i, 3.0, 3.0 KAT, 3.0 24V, 3.0 24V Evolution500, 3.6 24V Lotus** 03/87 - 04/94 54 -277 kW	**35-003717**	**24-015288**	

OPEL OMEGA A Caravan (66_, 67_)

B3	**1.8, 1.8 N, 1.8 S, 2.0, 2.0 i, 2.4 i, 2.6, 2.6 i** 09/86 - 04/94 60 -135 kW	**36-133994** **36-134007**	**38-130304**	Standardfahrwerk
B3	**1.8, 1.8 N, 1.8 S, 2.0, 2.0 i, 2.4 i, 2.6, 2.6 i** 09/86 - 04/94 60 -135 kW	**36-130474**	**38-130311**	Verstärkte Ausführung .
B3	**2.3 D, 2.3 TD, 2.3 TD Interc., 3.0, 3.0 KAT, 3.0 24V** 09/86 - 03/94 54 -147 kW	**36-130474**	**38-130304**	Standardfahrwerk
B3	**2.3 D, 2.3 TD, 2.3 TD Interc., 3.0, 3.0 KAT, 3.0 24V** 09/86 - 03/94 54 -147 kW		**38-130311**	Verstärkte Ausführung .
B4	**1.8, 1.8 N, 1.8 S, 2.0, 2.0 i, 2.3 D, 2.3 TD, 2.3 TD Interc., 2.4 i, 2.6, 2.6 i, 3.0, 3.0 KAT, 3.0 24V** 03/87 - 04/94 54 -147 kW	**22-031204** **11-122456** SP	**19-028538**	ohne Niveauregulierung
B6	**1.8, 1.8 N, 1.8 S, 2.0, 2.0 i, 2.3 D, 2.3 TD, 2.3 TD Interc., 2.4 i, 2.6, 2.6 i, 3.0, 3.0 KAT, 3.0 24V** 03/87 - 04/94 54 -147 kW	**35-000945**	**24-017701**	ohne Niveauregulierung
B8	**1.8, 1.8 N, 1.8 S, 2.0, 2.0 i, 2.3 D, 2.3 TD, 2.3 TD Interc., 2.4 i, 2.6, 2.6 i, 3.0, 3.0 KAT, 3.0 24V** 03/87 - 04/94 54 -147 kW	**35-003717**	**24-022590**	ohne Niveauregulierung

OPEL

OPEL OMEGA B (25_, 26_, 27_)

B3	**2.0, 2.0 16V** 03/94 - 09/98 85 -100 kW	**36-130221** ↰ **36-134014** ↱	**38-130205**	Standardfahrwerk
B3	**2.0, 2.0 16V** 03/94 - 09/99 85 -100 kW		**38-130304**	Verstärkte Ausführung .
B3	**2.0 16V** 09/98 - 09/99 100 kW	**36-134021** ↰ **36-134038** ↱	**38-130205**	Standardfahrwerk
B3	**2.2 16V** 09/99 - 07/03 106 kW	**36-134045** ↰ **36-134489** ↱	**38-130205**	Standardfahrwerk
B3	**3.0 V6** 04/94 - 09/97 155 kW	**36-134021** ↰ **36-134038** ↱	**38-130205**	Standardfahrwerk
B3	**3.0 V6** 09/97 - 02/01 155 kW	**36-134045** ↰ **36-134489** ↱	**38-130205**	Standardfahrwerk
B3	**2.0 DTI 16V, 2.2 DTI 16V** 09/97 - 07/03 74 -88 kW	**36-134045** ↰ **36-134489** ↱	**38-130205**	Standardfahrwerk
B3	**2.0 DTI 16V, 2.2 16V, 2.2 DTI 16V, 2.5 DTI, 2.5 V6, 2.6 V6, 3.0 V6, 3.2 V6** 09/98 - 07/03 74 -160 kW		**38-130304**	Verstärkte Ausführung .
B3	**2.5 TD, 2.5 V6** 03/94 - 09/98 96 -125 kW	**36-134021** ↰ **36-134038** ↱	**38-130205**	Standardfahrwerk
B3	**2.5 TD, 2.5 V6** 09/98 - 07/03 96 -125 kW	**36-134045** ↰ **36-134489** ↱	**38-130205**	Standardfahrwerk
B3	**2.5 TD, 2.5 V6, 3.0 V6** 03/94 - 09/98 96 -155 kW		**38-130304**	Verstärkte Ausführung .
B3	**2.5 DTI, 2.6 V6, 3.2 V6** 02/01 - 07/03 110 -160 kW	**36-134045** ↰ **36-134489** ↱	**38-130205**	Standardfahrwerk
B4	**2.0, 2.0 16V, 2.0 DTI 16V, 2.2 16V, 2.2 DTI 16V, 2.5 D, 2.5 DTI, 2.5 TD, 2.5 V6, 2.6 V6, 3.0 V6, 3.2 V6** 04/94 - 07/03 74 -160 kW	**22-044808** **11-122456** SP	**19-028613**	
B6	**2.0, 2.0 16V, 2.0 DTI 16V, 2.2 16V, 2.2 DTI 16V, 2.5 D, 2.5 DTI, 2.5 TD, 2.5 V6, 2.6 V6, 3.0 V6, 3.2 V6** 04/94 - 07/03 74 -160 kW	**35-044253**	**24-022606**	
B8	**2.0, 2.0 16V, 2.0 DTI 16V, 2.2 16V, 2.2 DTI 16V, 2.5 D, 2.5 DTI, 2.5 TD, 2.5 V6, 2.6 V6, 3.0 V6, 3.2 V6** 04/94 - 07/03 74 -160 kW	**35-044260**	**24-022583**	

OPEL OMEGA B Caravan (21_, 22_, 23_)

B3	**2.0, 2.0 16V** 03/94 - 09/98 85 -100 kW	**36-130221** ↰ **36-134014** ↱	**38-130304**	Standardfahrwerk
B3	**2.0, 2.0 16V** 03/94 - 09/99 85 -100 kW		**38-130311**	Verstärkte Ausführung .
B3	**2.0 16V** 09/98 - 09/99 100 kW	**36-134021** ↰ **36-134038** ↱	**38-130304**	Standardfahrwerk
B3	**2.2 16V** 09/99 - 07/03 106 kW	**36-134045** ↰ **36-134489** ↱	**38-130304**	Standardfahrwerk
B3	**2.2 16V** 09/99 - 07/03 106 kW		**38-130311**	Verstärkte Ausführung .
B3	**2.6, 3.0 V6** 04/94 - 09/97 138 -155 kW	**36-134021** ↰ **36-134038** ↱	**38-130304**	Standardfahrwerk

				
OPEL				
OPEL OMEGA B Caravan (21_, 22_, 23_)				
B3	**2.6, 3.0 V6** 09/97 - 02/01 138 -155 kW	**36-134045** **36-134489**	**38-130304**	Standardfahrwerk
B3	**3.0 V6** 04/94 - 09/97 155 kW		**38-130311**	Verstärkte Ausführung .
B3	**2.0 DTI 16V, 2.2 DTI 16V** 09/97 - 07/03 74 -88 kW	**36-134045** **36-134489**	**38-130304**	Standardfahrwerk
B3	**2.0 DTI 16V, 2.2 DTI 16V, 3.0 V6** 09/97 - 02/01 74 -155 kW		**38-130311**	Verstärkte Ausführung .
B3	**2.5 TD, 2.5 V6** 03/94 - 09/98 96 -125 kW	**36-134021** **36-134038**	**38-130304**	Standardfahrwerk
B3	**2.5 TD, 2.5 V6** 09/98 - 02/01 96 -125 kW	**36-134045** **36-134489**	**38-130304**	Standardfahrwerk
B3	**2.5 TD, 2.5 V6** 03/94 - 09/98 96 -125 kW		**38-130311**	Verstärkte Ausführung .
B3	**2.5 TD, 2.5 V6** 09/98 - 02/01 96 -125 kW		**38-130311**	Verstärkte Ausführung .
B3	**2.5 DTI, 2.6 V6, 3.2 V6** 02/01 - 07/03 110 -160 kW	**36-134045** **36-134489**	**38-130304**	Standardfahrwerk
B3	**2.5 DTI, 2.6 V6, 3.2 V6** 09/97 - 07/03 110 -160 kW		**38-130311**	Verstärkte Ausführung .
B4	**2.0, 2.0 16V, 2.0 DTI 16V, 2.2 16V, 2.2 DTI 16V, 2.5 DTI, 2.5 TD, 2.5 V6, 2.6, 2.6 V6, 3.0 V6, 3.2 V6** 04/94 - 07/03 74 -160 kW	**22-044808** **11-122456** SP	**19-028552**	ohne Niveauregulierung
B6	**2.0, 2.0 16V, 2.0 DTI 16V, 2.2 16V, 2.2 DTI 16V, 2.5 DTI, 2.5 TD, 2.5 V6, 2.6, 2.6 V6, 3.0 V6, 3.2 V6** 04/94 - 07/03 74 -160 kW	**35-044253**	**24-017701**	ohne Niveauregulierung
B8	**2.0, 2.0 16V, 2.0 DTI 16V, 2.2 16V, 2.2 DTI 16V, 2.5 DTI, 2.5 TD, 2.5 V6, 2.6, 2.6 V6, 3.0 V6, 3.2 V6** 04/94 - 07/03 74 -160 kW	**35-044260**	**24-022590**	ohne Niveauregulierung
OPEL REKORD A				
B4	**1.5, 1.7, 1500, 1700** 02/63 - 12/65 40 -55 kW		*19-019598*	
OPEL REKORD A Coupe				
B4	**1700, 2600** 01/63 - 12/65 49 -74 kW		*19-019598*	
OPEL REKORD B				
B4	**1.5, 1.7, 1.9** 08/65 - 12/66 44 -66 kW		*19-019598*	
OPEL REKORD B Caravan				
B4	**1.5, 1.7, 1.9** 08/65 - 12/66 44 -55 kW		*19-019598*	
OPEL REKORD B Coupe				
B4	**1.7, 1.9** 08/65 - 02/67 55 -66 kW		*19-019598*	

			

OPEL

OPEL REKORD B Coupe

OPEL REKORD C

B4	**1.5, 1.7, 1.7 S, 1.9, 1.9 Sprint, 2.2** 08/66 - 12/71 43 -78 kW		*19-019598*	
B6	**1.5, 1.7, 1.7 S, 1.9, 1.9 Sprint, 2.2** 08/66 - 12/71 43 -78 kW	**24-631136**	**24-591522**	

OPEL REKORD C Caravan

B4	**1.5, 1.7, 1.7 S, 1.9** 08/66 - 12/71 43 -66 kW		*19-019598*	
B6	**1.5, 1.7, 1.7 S, 1.9** 08/66 - 12/71 43 -66 kW	**24-631136**	**24-591522**	

OPEL REKORD C Coupe

B4	**1.7 S, 1.9, 1.9 Sprint, 2.2** 08/66 - 12/71 55 -78 kW		*19-019598*	
B6	**1.7 S, 1.9, 1.9 Sprint, 2.2** 08/66 - 12/71 55 -78 kW	**24-631136**	**24-591522**	

OPEL REKORD D

B3	**1.7, 1.7 S, 1.9, 1.9 S, 2.0** 01/72 - 08/77 44 -74 kW	**36-162857** **36-162833**	**36-162543**	
B3	**1.7, 1.7 S, 1.9, 1.9 S, 2.0, 2.0 D, 2.1 D** 09/72 - 08/77 40 -74 kW		**36-164332**	Verstärkte Ausführung .
B3	**2.0 D, 2.1 D** 09/72 - 08/77 40 -44 kW	**36-162826** **36-162819**	**36-162543**	
B4	**1.7, 1.7 S, 1.9, 1.9 S, 2.0 D** 08/74 - 08/77 40 -71 kW		**19-019413**	
B4	**2.1 D** 09/72 - 08/77 44 kW		*19-019604*	
B6	**1.7, 1.7 S, 1.9, 1.9 S, 2.0, 2.0 D, 2.1 D** 09/72 - 08/77 40 -74 kW	**24-631136**	**24-631129**	

OPEL REKORD D Caravan

B3	**1.7, 1.7 S, 1.9, 1.9 S, 2.0 S** 01/72 - 08/77 44 -74 kW	**36-162857** **36-162833**	**36-162444**	
B3	**1.7, 1.7 S, 1.9, 1.9 S, 2.0 D, 2.0 S, 2.1 D** 09/72 - 08/77 40 -74 kW		**36-164349**	Verstärkte Ausführung .
B3	**2.0 D, 2.1 D** 09/72 - 08/77 40 -44 kW	**36-162826** **36-162819**	**36-162444**	
B4	**1.7, 1.7 S, 1.9, 1.9 S, 2.0 D, 2.0 S, 2.1 D** 09/72 - 08/77 40 -74 kW		*19-020037*	

OPEL REKORD D Coupe

B3	**1.7 S, 1.9, 1.9 S, 2.0** 01/72 - 08/77 55 -74 kW	**36-162857** **36-162833**	**36-162543**	

				

OPEL

OPEL REKORD D Coupe

B3	**1.7 S, 1.9, 1.9 S, 2.0** 01/72 - 08/77 55 -74 kW		**36-164332**	Verstärkte Ausführung .
B4	**1.7 S, 1.9, 1.9 S, 2.0** 01/72 - 08/77 55 -74 kW		**19-019413**	

OPEL REKORD E (17_-19_, 11_, 14_, 16_)

B3	**1.7, 1.9, 2.0, 2.0 E, 2.0 S** 08/77 - 06/82 44 -81 kW	**36-162420** **36-162406**	**36-162543**	
B3	**1.7, 1.9, 2.0, 2.0 E, 2.0 S** 08/77 - 06/82 44 -81 kW	**36-162437** **36-162413**	**36-164332**	Verstärkte Ausführung .
B3	**1.7, 1.8, 1.8 E, 1.8 S, 1.9, 2.0, 2.0 E, 2.0 S** 07/82 - 08/86 44 -81 kW	**36-161768** **36-161744**	**36-161584**	
B3	**1.7, 1.8, 1.8 E, 1.8 S, 1.9, 2.0, 2.0 E, 2.0 S** 07/82 - 08/86 44 -81 kW	**36-161775** **36-161751**	**36-164325**	Verstärkte Ausführung .
B3	**2.0 D, 2.2 D** 09/77 - 06/82 43 -48 kW	**36-162321** **36-162314**	**36-162543**	
B3	**2.0 D, 2.2 D, 2.2 TD** 07/82 - 08/86 43 -63 kW	**36-161706** **36-161669**	**36-164325**	
B3	**2.0 D, 2.1 D, 2.2 D, 2.2 TD** 09/77 - 08/86 43 -63 kW	**36-161706** **36-161645**	**36-164325**	Verstärkte Ausführung .
B4	**1.7, 1.8, 1.8 E, 1.8 S, 1.9, 2.0, 2.0 D, 2.0 E, 2.0 S, 2.1 D, 2.2 D, 2.2 E, 2.2 TD** 08/77 - 08/86 43 -85 kW	*21-030376* **11-101369** SP	**19-019413**	
B6	**1.7, 1.8, 1.8 E, 1.8 S, 1.9, 2.0, 2.0 D, 2.0 E, 2.0 S, 2.1 D, 2.2 D, 2.2 E, 2.2 TD** 08/77 - 08/86 43 -85 kW	*34-001417*	*24-006965*	VA: Schnellreparaturservice .; Altteilrückgabe erforderlich . HA: Schnellreparaturservice .; Altteilrückgabe erforderlich .

OPEL REKORD E Caravan (61_, 66_, 67_)

B3	**1.7, 1.9, 2.0, 2.0 E, 2.0 S** 08/77 - 06/82 44 -81 kW	**36-162420** **36-162406**	**36-162444**	
B3	**1.7, 1.9, 2.0, 2.0 E, 2.0 S** 08/77 - 06/82 44 -81 kW	**36-162437** **36-162413**	**36-164349**	Verstärkte Ausführung .
B3	**1.7, 1.8, 1.8 E, 1.8 S, 1.9, 2.0, 2.0 E, 2.0 S** 07/82 - 08/86 44 -81 kW	**36-161768** **36-161744**	**36-164325**	
B3	**1.7, 1.8, 1.8 E, 1.8 S, 1.9, 2.0, 2.0 E, 2.0 S, 2.2 E** 07/82 - 08/86 44 -85 kW	**36-161775** **36-161751**	**36-164325**	Verstärkte Ausführung .
B3	**2.0 D, 2.1 D, 2.2 D** 09/77 - 06/82 43 -48 kW	**36-162321** **36-162314**	**36-162444**	
B3	**2.0 D, 2.2 D, 2.2 TD, 2.3 D** 07/82 - 08/86 43 -63 kW	**36-161706** **36-161669**	**36-164325**	
B3	**2.0 D, 2.1 D, 2.2 D, 2.2 TD, 2.3 D** 09/77 - 08/86 43 -63 kW	**36-161706** **36-161645**	**36-164325**	Verstärkte Ausführung .
B4	**1.7, 1.8, 1.8 E, 1.8 S, 1.9, 2.0, 2.0 D, 2.0 E, 2.0 S, 2.1 D, 2.2 D, 2.2 E, 2.2 TD, 2.3 D** 08/77 - 08/86 43 -85 kW	*21-030376* **11-101369** SP	**19-019413**	

			

OPEL

OPEL REKORD E Caravan (61_, 66_, 67_)

B6	**1.7, 1.8, 1.8 E, 1.8 S, 1.9, 2.0, 2.0 D, 2.0 E, 2.0 S, 2.1 D, 2.2 D, 2.2 E, 2.2 TD, 2.3 D** 08/77 - 08/86 43 -85 kW	*34-001417*	*24-006965*	VA: Schnellreparaturservice .; Altteilrückgabe erforderlich . HA: Schnellreparaturservice .; Altteilrückgabe erforderlich .

OPEL SENATOR A (29_)

B3	**2.0 E, 2.2 E, 2.2 TD, 2.5 E, 3.0, 3.0 E** 07/82 - 12/86 63 -132 kW	**36-161621** **36-161546**	**38-161834**	
B3	**2.5, 2.8, 3.0, 3.0 E** 02/78 - 06/82 85 -132 kW	**36-162291** **36-162284**	**38-161834**	
B4	**2.0 E, 2.2 E, 2.2 TD, 2.5, 2.5 E, 2.8, 3.0, 3.0 E** 02/78 - 12/86 63 -132 kW	*21-030376* **11-101369** SP		

OPEL SENATOR B (29_)

B3	**2.5 i, 2.6 i, 3.0, 3.0 24V, 3.0 i KAT** 01/88 - 09/93 103 -150 kW	**36-161102** **36-161089**	**38-161834**	Sportfahrwerk
B3	**2.5 i, 2.6 i, 3.0, 3.0 24V, 3.0 i KAT** 01/88 - 09/93 103 -150 kW	**36-161140** **36-161126**	**38-161834**	Standardfahrwerk
B4	**2.5 i, 2.6 i, 3.0, 3.0 24V, 3.0 i KAT, 3.6** 01/88 - 09/93 103 -150 kW	**22-031204** **11-122456** SP	**19-020006**	Standardfahrwerk; ohne elektr. Dämpfkraftregulierung
B6	**2.5 i, 2.6 i, 3.0, 3.0 24V, 3.0 i KAT, 3.6** 01/88 - 09/93 103 -150 kW	**35-000945**	**24-011105**	Standardfahrwerk; ohne elektr. Dämpfkraftregulierung
B8	**2.5 i, 2.6 i, 3.0, 3.0 24V, 3.0 i KAT, 3.6** 01/88 - 09/93 103 -150 kW	**35-003717**	**24-015288**	Standardfahrwerk; ohne elektr. Dämpfkraftregulierung

OPEL SIGNUM

B3	**1.8** 05/03 - 90 -103 kW	**37-154585**	**38-154553**	Standardfahrwerk
B3	**1.8** 05/03 - 90 -103 kW	**37-154585**	**38-163500**	mit Niveauregulierung; Standardfahrwerk
B3	**1.8, 2.0 Turbo, 2.2 direct** 05/03 - 90 -129 kW	**37-154608**	**38-163517**	Standardfahrwerk; Verstärkte Ausführung .
B3	**1.8** 05/03 - 90 -103 kW	**37-163495**	**38-163470**	Sportfahrwerk
B3	**1.8, 2.0 Turbo, 2.2 direct** 05/03 - 90 -129 kW	**37-154639**		Sportfahrwerk; Verstärkte Ausführung .
B3	**2.0 Turbo, 2.2 direct** 05/03 - 114 -129 kW	**37-154592**	**38-154553**	Standardfahrwerk
B3	**2.0 Turbo, 2.2 direct** 05/03 - 114 -129 kW	**37-154592**	**38-163500**	mit Niveauregulierung; Standardfahrwerk
B3	**2.0 Turbo, 2.2 direct** 05/03 - 114 -129 kW	**37-154622**	**38-163470**	Sportfahrwerk
B3	**3.2 V6** 05/03 - 155 kW	**37-154608**	**38-154553**	Standardfahrwerk
B3	**1.9 CDTI, 2.0 DTI, 2.2 DTI** 05/03 - 74 -110 kW	**37-154608**	**38-154553**	Standardfahrwerk

				

OPEL

OPEL SIGNUM

B3	**1.9 CDTI, 2.0 DTI, 2.2 DTI, 3.2 V6** 05/03 - 74 -155 kW	**37-154608**	**38-163500**	mit Niveauregulierung; Standardfahrwerk
B3	**1.9 CDTI, 2.0 DTI, 2.2 DTI, 3.2 V6** 05/03 - 74 -155 kW	**37-154615**	**38-163517**	Standardfahrwerk; Verstärkte Ausführung .
B3	**1.9 CDTI, 2.0 DTI, 2.2 DTI, 3.2 V6** 05/03 - 74 -155 kW	**37-154639**	**38-163470**	Sportfahrwerk
B3	**1.9 CDTI, 2.0 DTI, 2.2 DTI, 3.2 V6** 05/03 - 74 -155 kW	**37-163488**		Sportfahrwerk; Verstärkte Ausführung .
B3	**3.0 V6 CDTI** 05/03 - 130 -135 kW	**37-154615**	**38-154553**	Standardfahrwerk
B3	**3.0 V6 CDTI** 05/03 - 130 -135 kW	**37-154615**	**38-163500**	mit Niveauregulierung; Standardfahrwerk
B3	**3.0 V6 CDTI** 05/03 - 130 kW		**38-163517**	Standardfahrwerk; Verstärkte Ausführung .
B3	**3.0 V6 CDTI** 05/03 - 130 -135 kW	**37-163488**	**38-163470**	Sportfahrwerk
B3	**3.0 V6 CDTI** 09/05 - 135 kW		**38-163517**	Standardfahrwerk; Verstärkte Ausführung .
B4	**1.8, 1.9 CDTI, 2.0 DTI, 2.0 Turbo, 2.2 direct, 2.2 DTI, 2.8, 2.8 V6 Turbo, 3.0 V6 CDTI, 3.2 V6** 05/03 - 74 -206 kW	**22-118738** **22-118745**	**19-118758**	Standardfahrwerk; ohne elektr. Dämpfkraftregulierung VA: -> CH.Nr.: 41999999
B6	**1.8, 1.9 CDTI, 2.0 DTI, 2.0 Turbo, 2.2 direct, 2.2 DTI, 2.8, 2.8 V6 Turbo, 3.0 V6 CDTI, 3.2 V6** 05/03 - 74 -206 kW	**35-102199** **35-053637**	**24-069601**	ohne elektr. Dämpfkraftregulierung
B6	**1.8, 1.9 CDTI, 2.0 DTI, 2.0 Turbo, 2.2 direct, 2.2 DTI, 2.8, 2.8 V6 Turbo, 3.0 V6 CDTI, 3.2 V6** 05/03 - 74 -206 kW	**35-110651** **35-110668**	**24-069601**	ohne elektr. Dämpfkraftregulierung; straffere Einstellung
B8	**1.8, 1.9 CDTI, 2.0 DTI, 2.0 Turbo, 2.2 direct, 2.2 DTI, 2.8, 2.8 V6 Turbo, 3.0 V6 CDTI, 3.2 V6** 05/03 - 74 -206 kW	**35-102236** **35-053644**	**24-069618**	ohne elektr. Dämpfkraftregulierung
B8	**1.8, 1.9 CDTI, 2.0 DTI, 2.0 Turbo, 2.2 direct, 2.2 DTI, 2.8, 2.8 V6 Turbo, 3.0 V6 CDTI, 3.2 V6** 05/03 - 74 -206 kW	**35-110675** **35-110682**	**24-069618**	ohne elektr. Dämpfkraftregulierung; straffere Einstellung

OPEL SPEEDSTER

B16 PSS10	**2.0, 2.0 Turbo, 2.2** 09/00 - 108 -162 kW		**48-136723**	siehe Gutachten VA: Tieferlegung lt. GA: 0-10 mm; Achslast bis: 485 kg HA: Tieferlegung lt. GA: 0-20 mm; Achslast bis: 760 kg

OPEL TIGRA (95_)

B2	**1.4 16V, 1.6 16V** 07/94 - 12/00 63 -78 kW	**17-104104** **11-101314** SP	**15-126405**	Standardfahrwerk
B3	**1.4 16V, 1.6 16V** 07/94 - 12/00 63 -78 kW	**36-130177**	**38-130359**	Standardfahrwerk
B4	**1.4 16V, 1.6 16V** 07/94 - 12/00 63 -78 kW	**22-040909** **11-101314** SP	**19-126395**	Standardfahrwerk
B4	**1.4 16V, 1.6 16V** 07/94 - 12/00 63 -78 kW	**22-040909** **11-101314** SP	**19-019727**	Sportfahrwerk

				
OPEL				
OPEL TIGRA (95_)				
B6	**1.4 16V, 1.6 16V** 07/94 - 12/00 63 -78 kW	**35-040590**	**24-000857**	
B8	**1.4 16V, 1.6 16V** 07/94 - 12/00 63 -78 kW	**35-040590**	**24-000857**	
B14	**1.4 16V, 1.6 16V** 07/94 - 12/00 63 -78 kW	**47-080713**		siehe Gutachten VA: Tieferlegung lt. GA: 30-50 mm; Achslast bis: 820 kg HA: Tieferlegung lt. GA: 20-40 mm; Achslast bis: 700 kg
B16 PSS9	**1.4 16V, 1.6 16V** 07/94 - 12/00 63 -78 kW	**48-080767**		siehe Gutachten VA: Tieferlegung lt. GA: 30-50 mm; Achslast bis: 820 kg HA: Tieferlegung lt. GA: 20-40 mm; Achslast bis: 700 kg
MS	**1.4 16V, 1.6 16V** 07/94 - 12/00 63 -78 kW	*35-041757*	**24-023917**	Baumuster: Rallye VA: Kenngröße: 230/80 HA: Kenngröße: 200/80
MS	**1.4 16V, 1.6 16V** 07/94 - 12/00 63 -78 kW	**35-042136**	**24-023900**	Baumuster: Renen Gruppe N+G VA: Kenngröße: 230/80; Rebound: 20 mm HA: Kenngröße: 200/80; Rebound: 20 mm
OPEL TIGRA TwinTop				
B1	**1.3 CDTI, 1.4, 1.8** 06/04 - 51 -92 kW	**12-117390**		VA: weiche Ausführung
B4	**1.3 CDTI, 1.4, 1.8** 06/04 - 51 -92 kW	**22-118714** **22-118721**	**19-108988**	Standardfahrwerk HA: mit Trommelbremse; Gewindemaß: M10
B4	**1.3 CDTI, 1.4, 1.8** 06/04 - 51 -92 kW	**22-118714** **22-118721** **11-101314** *SP*	**19-108995**	Standardfahrwerk HA: mit Scheibenbremse; Gewindemaß: M14
B6	**1.3 CDTI, 1.4, 1.8** 06/04 - 51 -92 kW	**35-141068** **35-141075**	**24-141086**	Standardfahrwerk HA: mit Trommelbremse; Gewindemaß: M10
B6	**1.3 CDTI, 1.4, 1.8** 06/04 - 51 -92 kW	**35-141068** **35-141075**	**24-142342**	Sportfahrwerk HA: mit Scheibenbremse; Gewindemaß: M14
B8	**1.3 CDTI, 1.4, 1.8** 06/04 - 51 -92 kW	**35-141099** **35-141105**	**24-141116**	Standardfahrwerk HA: mit Trommelbremse; Gewindemaß: M10
B8	**1.3 CDTI, 1.4, 1.8** 06/04 - 51 -92 kW	**35-141099** **35-141105**	**24-142342**	Sportfahrwerk HA: mit Scheibenbremse; Gewindemaß: M14
B14	**1.3 CDTI, 1.4, 1.8** 06/04 - 51 -92 kW	**47-167254**		siehe Gutachten VA: Tieferlegung lt. GA: 30-50 mm HA: Tieferlegung lt. GA: 20-40 mm
OPEL VECTRA A CC (88_, 89_)				
B1	**1.4 S, 1.6, 1.6 i, 1.6 i KAT, 1.6 S, 1.7 D, 1.7 TD** 04/88 - 11/95 42 -65 kW	**12-117635**		VA: mit Kugellager
B1	**1.8 i, 1.8 i KAT, 1.8 S, 2.0, 2.0 i, 2.0 i 16V, 2.0 i 16V KAT, 2.0 i GT, 2.0 i KAT** 04/88 - 11/95 65 -110 kW	**12-117635**		VA: mit Kugellager; weiche Ausführung
B1	**1.8 i, 1.8 i KAT, 1.8 S, 2.0, 2.0 i, 2.0 i 16V, 2.0 i 16V KAT, 2.0 i GT, 2.0 i KAT** 04/88 - 11/95 65 -110 kW	**12-116805**		VA: mit Kugellager; harte Ausführung
B2	**1.4 S, 1.6, 1.6 i, 1.6 i KAT, 1.6 S, 1.7 D, 1.7 TD, 1.8 i, 1.8 i KAT, 1.8 S, 2.0, 2.0 i, 2.0 i GT, 2.0 i KAT** 04/88 - 11/95 42 -95 kW	**16-031333** **11-101314** *SP*	**15-062215**	
B3	**1.4 S** 04/88 - 06/92 55 kW	**36-161157**	**38-154515**	Standardfahrwerk HA: mit Niveauregulierung

				
OPEL				
OPEL VECTRA A CC (88_, 89_)				
B3	**1.6, 1.6 i, 1.6 i KAT, 1.6 S, 1.8 i, 1.8 i KAT, 1.8 S, 2.0, 2.0 i, 2.0 i 16V, 2.0 i 16V KAT, 2.0 i KAT** 09/88 - 11/95 51 -110 kW	**36-130412**	**38-130298**	Standardfahrwerk
B3	**1.6, 1.6 i, 1.6 i KAT, 1.6 S, 1.7 D, 1.7 TD, 1.8 i, 1.8 i KAT, 1.8 S, 2.0, 2.0 i, 2.0 i 16V, 2.0 i 16V KAT, 2.0 i GT, 2.0 i KAT** 09/88 - 11/95 42 -110 kW	**36-130443**		Verstärkte Ausführung .
B3	**1.6, 1.6 i, 1.6 i KAT, 1.6 S, 1.8 i, 1.8 i KAT, 1.8 S, 2.0, 2.0 i, 2.0 i 16V, 2.0 i 16V KAT, 2.0 i KAT** 09/88 - 11/95 51 -110 kW	**36-130412**	**38-154515**	Standardfahrwerk HA: mit Niveauregulierung
B3	**1.8 i, 1.8 i KAT, 1.8 S, 2.0, 2.0 i, 2.0 i 16V, 2.0 i 16V KAT, 2.0 i GT, 2.0 i KAT** 04/88 - 11/95 65 -110 kW	**36-130429**	**38-130298**	Baumuster: GT; Baumuster: SR; Standardfahrwerk
B3	**1.8 i, 1.8 i KAT, 1.8 S, 2.0, 2.0 i, 2.0 i 16V, 2.0 i 16V KAT, 2.0 i GT, 2.0 i KAT** 04/88 - 11/95 65 -110 kW	**36-130429**	**38-154515**	Baumuster: GT; Baumuster: SR; Standardfahrwerk HA: mit Niveauregulierung
B3	**2.0 i GT** 09/88 - 11/95 95 kW	**36-130429**	**38-130298**	Standardfahrwerk
B3	**1.7 D, 1.7 TD** 09/88 - 11/95 42 -60 kW	**36-130436**	**38-130298**	Standardfahrwerk
B3	**1.7 D, 1.7 TD** 09/88 - 11/95 42 -60 kW	**36-130436**	**38-154515**	Standardfahrwerk HA: mit Niveauregulierung
B4	**1.4 S, 1.6, 1.6 i, 1.6 i KAT, 1.6 S, 1.7 D, 1.7 TD, 1.8 i, 1.8 i KAT, 1.8 S, 2.0, 2.0 i, 2.0 i 16V, 2.0 i 16V KAT, 2.0 i GT, 2.0 i KAT** 04/88 - 11/95 42 -110 kW	**21-030529** **11-101314** SP	**19-019956**	
B6	**1.4 S, 1.6, 1.6 i, 1.6 i KAT, 1.6 S, 1.7 D, 1.7 TD, 1.8 i, 1.8 i KAT, 1.8 S, 2.0, 2.0 i, 2.0 i 16V, 2.0 i 16V KAT, 2.0 i GT, 2.0 i KAT, 2.5 V6** 04/88 - 11/95 42 -125 kW	**34-003671**	**24-015554**	
B8	**1.4 S, 1.6, 1.6 i, 1.6 i KAT, 1.6 S, 1.7 D, 1.7 TD, 1.8 i, 1.8 i KAT, 1.8 S, 2.0, 2.0 i, 2.0 i 16V, 2.0 i 16V KAT, 2.0 i GT, 2.0 i KAT, 2.5 V6** 04/88 - 11/95 42 -125 kW	**34-001592**	**24-013932**	HA: Kenngröße: 107/36
OPEL VECTRA A (86_, 87_)				
B1	**1.4 S, 1.6, 1.6 i, 1.6 i KAT, 1.7 D, 1.7 TD** 09/88 - 11/95 42 -65 kW	**12-117635**		VA: mit Kugellager
B1	**1.8 i KAT, 1.8 S, 1.8 S 4x4, 2.0, 2.0 i, 2.0 i 16V, 2.0 i 16V 4x4, 2.0 i 4x4, 2.0 i 4x4 KAT, 2.0 i KAT, 2.0 i Turbo 4x4, 2.5 CD 4x4, 2000 16V 4x4, 2000/GT 16V, 2000/GT 16V 4x4 KAT, 2000/GT 16V KAT** 02/90 - 11/95 65 -150 kW	**12-116805**		VA: mit Kugellager; harte Ausführung
B1	**1.8 i KAT, 1.8 S, 1.8 S 4x4, 2.0, 2.0 i, 2.0 i 16V, 2.0 i 16V 4x4, 2.0 i 4x4, 2.0 i 4x4 KAT, 2.0 i KAT, 2.0 i Turbo 4x4, 2.5 CD 4x4, 2000 16V 4x4, 2000/GT 16V, 2000/GT 16V 4x4 KAT, 2000/GT 16V KAT** 02/90 - 11/95 65 -150 kW	**12-117635**		VA: mit Kugellager; weiche Ausführung

				
OPEL				
OPEL VECTRA A (86_, 87_)				
B2	**1.4 S, 1.6, 1.6 i, 1.6 i KAT, 1.7 D, 1.7 TD, 1.8 i KAT, 1.8 S, 2.0, 2.0 i, 2.0 i KAT** 09/88 - 11/95 42 -95 kW	**16-031333** **11-101314** SP	**15-062215**	
B3	**1.4 S** 09/88 - 06/92 55 kW	**36-161157**	**38-154515**	Standardfahrwerk HA: mit Niveauregulierung
B3	**1.6, 1.6 i, 1.6 i KAT, 1.8 i KAT, 1.8 S, 2.0, 2.0 i, 2.0 i 16V, 2.0 i KAT** 09/88 - 11/95 51 -100 kW	**36-130412**	**38-130298**	Standardfahrwerk
B3	**1.6, 1.6 i, 1.6 i KAT, 1.7 D, 1.7 TD, 1.8 i KAT, 1.8 S, 2.0, 2.0 i, 2.0 i 16V, 2.0 i KAT, 2000/GT 16V, 2000/GT 16V KAT** 02/90 - 11/95 42 -110 kW	**36-130443**		Verstärkte Ausführung .
B3	**1.6, 1.6 i, 1.6 i KAT, 1.8 i KAT, 1.8 S, 2.0, 2.0 i, 2.0 i 16V, 2.0 i KAT** 09/88 - 11/95 51 -100 kW	**36-130412**	**38-154515**	Standardfahrwerk HA: mit Niveauregulierung
B3	**1.8 i KAT, 1.8 S, 2.0, 2.0 i, 2.0 i 16V, 2.0 i KAT, 2000/GT 16V, 2000/GT 16V KAT** 02/90 - 11/95 65 -110 kW	**36-130429**	**38-154515**	Baumuster: GT; Baumuster: SR; Standardfahrwerk HA: mit Niveauregulierung
B3	**2000/GT 16V, 2000/GT 16V KAT** 01/89 - 11/95 110 kW	**36-130429**	**38-130298**	Standardfahrwerk
B3	**1.7 D, 1.7 TD** 10/88 - 11/95 42 -60 kW	**36-130436**	**38-130298**	Standardfahrwerk
B3	**1.7 D, 1.7 TD** 10/88 - 11/95 42 -60 kW	**36-130436**	**38-154515**	Standardfahrwerk HA: mit Niveauregulierung
B4	**1.4 S, 1.6, 1.6 i, 1.6 i KAT, 1.7 D, 1.7 TD, 1.8 i KAT, 1.8 S, 2.0, 2.0 i, 2.0 i 16V, 2.0 i KAT, 2.5 V6** 09/88 - 11/95 42 -125 kW	**21-030529** **11-101314** SP	**19-019956**	
B4	**1.8 S 4x4, 2.0 i 16V 4x4, 2.0 i 4x4, 2.0 i 4x4 KAT, 2.0 i Turbo 4x4, 2.5 CD 4x4, 2000 16V 4x4, 2000/GT 16V, 2000/GT 16V 4x4 KAT, 2000/GT 16V KAT** 01/89 - 11/95 65 -150 kW	**21-030529** **11-101314** SP	**19-020006**	
B6	**1.4 S, 1.6, 1.6 i, 1.6 i KAT, 1.7 D, 1.7 TD, 1.8 i KAT, 1.8 S, 2.0, 2.0 i, 2.0 i 16V, 2.0 i KAT, 2.5 V6** 09/88 - 11/95 42 -125 kW	**34-003671**	**24-015554**	
B6	**1.8 S 4x4, 2.0 i 16V 4x4, 2.0 i 4x4, 2.0 i 4x4 KAT, 2.0 i Turbo 4x4, 2.5 CD 4x4, 2000 16V 4x4, 2000/GT 16V, 2000/GT 16V 4x4 KAT, 2000/GT 16V KAT** 01/89 - 11/95 65 -150 kW	**34-003671**	*24-016582*	
B8	**1.6, 1.6 i, 1.6 i KAT, 1.7 D, 1.7 TD, 1.8 i KAT, 1.8 S, 2.0, 2.0 i, 2.0 i 16V, 2.0 i KAT, 2.5 V6** 09/88 - 11/95 42 -125 kW	**34-001592**	**24-013932**	HA: Kenngröße: 107/36
B8	**1.8 S 4x4, 2.0 i 16V 4x4, 2.0 i 4x4, 2.0 i 4x4 KAT, 2.0 i Turbo 4x4, 2.5 CD 4x4, 2000 16V 4x4, 2000/GT 16V 4x4 KAT** 01/89 - 11/95 65 -150 kW	**34-001592**	**24-014762**	
B8	**2000/GT 16V, 2000/GT 16V KAT** 01/89 - 11/95 110 kW	**34-001592**	**24-014762**	

				

OPEL

OPEL VECTRA B CC (38_)

B1	**1.6 i, 1.6 i 16V, 1.7 TD, 1.8 i 16V** 10/95 - 07/03 55 -92 kW	**12-117390**		VA: weiche Ausführung
B1	**2.0 DI 16V, 2.0 DTI 16V, 2.0 i, 2.0 i 16V, 2.2 DTI 16V, 2.2 i 16V** 10/95 - 07/03 60 -108 kW	**12-117376**		VA: harte Ausführung
B3	**1.6 i, 1.6 i 16V** 10/95 - 07/03 55 -74 kW	**36-130146**	**36-130252**	Standardfahrwerk
B3	**1.6 i, 1.6 i 16V** 10/95 - 07/03 55 -74 kW	**36-130146**	**36-162468**	Standardfahrwerk HA: mit Niveauregulierung
B3	**2.0 i 16V** 10/95 - 09/00 100 kW	**36-130160**	**36-130252**	Standardfahrwerk
B3	**2.0 i 16V** 10/95 - 09/00 100 kW	**36-130160**	**36-162468**	Standardfahrwerk HA: mit Niveauregulierung
B3	**1.7 TD, 1.8 i 16V** 10/95 - 07/03 60 -92 kW	**36-130153**	**36-130252**	Standardfahrwerk
B3	**1.7 TD, 1.8 i 16V** 10/95 - 07/03 60 -92 kW	**36-130153**	**36-162468**	Standardfahrwerk HA: mit Niveauregulierung
B3	**2.0 DI 16V, 2.5, 2.5 i V6** 10/95 - 09/00 60 -144 kW	**36-130214**	**36-130252**	Standardfahrwerk
B3	**2.0 DI 16V, 2.5 i V6, 2.6 i V6** 10/95 - 07/03 60 -125 kW	**36-130214**	**36-162468**	Standardfahrwerk HA: mit Niveauregulierung
B4	**1.6 i, 1.6 i 16V, 1.7 TD, 1.8 i 16V, 2.0 i, 2.0 i 16V, 2.5 i V6** 10/95 - 12/95 55 -125 kW	**22-045874** ↰ **22-045881** ↱ **11-101512** SP	**19-029344**	-> CH.Nr.: T1086823; Standardfahrwerk HA: ohne Niveauregulierung
B4	**1.6 i, 1.6 i 16V, 1.7 TD, 1.8 i 16V, 2.0 DI 16V, 2.0 DTI 16V, 2.0 i, 2.0 i 16V, 2.2 DTI 16V, 2.2 i 16V, 2.5, 2.5 i V6, 2.6 i V6** 01/96 - 07/03 55 -144 kW	**22-045874** ↰ **22-045881** ↱ **11-101512** SP	**19-140056**	CH.Nr.: T1086824 ->; ohne Niveauregulierung
B6	**1.6 i, 1.6 i 16V, 1.7 TD, 1.8 i 16V, 2.0 DI 16V, 2.0 DTI 16V, 2.0 i, 2.0 i 16V, 2.2 DTI 16V, 2.2 i 16V, 2.5, 2.5 i V6, 2.6 i V6** 10/95 - 07/03 55 -144 kW	**35-164432** ↰ **35-164449** ↱	**24-025515**	Standardfahrwerk; Schlechtwegeausführung HA: ohne Niveauregulierung
B8	**1.6 i, 1.6 i 16V, 1.7 TD, 1.8 i 16V, 2.0 DI 16V, 2.0 DTI 16V, 2.0 i, 2.0 i 16V, 2.2 DTI 16V, 2.2 i 16V, 2.5, 2.5 i V6, 2.6 i V6** 10/95 - 07/03 55 -144 kW	**35-164456** ↰ **35-164463** ↱	**24-025522**	Sportfahrwerk HA: ohne Niveauregulierung

OPEL VECTRA B (36_)

B1	**1.6 GL, 1.6 i, 1.6 i 16V, 1.7 TD, 1.8 i 16V** 09/95 - 04/02 55 -92 kW	**12-117390**		VA: weiche Ausführung
B1	**2.0 DI 16V, 2.0 DTI 16V, 2.0 i, 2.0 i 16V, 2.2 DTI 16V, 2.2 i 16V, 2.5 i V6, 2.6 i V6** 10/95 - 04/02 60 -125 kW	**12-117376**		VA: harte Ausführung
B3	**1.6 GL, 1.6 i, 1.6 i 16V** 09/95 - 04/02 55 -74 kW	**36-130146**	**36-130252**	Standardfahrwerk
B3	**1.6 GL, 1.6 i, 1.6 i 16V** 09/95 - 04/02 55 -74 kW	**36-130146**	**36-162468**	Standardfahrwerk HA: mit Niveauregulierung

			

OPEL

OPEL VECTRA B (36_)

B3	**2.0 i 16V** 10/95 - 09/00 100 kW	**36-130160**	**36-130252**	Standardfahrwerk
B3	**2.0 i 16V** 10/95 - 09/00 100 kW	**36-130160**	36-162468	Standardfahrwerk HA: mit Niveauregulierung
B3	**1.7 TD, 1.8 i 16V** 10/95 - 04/02 60 -92 kW	**36-130153**	**36-130252**	Standardfahrwerk
B3	**1.7 TD, 1.8 i 16V** 10/95 - 04/02 60 -92 kW	**36-130153**	36-162468	Standardfahrwerk HA: mit Niveauregulierung
B3	**2.0 DI 16V, 2.5 i V6** 10/95 - 04/02 60 -125 kW	**36-130214**	**36-130252**	Standardfahrwerk
B3	**2.0 DI 16V, 2.5 i V6, 2.6 i V6** 10/95 - 04/02 60 -125 kW	**36-130214**	36-162468	Standardfahrwerk HA: mit Niveauregulierung
B4	**1.6 GL, 1.6 i, 1.6 i 16V, 1.7 TD, 1.8 i 16V, 2.0 i, 2.0 i 16V, 2.5 i V6** 09/95 - 12/95 55 -125 kW	**22-045874** **22-045881** **11-101512** SP	**19-029344**	-> CH.Nr.: T1086823; Standardfahrwerk HA: ohne Niveauregulierung
B4	**1.6 GL, 1.6 i, 1.6 i 16V, 1.7 TD, 1.8 i 16V, 2.0 DI 16V, 2.0 DTI 16V, 2.0 i, 2.0 i 16V, 2.2 DTI 16V, 2.2 i 16V, 2.5 i V6, 2.6 i V6** 01/96 - 04/02 55 -125 kW	**22-045874** **22-045881** **11-101512** SP	**19-140056**	CH.Nr.: T1086824 ->; Standardfahrwerk HA: ohne Niveauregulierung
B4	**2.6 i V6** 09/00 - 04/02 125 kW		**19-029344**	
B6	**1.6 GL, 1.6 i, 1.6 i 16V, 1.7 TD, 1.8 i 16V, 2.0 DI 16V, 2.0 DTI 16V, 2.0 i, 2.0 i 16V, 2.2 DTI 16V, 2.2 i 16V, 2.5 i V6, 2.6 i V6** 09/95 - 04/02 55 -125 kW	**35-164432** **35-164449**	**24-025515**	Standardfahrwerk; Schlechtwegeausführung HA: ohne Niveauregulierung
B8	**1.6 GL, 1.6 i, 1.6 i 16V, 1.7 TD, 1.8 i 16V, 2.0 DI 16V, 2.0 DTI 16V, 2.0 i, 2.0 i 16V, 2.2 DTI 16V, 2.2 i 16V, 2.5 i V6, 2.6 i V6, i 500 2.5** 09/95 - 09/00 55 -143 kW	**35-164456** **35-164463**	**24-025522**	Sportfahrwerk HA: ohne Niveauregulierung

OPEL VECTRA B Caravan (31_)

B1	**1.6 i, 1.6 i 16V, 1.8 i 16V** 11/96 - 07/03 55 -92 kW	**12-117390**		VA: weiche Ausführung
B1	**1.7 TD, 2.0 DI 16V, 2.0 DTI 16V, 2.0 i, 2.0 i 16V, 2.2 DTI 16V, 2.2 i 16V, 2.5 i V6, 2.6 i V6** 11/96 - 07/03 60 -125 kW	**12-117376**		VA: harte Ausführung
B3	**1.6 i, 1.6 i 16V** 11/96 - 07/02 55 -74 kW	**36-130146**	**36-130269**	Standardfahrwerk
B3	**1.6 i, 1.6 i 16V** 11/96 - 07/02 55 -74 kW	**36-130146**	36-162451	Standardfahrwerk HA: mit Niveauregulierung
B3	**2.0 i 16V** 11/96 - 09/00 100 kW	**36-130160**	**36-130269**	Standardfahrwerk
B3	**2.0 i 16V** 11/96 - 09/00 100 kW	**36-130160**	36-162451	Standardfahrwerk HA: mit Niveauregulierung
B3	**1.7 TD, 1.8 i 16V** 11/96 - 07/03 60 -92 kW	**36-130153**	**36-130269**	Standardfahrwerk
B3	**1.7 TD, 1.8 i 16V** 11/96 - 07/03 60 -92 kW	**36-130153**	36-162451	Standardfahrwerk HA: mit Niveauregulierung

				

OPEL

OPEL VECTRA B Caravan (31_)

B3	**2.0 DI 16V, 2.5 i V6, 2.6 i V6** 11/96 - 07/03 60 -125 kW	**36-130214**	**36-130269**	Standardfahrwerk
B3	**2.0 DI 16V, 2.5 i V6, 2.6 i V6** 11/96 - 07/03 60 -125 kW	**36-130214**	36-162451	Standardfahrwerk HA: mit Niveauregulierung
B4	**1.6 i, 1.6 i 16V, 1.7 TD, 1.8 i 16V, 2.0 DI 16V, 2.0 DTI 16V, 2.0 i, 2.0 i 16V, 2.2 DTI 16V, 2.2 i 16V, 2.5 i V6, 2.6 i V6** 01/96 - 07/03 55 -125 kW	**22-045874** ↰ **22-045881** ↱ **11-101512** SP	**19-140056**	CH.Nr.: T1086824 ->; Standardfahrwerk HA: ohne Niveauregulierung
B6	**1.6 i, 1.6 i 16V, 1.7 TD, 1.8 i 16V, 2.0 DI 16V, 2.0 DTI 16V, 2.0 i, 2.0 i 16V, 2.2 DTI 16V, 2.2 i 16V, 2.5 i V6, 2.6 i V6** 11/96 - 07/03 55 -125 kW	**35-164432** ↰ **35-164449** ↱	**24-025515**	Standardfahrwerk; Schlechtwegeausführung HA: ohne Niveauregulierung
B8	**1.6 i, 1.6 i 16V, 1.7 TD, 1.8 i 16V, 2.0 DI 16V, 2.0 DTI 16V, 2.0 i, 2.0 i 16V, 2.2 DTI 16V, 2.2 i 16V, 2.5 i V6, 2.6 i V6, i 500 2.5** 11/96 - 09/00 55 -143 kW	**35-164456** ↰ **35-164463** ↱	**24-025522**	Sportfahrwerk HA: ohne Niveauregulierung

OPEL VECTRA C GTS

B3	**1.6** 08/05 - 74 -77 kW	37-163433	38-154560	
B3	**1.6** 08/05 - 74 -77 kW	37-154622		Verstärkte Ausführung .
B3	**1.8, 1.8 16V** 08/02 - 90 -103 kW	37-163433	38-154560	Schaltgetriebe
B3	**1.8, 1.8 16V** 08/02 - 90 -103 kW	37-163495	38-154560	Automatik
B3	**1.8, 1.8 16V** 08/02 - 90 -103 kW	37-154622		Schaltgetriebe; Verstärkte Ausführung .
B3	**1.8, 1.8 16V** 08/02 - 90 -103 kW	37-154639		Automatik; Verstärkte Ausführung .
B3	**2.0 16V Turbo, 2.2 16V, 2.2 direct** 08/02 - 108 -129 kW	37-154622	38-154560	
B3	**2.0 16V Turbo, 2.2 16V, 2.2 direct** 08/02 - 108 -129 kW	37-154639		Verstärkte Ausführung .
B3	**1.9 CDTI, 2.0 DTI 16V, 2.2 DTI 16V, 3.2 V6** 08/02 - 74 -155 kW	37-154639	38-154560	
B3	**1.9 CDTI, 2.0 DTI 16V, 2.2 DTI 16V, 3.2 V6** 08/02 - 74 -155 kW	37-163488		Verstärkte Ausführung .
B3	**3.0 CDTI** 06/03 - 130 -135 kW	37-163488	38-154560	
B4	**1.6, 1.8, 1.8 16V, 1.9 CDTI, 2.0 16V Turbo, 2.0 DTI 16V, 2.2 16V, 2.2 direct, 2.2 DTI 16V, 2.8 V6 Turbo, 3.0 CDTI, 3.2 V6** 08/02 - 74 -206 kW	**22-118738** ↰ **22-118745** ↱	**19-118758**	Standardfahrwerk; ohne IDS+ VA: -> CH.Nr.: 41999999
B4	**1.6, 1.8, 1.8 16V, 1.9 CDTI, 2.0 16V Turbo, 2.0 DTI 16V, 2.2 16V, 2.2 direct, 2.2 DTI 16V, 2.8 V6 Turbo, 3.0 CDTI, 3.2 V6** 08/02 - 74 -206 kW	**22-168597** ↰ **22-168603** ↱	**19-118758**	Standardfahrwerk; ohne IDS+ VA: CH.Nr.: 51000001 ->

					
OPEL					
OPEL VECTRA C GTS					
B6	**1.6, 1.8, 1.8 16V, 1.9 CDTI, 2.0 16V Turbo, 2.0 DTI 16V, 2.2 16V, 2.2 direct, 2.2 DTI 16V, 2.8 V6 Turbo, 3.0 CDTI, 3.2 V6** 08/02 - 74 -206 kW	**35-102199** **35-053637**	**24-069601**		ohne IDS+
B6	**1.6, 1.8, 1.8 16V, 1.9 CDTI, 2.0 16V Turbo, 2.0 DTI 16V, 2.2 16V, 2.2 direct, 2.2 DTI 16V, 2.8 V6 Turbo, 3.0 CDTI, 3.2 V6** 08/02 - 74 -206 kW	**35-110651** **35-110668**	**24-069601**		ohne IDS+; straffere Einstellung
B8	**1.6, 1.8, 1.8 16V, 1.9 CDTI, 2.0 16V Turbo, 2.0 DTI 16V, 2.2 16V, 2.2 direct, 2.2 DTI 16V, 2.8 V6 Turbo, 3.0 CDTI, 3.2 V6** 08/02 - 74 -206 kW	**35-102236** **35-053644**	**24-069618**		ohne IDS+
B8	**1.6, 1.8, 1.8 16V, 1.9 CDTI, 2.0 16V Turbo, 2.0 DTI 16V, 2.2 16V, 2.2 direct, 2.2 DTI 16V, 2.8 V6 Turbo, 3.0 CDTI, 3.2 V6** 08/02 - 74 -206 kW	**35-110675** **35-110682**	**24-069618**		ohne IDS+; straffere Einstellung
OPEL VECTRA C					
B3	**1.6, 1.6 16V** 06/04 - 74 -77 kW	**37-154578**	**38-154546**		
B3	**1.6, 1.6 16V** 06/04 - 74 -77 kW	**37-154578**	**38-163463**		mit Niveauregulierung
B3	**1.6, 1.6 16V** 06/04 - 74 -77 kW	**37-154592**	**38-154553**		Verstärkte Ausführung .
B3	**1.8, 1.8 16V** 04/02 - 81 -103 kW	**37-154578**	**38-154546**		Schaltgetriebe
B3	**1.8, 1.8 16V** 04/02 - 81 -103 kW	**37-154585**	**38-154546**		Automatik
B3	**1.8, 1.8 16V** 04/02 - 81 -103 kW	**37-154578**	**38-163463**		Schaltgetriebe; mit Niveauregulierung
B3	**1.8, 1.8 16V** 04/02 - 81 -103 kW	**37-154585**	**38-163463**		Automatik; mit Niveauregulierung
B3	**1.8, 1.8 16V** 04/02 - 81 -103 kW	**37-154592**	**38-154553**		Schaltgetriebe; Verstärkte Ausführung .
B3	**1.8, 1.8 16V** 04/02 - 81 -103 kW	**37-154608**	**38-154553**		Automatik; Verstärkte Ausführung .
B3	**2.0 16V Turbo, 2.2 16V, 2.2 direct** 04/02 - 108 -129 kW	**37-154592**	**38-154546**		
B3	**2.0 16V Turbo, 2.2 16V, 2.2 direct** 04/02 - 108 -129 kW	**37-154592**	**38-163463**		mit Niveauregulierung
B3	**2.0 16V Turbo, 2.2 16V, 2.2 direct** 04/02 - 108 -129 kW	**37-154608**	**38-154553**		Verstärkte Ausführung .
B3	**1.9 CDTI, 2.0 DTI 16V, 2.2 DTI 16V, 3.2 V6** 08/02 - 74 -155 kW	**37-154608**	**38-154546**		
B3	**1.9 CDTI, 2.0 DTI 16V, 2.2 DTI 16V, 3.2 V6** 08/02 - 74 -155 kW	**37-154608**	**38-163463**		mit Niveauregulierung
B3	**1.9 CDTI, 2.0 DTI 16V, 2.2 DTI 16V, 3.2 V6** 08/02 - 74 -155 kW	**37-154615**	**38-154553**		Verstärkte Ausführung .

				

OPEL

OPEL VECTRA C

B3	**3.0 CDTI** 06/03 - 130 -135 kW	37-154615	38-154546	
B3	**3.0 CDTI** 06/03 - 130 -135 kW	37-154615	38-163463	mit Niveauregulierung
B3	**3.0 CDTI** 06/03 - 130 -135 kW		38-154553	Verstärkte Ausführung .
B4	**1.6, 1.6 16V, 1.8, 1.8 16V, 1.9 CDTI, 2.0 16V Turbo, 2.0 DTI 16V, 2.2 16V, 2.2 direct, 2.2 DTI 16V, 2.8 V6 Turbo, 3.0 CDTI, 3.2 V6** 08/02 - 74 -188 kW	**22-118738** ↰ **22-118745** ↱	**19-118758** OIO	Standardfahrwerk; ohne IDS+ VA: -> CH.Nr.: 48999999
B4	**1.6, 1.6 16V, 1.8, 1.8 16V, 1.9 CDTI, 2.0 16V Turbo, 2.0 DTI 16V, 2.2 16V, 2.2 direct, 2.2 DTI 16V, 2.8 V6 Turbo, 3.0 CDTI, 3.2 V6** 08/02 - 74 -188 kW	**22-168597** ↰ **22-168603** ↱	**19-118758** OIO	Standardfahrwerk; ohne IDS+ VA: CH.Nr.: 51000001 ->
B6	**1.6, 1.6 16V, 1.8, 1.8 16V, 1.9 CDTI, 2.0 16V Turbo, 2.0 DTI 16V, 2.2 16V, 2.2 direct, 2.2 DTI 16V, 2.8 V6 Turbo, 3.0 CDTI, 3.2 V6** 08/02 - 74 -188 kW	**35-102199** ↰ **35-053637** ↱	**24-069601** OIO	ohne IDS+
B6	**1.6, 1.6 16V, 1.8, 1.8 16V, 1.9 CDTI, 2.0 16V Turbo, 2.0 DTI 16V, 2.2 16V, 2.2 direct, 2.2 DTI 16V, 2.8 V6 Turbo, 3.0 CDTI, 3.2 V6** 08/02 - 74 -188 kW	**35-110651** ↰ **35-110668** ↱	**24-069601** OIO	ohne IDS+; straffere Einstellung
B8	**1.6, 1.6 16V, 1.8, 1.8 16V, 1.9 CDTI, 2.0 16V Turbo, 2.0 DTI 16V, 2.2 16V, 2.2 direct, 2.2 DTI 16V, 2.8 V6 Turbo, 3.0 CDTI, 3.2 V6** 08/02 - 74 -188 kW	**35-102236** ↰ **35-053644** ↱	**24-069618** OIO	ohne IDS+

OPEL VECTRA C Caravan

B3	**1.6 16V** 06/04 - 74 kW	37-154578	**38-163456**	Standardfahrwerk
B3	**1.6 16V** 06/04 - 74 kW	37-163433	38-163425	Sportfahrwerk
B3	**1.6 16V** 06/04 - 74 kW	37-154578	38-163449	mit Niveauregulierung
B3	**1.6 16V** 06/04 - 74 kW	37-154622		Sportfahrwerk; Verstärkte Ausführung .
B3	**1.6 16V** 06/04 - 74 kW	37-154592	38-163517	Verstärkte Ausführung .
B3	**1.8** 10/03 - 90 -103 kW	37-154578	**38-163456**	Schaltgetriebe
B3	**1.8** 10/03 - 90 -103 kW	37-163433	38-163425	Schaltgetriebe; Sportfahrwerk
B3	**1.8** 10/03 - 90 -103 kW	37-154585	**38-163456**	Automatik
B3	**1.8** 10/03 - 90 -103 kW	37-163495	38-163425	Automatik; Sportfahrwerk
B3	**1.8** 10/03 - 90 -103 kW	37-154578	38-163449	Schaltgetriebe; mit Niveauregulierung

				
OPEL				
OPEL VECTRA C Caravan				
B3	**1.8** 10/03 - 90 -103 kW	**37-154622**		Schaltgetriebe; Sportfahrwerk; Verstärkte Ausführung .
B3	**1.8** 10/03 - 90 -103 kW	**37-154585**	**38-163449**	Automatik; mit Niveauregulierung
B3	**1.8** 10/03 - 90 -103 kW	**37-154639**		Automatik; Sportfahrwerk; Verstärkte Ausführung .
B3	**1.8** 10/03 - 90 -103 kW	**37-154592**	**38-163517**	Schaltgetriebe; Verstärkte Ausführung .
B3	**1.8** 10/03 - 90 -103 kW	**37-154608**	**38-163517**	Automatik; Verstärkte Ausführung .
B3	**2.0 Turbo, 2.2 direct** 10/03 - 114 -129 kW	**37-154592**	**38-163456**	Standardfahrwerk
B3	**2.0 Turbo, 2.2 direct** 10/03 - 114 -129 kW	**37-154622**	**38-163425**	Sportfahrwerk
B3	**2.0 Turbo, 2.2 direct** 10/03 - 114 -129 kW	**37-154592**	**38-163449**	mit Niveauregulierung
B3	**2.0 Turbo, 2.2 direct** 10/03 - 114 -129 kW	**37-154622**		Sportfahrwerk; Verstärkte Ausführung .
B3	**2.0 Turbo, 2.2 direct** 10/03 - 114 -129 kW	**37-154608**	**38-163517**	Verstärkte Ausführung .
B3	**1.9 CDTI, 2.0 DTI, 2.2 DTI, 3.2 V6** 10/03 - 74 -155 kW	**37-154608**	**38-163456**	Standardfahrwerk
B3	**1.9 CDTI, 2.0 DTI, 2.2 DTI, 3.2 V6** 10/03 - 74 -155 kW	**37-154639**	**38-163425**	Sportfahrwerk
B3	**1.9 CDTI, 2.0 DTI, 2.2 DTI, 3.2 V6** 10/03 - 74 -155 kW	**37-154608**	**38-163449**	mit Niveauregulierung
B3	**1.9 CDTI, 2.0 DTI, 2.2 DTI, 3.2 V6** 10/03 - 74 -155 kW	**37-154615**		Sportfahrwerk; Verstärkte Ausführung .
B3	**1.9 CDTI, 2.0 DTI, 2.2 DTI, 3.2 V6** 10/03 - 74 -155 kW	**37-154615**	**38-163517**	Verstärkte Ausführung .
B3	**3.0 V6 CDTI** 10/03 - 130 -135 kW	**37-154615**	**38-163456**	
B3	**3.0 V6 CDTI** 10/03 - 130 -135 kW	**37-163488**	**38-163425**	Sportfahrwerk
B3	**3.0 V6 CDTI** 10/03 - 130 kW	**37-154615**	**38-163449**	mit Niveauregulierung
B3	**3.0 V6 CDTI** 10/03 - 130 -135 kW		**38-163517**	Verstärkte Ausführung .
B3	**3.0 V6 CDTI** 08/05 - 135 kW	**37-154615**	**38-163449**	mit Niveauregulierung
B4	**1.6 16V, 1.8, 1.9 CDTI, 2.0 DTI, 2.0 Turbo, 2.2 direct, 2.2 DTI, 2.8 V6 Turbo, 3.0 V6 CDTI, 3.2 V6** 10/03 - 74 -206 kW	**22-118738** ↰ **22-118745** ↱	**19-118758** OE	Standardfahrwerk; ohne IDS+ VA: -> CH.Nr.: 41999999 HA: ohne Niveauregulierung
B4	**1.6, 1.6 16V, 1.8, 1.9 CDTI, 2.0 DTI, 2.0 Turbo, 2.2 direct, 2.2 DTI, 2.8 V6 Turbo, 3.0 V6 CDTI, 3.2 V6** 10/03 - 74 -206 kW	**22-168597** ↰ **22-168603** ↱	**19-118758** OE	Standardfahrwerk; ohne IDS+ VA: CH.Nr.: 51000001 ->

				

OPEL

OPEL VECTRA C Caravan

B6	**1.6 16V, 1.8, 1.9 CDTI, 2.0 DTI, 2.0 Turbo, 2.2 direct, 2.2 DTI, 2.8 V6 Turbo, 3.0 V6 CDTI, 3.2 V6** 10/03 - 74 -206 kW	**35-110651** **35-110668**	**24-069601** OIO	ohne IDS+ HA: ohne Niveauregulierung
B8	**1.6 16V, 1.8, 1.9 CDTI, 2.0 DTI, 2.0 Turbo, 2.2 direct, 2.2 DTI, 2.8 V6 Turbo, 3.0 V6 CDTI, 3.2 V6** 10/03 - 74 -206 kW	**35-110675** **35-110682**	**24-069618** OIO	ohne IDS+ HA: ohne Niveauregulierung

OPEL ZAFIRA (F75_)

B1	**1.6, 1.6 16V, 1.8, 1.8 16V, 2.0 DI 16V, 2.0 DTI 16V, 2.0 OPC, 2.2 16V, 2.2 DTI 16V** 01/02 - 06/05 60 -147 kW	**12-117376**		VA: harte Ausführung
B3	**1.6, 1.6 16V** 04/99 - 06/05 70 -74 kW	**36-130153**	**i.V**	Standardfahrwerk
B3	**1.6, 1.6 16V** 04/99 - 06/05 70 -74 kW	**36-130160**	**i.V**	Verstärkte Ausführung .
B3	**1.8, 1.8 16V** 09/00 - 06/05 81 -92 kW	**36-130160**	**i.V**	Standardfahrwerk
B3	**1.8, 1.8 16V** 09/00 - 06/05 81 -92 kW	**36-130214**	**i.V**	Verstärkte Ausführung .
B3	**2.0 DI 16V, 2.0 DTI 16V, 2.2 16V** 10/99 - 06/05 60 -108 kW	**36-130214**	**i.V**	Standardfahrwerk
B4	**1.6, 1.6 16V, 1.8, 1.8 16V, 2.0 DI 16V, 2.0 DTI 16V, 2.0 OPC, 2.2 16V, 2.2 DTI 16V** 01/02 - 06/05 60 -141 kW	**22-106605** **22-106612**	**19-106625** OIO	
B6	**1.6, 1.6 16V, 1.8, 1.8 16V, 2.0 DI 16V, 2.0 DTI 16V, 2.0 OPC, 2.2 16V, 2.2 DTI 16V** 01/02 - 06/05 60 -147 kW	**35-045984**	**24-029896** OIO	
B8	**1.6, 1.6 16V, 1.8, 1.8 16V, 2.0 DI 16V, 2.0 DTI 16V, 2.0 OPC, 2.2 16V, 2.2 DTI 16V** 01/02 - 06/05 60 -147 kW	**35-045991**	**24-029902** OIO	

OPEL ZAFIRA

B3	**1.6, 1.8** 07/05 - 69 -103 kW	**37-161804**	**38-162350**	
B3	**1.6, 1.8** 07/05 - 69 -103 kW	**37-161804**	**38-162343**	HA: mit Niveauregulierung
B3	**1.6, 1.8** 07/05 - 69 -103 kW	**37-161798**		HA: Verstärkte Ausführung .
B3	**1.9 CDTI, 2.0, 2.2** 07/05 - 88 -177 kW	**37-161798**	**38-162350**	
B3	**1.9 CDTI, 2.0** 07/05 - 88 -177 kW	**37-161798**	**38-162343**	HA: mit Niveauregulierung
B3	**1.9 CDTI, 2.0, 2.2** 07/05 - 88 -177 kW	**37-161781**		HA: Verstärkte Ausführung .
B4	**1.6, 1.7 CDTI, 1.8, 1.9 CDTI, 2.0, 2.2** 07/05 - 69 -177 kW	**22-141590** **22-141606**	**19-141626** OIO	ohne elektr. Dämpfkraftregulierung; ohne IDS+

				

OPEL

OPEL ZAFIRA

B6	**1.6, 1.7 CDTI, 1.8, 1.9 CDTI, 2.0, 2.2** 07/05 - 69 -177 kW	**35-114635** **35-114642**	**24-118576** OIO	ohne IDS+; ohne elektr. Dämpfkraftregulierung

OPEL MOVANO Combi (J9)

B4	**1.9 DTI, 2.2 DTI, 2.5 CDTI, 2.5 D, 2.5 DTI, 2.8 DTI, 3.0 DTi** 07/98 - 59 -107 kW	**19-132792** OIO	**19-131689** OIO	VA: Felge: 15"

OPEL MOVANO Kasten (F9)

B4	**1.9 DTI, 2.2 DTI, 2.5 CDTI, 2.5 D, 2.5 DTi, 2.8 DTI, 3.0 DTI** 01/99 - 59 -107 kW	**19-132792** OIO	**19-131689** OIO	VA: Felge: 15"

OPEL MOVANO Pritsche/Fahrgestell (U9, E9)

B4	**2.2 DTI, 2.5 CDTI, 2.5 D, 2.5 DTi, 2.8 DTI, 3.0 DTI** 07/98 - 59 -107 kW	**19-132792** OIO	**19-131702** OIO	VA: Felge: 15"

OPEL MOVANO Kipper (H9)

B4	**2.2 DTI, 2.5 CDTI, 2.5 D, 2.5 DTi, 2.8 DTI** 01/99 - 59 -107 kW	**19-132792** OIO	**19-131689** OIO	VA: Felge: 15"

OPEL VIVARO Combi (J7)

B4	**1.9 DI, 1.9 DTI, 2.0 16V, 2.0 CDTI, 2.0 ECOTEC, 2.5 CDTI, 2.5 DTI** 08/01 - 60 -107 kW		**19-152615** OIO	

OPEL VIVARO Kasten (F7)

B4	**1.9 DI, 1.9 DTI, 2.0 16V, 2.0 CDTI, 2.0 ECOTEC, 2.5 CDTI, 2.5 DTI** 08/01 - 60 -107 kW		**19-152615** OIO	

OPEL VIVARO Pritsche/Fahrgestell (E7)

B4	**1.9 DTI, 2.0 16V, 2.0 CDTI, 2.0 ECOTEC, 2.5 CDTI** 01/06 - 66 -107 kW		**19-152615** OIO	

PEUGEOT

PEUGEOT 106 I (1A, 1C)

B1	**1.0, 1.1, 1.3, 1.4, 1.4 D, 1.5 D, 1.6** 08/91 - CH-Nr. 33 -76 kW	**12-116614**		-> CH.Nr.: 50265608 VA: mit Kugellager
B1	**1.0, 1.1, 1.3, 1.4, 1.4 D, 1.5 D, 1.6** CH-Nr. - 04/96 33 -76 kW	**12-116621**		CH.Nr.: 50265609 ->
VA: mit Kugellager
B3	**1.0, 1.1, 1.4, 1.4 D** 08/91 - 04/96 33 -69 kW	**36-154654**		HA: mit Drehstabfederung
B3	**1.5 D, 1.6** 01/94 - 04/96 40 -76 kW	**36-154661**		HA: mit Drehstabfederung
B4	**1.0, 1.1, 1.3, 1.4, 1.4 D, 1.5 D, 1.6** 08/91 - 04/96 33 -76 kW	**21-030475** **11-101376** SP	**19-019765** OIO	
B6	**1.0, 1.1, 1.3, 1.4, 1.4 D, 1.5 D, 1.6** 08/91 - 04/96 33 -76 kW	**34-030608**	**24-020756** OIO	
B6	**1.0, 1.1, 1.3, 1.4, 1.4 D, 1.5 D, 1.6** 08/91 - 04/96 33 -76 kW	**34-030608**	**24-012768** OIO	HA: straffere Einstellung

				

PEUGEOT

PEUGEOT 106 I (1A, 1C)

B8	**1.0, 1.1, 1.3, 1.4, 1.4 D, 1.5 D, 1.6** 08/91 - 04/96 33 -76 kW	**34-030592**	**24-020756**	
B8	**1.0, 1.1, 1.3, 1.4, 1.4 D, 1.5 D, 1.6** 08/91 - 04/96 33 -76 kW	**34-030592**	**24-012768**	HA: straffere Einstellung
MS	**1.0, 1.1, 1.3, 1.4, 1.4 D, 1.5 D, 1.6** 08/91 - 04/96 33 -76 kW	**34-003510**	**24-012768**	Baumuster: Rallye Gruppe N HA: straffere Einstellung

PEUGEOT 106 II (1)

B1	**1.0 i, 1.1 i, 1.4 i, 1.5 D, 1.6 i, 1.6 S16** 05/96 - 33 -87 kW	**12-116621**		VA: mit Kugellager
B3	**1.0 i, 1.1 i, 1.4 i** 05/96 - 33 -55 kW	**36-154654**		HA: mit Drehstabfederung
B3	**1.5 D, 1.6 i, 1.6 S16** 05/96 - 40 -87 kW	**36-154661**		HA: mit Drehstabfederung
B4	**1.0 i, 1.1 i** 05/96 - 33 -44 kW	**21-030475** **11-101376** SP	**19-019765**	ohne ABS; ohne Servolenkung; ohne AC; Standardfahrwerk
B4	**1.0 i, 1.1 i** 05/96 - 33 -44 kW	**21-030475** **11-101376** SP	**19-068121**	mit ABS; mit Servolenkung; mit AC; Standardfahrwerk
B4	**1.4 i, 1.5 D, 1.6 i** 05/96 - 40 -74 kW	**21-030475** **11-101376** SP	**19-068121**	Standardfahrwerk
B4	**1.6 S16** 05/96 - 87 kW		**19-068121**	Standardfahrwerk
B6	**1.0 i, 1.1 i, 1.4 i, 1.5 D, 1.6 i, 1.6 S16** 05/96 - 33 -87 kW	**34-030608**	**24-020756**	
B6	**1.0 i, 1.1 i, 1.4 i, 1.5 D, 1.6 i, 1.6 S16** 05/96 - 37 -87 kW	**34-030608**	**24-012768**	HA: straffere Einstellung
B8	**1.0 i, 1.1 i, 1.4 i, 1.5 D, 1.6 i, 1.6 S16** 05/96 - 33 -87 kW	**34-030592**	**24-020756**	
B8	**1.0 i** 05/96 - 33 kW	**34-030592**	**24-012768**	HA: straffere Einstellung
B8	**1.0 i, 1.1 i, 1.4 i, 1.5 D, 1.6 i, 1.6 S16** 05/96 - 37 -87 kW	**34-030592**	**24-012768**	HA: straffere Einstellung
MS	**1.0 i, 1.1 i, 1.4 i, 1.5 D, 1.6 i, 1.6 S16** 05/96 - 37 -87 kW	**34-003510**	**24-012768**	Baumuster: Rallye Gruppe N HA: straffere Einstellung

PEUGEOT 107

B4	**1.0, 1.4 HDi** 06/05 - 40 -50 kW	**22-146809** **22-146816**	**19-147659**	

PEUGEOT 205 I (741A/C)

B2	**1.0, 1.1, 1.3, 1.4, 1.5, 1.6, 1.7 Diesel** 02/83 - 10/87 33 -63 kW	**17-053310** **11-101376** SP	**15-069153**	
B3	**1.0, 1.1, 1.3, 1.4, 1.5, 1.6** 02/83 - 10/87 33 -63 kW	**36-163410**		Baumuster: GL HA: mit Drehstabfederung

				
PEUGEOT				
PEUGEOT 205 I (741A/C)				
B3	**1.0, 1.1, 1.3, 1.4, 1.5, 1.6** 02/83 - 10/87 33 -63 kW	**36-163397**		Baumuster: GT HA: mit Drehstabfederung
B3	**1.6 GTI, 1.9 GTI** 12/84 - 10/87 75 -94 kW	**36-163380**		HA: mit Drehstabfederung
B3	**1.7 Diesel** 08/83 - 10/87 44 kW	**36-163403**		HA: mit Drehstabfederung
B4	**1.0, 1.1, 1.3, 1.4, 1.5, 1.6, 1.7 Diesel** 02/83 - 10/87 33 -63 kW	**22-040916** **11-101376** SP	**19-019314** OIO	
B4	**1.6 GTI, 1.9 GTI** 12/84 - 10/87 75 -94 kW	**22-041043** **22-041050** **11-101376** SP	**19-019314** OIO	
B6	**1.0, 1.1, 1.3, 1.4, 1.5, 1.6, 1.6 GTI, 1.7 Diesel, 1.9 GTI** 02/83 - 10/87 33 -94 kW	**35-005469** **35-005452**	**24-010399** OIO	HA: Kenngröße: 368/70
MS	**1.0, 1.1, 1.3, 1.4, 1.5, 1.6, 1.6 GTI, 1.7 Diesel, 1.8 Rally, 1.9 GTI** 02/83 - 10/87 33 -147 kW	*35-005483* *35-005476*	**24-010382** OIO	HA: Kenngröße: 345/207
PEUGEOT 205 I Cabriolet (741B, 20D)				
B2	**1.1, 1.1 CJ, 1.4, 1.4 CJ, 1.4 CJ KAT, 1.4 CT, 1.6, 1.6 CJ, 1.6 CTI, 1.9, 1.9 CTI** 05/86 - 12/94 40 -92 kW	**17-053310** **11-101376** SP	**15-069153** OIO	
B4	**1.1, 1.1 CJ, 1.4, 1.4 CJ, 1.4 CJ KAT, 1.4 CT, 1.6, 1.6 CJ, 1.6 CTI, 1.9, 1.9 CTI** 05/86 - 12/94 40 -92 kW	**22-040916** **11-101376** SP	**19-019314** OIO	
B6	**1.1, 1.1 CJ, 1.4, 1.4 CJ, 1.4 CJ KAT, 1.4 CT, 1.6, 1.6 CJ, 1.6 CTI, 1.9, 1.9 CTI** 05/86 - 12/94 40 -92 kW	**35-005469** **35-005452**	**24-010399** OIO	HA: Kenngröße: 368/70
PEUGEOT 205 II (20A/C)				
B2	**1.0, 1.1, 1.2, 1.3, 1.4, 1.4 KAT, 1.6, 1.6 Aut., 1.7 Diesel, 1.7 TD, 1.9, 1.9 Diesel** 08/87 - 09/98 33 -96 kW	**17-053310** **11-101376** SP		
B3	**1.0, 1.1, 1.2, 1.3, 1.4, 1.4 KAT, 1.6, 1.6 Aut., 1.9** 08/87 - 09/98 33 -96 kW	**36-163410**		Baumuster: GL HA: mit Drehstabfederung
B3	**1.0, 1.1, 1.2, 1.3, 1.4, 1.4 KAT, 1.6, 1.6 Aut., 1.9** 08/87 - 09/98 33 -96 kW	**36-163397**		Baumuster: GT HA: mit Drehstabfederung
B3	**1.6 GTI, 1.9 GTI, 1.9 GTI KAT** 10/87 - 07/94 75 -94 kW	**36-163380**		HA: mit Drehstabfederung
B3	**1.7 Diesel, 1.7 TD, 1.9 Diesel** 07/87 - 09/98 44 -57 kW	**36-163403**		HA: mit Drehstabfederung
B4	**1.0, 1.1, 1.2, 1.3, 1.4, 1.4 KAT, 1.6, 1.6 Aut., 1.7 Diesel, 1.7 TD, 1.9, 1.9 Diesel** 08/87 - 09/98 33 -96 kW	**22-040916** **11-101376** SP	**19-068138** OIO	
B4	**1.6 GTI, 1.9 GTI, 1.9 GTI KAT** 10/87 - 07/94 75 -94 kW	**22-041043** **22-041050** **11-101376** SP	**19-019314** OIO	

				
PEUGEOT				
PEUGEOT 205 II (20A/C)				
B6	**1.0, 1.1, 1.2, 1.3, 1.3 Rallye, 1.4, 1.4 KAT, 1.6, 1.6 Aut., 1.6 GTI, 1.7 Diesel, 1.7 TD, 1.9, 1.9 Diesel, 1.9 GTI, 1.9 GTI KAT** 08/87 - 09/98 33 -96 kW	**35-005469** ↰ **35-005452** ↱	**24-010399** OIO	HA: Kenngröße: 368/70
MS	**1.0, 1.1, 1.1 XA, 1.2, 1.3, 1.3 Rallye, 1.4, 1.4 KAT, 1.6, 1.6 Aut., 1.6 GTI, 1.6 GTX, 1.7 Diesel, 1.7 TD, 1.9, 1.9 Diesel, 1.9 GTI, 1.9 GTI KAT** 08/87 - 09/98 33 -96 kW		**24-010382** OIO	HA: Kenngröße: 345/207
PEUGEOT 206 Schrägheck (2A/C, T3E)				
B3	**1.1, 1.1 i, 1.4 16V, 1.4 i** 08/98 - 40 -65 kW	**36-154654**		HA: mit Drehstabfederung
B3	**1.4 HDi eco 70, 1.6 16V, 1.6 i, 1.9 D** 09/98 - 50 -80 kW	**36-154661**		HA: mit Drehstabfederung
B3	**1.6 HDi FAP 110, 2.0 HDI 90, 2.0 RC, 2.0 S16** 10/00 - 66 -130 kW	**36-154678**		HA: mit Drehstabfederung
B4	**1.0, 1.1, 1.1 i** 09/98 - 40 -48 kW	*22-052940*	**19-068848** OIO	Ausstattung: XR, XR Presence VA: ohne Stabilisator
B4	**1.0, 1.1, 1.1 i** 09/98 - 40 -48 kW	**22-052964** ↰ **22-052957** ↱	**19-068855** OIO	Ausstattung: XA, Enterprise VA: mit Stabilisator
B4	**1.0, 1.1, 1.1 i, 1.4 16V, 1.4 HDi eco 70, 1.4 i, 1.6 16V, 1.6 HDi FAP 110, 1.6 i, 1.9 D, 2.0 HDI 90, 2.0 S16** 10/00 - 40 -100 kW	**22-108968** ↰ **22-108951** ↱	**19-108971** OIO	Schlechtwegeausführung VA: mit Stabilisator
B4	**1.4 16V, 1.4 i, 1.9 D, 2.0 HDI 90** 12/99 - 51 -66 kW	**22-052964** ↰ **22-052957** ↱	**19-068862** OIO	VA: mit Stabilisator
B4	**1.6 i** 09/98 - 12/00 65 kW	**22-052964** ↰ **22-052957** ↱	**19-068855** OIO	
B4	**2.0 S16** 04/99 - 99 -100 kW	**22-052971** ↰ **22-052988** ↱	**19-068879** OIO	
B6	**1.0, 1.1, 1.1 i, 1.4 16V, 1.4 HDi eco 70, 1.4 i, 1.6 16V, 1.6 HDi FAP 110, 1.6 i, 1.9 D, 2.0 HDI 90, 2.0 RC, 2.0 S16** 10/00 - 40 -130 kW	**35-046462** ↰ **35-046479** ↱	**24-028929** OIO	
B8	**1.0, 1.1, 1.1 i, 1.4 16V, 1.4 HDi eco 70, 1.4 i, 1.6 16V, 1.6 HDi FAP 110, 1.6 i, 1.9 D, 2.0 HDI 90, 2.0 RC, 2.0 S16** 10/00 - 40 -130 kW	**35-050162** ↰ **35-050179** ↱	**24-065191** OIO	
B14	**1.0, 1.1, 1.1 i, 1.4 16V, 1.4 HDi eco 70, 1.4 i, 1.6 16V, 1.6 HDi FAP 110, 1.6 i, 1.9 D, 2.0 HDI 90, 2.0 RC, 2.0 S16** 10/00 - 40 -130 kW	**47-087569**		siehe Gutachten VA: Tieferlegung lt. GA: 35-45 mm; Achslast bis: 890 kg HA: Tieferlegung lt. GA: 0-25 mm; Achslast bis: 790 kg
PEUGEOT 206 Stufenheck				
B4	**1.4, 1.6 16V** 03/07 - 55 -80 kW	**22-137197** ↰ **22-137203** ↱	**19-108971** OIO	ohne Sportfahrwerk; ohne Schlechtwegeausführung
B6	**1.4, 1.6 16V** 03/07 - 55 -80 kW	**35-046462** ↰ **35-046479** ↱	**24-028929** OIO	
B8	**1.4, 1.6 16V** 03/07 - 55 -80 kW	**35-050162** ↰ **35-050179** ↱	**24-065191** OIO	

			

PEUGEOT

PEUGEOT 206 Stufenheck

B14	**1.4, 1.6 16V** 03/07 - 55 -80 kW	**47-087569**		siehe Gutachten VA: Tieferlegung lt. GA: 35-45 mm; Achslast bis: 890 kg HA: Tieferlegung lt. GA: 0-25 mm; Achslast bis: 790 kg

PEUGEOT 206 SW (2E/K)

B3	**1.1, 1.4** 07/02 - 44 -55 kW	**36-154654**		HA: mit Blattfederung
B3	**1.4 16V, 1.4 HDi, 1.6 16V** 07/02 - 50 -80 kW	**36-154661**		HA: mit Blattfederung
B3	**1.6 HDi FAP 110, 2.0 16V, 2.0 HDi** 07/02 - 66 -100 kW	**36-154678**		HA: mit Blattfederung
B4	**1.1, 1.4, 1.4 16V, 1.4 HDi, 1.6 16V, 2.0 16V, 2.0 HDi** 07/02 - 44 -100 kW	**22-137197** ↰ **22-137203** ↱	**19-108971** OIO	ohne Sportfahrwerk; ohne Schlechtwegeausführung
B6	**1.1, 1.4, 1.4 16V, 1.4 HDi, 1.6 16V, 1.6 HDi FAP 110, 2.0 16V, 2.0 HDi** 07/02 - 44 -100 kW	**35-046462** ↰ **35-046479** ↱	**24-028929** OIO	
B8	**1.1, 1.4, 1.4 16V, 1.4 HDi, 1.6 16V, 1.6 HDi FAP 110, 2.0 16V, 2.0 HDi** 07/02 - 44 -100 kW	**35-050162** ↰ **35-050179** ↱	**24-065191** OIO	
B14	**1.1, 1.4, 1.4 16V, 1.4 HDi, 1.6 16V, 2.0 16V, 2.0 HDi** 07/02 - 44 -100 kW	**47-087569**		siehe Gutachten VA: Tieferlegung lt. GA: 35-45 mm; Achslast bis: 890 kg HA: Tieferlegung lt. GA: 0-25 mm; Achslast bis: 790 kg

PEUGEOT 206 CC (2D)

B4	**1.6 16V, 1.6 HDi FAP 110, 2.0 S16** 09/00 - 80 -100 kW	**22-052964** ↰ **22-052957** ↱	**19-068862** OIO	VA: mit Stabilisator
B6	**1.6 16V, 1.6 HDi FAP 110, 2.0 S16** 09/00 - 80 -100 kW	**35-050162** ↰ **35-050179** ↱	**24-065191** OIO	
B14	**1.6 16V, 1.6 HDi FAP 110, 2.0 S16** 09/00 - 80 -100 kW	**47-087569**		siehe Gutachten VA: Tieferlegung lt. GA: 35-45 mm; Achslast bis: 890 kg HA: Tieferlegung lt. GA: 0-25 mm; Achslast bis: 780 kg

PEUGEOT 207 (WA_, WC_)

B3	**1.4, 1.4 16V** 02/06 - 53 -70 kW	**37-172220**	**36-172238**	Standardfahrwerk
B3	**1.4, 1.4 16V** 02/06 - 53 -70 kW	**37-172251**	**36-172245**	Verstärkte Ausführung .
B3	**1.6 16V RC, 1.6 16V Turbo, 1.6 16V VTi, 1.6 HDi** 02/06 - 66 -128 kW	**37-172268**	**36-172245**	Standardfahrwerk
B3	**1.4 HDi, 1.6 16V** 02/06 - 50 -80 kW	**37-172251**	**36-172238**	Standardfahrwerk
B3	**1.4 HDi, 1.6 16V** 02/06 - 50 -80 kW	**37-172268**	**36-172245**	Verstärkte Ausführung .
B4	**1.4, 1.4 16V** 02/06 - 53 -70 kW	**i.V.** ↰ **i.V.** ↱	**19-158969** OIO	VA: Øa: 47 mm
B4	**1.4, 1.4 16V, 1.4 HDi, 1.6 16V, 1.6 16V Turbo, 1.6 HDi** 02/06 - 50 -110 kW	**i.V.** ↰ **i.V.** ↱	**19-158969** OIO	VA: Øa: 51 mm
B4	**1.4 HDi, 1.6 16V, 1.6 16V Turbo, 1.6 HDi** 02/06 - 50 -110 kW	**i.V.** ↰ **i.V.** ↱	**19-158976** OIO	VA: Øa: 47 mm

				

PEUGEOT

PEUGEOT 207 (WA_, WC_)

B6	**1.4, 1.4 16V, 1.4 HDi, 1.6 16V, 1.6 16V RC, 1.6 16V Turbo, 1.6 16V VTi, 1.6 HDi** 02/06 - 50 -128 kW	**35-138266** **35-138273**	**24-138284**	VA: Øa: 47 mm
B6	**1.4, 1.4 16V, 1.4 HDi, 1.6 16V, 1.6 16V RC, 1.6 16V Turbo, 1.6 16V VTi, 1.6 HDi** 02/06 - 50 -128 kW	**35-138297** **35-138303**	**24-138284**	VA: Øa: 51 mm
B8	**1.4, 1.4 16V, 1.4 HDi, 1.6 16V, 1.6 16V RC, 1.6 16V Turbo, 1.6 16V VTi, 1.6 HDi** 02/06 - 50 -128 kW	**35-138310** **35-138327**	**24-138338**	VA: Øa: 47 mm
B8	**1.4, 1.4 16V, 1.4 HDi, 1.6 16V, 1.6 16V RC, 1.6 16V Turbo, 1.6 16V VTi, 1.6 HDi** 02/06 - 50 -128 kW	**35-138341** **35-138358**	**24-138338**	VA: Øa: 51 mm

PEUGEOT 207 CC (WD_)

B3	**1.6 16V, 1.6 16V Turbo, 1.6 HDi** 02/07 - 80 -110 kW	**37-172268**	**36-172276**	Standardfahrwerk
B4	**1.6 16V, 1.6 16V Turbo, 1.6 HDi** 02/07 - 80 -110 kW	**i.V.** **i.V.**	**19-158976**	VA: Øa: 47 mm
B6	**1.6 16V, 1.6 16V Turbo, 1.6 HDi** 02/07 - 80 -110 kW	**35-138297** **35-138303**	**24-138284**	VA: Øa: 51 mm
B8	**1.6 16V, 1.6 16V Turbo, 1.6 HDi** 02/07 - 80 -110 kW	**35-138341** **35-138358**	**24-138338**	VA: Øa: 51 mm

PEUGEOT 207 SW (WK_)

B3	**1.4, 1.4 16V** 06/07 - 54 -70 kW	**37-172251**	**36-172238**	Standardfahrwerk
B3	**1.4, 1.4 16V** 06/07 - 54 -70 kW	**37-172251**	**36-172245**	Verstärkte Ausführung .
B3	**1.6 16V, 1.6 HDi** 06/07 - 66 -88 kW	**37-172251**	**36-172245**	Standardfahrwerk

PEUGEOT 306 Schrägheck (7A, 7C, N3, N5)

B1	**1.1, 1.4, 1.6, 1.8, 1.8 16V, 1.8 D, 1.9 D, 1.9 DT, 2.0 16V, 2.0 HDI 90, 2.0 S16, 2.0 XSi** 05/93 - 05/01 43 -120 kW	**12-117000**		
B2	**1.4, 1.6, 1.8, 1.8 D, 1.9 D, 1.9 DT, 2.0 HDI 90** 05/93 - 05/01 43 -74 kW		**15-069153**	Standardfahrwerk
B3	**1.1, 1.4** 05/93 - 05/01 44 -55 kW	**36-154685**		HA: mit Drehstabfederung
B4	**1.1** 05/93 - 02/97 44 kW	**22-040657** **22-040664** **11-101376** SP	**19-068138**	Standardfahrwerk
B4	**1.4, 1.6, 1.8, 1.9 D, 1.9 DT** 05/93 - 02/97 47 -74 kW	**22-040657** **22-040664** **11-101376** SP	**19-019314**	Standardfahrwerk
B4	**1.4, 1.6, 1.8, 1.8 16V, 1.8 D, 1.9 D, 1.9 DT, 2.0 HDI 90** 03/97 - 05/01 43 -81 kW	**22-045676** **22-045669** **11-101376** SP	**19-019314**	Standardfahrwerk
B4	**2.0 16V, 2.0 S16, 2.0 XSi** 05/93 - 05/01 89 -120 kW	**22-045959** **22-045966**	**19-019314**	

				

PEUGEOT

PEUGEOT 306 Schrägheck (7A, 7C, N3, N5)

B6	**1.1, 1.4, 1.6, 1.8, 1.8 16V, 1.8 D, 1.9 D, 1.9 DT, 2.0 16V, 2.0 HDI 90, 2.0 S16, 2.0 XSi** 05/93 - 05/01 43 -120 kW	**35-041313** ↰ **35-041320** ↱	**24-020749** OIO	ohne Sportfahrwerk
B8	**1.1, 1.4, 1.6, 1.8, 1.8 16V, 1.8 D, 1.9 D, 1.9 DT, 2.0 16V, 2.0 HDI 90, 2.0 S16, 2.0 XSi** 05/93 - 05/01 43 -120 kW	**35-041337** ↰ **35-041344** ↱	**24-020749** OIO	ohne Sportfahrwerk

PEUGEOT 306 (7B, N3, N5)

B1	**1.1, 1.4 SL, 1.6, 1.6 SR, 1.8, 1.8 16V, 1.8 ST, 1.9 D, 1.9 SLD, 1.9 SRDT, 2.0, 2.0 HDI 90, 2.0 S16, 2.0 ST** 06/94 - 05/01 44 -110 kW	**12-117000**		
B2	**1.1, 1.4 SL, 1.6, 1.6 SR, 1.8, 1.8 ST, 1.9 D, 1.9 SLD, 1.9 SRDT, 2.0 HDI 90** 06/94 - 05/01 44 -74 kW		**15-069153** OIO	
B3	**1.1, 1.4 SL** 06/94 - 05/01 44 -55 kW	**36-154685**		HA: mit Drehstabfederung
B4	**1.1, 1.4 SL, 1.6, 1.6 SR, 1.8, 1.8 16V, 1.8 ST, 1.9 D, 1.9 SLD, 1.9 SRDT, 2.0, 2.0 HDI 90, 2.0 S16, 2.0 ST** 06/94 - 05/01 44 -112 kW	**22-040657** ↰ **22-040664** ↱ **11-101376** SP	**19-068138** OIO	Standardfahrwerk
B4	**1.1, 1.4 SL, 1.6, 1.6 SR, 1.8, 1.8 16V, 1.8 ST, 1.9 D, 1.9 SLD, 1.9 SRDT, 2.0, 2.0 HDI 90, 2.0 S16, 2.0 ST** 06/94 - 05/01 44 -112 kW	**22-045959** ↰ **22-045966** ↱	**19-109299** OIO	Schlechtwegeausführung
B6	**1.1, 1.4 SL, 1.6, 1.6 SR, 1.8, 1.8 16V, 1.8 ST, 1.9 D, 1.9 SLD, 1.9 SRDT, 2.0, 2.0 HDI 90, 2.0 S16, 2.0 ST** 06/94 - 05/01 44 -112 kW	**35-041313** ↰ **35-041320** ↱	**24-020749** OIO	ohne Sportfahrwerk
B8	**1.1, 1.4 SL, 1.6, 1.6 SR, 1.8, 1.8 16V, 1.8 ST, 1.9 D, 1.9 SLD, 1.9 SRDT, 2.0, 2.0 HDI 90, 2.0 S16, 2.0 ST** 06/94 - 05/01 44 -112 kW	**35-041337** ↰ **35-041344** ↱	**24-020749** OIO	ohne Sportfahrwerk

PEUGEOT 306 Break (7E, N3, N5)

B1	**1.4, 1.6, 1.8 16V, 1.8 XA, 1.9 D, 1.9 TD, 2.0, 2.0 HDI 90** 02/97 - 04/02 44 -97 kW	**12-117000**		
B2	**1.4** 03/97 - 04/02 55 kW		**15-069153** OIO	
B3	**1.4** 03/97 - 04/02 55 kW	**36-154685**		HA: mit Drehstabfederung
B4	**1.4** 03/97 - 04/02 55 kW	**22-040657** ↰ **22-040664** ↱ **11-101376** SP	**19-068138** OIO	
B4	**1.6, 1.8, 1.8 16V, 1.8 XA, 1.9 D, 1.9 TD, 2.0, 2.0 HDI 90** 02/97 - 04/02 44 -97 kW	**22-040657** ↰ **22-040664** ↱ **11-101376** SP	**19-068138** OIO	Standardfahrwerk
B4	**1.6, 1.8, 1.8 16V, 1.8 XA, 1.9 D, 1.9 TD, 2.0, 2.0 HDI 90** 02/97 - 04/02 44 -97 kW	**22-045959** ↰ **22-045966** ↱	**19-109299** OIO	Schlechtwegeausführung
B6	**1.4, 1.6, 1.8, 1.8 16V, 1.8 XA, 1.9 D, 1.9 TD, 2.0, 2.0 HDI 90** 02/97 - 04/02 44 -97 kW	**35-041313** ↰ **35-041320** ↱	**24-020749** OIO	ohne Sportfahrwerk

				

PEUGEOT

PEUGEOT 306 Break (7E, N3, N5)

B8	**1.4, 1.6, 1.8, 1.8 16V, 1.8 XA, 1.9 D, 1.9 TD, 2.0, 2.0 HDI 90** 02/97 - 04/02 44 -97 kW	**35-041337** **35-041344**	**24-020749**	ohne Sportfahrwerk

PEUGEOT 306 Cabriolet (7D, N3, N5)

B1	**1.6, 1.8, 1.8 16V, 2.0, 2.0 16V** 03/94 - 04/02 65 -97 kW	**12-117000**		
B4	**1.6, 1.8, 1.8 16V, 2.0, 2.0 16V** 03/94 - 04/02 65 -97 kW	**22-040657** **22-040664** **11-101376** SP	**19-068138**	
B6	**1.6, 1.8, 1.8 16V, 2.0, 2.0 16V** 03/94 - 04/02 65 -97 kW	**35-041313** **35-041320**	**24-020749**	ohne Sportfahrwerk
B8	**1.6, 1.8, 1.8 16V, 2.0, 2.0 16V** 03/94 - 04/02 65 -97 kW	**35-041337** **35-041344**	**24-020749**	ohne Sportfahrwerk

PEUGEOT 307 (3A/C)

B3	**1.4, 1.4 16V, 1.6** 08/00 - 55 -80 kW	**37-171933**	**36-171910**	Standardfahrwerk
B3	**1.4, 1.4 16V, 1.6** 08/00 - 55 -80 kW	**37-171940**	**36-171927**	Verstärkte Ausführung .
B3	**1.4 HDi, 1.6 HDi, 1.6 HDi 110, 2.0, 2.0 16V, 2.0 HDi 110 FAP, 2.0 HDi 135, 2.0 HDi 90** 08/00 - 50 -130 kW	**37-171940**	**36-171910**	Standardfahrwerk
B3	**1.4 HDi, 1.6 HDi, 1.6 HDi 110, 2.0, 2.0 16V, 2.0 HDi 110 FAP, 2.0 HDi 135, 2.0 HDi 90** 08/00 - 50 -130 kW	**37-171940**	**36-171927**	Verstärkte Ausführung .
B4	**1.4, 1.4 16V, 1.4 HDi, 1.6, 1.6 BioFlex, 1.6 HDi, 1.6 HDi 110, 2.0, 2.0 16V, 2.0 HDi 110 FAP, 2.0 HDi 135, 2.0 HDi 90** 08/00 - 50 -130 kW	**22-113115**	**19-113128**	Standardfahrwerk
B6	**1.4, 1.4 16V, 1.4 HDi, 1.6, 1.6 BioFlex, 1.6 HDi, 1.6 HDi 110, 2.0, 2.0 16V, 2.0 HDi 110 FAP, 2.0 HDi 135, 2.0 HDi 90** 08/00 - 50 -130 kW	**35-052746**	**24-068604**	
B8	**1.4, 1.4 16V, 1.4 HDi, 1.6, 1.6 BioFlex, 1.6 HDi, 1.6 HDi 110, 2.0, 2.0 16V, 2.0 HDi 110 FAP, 2.0 HDi 135, 2.0 HDi 90** 08/00 - 50 -130 kW	**35-052753**	**24-068611**	
B14	**1.4, 1.4 16V, 1.4 HDi, 1.6, 1.6 BioFlex, 1.6 HDi, 1.6 HDi 110, 2.0, 2.0 16V, 2.0 HDi 110 FAP, 2.0 HDi 135, 2.0 HDi 90** 08/00 - 50 -130 kW	**47-100817**		siehe Gutachten VA: Tieferlegung lt. GA: 45-55 mm; Achslast bis: 1065 kg HA: Tieferlegung lt. GA: 30-50 mm; Achslast bis: 1065 kg

PEUGEOT 307 Break (3E)

B3	**1.4, 1.4 16V, 1.6 16V** 03/02 - 55 -80 kW	**37-171933**	**36-171910**	Standardfahrwerk
B3	**1.4, 1.4 16V, 1.6 16V** 03/02 - 55 -80 kW	**37-171940**	**36-171927**	Verstärkte Ausführung .
B3	**1.4 HDi, 1.6 HDi, 1.6 HDi 110 FAP, 2.0, 2.0 16V, 2.0 HDI 110, 2.0 HDi 135 FAP, 2.0 HDI 90** 03/02 - 50 -130 kW	**37-171940**	**36-171910**	Standardfahrwerk

				
PEUGEOT				
PEUGEOT 307 Break (3E)				
B3	**1.4 HDi, 1.6 HDi, 1.6 HDi 110 FAP, 2.0, 2.0 16V, 2.0 HDI 110, 2.0 HDi 135 FAP, 2.0 HDI 90** 03/02 - 50 -130 kW	**37-171940**	**36-171927**	Verstärkte Ausführung .
B4	**1.4, 1.4 16V, 1.4 HDi, 1.6 16V, 1.6 BioFlex, 1.6 HDi, 1.6 HDi 110 FAP, 2.0, 2.0 16V, 2.0 HDI 110, 2.0 HDi 135 FAP, 2.0 HDI 90** 03/02 - 50 -130 kW	**22-113115**	**19-113135**	Standardfahrwerk
B6	**1.4, 1.4 16V, 1.4 HDi, 1.6 16V, 1.6 BioFlex, 1.6 HDi, 1.6 HDi 110 FAP, 2.0, 2.0 16V, 2.0 HDI 110, 2.0 HDi 135 FAP, 2.0 HDI 90** 03/02 - 50 -130 kW	**35-052746**	**24-068604**	
B8	**1.4, 1.4 16V, 1.4 HDi, 1.6 16V, 1.6 BioFlex, 1.6 HDi, 1.6 HDi 110 FAP, 2.0, 2.0 16V, 2.0 HDI 110, 2.0 HDi 135 FAP, 2.0 HDI 90** 03/02 - 50 -130 kW	**35-052753**	**24-068611**	
B14	**1.4, 1.4 16V, 1.4 HDi, 1.6 16V, 1.6 BioFlex, 1.6 HDi, 1.6 HDi 110 FAP, 2.0, 2.0 16V, 2.0 HDI 110, 2.0 HDi 135 FAP, 2.0 HDI 90** 03/02 - 50 -130 kW	**47-100817**		siehe Gutachten VA: Tieferlegung lt. GA: 45-55 mm; Achslast bis: 1065 kg HA: Tieferlegung lt. GA: 30-50 mm; Achslast bis: 1065 kg
PEUGEOT 307 SW (3H)				
B3	**1.4, 1.4 16V, 1.6 16V** 03/02 - 55 -80 kW	**37-171933**	**36-171910**	Standardfahrwerk
B3	**1.4, 1.4 16V, 1.6 16V** 03/02 - 55 -80 kW	**37-171940**	**36-171927**	Verstärkte Ausführung .
B3	**1.6 D, 1.6 HDi 110, 2.0 16V, 2.0 HDI 110, 2.0 HDi 135, 2.0 HDI 90** 03/02 - 66 -103 kW	**37-171940**	**36-171910**	Standardfahrwerk
B3	**1.6 D, 1.6 HDi 110, 2.0 16V, 2.0 HDI 110, 2.0 HDi 135, 2.0 HDI 90** 03/02 - 66 -103 kW	**37-171940**	**36-171927**	Verstärkte Ausführung .
B4	**1.4, 1.4 16V, 1.6 16V, 1.6 BioFlex, 1.6 D, 1.6 HDi 110, 2.0 16V, 2.0 HDI 110, 2.0 HDi 135, 2.0 HDI 90** 03/02 - 55 -103 kW	**22-113115**	**19-113135**	Standardfahrwerk
B6	**1.4, 1.4 16V, 1.6 16V, 1.6 BioFlex, 1.6 D, 1.6 HDi 110, 2.0 16V, 2.0 HDI 110, 2.0 HDi 135, 2.0 HDI 90** 03/02 - 55 -103 kW	**35-052746**	**24-068604**	
B8	**1.4, 1.4 16V, 1.6 16V, 1.6 BioFlex, 1.6 D, 1.6 HDi 110, 2.0 16V, 2.0 HDI 110, 2.0 HDi 135, 2.0 HDI 90** 03/02 - 55 -103 kW	**35-052753**	**24-069687**	
B14	**1.4, 1.4 16V, 1.6 16V, 1.6 BioFlex, 1.6 D, 1.6 HDi 110, 2.0 16V, 2.0 HDI 110, 2.0 HDi 135, 2.0 HDI 90** 03/02 - 55 -103 kW	**47-100817**		siehe Gutachten VA: Tieferlegung lt. GA: 45-55 mm; Achslast bis: 1065 kg HA: Tieferlegung lt. GA: 30-50 mm; Achslast bis: 1065 kg
PEUGEOT 307 CC (3B)				
B3	**1.6 16V** 03/05 - 80 kW	**37-171933**	**36-171910**	Standardfahrwerk

				

PEUGEOT

PEUGEOT 307 CC (3B)

B3	**1.6 16V** 03/05 - 80 kW	**37-171940**	**36-171927**	Verstärkte Ausführung .
B3	**2.0 16V, 2.0 HDi 135 FAP** 10/03 - 100 -130 kW	**37-171940**	**36-171910**	Standardfahrwerk
B3	**2.0 16V, 2.0 HDi 135 FAP** 10/03 - 100 -130 kW	**37-171940**	**36-171927**	Verstärkte Ausführung .
B4	**1.6 16V, 2.0 16V, 2.0 HDi 135 FAP** 10/03 - 80 -130 kW	**22-113115**	**19-113135**	
B6	**1.6 16V, 2.0 16V, 2.0 HDi 135 FAP** 10/03 - 80 -130 kW	**35-052746**	**24-068604**	
B8	**1.6 16V, 2.0 16V, 2.0 HDi 135 FAP** 10/03 - 80 -130 kW	**35-052753**	**24-068611**	
B14	**1.6 16V, 2.0 16V, 2.0 HDi 135 FAP** 10/03 - 80 -130 kW	**47-100817**		siehe Gutachten VA: Tieferlegung lt. GA: 45-55 mm; Achslast bis: 1065 kg HA: Tieferlegung lt. GA: 30-50 mm; Achslast bis: 1065 kg

PEUGEOT 308 (4A_, 4C_)

B4	**1.4 16V, 1.6 16V, 1.6 HDi, 2.0 HDi** 09/07 - 66 -128 kW		**19-170381**	Standardfahrwerk
B6	**1.4 16V, 1.6 16V, 1.6 HDi, 2.0 HDi** 09/07 - 66 -128 kW	**35-165453**	**24-165464**	
B8	**1.4 16V, 1.6 16V, 1.6 HDi, 2.0 HDi** 09/07 - 66 -128 kW	**35-165675**	**24-165686**	
B14	**1.4 16V, 1.6 16V, 1.6 HDi, 2.0 HDi** 09/07 - 66 -128 kW	**47-100817**		siehe Gutachten VA: Tieferlegung lt. GA: 40-50 mm; Achslast bis: 1065 kg HA: Tieferlegung lt. GA: 35-50 mm; Achslast bis: 1065 kg

PEUGEOT 308 CC

B6	**1.6 16V, 1.6 HDi, 2.0 D** 04/09 - 82 -110 kW	**35-165453**	**24-165686**	
B8	**1.6 16V, 1.6 HDi, 2.0 D** 04/09 - 82 -110 kW	**35-165675**	**24-165686**	
B14	**1.6 16V, 1.6 HDi, 2.0 D** 04/09 - 82 -110 kW	**47-100817**		siehe Gutachten VA: Tieferlegung lt. GA: 40-50 mm; Achslast bis: 1065 kg HA: Tieferlegung lt. GA: 35-50 mm; Achslast bis: 1065 kg

PEUGEOT 309 I (10C, 10A)

B2	**1.1, 1.3, 1.3 XL, 1.4, 1.5, 1.6, 1.6 KAT, 1.9, 1.9 D** 10/85 - 12/89 40 -83 kW	**17-053310** **11-101376** SP	**15-069153**	
B3	**1.1, 1.3, 1.3 XL, 1.4, 1.5, 1.6, 1.6 KAT, 1.9, 1.9 D** 10/85 - 12/89 40 -83 kW	**36-160785**		HA: mit Drehstabfederung
B4	**1.1, 1.3, 1.3 XL, 1.4, 1.5, 1.6, 1.6 KAT, 1.9 D** 10/85 - 12/89 40 -83 kW	**22-040916** **11-101376** SP	**19-019314**	
B4	**1.9, 1.9 GTI** 10/85 - 07/89 72 -94 kW	**22-041043** **22-041050** **11-101376** SP	**19-019314**	
B6	**1.1, 1.3, 1.3 XL, 1.4, 1.6, 1.6 KAT, 1.9, 1.9 D** 10/85 - 12/89 40 -83 kW		**24-010399**	HA: Kenngröße: 368/70

				
PEUGEOT				
PEUGEOT 309 I (10C, 10A)				
B6	**1.9 GTI** 10/86 - 07/89 88 -94 kW	**35-005469** **35-005452**	**24-010399**	HA: Kenngröße: 368/70
MS	**1.1, 1.3, 1.3 XL, 1.4, 1.5, 1.6, 1.6 KAT, 1.9, 1.9 D, 1.9 GTI** 10/85 - 12/89 40 -94 kW	*35-005483* *35-005476*	**24-010382**	HA: Kenngröße: 345/207
PEUGEOT 309 II (3C, 3A)				
B2	**1.1, 1.4, 1.6** 07/89 - 12/93 40 -69 kW	**17-053310** **11-101376** SP	**15-069153**	
B3	**1.1, 1.4, 1.6, 1.8 Diesel, 1.8 TD, 1.9, 1.9 Diesel** 07/89 - 12/93 40 -80 kW	**36-160785**		HA: mit Drehstabfederung
B4	**1.1, 1.4, 1.6** 07/89 - 12/93 40 -69 kW	**22-040916** **11-101376** SP	**19-019314**	
B4	**1.8 Diesel, 1.8 TD, 1.9, 1.9 Diesel, 1.9 GTI, 1.9 GTI 16V** 07/89 - 12/93 44 -116 kW	**22-041043** **22-041050** **11-101376** SP	**19-019314**	
B6	**1.1, 1.4, 1.6, 1.8 Diesel, 1.9, 1.9 Diesel** 07/89 - 12/93 40 -80 kW		**24-010399**	HA: Kenngröße: 368/70
PEUGEOT 405 I (15B)				
B2	**1.4, 1.6, 1.8 Turbo Diesel, 1.9, 1.9 4x4, 1.9 Diesel, 1.9 Injection, 1.9 Sport MI-16** 01/87 - 12/92 47 -116 kW	*17-053327* **11-101376** SP	**15-069160**	
B3	**1.4, 1.6, 1.8 Turbo Diesel, 1.9, 1.9 Diesel, 1.9 Injection** 01/87 - 12/92 47 -93 kW	**36-160778**		HA: mit Drehstabfederung
B4	**1.4, 1.6, 1.8 Turbo Diesel, 1.9, 1.9 4x4, 1.9 Diesel, 1.9 Injection, 1.9 Sport MI-16** 01/87 - 12/92 47 -116 kW	**22-045683** **11-101376** SP	**19-029368**	
B6	**1.6, 1.8 Turbo Diesel, 1.9, 1.9 Diesel, 1.9 Injection, 1.9 Sport MI-16** 01/87 - 12/93 47 -116 kW	**35-005520**	**24-015103**	
B6	**1.9 4x4** 07/88 - 12/92 80 kW	**35-005520**		
PEUGEOT 405 I Break (15E)				
B2	**1.4, 1.6, 1.8 GLD, 1.8 TD, 1.9, 1.9 D** 05/88 - 08/92 44 -88 kW	*17-053327* **11-101376** SP	**15-069160**	
B4	**1.4, 1.6, 1.8 GLD, 1.8 TD, 1.9, 1.9 D** 05/88 - 08/92 44 -88 kW	**22-045683** **11-101376** SP	**19-029368**	
B6	**1.4, 1.6, 1.8 GLD, 1.8 TD, 1.9, 1.9 D** 05/88 - 08/92 44 -88 kW	**35-005520**	**24-015103**	
PEUGEOT 405 II (4B)				
B2	**1.4, 1.6, 1.8, 1.9 D, 1.9 TD, 2.0, 2.0 X4, 2.0 16V** 08/92 - 10/95 47 -110 kW	*17-053327* **11-101376** SP	**15-069160**	

				

PEUGEOT

PEUGEOT 405 II (4B)

B3	**1.4, 1.6, 1.8, 1.9 D, 1.9 TD, 2.0, 2.0 16V** 08/92 - 10/95 47 -110 kW	**36-160778**		HA: mit Drehstabfederung
B4	**1.4, 1.6, 1.8, 1.9 D, 1.9 TD, 2.0, 2.0 X4, 2.0 16V** 08/92 - 10/95 47 -110 kW	**22-045683** **11-101376** SP	**19-029368**	

PEUGEOT 405 II Break (4E)

B2	**1.4, 1.6, 1.8, 1.9 D, 1.9 TD, 2.0, 2.0 4x4** 08/92 - 10/96 47 -89 kW	*17-053327* **11-101376** SP	**15-069160**	
B4	**1.4, 1.6, 1.8, 1.9 D, 1.9 TD, 2.0, 2.0 4x4** 08/92 - 10/96 47 -89 kW	**22-045683** **11-101376** SP	**19-029368**	

PEUGEOT 406 (8B)

B4	**1.6, 1.8, 1.8 16V, 1.9 SL, 2.0, 2.0 16V, 2.0 16V HPi, 2.0 Turbo, 2.2, 3.0 24V** 11/95 - 05/04 51 -140 kW	**22-046833** **22-046826**	**19-061238**	Standardfahrwerk
B4	**1.9 D, 2.0 HDi 110, 2.0 HDI 90, 2.2 HDi, 3.0 V6** 10/96 - 05/04 55 -152 kW	**22-046833** **22-046826**	**19-061245**	
B4	**1.9 TD, 2.1 TD 12V** CH-Nr. - 05/04 66 -80 kW	**22-046833** **22-046826**	**19-061245**	CH.Nr.: 7665 ->

PEUGEOT 406 Break (8E/F)

B4	**2.0 Turbo, 2.1 TD 12V, 2.2 HDI, 3.0 24V, 3.0 V6** 10/96 - 10/04 80 -152 kW	**22-046833** **22-046826**	**19-061245**	Standardfahrwerk
B4	**1.9 D, 1.9 TD, 2.0 16V, 2.0 HDi 110, 2.0 HDI 90** 10/96 - 10/04 55 -99 kW	**22-046833** **22-046826**	**19-061245**	Schlechtwegeausführung

PEUGEOT 406 Coupe (8C)

B4	**1.8, 2.0 16V, 2.2, 2.2 HDI FAP** 03/97 - 12/04 82 -116 kW	**22-046833** **22-046826**	**19-061238**	
B4	**3.0 V6, 3.0 V6 24V** 03/97 - 12/04 140 -152 kW	**22-046833** **22-046826**	**19-061245**	

PEUGEOT 407 (6D_)

B4	**1.6 HDi 110, 1.8, 1.8 16V, 2.0, 2.0 16V, 2.0 HDi, 2.0 HDi 135, 2.2, 2.2 16V, 2.2 HDi 170, 2.7 HDi** 05/04 - 80 -150 kW	**19-146171**	**19-146188**	ohne elektr. Dämpfkraftregulierung
B6	**1.6 HDi 110, 1.8, 1.8 16V, 2.0, 2.0 16V, 2.0 HDi, 2.0 HDi 135, 2.2, 2.2 16V, 2.2 HDi 170, 2.7 HDi, 3.0** 05/04 - 80 -155 kW	**24-122740**	**24-122757**	ohne elektr. Dämpfkraftregulierung
B8	**1.6 HDi 110, 1.8, 1.8 16V, 2.0, 2.0 16V, 2.0 HDi, 2.0 HDi 135, 2.2, 2.2 16V, 2.2 HDi 170, 2.7 HDi, 3.0** 05/04 - 80 -155 kW	**24-122764**	**24-122771**	ohne elektr. Dämpfkraftregulierung

				
PEUGEOT				
PEUGEOT 407 SW (6E_)				
B4	**1.6 HDi 110, 1.8, 1.8 16V, 2.0, 2.0 16V, 2.0 HDi, 2.0 HDi 135, 2.2, 2.2 16V, 2.7 HDi** 05/04 - 80 -150 kW	**19-146171**	**19-146188**	ohne elektr. Dämpfkraftregulierung
B6	**1.6 HDi 110, 1.8, 1.8 16V, 2.0, 2.0 16V, 2.0 HDi, 2.0 HDi 135, 2.2, 2.2 16V, 2.7 HDi, 3.0** 05/04 - 80 -155 kW	**24-122740**	**24-122757**	ohne elektr. Dämpfkraftregulierung
B8	**1.6 HDi 110, 1.8, 1.8 16V, 2.0, 2.0 16V, 2.0 HDi, 2.0 HDi 135, 2.2, 2.2 16V, 2.7 HDi, 3.0** 05/04 - 80 -155 kW	**24-122764**	**24-122771**	ohne elektr. Dämpfkraftregulierung
PEUGEOT 407 Coupe (6C_)				
B4	**2.0 HDi, 2.2 16V, 2.7 HDi** 10/05 - 100 -150 kW	**19-146171**	**19-146188**	ohne elektr. Dämpfkraftregulierung
B6	**2.0 HDi, 2.2 16V, 2.7 HDi, 3.0 HDi, 3.0 V6** 10/05 - 100 -177 kW	**24-122740**	**24-122757**	ohne elektr. Dämpfkraftregulierung
B8	**2.0 HDi, 2.2 16V, 2.7 HDi, 3.0 HDi, 3.0 V6** 10/05 - 120 -177 kW	**24-122764**	**24-122771**	ohne elektr. Dämpfkraftregulierung
PEUGEOT 504 (A_, M_)				
B3	**1.8, 1.8 Injection, 2.0, 2.0 TI** 01/71 - 06/83 55 -78 kW	**36-160877**	**36-160952**	
B3	**1.9 D, 2.1 D, D** 02/71 - 07/86 40 -51 kW	**36-160877**	**36-160952**	
B4	**1.8, 1.8 Injection, 1.9 D, 2.0, 2.0 TI, 2.1 D, D** CH-Nr. - 12/83 40 -78 kW	*21-030291* **11-101918** SP		CH.Nr.: 2 181 357 ->
PEUGEOT 504 Break (D_, F_)				
B3	**1.8, 2.0, 2.1 D, 2.3 D** 04/71 - 07/86 48 -68 kW	**36-160877**	**36-160945**	
B4	**1.8, 2.0, 2.1 D, 2.3 D** 04/71 - 07/86 48 -68 kW	*21-030291* **11-101918** SP		
PEUGEOT 504 Coupe				
B3	**2.0, 2.7** 10/74 - 08/84 75 -106 kW	**36-160877**	**36-160952**	
B4	**2.0** 10/74 - CH-Nr. 75 -78 kW	*21-030291* **11-101918** SP		-> CH.Nr.: 2 181 356
B4	**2.0** CH-Nr. - 08/84 75 -78 kW	*21-030291* **11-101918** SP		CH.Nr.: 2 181 357 ->
B4	**2.7** CH-Nr. - 08/84 106 kW	*21-030291* **11-101918** SP		CH.Nr.: 2 085 066 ->
PEUGEOT 504 Cabriolet				
B4	**2.0** 10/74 - CH-Nr. 75 -78 kW	*21-030291* **11-101918** SP		-> CH.Nr.: 2 085 065
B4	**2.0** CH-Nr. - 08/84 75 -78 kW	*21-030291* **11-101918** SP		CH.Nr.: 2 085 066 ->

				

PEUGEOT

PEUGEOT 504 Pick-up (E_)

B4	**1.6, 1.8, 1.9 D, 2.1 D, 2.3 D** 01/80 - 12/89 40 -55 kW	*21-030291* **11-101918** SP		

PEUGEOT 505 (551A)

B3	**1.8, 2.0, 2.0 TI,STI, 2.2, 2.8** 05/81 - 08/90 55 -124 kW	**36-160853**	**36-160914**	
B3	**2.3 Turbo Diesel, 2.5 Diesel, 2.5 Turbo Diesel** 09/80 - 12/93 51 -77 kW	**36-160839**	**36-160914**	
B4	**1.8, 2.0, 2.0 TI,STI, 2.2, 2.2 GTI, 2.3 Turbo Diesel, 2.5 Diesel, 2.5 Turbo Diesel, 2.8** 09/80 - CH-Nr. 51 -124 kW	*21-030291* **11-101918** SP		-> CH.Nr.: 1 845 000
B4	**1.8, 2.0, 2.0 TI,STI, 2.2, 2.2 GTI, 2.3 Turbo Diesel, 2.5 Diesel, 2.5 Turbo Diesel, 2.8** CH-Nr. - 08/90 51 -124 kW	*11-101420* SP		CH.Nr.: 1 845 001 ->
B4	**2.2 Turbo Injection** 03/84 - CH-Nr. 110 -128 kW	*21-030291* **11-101918** SP		-> CH.Nr.: 1 887 751; ohne ABS
B4	**2.2 Turbo Injection** CH-Nr. - 12/88 110 -128 kW	*11-101420* SP		CH.Nr.: 1 887 752 ->
B4	**2.2 Turbo Injection** CH-Nr. - 12/88 110 -128 kW	*21-030291* **11-101918** SP		CH.Nr.: 1 965 001 ->; mit ABS

PEUGEOT 505 Break (551D)

B3	**2.0, 2.2, 2.2 GTI** 04/82 - 12/93 60 -90 kW	**36-160853**		
B3	**2.3 Diesel, 2.5 Diesel, 2.5 Turbo Diesel** 04/82 - 12/93 51 -77 kW	**36-160839**		
B4	**2.0, 2.2, 2.2 GTI, 2.3 Diesel, 2.5 Diesel, 2.5 Turbo Diesel** 04/82 - CH-Nr. 51 -90 kW	*21-030291* **11-101918** SP		-> CH.Nr.: 1 875 000
B4	**2.0, 2.2, 2.2 GTI, 2.3 Diesel, 2.5 Diesel, 2.5 Turbo Diesel** CH-Nr. - 12/93 51 -90 kW	*11-101420* SP		CH.Nr.: 1 875 001 ->

PEUGEOT 604 (561A_)

B3	**2.7 SL, 2.7 TI,STI, 2.8 GTI** 08/77 - 07/87 100 -110 kW	**36-160808**	**36-160891**	
B3	**2.3 TD, 2.5 TD** 09/79 - 12/86 59 -66 kW	**36-160839**	**36-160891**	
B4	**2.0, 2.3 TD, 2.5 TD, 2.7 SL, 2.7 TI,STI, 2.8 GTI** 08/77 - 07/87 59 -110 kW	*21-030291* **11-101918** SP		

PEUGEOT 605 (6B)

B4	**2.0, 2.0 16V, 2.0 Turbo, 2.1 D, 2.1 TD 12V, 2.1 Turbo Diesel, 2.5 Turbo Diesel, 3.0, 3.0 SV 24** 08/89 - 07/95 60 -147 kW	**22-040695** **22-040701**	**19-019338** OE	
B4	**2.0, 2.0 16V, 2.0 Turbo, 2.1 TD 12V, 2.1 Turbo Diesel, 2.5 Turbo Diesel, 3.0, 3.0 SV 24, 3.0 V6** 07/95 - 09/99 79 -147 kW	**22-110893** **22-110909**	**19-110912** OE	

				
PEUGEOT				
PEUGEOT 607 (9D, 9U)				
B4	**2.0, 2.0 HDi, 2.2 16V, 2.2 HDI, 2.7 HDi 24V, 3.0 V6 24V** 02/00 - 79 -155 kW	**22-128249** ↰ **22-128256** ↱	**19-128269** OIO	Standardfahrwerk
PEUGEOT 806 (221)				
B1	**1.8** 07/95 - 08/02 73 kW	**12-117505** ↰ **12-117499** ↱		VA: mit Kugellager
B4	**1.8, 1.9 TD, 2.0, 2.0 16V, 2.0 HDI, 2.0 Turbo, 2.1 td 12V** 06/94 - CH-Nr. 66 -108 kW	**22-046734**	**19-061054** OIO	-> CH.Nr.: 7608
B4	**1.8, 1.9 TD, 2.0, 2.0 16V, 2.0 HDI, 2.0 Turbo, 2.1 td 12V** CH-Nr. - 08/02 66 -108 kW	**22-046734**	**19-110547** OIO	CH.Nr.: 7609 ->
PEUGEOT 807 (E)				
B4	**2.0, 2.0 16V, 2.0 HDi, 2.2, 2.2 HDi, 3.0 V6** 06/02 - 79 -150 kW	**22-128225** ↰ **22-139122** ↱	**19-128238** OIO	
PEUGEOT 1007 (KM_)				
B4	**1.4, 1.4 16V, 1.4 HDi, 1.6 16V** 04/05 - 50 -80 kW	**22-118608** ↰ **22-118615** ↱	**19-118628** OIO	
B6	**1.4, 1.4 16V, 1.4 HDi, 1.6 16V, 1.6 HDi** 04/05 - 50 -80 kW	**35-140795** ↰ **35-140801** ↱	**24-140812** OIO	Standardfahrwerk
PEUGEOT EXPERT (224)				
B1	**1.6, 1.8, 1.9 D, 1.9 TD, 2.0, 2.0 HDI, 2.0 HDi Comfort** 02/96 - 51 -100 kW	**12-117505** ↰ **12-117499** ↱		VA: mit Kugellager
B4	**1.6, 1.8, 1.9 D, 1.9 TD** 02/96 - 08/97 51 -74 kW	**22-046734**	**19-068022** OIO	-> CH.Nr.: 7608
B4	**1.6, 1.8, 1.9 D, 1.9 TD** 09/97 - 10/03 51 -74 kW	**22-046734**	**19-135106** OIO	CH.Nr.: 7609-> 9793
B4	**2.0, 2.0 HDI, 2.0 HDi Comfort** 07/00 - 10/03 69 -100 kW	**22-046734**	**19-135106** OIO	-> CH.Nr.: 9793
PEUGEOT EXPERT Kasten (222)				
B1	**1.6, 1.8, 1.9 D, 1.9 D 70, 1.9 TD, 2.0, 2.0 HDI** 02/96 - 51 -100 kW	**12-117505** ↰ **12-117499** ↱		VA: mit Kugellager
B4	**1.6, 1.8, 1.9 D, 1.9 TD** 02/96 - 08/97 51 -74 kW	**22-046734**	**19-068022** OIO	-> CH.Nr.: 7608
B4	**1.6, 1.8, 1.9 D, 1.9 D 70, 1.9 TD** 09/97 - 10/03 51 -74 kW	**22-046734**	**19-135106** OIO	CH.Nr.: 7609-> 9793
B4	**2.0, 2.0 HDI** 07/00 - 10/03 69 -100 kW	**22-046734**	**19-135106** OIO	-> CH.Nr.: 9793
PEUGEOT EXPERT Pritsche/Fahrgestell (223)				
B1	**1.6, 1.9 D, 1.9 TD, 2.0 HDi** 02/96 - 51 -80 kW	**12-117505** ↰ **12-117499** ↱		VA: mit Kugellager
B4	**1.6, 1.9 D, 1.9 TD** 02/96 - 08/97 51 -68 kW	**22-046734**	**19-068022** OIO	-> CH.Nr.: 7608

				

PEUGEOT

PEUGEOT EXPERT Pritsche/Fahrgestell (223)

B4	**1.6, 1.9 D, 1.9 TD** 09/97 - 10/03 51 -68 kW	**22-046734**	**19-135106** OIO	CH.Nr.: 7609-> 9793
B4	**2.0 HDi** 10/00 - 10/03 69 -80 kW	**22-046734**	**19-135106** OIO	-> CH.Nr.: 9793

PEUGEOT EXPERT Tepee (VF3V_)

B4	**1.6 HDi 90, 2.0 16V, 2.0 HDi 120, 2.0 HDi 140** 01/07 - 66 -103 kW		**19-171203** OIO	

PEUGEOT EXPERT Kasten (VF3A_, VF3U_, VF3X_)

B4	**1.6 HDi 90, 2.0 16V, 2.0 HDi 120, 2.0 HDi 140** 01/07 - 66 -103 kW		**19-171203** OIO	

PEUGEOT EXPERT Pritsche/Fahrgestell

B4	**1.6 HDi 90, 2.0 HDi 120, 2.0 HDi 140** 01/07 - 66 -100 kW		**19-171203** OIO	

PEUGEOT PARTNER Combispace (5F)

B1	**1.1, 1.4, 1.6 16V, 1.8, 1.9 D, 2.0 HDI** 05/96 - 44 -80 kW	**12-117925**		mit Servolenkung VA: mit Kugellager
B4	**1.1, 1.4, 1.6 16V, 1.6 HDi 75, 1.6 HDi 90, 1.8, 1.9 D, 2.0 HDI** 05/96 - 44 -80 kW	**22-045676** ↰ **22-045669** ↱ **11-101376** SP	**19-061047** OIO	

PEUGEOT PARTNER Kasten (5)

B1	**1.1, 1.4, 1.6, 1.8 D, 1.9 D, 2.0 HDi** 06/96 - 43 -80 kW	**12-117925**		mit Servolenkung VA: mit Kugellager
B4	**1.1, 1.4, 1.4 BiFuel, 1.6, 1.6 HDi 75** 06/96 - 44 -80 kW	**22-045676** ↰ **22-045669** ↱ **11-101376** SP	**19-061047** OIO	
B4	**1.1, 1.4, 1.4 BiFuel, 1.6, 1.6 HDi 75, 1.6 HDi 90, 1.8 D, 1.9 D, 2.0 HDi** 06/96 - 43 -80 kW	**22-045959** ↰ **22-045966** ↱ **11-101376** SP	**19-061047** OIO	max. Last: 800 kg
B4	**1.8 D, 1.9 D** 06/96 - 43 -51 kW	**22-045676** ↰ **22-045669** ↱ **11-101376** SP	**19-061047** OIO	max. Last: 600 kg

PEUGEOT BOXER Bus (230P)

B1	**1.9 D, 1.9 TD, 1.9 TD 4x4, 2.0 i, 2.0 i 4x4, 2.5 D, 2.5 D 4x4, 2.5 DT, 2.5 TD, 2.5 TD 4x4, 2.5 TDI, 2.5 TDI 4x4, 2.8 DTiC, 2.8 HDi, 2.8 HDi Allrad** 03/94 - 04/02 51 -94 kW	**12-117536** ↰ **12-117529** ↱		
B2	**1.9 D, 1.9 TD, 1.9 TD 4x4, 2.0 i, 2.0 i 4x4, 2.5 D, 2.5 D 4x4, 2.5 DT, 2.5 TD, 2.5 TD 4x4, 2.5 TDI, 2.5 TDI 4x4, 2.8 DTiC, 2.8 HDi, 2.8 HDi Allrad** 03/94 - 04/02 51 -94 kW		**15-122582** OIO	
B4	**1.9 D, 1.9 TD, 1.9 TD 4x4, 2.0 i, 2.0 i 4x4, 2.5 D, 2.5 D 4x4, 2.5 DT, 2.5 TD, 2.5 TD 4x4, 2.5 TDI, 2.5 TDI 4x4, 2.8 DTiC, 2.8 HDi, 2.8 HDi Allrad** 03/94 - 04/02 51 -94 kW	**22-136244**	**19-065656** OIO	

				
PEUGEOT				
PEUGEOT BOXER Kasten (230L)				
B1	**1.9 D, 1.9 DT 4x4, 1.9 TD, 2.0 4x4, 2.0 HDI, 2.0 i, 2.5 D, 2.5 D 4x4, 2.5 DT, 2.5 TD, 2.5 TDI, 2.5 TDI 4x4, 2.8 DTiC, 2.8 HDi, 2.8 HDi 4x4, 2.8 HDi Allrad** 10/97 - 04/02 50 -94 kW	**12-117536** **12-117529**		
B2	**1.9 D, 1.9 DT 4x4, 1.9 TD, 2.0 4x4, 2.0 HDI, 2.0 i, 2.5 D, 2.5 D 4x4, 2.5 DT, 2.5 TD, 2.5 TDI, 2.5 TDI 4x4, 2.8 DTiC, 2.8 HDi, 2.8 HDi 4x4, 2.8 HDi Allrad** 10/97 - 04/02 50 -94 kW		**15-122582**	bis Nutzlast 1400 kg
B4	**1.9 D, 1.9 DT 4x4, 1.9 TD, 2.0 4x4, 2.0 HDI, 2.0 i, 2.5 D, 2.5 D 4x4, 2.5 DT, 2.5 TD, 2.5 TDI, 2.5 TDI 4x4, 2.8 DTiC, 2.8 HDi, 2.8 HDi 4x4, 2.8 HDi Allrad** 10/97 - 04/02 50 -94 kW	**22-136244**	**19-065656**	Standardfahrwerk; bis Nutzlast 1400 kg
B4	**1.9 D, 1.9 DT 4x4, 1.9 TD, 2.0 4x4, 2.0 HDI, 2.0 i, 2.5 D, 2.5 D 4x4, 2.5 DT, 2.5 TD, 2.5 TDI, 2.5 TDI 4x4, 2.8 DTiC, 2.8 HDi, 2.8 HDi 4x4, 2.8 HDi Allrad** 10/97 - 04/02 50 -94 kW	**22-136244**	**i.V.**	Standardfahrwerk; bis Nutzlast 1800 kg
B4	**1.9 D, 1.9 DT 4x4, 1.9 TD, 2.0 4x4, 2.0 HDI, 2.0 i, 2.5 D, 2.5 D 4x4, 2.5 DT, 2.5 TD, 2.5 TDI, 2.5 TDI 4x4, 2.8 DTiC, 2.8 HDi, 2.8 HDi 4x4, 2.8 HDi Allrad** 10/97 - 04/02 50 -94 kW	**22-136244**	**i.V.**	für Campingfahrzeuge; bis Nutzlast 1800 kg
PEUGEOT BOXER Pritsche/Fahrgestell (ZCT_)				
B1	**1.9 TD, 2.0, 2.0 i, 2.5 D, 2.5 D 4x4, 2.5 TD, 2.5 TDI, 2.5 TDI 4x4, 2.8 HDi, 2.8 HDi Allrad** 01/97 - 63 -94 kW	**12-117536** **12-117529**		
B2	**1.9 TD, 2.0, 2.0 i, 2.5 D, 2.5 D 4x4, 2.5 TD, 2.5 TDI, 2.5 TDI 4x4** 01/97 - 63 -81 kW		**15-122582**	bis Nutzlast 1400 kg
B4	**1.9 TD, 2.0, 2.0 i, 2.5 D, 2.5 TD, 2.5 TDI, 2.8 HDi, 2.8 HDi Allrad** 01/97 - 63 -94 kW	**22-136244**	**19-065656**	Standardfahrwerk; bis Nutzlast 1400 kg
B4	**1.9 TD, 2.0, 2.0 i, 2.5 D, 2.5 TD, 2.5 TDI, 2.8 HDi, 2.8 HDi Allrad** 01/97 - 63 -94 kW	**22-136244**	**i.V.**	Standardfahrwerk; bis Nutzlast 1800 kg
B4	**1.9 TD, 2.0, 2.0 i, 2.5 D, 2.5 TD, 2.5 TDI, 2.8 HDi, 2.8 HDi Allrad** 01/97 - 63 -94 kW	**22-136244**	**i.V.**	für Campingfahrzeuge; bis Nutzlast 1800 kg
PEUGEOT BOXER Bus (244, Z_)				
B1	**2.0, 2.0 HDi, 2.2 HDi, 2.8 HDi, 2.8 HDi 4x4** 04/02 - 62 -107 kW	**12-117536** **12-117529**		
B4	**2.0, 2.0 HDi, 2.2 HDi, 2.8 HDi, 2.8 HDi 4x4** 04/02 - 62 -107 kW	**22-136244**	**19-065656**	bis Nutzlast 1400 kg
PEUGEOT BOXER Kasten (244)				
B1	**2.0, 2.0 HDi, 2.2 HDi, 2.8 HDi, 2.8 HDi 4x4** 04/02 - 62 -107 kW	**12-117536** **12-117529**		

				

PEUGEOT

PEUGEOT BOXER Kasten (244)

B4	**2.0, 2.0 HDi, 2.2 HDi, 2.8 HDi, 2.8 HDi 4x4** 04/02 - 62 -107 kW	**22-136244**	**19-065656**	bis Nutzlast 1400 kg

PEUGEOT BOXER Pritsche/Fahrgestell (244)

B1	**2.0 HDi, 2.2 HDi, 2.8 HDi, 2.8 HDi 4x4, 2.8 TD** 12/01 - 62 -107 kW	**12-117536** **12-117529**		
B4	**2.0 HDi, 2.2 HDi, 2.8 HDi, 2.8 HDi 4x4, 2.8 TD** 12/01 - 62 -107 kW	**22-136244**	**19-065656**	bis Nutzlast 1400 kg

PEUGEOT J5 Bus (280P)

B4	**2.0, 2.5 D** 09/81 - 09/90 54 -58 kW		**19-065625**	

PEUGEOT J5 Kasten (280L)

B4	**1.8, 2.0, 2.5 D, 2.5 DT** 09/81 - 08/90 51 -70 kW		**19-065625**	

PEUGEOT J5 Pritsche/Fahrgestell (280L)

B4	**1.8, 2.0, 2.5 D** 09/81 - CH-Nr. 51 -58 kW		**19-065625**	-> CH.Nr.: 0327 500
B4	**1.8, 2.0, 2.5 D** CH-Nr. - 09/90 51 -58 kW		**19-065601**	CH.Nr.: 0327 501 ->

PEUGEOT J5 Bus (290P)

B4	**1.9 D, 2.0, 2.5 D, 2.5 TD** 10/90 - 51 -70 kW		**19-065625**	

PEUGEOT J5 Kasten (290L)

B4	**1.8, 1.9 D, 2.0, 2.5 D, 2.5 DT** 09/90 - 51 -70 kW		**19-065625**	

PEUGEOT J5 Pritsche/Fahrgestell (290L)

B4	**1.8, 1.9 D, 2.0, 2.5 D, 2.5 TD** 09/90 - CH-Nr. 51 -70 kW		**19-065625**	-> CH.Nr.: 0327 500
B4	**1.8, 1.9 D, 2.0, 2.5 D, 2.5 TD** CH-Nr. - 51 -70 kW		**19-065601**	CH.Nr.: 0327 501 ->

PONTIAC

PONTIAC FIREBIRD '81

B6	**Formula 5.0, TransAm 5.0** 12/81 - 12/89 112 -127 kW	*35-125228*	**24-010214**	
B6	**Formula 5.0, TransAm 5.0** 12/81 - 12/89 112 -127 kW	*35-125228*	**24-011211**	Baumuster: Heavy Duty

PONTIAC FIREBIRD '89

B6	**Trans Am 3.2** 10/91 - 01/92 104 kW	*35-125228*	**24-010214**	Baumuster: Sport
B6	**Trans Am 3.2** 01/93 - 12/93 104 kW	**24-024068**	**24-024075**	Baumuster: Heavy Duty

			

PONTIAC

PONTIAC FIREBIRD '89

PONTIAC FIREBIRD Cabriolet

B6	**3.4** 01/93 - 119 kW	**24-024068**	**24-024075**	

PONTIAC TRANS SPORT '89

B6	**2.3, 3.1, 3.8** 07/89 - 03/97 90 -127 kW	*35-132462*	**24-010191**	

PORSCHE

PORSCHE 356 Coupe

B6	**1100, 1300, 1300 S, 1500, 1500 S, A 1500 GS Carrera, A 1600, A 1600 GS Carrera, A 1600 Super** 01/50 - 12/59 29 -85 kW	*24-599955*	*24-599962*	
B6	**B 1600, B 1600 Super 75, B 1600 Super 90, B 2000 GS Carrera 2, C 1600, C 1600 SC, C 2000 GS Carrera 2, C 2000 GS Carrera 2** 01/59 - 03/68 44 -103 kW	*24-599955*	*24-599962*	

PORSCHE 356

B6	**1100, 1300, 1300 S, 1500, 1500 S, A 1500 GS Carrera, A 1600, A 1600 GS Carrera, A 1600 S** 01/50 - 12/59 29 -85 kW	*24-599955*	*24-599962*	
B6	**B 1600, B 1600 Super 75, B 1600 Super 90, B 2000 GS Carrera 2, C 1600, C 1600 SC, C 2000 GS Carrera 2** 01/59 - 12/65 44 -103 kW	*24-599955*	*24-599962*	

PORSCHE 911

B6	**2.0 L** 01/63 - 11/68 96 -110 kW		**24-001670**	Baumuster: Serie HA: Gewindemaß: M12
B6	**2.0 T, 2.2 T** 08/68 - 12/72 81 -92 kW	**34-001127**	**24-001670**	Baumuster: Serie VA: Federbeinhersteller Boge HA: Gewindemaß: M12
B6	**2.0 T, 2.2 T** 08/68 - 12/72 81 -92 kW	**34-001134**	**24-001670**	VA: Baumuster: Serie Turbo; Federbeinhersteller Boge HA: Gewindemaß: M12
B6	**2.3 E, 2.3 S, 2.3 T, 2.7, 2.7 S Carrera, 3.0 SC, 3.0 SC Carrera** 08/71 - 10/83 96 -154 kW	**34-001134**	**24-001694**	Baumuster: Serie Turbo VA: Federbeinhersteller Boge HA: Gewindemaß: M14
B6	**2.3 E, 2.3 S, 2.3 T, 2.7, 2.7 S Carrera, 3.0 SC, 3.0 SC Carrera** 08/71 - 10/83 96 -154 kW	**34-001158**	**24-009751**	Baumuster: Sportlich Straße VA: Federbeinhersteller Boge HA: Gewindemaß: M14
B6	**2.3 E, 2.3 S, 2.3 T, 2.7, 2.7 S Carrera, 3.0 SC, 3.0 SC Carrera** 08/71 - 10/83 96 -154 kW	**34-001165**	**24-009676**	Baumuster: Club-Sport VA: Federbeinhersteller Boge HA: Gewindemaß: M14
B6	**2.7 SC Carrera RS, 3.0 Turbo, 3.2, 3.3 Turbo, 3.3 Turbo S** 08/72 - 11/90 154 -243 kW	**35-001270** (↰) **35-001287** (↱) **34-050019**	**24-001694**	Baumuster: Serie Bilstein VA: Federbeinhersteller Bilstein HA: Gewindemaß: M14
B6	**2.7 SC Carrera RS, 3.0 Turbo, 3.2, 3.3 Turbo, 3.3 Turbo S** 08/72 - 11/90 154 -243 kW	*35-003885* (↰) *35-003892* (↱) **34-050507**	**24-009751**	Baumuster: Sportlich Strasse VA: Federbeinhersteller Bilstein HA: Gewindemaß: M14
B6	**2.7 SC Carrera RS, 3.0 Turbo, 3.2, 3.3 Turbo, 3.3 Turbo S** 08/72 - 11/90 154 -243 kW	*35-003908* (↰) *35-003915* (↱) **34-050491**	**24-009676**	Baumuster: Rennen 1 VA: Kenngröße: 1600N/ 1600N; Kenngröße: 2000N/ 1600N; Federbeinhersteller Bilstein HA: Gewindemaß: M14

				

PORSCHE

PORSCHE 911

B6	**2.7 SC Carrera RS, 3.0 Turbo, 3.2, 3.3 Turbo, 3.3 Turbo S** 08/72 - 11/90 154 -243 kW	*35-003922* *35-003939* **34-612200**	**24-009737**	Baumuster: Rallye 1000 Seen VA: Federbeinhersteller Bilstein HA: Gewindemaß: M14
B6	**3.2** 08/86 - 08/89 160 kW	**34-001141**	**24-001694**	Baumuster: Serie Turbo VA: Federbeinhersteller Boge
B6	**3.2** 08/86 - 08/89 160 kW	**34-001158**	**24-009751**	Baumuster: Sportlich Strasse VA: Federbeinhersteller Boge
B6	**3.2** 08/86 - 08/89 160 kW	**34-001165**	**24-009676**	Baumuster: Club Sport VA: Federbeinhersteller Boge
B6	**3.2 SC Carrera** 02/84 - 03/85 152 kW	**34-001134**	**24-001694**	Baumuster: Serie Turbo; Federbeinhersteller Boge
B6	**3.2 SC Carrera** 04/85 - 06/87 152 kW	**34-001141**	**24-001694**	Baumuster: Serie Turbo VA: Federbeinhersteller Boge
B6	**3.2 SC Carrera, 3.3 SC Turbo** 04/85 - 08/89 152 -221 kW	**35-001270** **35-001287** **34-050019**	**24-001694**	Baumuster: Serie Bilstein VA: Federbeinhersteller Bilstein
B6	**3.2 SC Carrera** 02/84 - 03/85 152 kW	**34-001158**	**24-009751**	Baumuster: Sportlich Straße; Federbeinhersteller Boge
B6	**3.2 SC Carrera, 3.3 SC Turbo** 04/85 - 08/89 152 -221 kW	*35-003885* *35-003892* **34-050507**	**24-009751**	Baumuster: Sportlich Strasse VA: Federbeinhersteller Bilstein
B6	**3.2 SC Carrera** 02/84 - 03/85 152 kW	**34-001165**	**24-009676**	Baumuster: Club Sport VA: Federbeinhersteller Boge
B6	**3.2 SC Carrera** 04/85 - 06/87 152 kW	**34-001165**	**24-009676**	Baumuster: Club Sport VA: Federbeinhersteller Boge
B6	**3.2 SC Carrera, 3.3 SC Turbo** 04/85 - 08/89 152 -221 kW	*35-003908* *35-003915* **34-050491**	**24-009676**	Baumuster: Rennen 1 VA: Kenngröße: 1600N/ 1600N; Kenngröße: 2000N/ 1700N; Federbeinhersteller Bilstein
B6	**3.2 SC Carrera, 3.3 SC Turbo** 04/85 - 08/89 152 -221 kW	*35-003922* *35-003939* **34-612200**	**24-009737**	Baumuster: Rallye 1000 Seen VA: Federbeinhersteller Bilstein
MS	**3.3 Turbo S** 09/86 - 11/90 243 kW	*35-587743* *35-587736*	**24-595452**	Baumuster: Carrera RSR VA: höhenverstellbar HA: Kenngröße: 180/170; 220/180; höhenverstellbar

PORSCHE 911 Targa

B6	**2.0 L, 2.0 S** 11/64 - 11/68 96 -118 kW		**24-001670**	Baumuster: Serie HA: Gewindemaß: M12
B6	**2.0 E, 2.0 T, 2.2 E, 2.2 S** 06/67 - 02/72 81 -132 kW	**34-001127**	**24-001670**	VA: Baumuster: Serie; Federbeinhersteller Boge HA: Gewindemaß: M12
B6	**2.0 E, 2.2 E, 2.2 S** 09/68 - 02/72 103 -132 kW	**34-001134**	**24-001670**	VA: Baumuster: Serie Turbo; Federbeinhersteller Boge HA: Gewindemaß: M12
B6	**2.0 S** 07/66 - 09/68 125 kW		**24-001670**	Baumuster: Serie
B6	**2.0 S** 10/68 - 02/72 125 kW	**34-001127**	**24-001670**	Baumuster: Serie HA: Gewindemaß: M12
B6	**2.0 S** 10/68 - 02/72 125 kW	**34-001134**	**24-001670**	VA: Baumuster: Serie Turbo HA: Gewindemaß: M12
B6	**2.2 T** 01/70 - 12/72 92 kW	**34-001127**	**24-001670**	Baumuster: Serie VA: Federbeinhersteller Boge HA: Gewindemaß: M12

				
PORSCHE				
PORSCHE 911 Targa				
B6	**2.2 T** 01/70 - 12/72 92 kW	**34-001134**	**24-001670**	VA: Baumuster: Serie Turbo; Federbeinhersteller Boge HA: Gewindemaß: M12
B6	**2.3, 2.3 E, 2.3 T, 2.7, 2.7 S, 3.0 SC Carrera** 08/71 - 06/77 96 -147 kW	**34-001134**	**24-001694**	Baumuster: Serie Turbo VA: Federbeinhersteller Boge
B6	**2.3, 2.3 E, 2.3 T, 2.7, 2.7 S, 3.0 SC Carrera** 08/71 - 06/77 96 -147 kW	**34-001158**	**24-009751**	Baumuster: Sportlich Strasse VA: Federbeinhersteller Boge
B6	**2.3, 2.3 E, 2.3 T, 2.7, 2.7 S, 3.0 SC Carrera** 08/71 - 06/77 96 -147 kW	**34-001165**	**24-009676**	Baumuster: Club-Sport VA: Federbeinhersteller Boge
B6	**2.7 SC Carrera RS, 3.3 Turbo** 08/72 - 11/90 154 -221 kW	**35-001270** (L) **35-001287** (R) **34-050019**	**24-001694**	Baumuster: Serie
B6	**2.7 SC Carrera RS, 3.3 Turbo** 08/72 - 11/90 154 -221 kW	*35-003885* (L) *35-003892* (R) **34-050507**	**24-009751**	Baumuster: Sportlich Strasse
B6	**2.7 SC Carrera RS, 3.3 Turbo** 08/72 - 11/90 154 -221 kW	*35-003908* (L) *35-003915* (R) **34-050491**	**24-009676**	Baumuster: Rennen 1 VA: Kenngröße: 1600N/ 1600N; Kenngröße: 2000N/ 1700N
B6	**2.7 SC Carrera RS, 3.3 Turbo** 08/72 - 11/90 154 -221 kW	*35-003922* (L) *35-003939* (R) **34-612200**	**24-009737**	Baumuster: Rallye 1000 Seen
PORSCHE 911 Cabriolet				
B6	**3.0 SC, 3.1 Carrera Speedster, 3.1 SC Carrera** 08/82 - 08/84 150 -170 kW	**35-001270** (L) **35-001287** (R) **34-050019**	**24-001694**	Baumuster: Serie Bilstein
B6	**3.0 SC, 3.1 Carrera Speedster, 3.1 SC Carrera** 08/82 - 08/84 150 -170 kW	**34-001134**	**24-001694**	Baumuster: Serie Turbo VA: Federbeinhersteller Boge
B6	**3.0 SC, 3.1 Carrera Speedster** 08/82 - 08/89 150 -170 kW	*35-003885* (L) *35-003892* (R) **34-050507**	**24-009751**	Baumuster: Sportlich Strasse
B6	**3.0 SC, 3.1 Carrera Speedster, 3.1 SC Carrera** 08/82 - 08/84 150 -170 kW	**34-001158**	**24-009751**	Baumuster: Sportlich Straße VA: Federbeinhersteller Boge
B6	**3.0 SC, 3.1 Carrera Speedster, 3.1 SC Carrera** 08/82 - 08/84 150 -170 kW	*35-003908* (L) *35-003915* (R) **34-050491**	**24-009676**	Baumuster: Rennen 1 VA: Kenngröße: 1600N/ 1600N; Kenngröße: 2000N/ 1700N
B6	**3.0 SC, 3.1 Carrera Speedster, 3.1 SC Carrera** 08/82 - 08/84 150 -170 kW	**34-001165**	**24-009676**	Baumuster: Club-Sport VA: Federbeinhersteller Boge
B6	**3.0 SC, 3.1 Carrera Speedster, 3.1 SC Carrera** 08/82 - 08/84 150 -170 kW	*35-003922* (L) *35-003939* (R) **34-612200**	**24-009737**	Baumuster: Rallye 1000 Seen
B6	**3.1 SC Carrera** 10/84 - 08/89 152 kW	*35-003885* (L) *35-003892* (R) **34-050507**	**24-009751**	Baumuster: Sportlich Strasse
B6	**3.1 Carrera Speedster** 08/86 - 08/89 160 kW	*35-003885* (L) *35-003892* (R) **34-050507**	**24-009751**	Baumuster: Sportlich Strasse
B6	**3.1 SC Carrera** 08/83 - 08/84 170 kW	*35-003885* (L) *35-003892* (R) **34-050507**	**24-009751**	Baumuster: Sportlich Strasse

PORSCHE

PORSCHE 911 (964)

B6	**3.3 Turbo, 3.3 Turbo S, 3.6 Turbo** 08/90 - 09/93 235 -265 kW	**35-052777** **35-052784**	**24-015479**	
B6	**3.6 Carrera, 3.6 Carrera 4** 12/88 - 12/90 184 kW	**35-052777** **35-052784**	**24-017350**	-> CH.Nr.: 96MS4_01467; -> CH.Nr.: 96MS4_10518; Baumuster: Coupe
B6	**3.6 Carrera, 3.6 Carrera 4** 12/88 - 12/90 184 kW	**35-052777** **35-052784**	**24-017350**	-> CH.Nr.: 96MS4_30299; -> CH.Nr.: 96MS4_40240; Baumuster: Targa
B6	**3.6 Carrera, 3.6 Carrera 4** 01/91 - 09/93 184 kW	**35-052777** **35-052784**	**24-015479**	CH.Nr.: 96MS4_01468 ->; CH.Nr.: 96MS4_10519 ->; Baumuster: Coupe
B6	**3.6 Carrera, 3.6 Carrera 4** 01/91 - 09/93 184 kW	**35-052777** **35-052784**	**24-015479**	CH.Nr.: 96MS4_30300 ->; CH.Nr.: 96MS4_40241 ->; Baumuster: Targa
B6	**3.6 Carrera RS** 06/91 - 09/93 191 kW	*22-181602*	*24-014878*	

B16 PSS10	**3.3 Turbo, 3.6 Carrera, 3.6 Carrera 4** 01/91 - 09/93 184 -235 kW	**48-132633**	CH.Nr.: 96MS4_01468 ->; CH.Nr.: 96MS4_10519 ->; Baumuster: Coupe; siehe Gutachten VA: Tieferlegung lt. GA: 20-40 mm; Achslast bis: 780 kg HA: Tieferlegung lt. GA: 20-40 mm; Achslast bis: 1150 kg
B16 PSS10	**3.3 Turbo S, 3.6 Turbo** 06/91 - 09/93 261 -265 kW	**48-132633**	siehe Gutachten VA: Tieferlegung lt. GA: 20-40 mm; Achslast bis: 780 kg HA: Tieferlegung lt. GA: 20-40 mm; Achslast bis: 1150 kg
B16 PSS10	**3.6 Carrera, 3.6 Carrera 4** 12/88 - 12/90 184 kW	**48-132626**	-> CH.Nr.: 96MS4_01467; -> CH.Nr.: 96MS4_10518; Baumuster: Coupe; siehe Gutachten VA: Tieferlegung lt. GA: 20-40 mm; Achslast bis: 780 kg HA: Tieferlegung lt. GA: 20-40 mm; Achslast bis: 1150 kg
B16 PSS10	**3.6 Carrera, 3.6 Carrera 4** 12/88 - 12/90 184 kW	**48-132626**	-> CH.Nr.: 96MS4_30299; -> CH.Nr.: 96MS4_40240; Baumuster: Targa; siehe Gutachten VA: Tieferlegung lt. GA: 20-40 mm; Achslast bis: 780 kg HA: Tieferlegung lt. GA: 20-40 mm; Achslast bis: 1150 kg
B16 PSS10	**3.6 Carrera, 3.6 Carrera 4** 01/91 - 09/93 184 kW	**48-132633**	CH.Nr.: 96MS4_30300 ->; CH.Nr.: 96MS4_40241 ->; Baumuster: Targa; siehe Gutachten VA: Tieferlegung lt. GA: 20-40 mm; Achslast bis: 780 kg HA: Tieferlegung lt. GA: 20-40 mm; Achslast bis: 1150 kg
B16 PSS10	**3.6 Carrera RS** 06/91 - 09/93 191 kW	**48-137539**	Baumuster: Walter Röhrl; siehe Gutachten VA: Tieferlegung lt. GA: 20-40 mm HA: Tieferlegung lt. GA: 20-40 mm

PORSCHE 911 Cabriolet (964)

B6	**3.6 Carrera, 3.6 Carrera 4** 05/89 - 12/90 184 kW	**35-052777** **35-052784**	**24-017350**	-> CH.Nr.: 96MS4_60466; -> CH.Nr.: 96MS4_50777; Baumuster: Cabrio
B6	**3.6 Carrera, 3.6 Carrera 4** 05/89 - 12/90 184 kW	**35-052777** **35-052784**	**24-017350**	-> CH.Nr.: 96MS4_30299; -> CH.Nr.: 96MS4_40240; Baumuster: Targa
B6	**3.6 Carrera, 3.6 Carrera 4** 01/91 - 05/94 184 kW	**35-052777** **35-052784**	**24-015479**	CH.Nr.: 96MS4_50778 ->; CH.Nr.: 96MS4_60467 ->; Baumuster: Cabrio
B6	**3.6 Carrera, 3.6 Carrera 4** 01/91 - 05/94 184 kW	**35-052777** **35-052784**	**24-015479**	CH.Nr.: 96MS4_30300 ->; CH.Nr.: 96MS4_40241 ->; Baumuster: Targa

B16 PSS10	**3.6 Carrera, 3.6 Carrera 4** 05/89 - 12/90 184 kW	**48-132626**	-> CH.Nr.: 96MS4_50777; -> CH.Nr.: 96MS4_60466; Baumuster: Cabrio; siehe Gutachten VA: Tieferlegung lt. GA: 20-40 mm; Achslast bis: 780 kg HA: Tieferlegung lt. GA: 20-40 mm; Achslast bis: 1150 kg
B16 PSS10	**3.6 Carrera, 3.6 Carrera 4** 05/89 - 12/90 184 kW	**48-132626**	-> CH.Nr.: 96MS4_30299; -> CH.Nr.: 96MS4_40240; Baumuster: Targa; siehe Gutachten VA: Tieferlegung lt. GA: 20-40 mm; Achslast bis: 780 kg HA: Tieferlegung lt. GA: 20-40 mm; Achslast bis: 1150 kg
B16 PSS10	**3.6 Carrera, 3.6 Carrera 4** 01/91 - 05/94 184 kW	**48-132633**	CH.Nr.: 96MS4_50778 ->; CH.Nr.: 96MS4_60467 ->; Baumuster: Cabrio; siehe Gutachten VA: Tieferlegung lt. GA: 20-40 mm; Achslast bis: 780 kg HA: Tieferlegung lt. GA: 20-40 mm; Achslast bis: 1150 kg
B16 PSS10	**3.6 Carrera, 3.6 Carrera 4** 01/91 - 05/94 184 kW	**48-132633**	CH.Nr.: 96MS4_30300 ->; CH.Nr.: 96MS4_40241 ->; Baumuster: Targa; siehe Gutachten VA: Tieferlegung lt. GA: 20-40 mm; Achslast bis: 780 kg HA: Tieferlegung lt. GA: 20-40 mm; Achslast bis: 1150 kg

			

PORSCHE

PORSCHE 911 (993)

B6	**3.6 Carrera, 3.6 Carrera 4, 3.6 Turbo 4, 3.8 Carrera, 3.8 Carrera 4** 10/93 - 09/97 200 -300 kW	**33-046921** **33-046938**	**24-061308** **24-061315**	Baumuster: M 033; Baumuster: ex. M30 Turbo; Standardfahrwerk; Sportfahrwerk
B6	**3.6 Carrera, 3.6 Carrera 4, 3.6 Turbo 4, 3.8 Carrera, 3.8 Carrera 4** 10/93 - 09/97 200 -300 kW	*33-116488* *33-116495*	**24-061308** **24-061315**	für USA
B16 PSS10	**3.6 Carrera, 3.6 Carrera 4, 3.6 Turbo 4, 3.8 Carrera, 3.8 Carrera 4** 10/93 - 09/97 200 -300 kW	**48-132688**		siehe Gutachten VA: Tieferlegung lt. GA: 15-35 mm; Achslast bis: 760 kg HA: Tieferlegung lt. GA: 10-20 mm; Achslast bis: 1150 kg

PORSCHE 911 Targa (993)

B6	**3.6 Carrera, 3.7 Carrera** 08/95 - 09/97 210 -221 kW	**33-046921** **33-046938**	**24-061308** **24-061315**	Baumuster: M033; Baumuster: ex. M030 Turbo; Standardfahrwerk; Sportfahrwerk
B6	**3.6 Carrera, 3.7 Carrera** 08/95 - 09/97 210 -221 kW	*33-116488* *33-116495*	**24-061308** **24-061315**	für USA
B16 PSS10	**3.6 Carrera, 3.7 Carrera** 08/95 - 09/97 210 -221 kW	**48-132688**		siehe Gutachten VA: Tieferlegung lt. GA: 15-35 mm; Achslast bis: 760 kg HA: Tieferlegung lt. GA: 10-20 mm; Achslast bis: 1150 kg

PORSCHE 911 Cabriolet (993)

B6	**3.6 Carrera, 3.6 Carrera 4, 3.8 Carrera, 3.8 Carrera 4** 07/94 - 09/97 200 -210 kW	**33-046921** **33-046938**	**24-061308** **24-061315**	Baumuster: M033; Baumuster: ex. M030 Turbo; Standardfahrwerk; Sportfahrwerk
B6	**3.6 Carrera, 3.6 Carrera 4, 3.8 Carrera, 3.8 Carrera 4** 06/95 - 09/97 200 -210 kW	*33-116488* *33-116495*	**24-061308** **24-061315**	für USA
B16 PSS10	**3.6 Carrera, 3.6 Carrera 4, 3.8 Carrera, 3.8 Carrera 4** 07/94 - 09/97 200 -210 kW	**48-132688**		siehe Gutachten VA: Tieferlegung lt. GA: 15-35 mm; Achslast bis: 760 kg HA: Tieferlegung lt. GA: 10-20 mm; Achslast bis: 1150 kg

PORSCHE 911 (996)

B4	**3.4 Carrera, 3.6 Carrera, 3.6 Carrera S, 3.6 S** 09/97 - 08/05 221 -331 kW	**22-147448**	**19-147642**	Standardfahrwerk
B4	**3.4 Carrera, 3.6 Carrera, 3.6 Carrera S, 3.6 S** 09/97 - 08/05 221 -331 kW	**22-113337**	**19-113357**	Baumuster: M 030; Sportfahrwerk
B4	**3.4 Carrera 4, 3.6 Carrera 4, 3.6 Carrera 4S, 3.6 Turbo 4, 3.6 Turbo 4S** 09/97 - 08/05 221 -331 kW	**22-113344**	**19-113357**	Baumuster: M 030; Sportfahrwerk VA: Serienfederteller muß benutzt werden
B6	**3.4 Carrera, 3.6 Carrera, 3.6 Carrera S, 3.6 S** 09/97 - 08/05 221 -331 kW	**22-046123**	**24-029933**	ohne Sportfahrwerk
B6	**3.4 Carrera 4, 3.6 Carrera 4, 3.6 Carrera 4S, 3.6 Turbo 4, 3.6 Turbo 4S** 09/97 - 08/05 221 -331 kW	**22-052568**	**24-068116**	ohne Sportfahrwerk VA: Serienfederteller muß benutzt werden
B8	**3.4 Carrera, 3.6 Carrera, 3.6 Carrera S, 3.6 S** 09/97 - 08/05 221 -331 kW	**22-046130**	**24-029940**	Baumuster: M 030; Sportfahrwerk
B8	**3.4 Carrera 4, 3.6 Carrera 4, 3.6 Carrera 4S, 3.6 Turbo 4, 3.6 Turbo 4S** 09/97 - 08/05 221 -331 kW	**22-052728**	**24-068598**	Baumuster: M 030; Sportfahrwerk VA: Serienfederteller muß benutzt werden
B16 PSS10	**3.4 Carrera, 3.6 Carrera, 3.6 Carrera S, 3.6 S** 09/97 - 08/05 221 -331 kW	**48-135344**		siehe Gutachten VA: Tieferlegung lt. GA: 15-35 mm; Achslast bis: 780 kg HA: Tieferlegung lt. GA: 10-30 mm; Achslast bis: 1180 kg

				

PORSCHE

PORSCHE 911 (996)

B16 PSS10	**3.4 Carrera 4, 3.6 Carrera 4, 3.6 Carrera 4S** 09/97 - 08/05 221 -254 kW	**48-135351**		siehe Gutachten VA: Tieferlegung lt. GA: 25-35 mm; Achslast bis: 825 kg HA: Tieferlegung lt. GA: 15-20 mm; Achslast bis: 1250 kg
B16 PSS10	**3.6 Turbo 4, 3.6 Turbo 4S** 06/00 - 08/05 309 -331 kW	**48-135368**		siehe Gutachten VA: Tieferlegung lt. GA: 25-35 mm; Achslast bis: 825 kg HA: Tieferlegung lt. GA: 15-20 mm; Achslast bis: 1250 kg
B16 CM	**3.6 GT2, 3.6 GT3** 03/99 - 08/05 265 -355 kW	*26-630113*	*26-624648*	Baumuster: Club-Sport; Baumuster: inkl. RS VA: Dämpfkraft mechanisch verstellbar; höhenverstellbar HA: Dämpfkraft mechanisch verstellbar; höhenverstellbar
MS	**3.6 GT3** 03/99 - 08/05 265 -280 kW	**33-616957**	**26-616964**	Baumuster: VLN, Resevoir VA: Dämpfkraft mechanisch verstellbar; höhenverstellbar HA: Dämpfkraft mechanisch verstellbar; höhenverstellbar
MS	**3.6 GT2, 3.6 GT3** 03/99 - 08/05 265 -355 kW	*34-046012*	*26-029733*	Baumuster: Rennen HA: höhenverstellbar
MS	**3.6 GT2, 3.6 GT3** 03/99 - 08/05 265 -355 kW	*34-610848*	*24-025409*	Baumuster: Carrera Cup HA: höhenverstellbar
MS	**3.6 GT2, 3.6 GT3** 03/99 - 08/05 265 -355 kW	*35-145516*	*26-124261*	Baumuster: Rennen; Reservoir VA: Dämpfkraft mechanisch verstellbar; höhenverstellbar HA: Dämpfkraft mechanisch verstellbar; höhenverstellbar
MS MDS	**3.6 GT2, 3.6 GT3** 03/99 - 08/05 265 -355 kW	*26-181967*	*26-181974*	Baumuster: Porsche Cup/ VLN VA: Dämpfkraft mechanisch verstellbar; höhenverstellbar HA: Dämpfkraft mechanisch verstellbar; höhenverstellbar

PORSCHE 911 Cabriolet (996)

B4	**3.4 Carrera, 3.6 Carrera, 3.6 Carrera S, 3.6 S** 02/98 - 08/05 221 -331 kW	**22-147448**	**19-147642**	Standardfahrwerk
B4	**3.4 Carrera, 3.6 Carrera, 3.6 Carrera S, 3.6 S** 02/98 - 08/05 221 -331 kW	**22-113337**	**19-113357**	Baumuster: M 030; Sportfahrwerk
B4	**3.4 Carrera 4, 3.6 Carrera 4, 3.6 Carrera 4S, 3.6 Turbo 4, 3.6 Turbo 4S** 02/98 - 08/05 221 -331 kW	**22-113344**	**19-113357**	Baumuster: M30; Sportfahrwerk VA: Serienfederteller muß benutzt werden
B6	**3.4 Carrera, 3.6 Carrera, 3.6 Carrera S, 3.6 S** 02/98 - 08/05 221 -331 kW	**22-046123**	**24-029933**	ohne Sportfahrwerk
B6	**3.4 Carrera 4, 3.6 Carrera 4, 3.6 Carrera 4S, 3.6 Turbo 4, 3.6 Turbo 4S** 02/98 - 08/05 221 -331 kW	**22-052568**	**24-068116**	VA: Serienfederteller muß benutzt werden
B8	**3.4 Carrera, 3.6 Carrera, 3.6 Carrera S, 3.6 S** 02/98 - 08/05 221 -331 kW	**22-046130**	**24-029940**	Baumuster: M 030; Sportfahrwerk
B8	**3.4 Carrera 4, 3.6 Carrera 4, 3.6 Carrera 4S, 3.6 Turbo 4, 3.6 Turbo 4S** 02/98 - 08/05 221 -331 kW	**22-052728**	**24-068598**	VA: Serienfederteller muß benutzt werden
B16 PSS10	**3.4 Carrera, 3.6 Carrera, 3.6 Carrera S, 3.6 S** 02/98 - 08/05 221 -331 kW	**48-135344**		siehe Gutachten VA: Tieferlegung lt. GA: 15-35 mm; Achslast bis: 780 kg HA: Tieferlegung lt. GA: 10-30 mm; Achslast bis: 1180 kg
B16 PSS10	**3.4 Carrera 4, 3.6 Carrera 4, 3.6 Carrera 4S** 02/98 - 08/05 221 -254 kW	**48-135351**		siehe Gutachten VA: Tieferlegung lt. GA: 25-35 mm; Achslast bis: 825 kg HA: Tieferlegung lt. GA: 15-20 mm; Achslast bis: 1250 kg
B16 PSS10	**3.6 Turbo 4, 3.6 Turbo 4S** 10/03 - 08/05 309 -331 kW	**48-135368**		siehe Gutachten VA: Tieferlegung lt. GA: 25-35 mm; Achslast bis: 825 kg HA: Tieferlegung lt. GA: 15-20 mm; Achslast bis: 1250 kg

PORSCHE 911 Targa (996)

B4	**3.6** 12/01 - 08/05 235 kW	**22-113337**	**19-113357**	Baumuster: M 030; Sportfahrwerk

				
PORSCHE				
PORSCHE 911 Targa (996)				
B6	**3.6** 12/01 - 08/05 235 kW	**22-046123**	**24-029933**	ohne Sportfahrwerk
B8	**3.6** 12/01 - 08/05 235 kW	**22-046130**	**24-029940**	Baumuster: M 030; Sportfahrwerk
B16 PSS10	**3.6** 12/01 - 08/05 235 kW	**48-135344**		siehe Gutachten VA: Tieferlegung lt. GA: 25-35 mm; Achslast bis: 780 kg HA: Tieferlegung lt. GA: 15-20 mm; Achslast bis: 1180 kg
PORSCHE 911 (997)				
B4	**3.6 Carrera, 3.8 Carrera S** 07/04 - 239 -261 kW	**22-147455**	**24-147477**	ohne PASM; Standardfahrwerk; ohne elektr. Dämpfkraftregulierung
B4	**3.6 Carrera, 3.8 Carrera S** 07/04 - 239 -261 kW	**22-147462**	**24-147484**	ohne PASM; Sportfahrwerk; ohne elektr. Dämpfkraftregulierung
B4	**3.6 Carrera 4, 3.8 Carrera 4S** 07/04 - 239 -261 kW	**22-147493** (↰) **22-147509** (↱)	**24-147477**	ohne PASM; Standardfahrwerk; ohne elektr. Dämpfkraftregulierung
B4	**3.6 Carrera 4, 3.8 Carrera 4S** 07/04 - 239 -261 kW	**22-147516** (↰) **22-147523** (↱)	**24-147484**	ohne PASM; Sportfahrwerk; ohne elektr. Dämpfkraftregulierung
B4 DTC	**3.6 Carrera, 3.8 Carrera S** 07/04 - 239 -261 kW	**22-147530**	**31-147545**	mit PASM; mit elektr. Dämpfkraftregulierung
B4 DTC	**3.6 Carrera 4, 3.8 Carrera 4S** 07/04 - 239 -261 kW	**22-147561** (↰) **22-147554** (↱)	**31-147545**	mit PASM; mit elektr. Dämpfkraftregulierung
B6	**3.6 Carrera, 3.6 S, 3.8 Carrera S** 07/04 - 239 -331 kW	**35-118213**	**24-118224**	ohne PASM; Standardfahrwerk; ohne Sportfahrwerk
B6	**3.6 Carrera 4, 3.6 Turbo, 3.8 Carrera 4S, 3.8 Carrera S S4** 07/04 - 239 -353 kW	**35-135937** (↰) **35-135944** (↱)	**24-118224**	ohne elektr. Dämpfkraftregulierung
B6 DTC	**3.6 Carrera, 3.6 S, 3.8 Carrera S** 07/04 - 239 -331 kW	**35-118251**	**20-118266**	mit PASM; Standardfahrwerk
B6 DTC	**3.6 Carrera 4, 3.6 Turbo, 3.8 Carrera 4S, 3.8 Carrera S S4** 07/04 - 239 -353 kW	**31-135863** (↰) **35-135876** (↱)	**20-118266**	mit elektr. Dämpfkraftregulierung
B8	**3.6 Carrera, 3.6 S, 3.8 Carrera S** 07/04 - 239 -331 kW	**35-118237**	**24-118248**	ohne PASM; Sportfahrwerk
B8	**3.6 Carrera 4, 3.6 Turbo, 3.8 Carrera 4S, 3.8 Carrera S S4** 07/04 - 239 -353 kW	**35-135913** (↰) **35-135920** (↱)	**24-118248**	ohne PASM; ohne elektr. Dämpfkraftregulierung; Sportfahrwerk
B8 DTC	**3.6 Carrera, 3.6 S, 3.8 Carrera S** 07/04 - 239 -331 kW	**35-118275**	**20-118280**	mit PASM; Sportfahrwerk
B8 DTC	**3.6 Carrera 4, 3.6 Turbo, 3.8 Carrera 4S, 3.8 Carrera S S4** 07/04 - 239 -353 kW	**35-135845** (↰) **31-135856** (↱)	**20-118280**	mit PASM; mit elektr. Dämpfkraftregulierung; Sportfahrwerk
B14	**3.6 Carrera, 3.6 S, 3.8 Carrera S** 07/04 - 239 -331 kW	**47-114609**		siehe Gutachten; ohne PASM VA: Tieferlegung lt. GA: 15-35 mm; Achslast bis: 775 kg HA: Tieferlegung lt. GA: 15-35 mm; Achslast bis: 1180 kg
B16 PSS9	**3.6 Carrera, 3.6 S, 3.8 Carrera S** 07/04 - 239 -331 kW	**48-115575**		siehe Gutachten; ohne PASM VA: Tieferlegung lt. GA: 15-35 mm; Achslast bis: 775 kg HA: Tieferlegung lt. GA: 15-35 mm; Achslast bis: 1180 kg
B16 PSS10	**3.6 Carrera 4, 3.8 Carrera 4S, 3.8 Carrera S S4** 07/04 - 239 -283 kW	**48-135887**		siehe Gutachten; ohne PASM; ohne elektr. Dämpfkraftregulierung VA: Tieferlegung lt. GA: 25-35 mm HA: Tieferlegung lt. GA: 15-35 mm

PORSCHE

PORSCHE 911 (997)

B16 PSS10	**3.6 Carrera 4, 3.8 Carrera 4S, 3.8 Carrera S S4** 07/04 - 239 -283 kW	**48-136013**		Baumuster: Club Sport; siehe Gutachten; ohne PASM; ohne elektr. Dämpfkraftregulierung VA: Tieferlegung lt. GA: 15-35 mm HA: Tieferlegung lt. GA: 15-35 mm
B16 PSS10	**3.6 Turbo** 03/06 - 353 kW	**48-136013**		siehe Gutachten; ohne PASM; ohne elektr. Dämpfkraftregulierung VA: Tieferlegung lt. GA: 15-35 mm HA: Tieferlegung lt. GA: 15-35 mm
B16 PSS10	**3.6 Turbo** 03/06 - 353 kW	**48-135887**		Baumuster: Komfort; siehe Gutachten; ohne PASM; ohne elektr. Dämpfkraftregulierung VA: Tieferlegung lt. GA: 25-35 mm HA: Tieferlegung lt. GA: 15-35 mm
B16 PSS10	**3.6 GT 2, 3.6 GT 3, 3.8 GT3** 03/06 - 305 -390 kW	**48-145459**		siehe Gutachten; mit PASM; PASM muss fachgerecht stillgelegt werden VA: Tieferlegung lt. GA: 10-30 mm; Achslast bis: 675 kg HA: Tieferlegung lt. GA: 10-30 mm; Achslast bis: 1105 kg
B16 DTC	**3.6 Carrera, 3.6 S, 3.8 Carrera S** 07/04 - 239 -331 kW	**49-115604**		siehe Gutachten; mit PASM VA: Tieferlegung lt. GA: 15-35 mm; Achslast bis: 775 kg HA: Tieferlegung lt. GA: 15-35 mm; Achslast bis: 1180 kg
B16 DTC	**3.6 Carrera 4, 3.8 Carrera 4S, 3.8 Carrera S S4** 07/04 - 239 -283 kW	**49-135817**		siehe Gutachten; mit PASM; mit elektr. Dämpfkraftregulierung VA: Tieferlegung lt. GA: 25-35 mm HA: Tieferlegung lt. GA: 15-35 mm
B16 DTC	**3.6 Carrera 4, 3.8 Carrera 4S, 3.8 Carrera S S4** 07/04 - 239 -283 kW	**49-135985**		Baumuster: Club Sport; siehe Gutachten; mit PASM; mit elektr. Dämpfkraftregulierung VA: Tieferlegung lt. GA: 15-35 mm HA: Tieferlegung lt. GA: 15-35 mm
B16 DTC	**3.6 Turbo** 03/06 - 353 kW	**49-135985**		siehe Gutachten; mit PASM; mit elektr. Dämpfkraftregulierung VA: Tieferlegung lt. GA: 15-35 mm HA: Tieferlegung lt. GA: 15-35 mm
B16 DTC	**3.6 Turbo** 03/06 - 353 kW	**49-135817**		Baumuster: Komfort; siehe Gutachten; mit PASM; mit elektr. Dämpfkraftregulierung VA: Tieferlegung lt. GA: 25-35 mm HA: Tieferlegung lt. GA: 15-35 mm
B16 DTC	**3.6 GT 2, 3.6 GT 3, 3.8 GT3** 03/06 - 305 -390 kW	**49-145489**		siehe Gutachten; mit PASM VA: Tieferlegung lt. GA: 10-30 mm; Achslast bis: 675 kg HA: Tieferlegung lt. GA: 10-30 mm; Achslast bis: 1105 kg
MS	**3.6 GT 2, 3.6 GT 3, 3.8 GT3** 03/06 - 305 -390 kW	*33-124254*	*26-145525*	VA: Dämpfkraft mechanisch verstellbar; höhenverstellbar HA: Dämpfkraft mechanisch verstellbar; höhenverstellbar
MS	**3.6 GT 2, 3.6 GT 3, 3.8 GT3** 03/06 - 305 -390 kW	*35-145516*	*26-145525*	Baumuster: Rennen, Resevoir VA: Dämpfkraft mechanisch verstellbar; höhenverstellbar HA: Dämpfkraft mechanisch verstellbar; höhenverstellbar
MS MDS	**3.6 GT 2, 3.6 GT 3, 3.8 GT3** 03/06 - 305 -390 kW	*26-181998*	*26-181981*	Baumuster: Porsche Cup/ VLN VA: Dämpfkraft mechanisch verstellbar; höhenverstellbar HA: Dämpfkraft mechanisch verstellbar; höhenverstellbar

PORSCHE 911 Cabriolet (997)

B4	**3.6 Carrera, 3.8 Carrera S** 04/05 - 239 -280 kW	**22-147455**	**24-147477**	ohne PASM; Standardfahrwerk; ohne elektr. Dämpfkraftregulierung
B4	**3.6 Carrera, 3.8 Carrera S** 04/05 - 239 -280 kW	**22-147462**	**24-147484**	ohne PASM; Sportfahrwerk; ohne elektr. Dämpfkraftregulierung
B4	**3.6 Carrera 4, 3.8 Carrera 4S, 3.8 Carrera S S4** 04/05 - 239 -280 kW	**22-147493** **22-147509**	**24-147477**	ohne PASM; Standardfahrwerk
B4	**3.6 Carrera 4, 3.8 Carrera 4S, 3.8 Carrera S S4** 04/05 - 239 -280 kW	**22-147516** **22-147523**	**24-147484**	ohne PASM; Sportfahrwerk
B4 DTC	**3.6 Carrera, 3.8 Carrera S** 04/05 - 239 -280 kW	**22-147530**	**31-147545**	mit PASM; mit elektr. Dämpfkraftregulierung
B4 DTC	**3.6 Carrera 4, 3.8 Carrera 4S, 3.8 Carrera S S4** 04/05 - 239 -280 kW	**22-147561** **22-147554**	**31-147545**	mit PASM; mit elektr. Dämpfkraftregulierung

				
PORSCHE				
PORSCHE 911 Cabriolet (997)				
B6	**3.6 Carrera, 3.8 Carrera 4S, 3.8 Carrera S** 04/05 - 239 -283 kW	**35-118213**	**24-118224**	ohne PASM; Standardfahrwerk; ohne Sportfahrwerk
B6	**3.6 Carrera 4, 3.6 Turbo, 3.8 Carrera 4S, 3.8 Carrera S S4** 04/05 - 239 -353 kW	**35-135937** **35-135944**	**24-118224**	ohne PASM; ohne elektr. Dämpfkraftregulierung; Standardfahrwerk
B6 DTC	**3.6 Carrera, 3.8 Carrera 4S, 3.8 Carrera S** 04/05 - 239 -283 kW	**35-118251**	**20-118266**	mit PASM
B6 DTC	**3.6 Carrera 4, 3.6 Turbo, 3.8 Carrera 4S, 3.8 Carrera S S4** 04/05 - 239 -353 kW	**31-135863** **35-135876**	**20-118266**	mit PASM; mit elektr. Dämpfkraftregulierung
B8	**3.6 Carrera, 3.8 Carrera 4S, 3.8 Carrera S** 04/05 - 239 -283 kW	**35-118237**	**24-118248**	ohne PASM; Sportfahrwerk
B8	**3.6 Carrera 4, 3.6 Turbo, 3.8 Carrera 4S, 3.8 Carrera S S4** 04/05 - 239 -353 kW	**35-135913** **35-135920**	**24-118248**	ohne PASM; ohne elektr. Dämpfkraftregulierung; Sportfahrwerk
B8 DTC	**3.6 Carrera, 3.8 Carrera 4S, 3.8 Carrera S** 04/05 - 239 -283 kW	**35-118275**	**20-118280**	mit PASM; Sportfahrwerk
B8 DTC	**3.6 Carrera 4, 3.6 Turbo, 3.8 Carrera 4S, 3.8 Carrera S S4** 04/05 - 239 -353 kW	**35-135845** **31-135856**	**20-118280**	mit PASM; mit elektr. Dämpfkraftregulierung; Sportfahrwerk
B14	**3.6 Carrera, 3.8 Carrera 4S, 3.8 Carrera S** 04/05 - 239 -283 kW	**47-114609**		siehe Gutachten; ohne PASM VA: Tieferlegung lt. GA: 15-35 mm; Achslast bis: 775 kg HA: Tieferlegung lt. GA: 15-35 mm; Achslast bis: 1220 kg
B16 PSS9	**3.6 Carrera, 3.8 Carrera 4S, 3.8 Carrera S** 04/05 - 239 -283 kW	**48-115575**		siehe Gutachten; ohne PASM VA: Tieferlegung lt. GA: 15-35 mm; Achslast bis: 775 kg HA: Tieferlegung lt. GA: 15-35 mm; Achslast bis: 1220 kg
B16 PSS10	**3.6 Carrera 4, 3.6 Turbo, 3.8 Carrera 4S, 3.8 Carrera S S4** 04/05 - 239 -353 kW	**48-135887**		siehe Gutachten; ohne PASM; ohne elektr. Dämpfkraftregulierung VA: Tieferlegung lt. GA: 25-35 mm HA: Tieferlegung lt. GA: 15-35 mm
B16 PSS10	**3.6 Carrera 4, 3.6 Turbo** 04/05 - 239 -353 kW	**48-136013**		Baumuster: Club Sport; siehe Gutachten; ohne PASM; ohne elektr. Dämpfkraftregulierung VA: Tieferlegung lt. GA: 15-35 mm HA: Tieferlegung lt. GA: 15-35 mm
B16 PSS10	**3.8 Carrera 4S, 3.8 Carrera S S4** 04/05 - 261 -280 kW	**48-136013**		Baumuster: Club Sport; siehe Gutachten; ohne PASM; ohne elektr. Dämpfkraftregulierung VA: Tieferlegung lt. GA: 20-30 mm HA: Tieferlegung lt. GA: 10-30 mm
B16 DTC	**3.6 Carrera, 3.8 Carrera 4S, 3.8 Carrera S** 04/05 - 239 -283 kW	**49-115604**		siehe Gutachten; mit PASM VA: Tieferlegung lt. GA: 15-35 mm; Achslast bis: 775 kg HA: Tieferlegung lt. GA: 15-35 mm; Achslast bis: 1220 kg
B16 DTC	**3.6 Carrera 4, 3.6 Turbo, 3.8 Carrera 4S, 3.8 Carrera S S4** 04/05 - 239 -353 kW	**49-135817**		mit PASM; mit elektr. Dämpfkraftregulierung VA: Tieferlegung lt. GA: 25-35 mm HA: Tieferlegung lt. GA: 15-35 mm
B16 DTC	**3.6 Carrera 4, 3.6 Turbo, 3.8 Carrera 4S, 3.8 Carrera S S4** 04/05 - 239 -353 kW	**49-135985**		Baumuster: Club Sport; siehe Gutachten; mit PASM; mit elektr. Dämpfkraftregulierung VA: Tieferlegung lt. GA: 15-35 mm HA: Tieferlegung lt. GA: 15-35 mm
PORSCHE 911 Targa (997)				
B4	**3.6 Carrera 4, 3.6 Carrera 4, 3.8 Carrera 4S** 11/06 - 239 -283 kW	**22-147493** **22-147509**	**24-147477**	ohne PASM; Standardfahrwerk; ohne elektr. Dämpfkraftregulierung
B4	**3.6 Carrera 4, 3.6 Carrera 4, 3.8 Carrera 4S** 11/06 - 239 -283 kW	**22-147516** **22-147523**	**24-147484**	ohne PASM; Sportfahrwerk; ohne elektr. Dämpfkraftregulierung
B4 DTC	**3.6 Carrera 4, 3.6 Carrera 4, 3.8 Carrera 4S** 11/06 - 239 -283 kW	**22-147561** **22-147554**	**31-147545**	mit PASM; mit elektr. Dämpfkraftregulierung

				
PORSCHE				
PORSCHE 911 Targa (997)				
B6	**3.6 Carrera 4, 3.6 Carrera 4, 3.8 Carrera 4S** 11/06 - 239 -283 kW	**35-135937** ↰ **35-135944** ↱	**24-118224** HA	ohne PASM; ohne elektr. Dämpfkraftregulierung; Standardfahrwerk
B6 DTC	**3.6 Carrera 4, 3.6 Carrera 4, 3.8 Carrera 4S** 11/06 - 239 -283 kW	**31-135863** ↰ **35-135876** ↱	**20-118266** HA	mit PASM; mit elektr. Dämpfkraftregulierung
B8	**3.6 Carrera 4, 3.6 Carrera 4, 3.8 Carrera 4S** 11/06 - 239 -283 kW	**35-135913** ↰ **35-135920** ↱	**24-118248** HA	ohne PASM; ohne elektr. Dämpfkraftregulierung; Sportfahrwerk
B8 DTC	**3.6 Carrera 4, 3.6 Carrera 4, 3.8 Carrera 4S** 11/06 - 239 -283 kW	**35-135845** ↰ **31-135856** ↱	**20-118280** HA	mit PASM; mit elektr. Dämpfkraftregulierung; Sportfahrwerk
B16 PSS10	**3.6 Carrera 4, 3.6 Carrera 4, 3.8 Carrera 4S** 11/06 - 239 -283 kW	**48-135887**		siehe Gutachten; ohne PASM; ohne elektr. Dämpfkraftregulierung VA: Tieferlegung lt. GA: 25-35 mm HA: Tieferlegung lt. GA: 15-35 mm
B16 PSS10	**3.6 Carrera 4, 3.6 Carrera 4, 3.8 Carrera 4S** 11/06 - 239 -283 kW	**48-136013**		Baumuster: Club Sport; siehe Gutachten; ohne PASM; ohne elektr. Dämpfkraftregulierung VA: Tieferlegung lt. GA: 15-35 mm HA: Tieferlegung lt. GA: 15-35 mm
B16 DTC	**3.6 Carrera 4, 3.6 Carrera 4, 3.8 Carrera 4S** 11/06 - 239 -283 kW	**49-135985**		Baumuster: Club Sport; siehe Gutachten; mit PASM; mit elektr. Dämpfkraftregulierung VA: Tieferlegung lt. GA: 15-35 mm HA: Tieferlegung lt. GA: 15-35 mm
B16 DTC	**3.6 Carrera 4, 3.6 Carrera 4, 3.8 Carrera 4S** 11/06 - 239 -283 kW	**49-135817**		siehe Gutachten; mit PASM; mit elektr. Dämpfkraftregulierung VA: Tieferlegung lt. GA: 25-35 mm HA: Tieferlegung lt. GA: 15-35 mm
PORSCHE 912				
B6	**1.6** 01/65 - 12/69 66 kW	**34-001127**	**24-001670** VO	nur für verschraubte Federbeine VA: Federbeinhersteller Boge
PORSCHE 912 Targa				
B6	**1.6** 03/65 - 02/70 66 kW	**34-001127**	**24-001670** VO	nur für verschraubte Federbeine
PORSCHE 914				
B6	**2.0** 01/72 - 12/75 74 kW	**34-001127**	**24-001793** VO	
B6	**/6 2.0, 1.7, 1.8** 01/69 - 02/76 59 -81 kW		**24-001793** VO	
PORSCHE 924				
B6	**2.0, 2.0 Carrera GT, 2.0 Turbo, 2.5 S** 11/75 - 08/84 92 -154 kW	**34-000403**	**24-001618** VO	VA: Federbeinhersteller Boge; nur für verschraubte Federbeine
B6	**2.0, 2.0 Carrera GT, 2.0 Turbo, 2.5 S** 11/75 - 08/84 92 -154 kW	**34-001042**	**24-001618** VO	Baumuster: GT VA: Federbeinhersteller Boge; nur für verschraubte Federbeine
B6	**2.0, 2.0 Carrera GT, 2.0 Turbo, 2.5 S** 09/84 - 08/89 92 -154 kW	**34-000403**	**24-020527** VO	VA: Federbeinhersteller Boge; Kenngröße: 150/95; nur für verschraubte Federbeine
B6	**2.0, 2.0 Carrera GT, 2.0 Turbo, 2.5 S** 09/84 - 08/89 92 -154 kW	**34-001042**	**24-020527** VO	VA: Federbeinhersteller Boge; Kenngröße: 150/120; nur für verschraubte Federbeine
B6	**2.5 S** 09/85 - 07/88 110 -118 kW	**34-000403**	**24-020527** VO	VA: Federbeinhersteller Boge; Kenngröße: 150/95; nur für verschraubte Federbeine
B6	**2.5 S** 09/85 - 07/88 110 -118 kW	**34-001042**	**24-020527** VO	VA: Federbeinhersteller Boge; Kenngröße: 150/120; nur für verschraubte Federbeine

BILSTEIN®

			

PORSCHE

PORSCHE 928

B6	**4.4, 4.6 S** 09/77 - 07/83 177 -221 kW		**24-009744**	
B6	**4.6 S** 08/83 - 02/84 228 kW		**24-009744**	
B6	**4.6 S, 4.7** 02/84 - 07/86 200 -228 kW	**24-009669**	**24-009744**	
B6	**4.9 S, 4.9 S,S4, 5.0 GT, 5.0 S4 KAT, 5.4 GTS** 09/85 - 11/95 212 -257 kW	**24-009669**	**24-009744**	

PORSCHE 944

B6	**2.5, 2.5 S, 2.5 Turbo, 2.7, 3.0 S2** 01/85 - 07/91 110 -184 kW	**34-000403**	**24-020527**	VA: Federbeinhersteller Boge; nur für verschraubte Federbeine
B6	**2.5** 06/81 - 08/84 120 kW	**34-000403**	**24-001618**	VA: Federbeinhersteller Boge; nur für verschraubte Federbeine
B6	**2.5** 09/84 - 07/87 120 kW	**34-000403**	**24-020527**	VA: Federbeinhersteller Boge; Kenngröße: 150/95; nur für verschraubte Federbeine
B6	**2.5** 09/84 - 07/87 120 kW	**34-001042**	**24-020527**	VA: Federbeinhersteller Boge; Kenngröße: 150/120; nur für verschraubte Federbeine
MS	**3.0 S2** 12/88 - 07/91 155 kW	**35-593744** (↰) **35-593751** (↱)	**24-176422** *24-593762*	Baumuster: Cup

PORSCHE 944 Cabriolet

B6	**2.5 Turbo, 3.0 S2** 12/88 - 07/91 155 -184 kW	**34-000403**	**24-020527**	VA: Federbeinhersteller Boge; nur für verschraubte Federbeine
B6	**2.5 Turbo, 3.0 S2** 12/88 - 07/91 155 -184 kW	**34-001042**	**24-020527**	Baumuster: GT VA: Federbeinhersteller Boge; nur für verschraubte Federbeine

PORSCHE 968

B6	**3.0, 3.0 Turbo S** 06/91 - 11/95 176 -224 kW	**34-001042**	**24-020527**	Baumuster: GT VA: Federbeinhersteller Boge; nur für verschraubte Federbeine
MS	**3.0 Turbo S** 03/93 - 11/95 224 kW	**35-593744** (↰) **35-593751** (↱)	*24-593762*	Baumuster: Cup

PORSCHE 968 Cabriolet

B6	**3.0** 06/91 - 11/95 176 kW	**34-001042**	**24-020527**	Baumuster: GT VA: Federbeinhersteller Boge; nur für verschraubte Federbeine

PORSCHE BOXSTER (986)

B4	**2.5, 2.7, S 3,2, S 3.2** 09/96 - 150 -196 kW	**22-113313**	**22-113320**	
B6	**2.5, 2.7, S 3,2, S 3.2** 09/96 - 150 -196 kW	**22-046215**	**22-046222**	
B8	**2.5, 2.7, S 3,2, S 3.2** 09/96 - 150 -196 kW	**22-046239**	**22-046246**	
B16 PSS9	**2.5, 2.7, S 3,2, S 3.2** 09/96 - 150 -196 kW	**48-088473**		siehe Gutachten VA: Tieferlegung lt. GA: 15-35 mm; Achslast bis: 775 kg HA: Tieferlegung lt. GA: 10-30 mm; Achslast bis: 920 kg
B16 PSS9	**2.5, 2.7, S 3,2, S 3.2** 09/96 - 150 -196 kW	**48-181440**		für USA

				
PORSCHE				
PORSCHE BOXSTER (987)				
B4	**2.7, 2.9, S 3.2, S 3.4** 11/04 - 176 -228 kW	**22-147578**	**22-147585**	ohne PASM; ohne elektr. Dämpfkraftregulierung
B4 DTC	**2.7, 2.9, S 3.2, S 3.4** 11/04 - 176 -228 kW	**22-147592**	**22-147608**	mit PASM; mit elektr. Dämpfkraftregulierung
B6	**2.7, 2.9, S 3.2, S 3.4** 11/04 - 176 -228 kW	**35-122180**	**35-122197**	ohne PASM
B6 DTC	**2.7, 2.9, S 3.2, S 3.4** 11/04 - 176 -228 kW	**31-122139**	**31-122146**	mit PASM
B8	**2.7, 2.9, S 3.2, S 3.4** 11/04 - 176 -228 kW	**35-122203**	**35-122210**	ohne PASM
B8 DTC	**2.7, 2.9, S 3.2, S 3.4** 11/04 - 176 -228 kW	**31-122115**	**31-122122**	mit PASM
B14	**2.7, 2.9, S 3.2, S 3.4** 11/04 - 176 -228 kW	*47-121928*		siehe Gutachten; ohne PASM VA: Tieferlegung lt. GA: 25-45 mm; Achslast bis: 775 kg HA: Tieferlegung lt. GA: 25-45 mm; Achslast bis: 940 kg
B16 PSS9	**2.7, 2.9, S 3.2, S 3.4** 11/04 - 176 -228 kW	**48-121897**		siehe Gutachten; ohne PASM VA: Tieferlegung lt. GA: 25-45 mm; Achslast bis: 775 kg HA: Tieferlegung lt. GA: 25-45 mm; Achslast bis: 940 kg
B16 DTC	**2.7, 2.9, S 3.2, S 3.4** 11/04 - 176 -228 kW	**49-122046**		siehe Gutachten; mit PASM VA: Tieferlegung lt. GA: 25-45 mm; Achslast bis: 775 kg HA: Tieferlegung lt. GA: 25-45 mm; Achslast bis: 940 kg
PORSCHE CAYENNE (955)				
B6 Offroad	**3.0 TDI, 3.2, 3.2 S4, 3.6, S 4.5, S 4.8, Turbo 4.5, Turbo S 4.5, Turbo S 4.8** 08/08 - 176 -404 kW	**35-110552** (↰) **35-110569** (↱)	**24-110570**	ohne Luftfederung
B8	**3.0 TDI, 3.2, 3.2 S4, 3.6, S 4.5, S 4.8, Turbo 4.5, Turbo S 4.5, Turbo S 4.8** 08/08 - 176 -404 kW	**35-110583** (↰) **35-110590** (↱)	**24-110600**	ohne Luftfederung
PORSCHE CAYMAN				
B4	**2.7, 2.9, S 3.4** 11/05 - 180 -235 kW	**22-147578**	**22-147585**	ohne PASM; ohne elektr. Dämpfkraftregulierung
B4 DTC	**2.7, 2.9, S 3.4** 11/05 - 180 -235 kW	**22-147592**	**22-147608**	mit PASM; mit elektr. Dämpfkraftregulierung
B6	**2.7, 2.9, S 3,4 Sport, S 3.4** 11/05 - 180 -235 kW	**35-122180**	**35-122197**	ohne PASM
B6 DTC	**2.7, 2.9, S 3,4 Sport, S 3.4** 11/05 - 180 -235 kW	**31-122139**	**31-122146**	mit PASM
B8	**2.7, 2.9, S 3,4 Sport, S 3.4** 11/05 - 180 -235 kW	**35-122203**	**35-122210**	ohne PASM
B8 DTC	**2.7, 2.9, S 3,4 Sport, S 3.4** 11/05 - 180 -235 kW	**31-122115**	**31-122122**	mit PASM
B14	**2.7, 2.9, S 3,4 Sport, S 3.4** 11/05 - 180 -235 kW	*47-121928*		siehe Gutachten; ohne PASM VA: Tieferlegung lt. GA: 25-45 mm; Achslast bis: 775 kg HA: Tieferlegung lt. GA: 25-45 mm; Achslast bis: 940 kg
B16 PSS9	**2.7, 2.9, S 3,4 Sport, S 3.4** 11/05 - 180 -235 kW	**48-121897**		siehe Gutachten; ohne PASM VA: Tieferlegung lt. GA: 25-45 mm; Achslast bis: 775 kg HA: Tieferlegung lt. GA: 25-45 mm; Achslast bis: 940 kg
B16 DTC	**2.7, 2.9, S 3,4 Sport, S 3.4** 11/05 - 180 -235 kW	**49-122046**		siehe Gutachten; mit PASM VA: Tieferlegung lt. GA: 25-45 mm; Achslast bis: 775 kg HA: Tieferlegung lt. GA: 25-45 mm; Achslast bis: 940 kg

			

PORSCHE

PORSCHE CAYMAN

PROTON

PROTON PERSONA 400 Hatchback (C9_C, C9_S)

B4	**416 GLXi** 01/94 - 83 kW	*22-047847* *22-047854*	**19-063386**	Standardfahrwerk VA: -> 11/95

PROTON PERSONA 400 (C9_S)

B4	**416 GLXi** 01/94 - 83 kW	*22-047847* *22-047854*	**19-063386**	Standardfahrwerk VA: -> 11/95

PUCH

PUCH G-MODELL (W 460)

B4	**230 G, 230 GE, 240 GD, 250 GD, 280 GE, 300 GD** 12/79 - 12/91 53 -110 kW	**24-113366**	**24-113373**	
B6 Offroad	**230 G, 230 GE, 240 GD, 250 GD, 280 GE, 300 GD** 12/79 - 12/91 53 -110 kW	**24-005043**	**24-005142**	

PUCH G-MODELL (W 461)

B4	**230 GE, 290 GD/G 290 D, G 290 TD** 04/92 - 70 -92 kW	**24-113366**	**24-113373**	
B6 Offroad	**230 GE, 290 GD/G 290 D, G 290 TD** 04/92 - 70 -92 kW	**24-005043**	**24-005142**	

PUCH G-MODELL (W 463)

B4	**230 GE, 300 GE, G 320** 06/90 - 12/97 93 -155 kW	**24-018593**	**24-018609**	
B4	**300 GD, 350 G Turbo D, G 300 TD, G 500** 09/89 - 83 -218 kW	**24-017275**	**24-017282**	
B6 Offroad	**230 GE, 300 GD, 300 GE, 350 G Turbo D, G 300 TD, G 320, G 36 AMG** 09/89 - 83 -200 kW	**24-016353**	**24-016360**	

RENAULT

RENAULT CLIO I (B/C57_, 5/357_)

B3	**1.1, 1.2** 05/90 - 09/98 34 -43 kW	**36-130542**		Standardfahrwerk HA: mit Drehstabfederung
B3	**1.4, 1.7, 1.8, 1.8 Rsi** 08/90 - 09/98 55 -80 kW	**36-130559**		Standardfahrwerk HA: mit Drehstabfederung
B3	**1.9 D** 01/97 - 09/98 40 kW	**36-160211**		Standardfahrwerk HA: mit Drehstabfederung
B3	**1.9 D** 01/91 - 09/98 47 kW	**36-160211**		Standardfahrwerk HA: mit Drehstabfederung
B4	**1.1** 01/91 - 07/97 34 -36 kW	**22-041128**	**19-019987**	
B4	**1.2, 1.4** 01/91 - 07/97 40 -59 kW	**22-041128**	**19-019987**	Abstand der Befestigungsbohrungen vorn 52 mm

				

RENAULT

RENAULT CLIO I (B/C57_, 5/357_)

B4	**1.2, 1.4** 01/91 - 07/97 40 -59 kW	**22-041166**	**19-019987** OIO	Standardfahrwerk; Abstand der Befestigungsbohrungen vorn 54 mm
B4	**1.2, 1.4** 07/97 - 09/98 40 -59 kW		**19-019987** OIO	Standardfahrwerk VA: Abstand der Befestigungsbohrungen vorn 58 mm
B4	**1.7, 1.8, 1.8 16V, 1.8 Rsi, 1.9 D, 1.9 D** 08/90 - 07/97 40 -99 kW	**22-041166**	**19-019987** OIO	Abstand der Befestigungsbohrungen vorn 54 mm
B4	**1.8, 1.8 Rsi, 1.9 D, 1.9 D** 07/97 - 09/98 40 -79 kW		**19-019987** OIO	VA: Abstand der Befestigungsbohrungen vorn 58 mm
B6	**1.4, 1.8, 1.9 D** 08/90 - 12/93 47 -70 kW	**35-040460**	**24-018333** OIO	Abstand der Befestigungsbohrungen vorn 54 mm
B6	**1.4, 1.8, 1.9 D, 1.9 D** 01/94 - 09/98 40 -70 kW	**35-042747**	**24-018333** OIO	Abstand der Befestigungsbohrungen vorn 52 mm
B6	**1.8 16V** 01/91 - 12/93 99 kW	**35-040477**	**24-018333** OIO	
B6	**1.8 16V** 01/94 - 03/96 99 kW	**35-043256**	**24-026314** OIO	
B8	**1.4, 1.8, 1.9 D** 08/90 - 12/93 47 -70 kW	**35-040460**	**24-018333** OIO	Abstand der Befestigungsbohrungen vorn 54 mm
B8	**1.4, 1.8, 1.9 D, 1.9 D** 01/94 - 09/98 40 -70 kW	**35-042747**	**24-018333** OIO	Abstand der Befestigungsbohrungen vorn 52 mm
B8	**1.8 16V** 01/91 - 12/93 99 kW	**35-040477**	**24-018333** OIO	
B8	**1.8 16V** 01/94 - 03/96 99 kW	**35-043256**	**24-026314** OIO	
MS	**1.8 16V, 1.8 Rsi, Williams** 01/91 - 09/98 79 -108 kW		**24-022217** OIO	

RENAULT CLIO I Kasten (S57_)

B4	**1.1, 1.2, 1.9 D** 01/91 - 09/98 34 -48 kW		**19-019987** OIO	VA: Abstand der Befestigungsbohrungen vorn 58 mm
B4	**1.9 RND** 04/96 - 02/98 40 kW		**19-019987** OIO	VA: Abstand der Befestigungsbohrungen vorn 58 mm

RENAULT CLIO II (BB0/1/2_, CB0/1/2_)

B3	**1.0, 1.2, 1.2 16V** 03/99 - 40 -55 kW	**36-130603**	**38-130564**	Standardfahrwerk
B3	**1.4, 1.4 16V, 1.5 dCi, 1.6, 1.6 16V, 1.9 D, 1.9 dTi** 09/98 - 47 -79 kW	**36-130610**	**38-130564**	Standardfahrwerk
B4	**1.0, 1.2, 1.2 16V, 1.4, 1.4 16V, 1.5 dCi, 1.6, 1.6 16V, 1.9 D, 1.9 dTi** 12/99 - 05/05 40 -79 kW	**22-102089**	**19-109565** OIO **11-149828** SP	Standardfahrwerk; Abstand der Befestigungsbohrungen vorn 58 mm
B4	**1.0, 1.2, 1.2 16V, 1.4, 1.4 16V, 1.5 dCi, 1.6, 1.6 16V, 1.9 D, 1.9 dTi** 12/99 - 05/05 40 -79 kW	**22-127426**	**19-109565** OIO **11-149828** SP	Standardfahrwerk; Abstand der Befestigungsbohrungen vorn 52 mm
B6	**1.0, 1.2, 1.2 16V, 1.4, 1.4 16V, 1.5 dCi, 1.6, 1.6 16V, 1.9 D, 1.9 dTi** 12/99 - 05/05 40 -79 kW	**35-051145**	**24-065733** OIO	Abstand der Befestigungsbohrungen vorn 52 mm

				

RENAULT

RENAULT CLIO II (BB0/1/2_, CB0/1/2_)

B6	**1.0, 1.2, 1.2 16V, 1.4, 1.4 16V, 1.5 dCi, 1.6, 1.6 16V, 1.9 D, 1.9 dTi** 12/99 - 05/05 40 -79 kW	**35-051169**	**24-065733**	Abstand der Befestigungsbohrungen vorn 58 mm
B8	**1.0, 1.2, 1.2 16V, 1.4, 1.4 16V, 1.5 dCi, 1.6, 1.6 16V, 1.9 D, 1.9 dTi** 12/99 - 05/05 40 -79 kW	**35-051152**	**24-065740**	Abstand der Befestigungsbohrungen vorn 52 mm
B8	**1.0, 1.2, 1.2 16V, 1.4, 1.4 16V, 1.5 dCi, 1.6, 1.6 16V, 1.9 D, 1.9 dTi** 12/99 - 05/05 40 -79 kW	**35-051176**	**24-065740**	Abstand der Befestigungsbohrungen vorn 58 mm
B14	**2.0 16V Sport** 02/00 - 02/02 124 kW	**47-087750**		siehe Gutachten; Abstand der Befestigungsbohrungen vorn 54 mm VA: Tieferlegung lt. GA: 25-30 mm; Achslast bis: 860 kg HA: Tieferlegung lt. GA: 25-30 mm; Achslast bis: 820 kg

RENAULT CLIO III (BR0/1, CR0/1)

B3	**1.2 16V, 1.2 SL, 1.4 16V, 1.6 16V, 1.6 16V GT** 06/05 - 48 -94 kW	36-148080	**36-148097**	Standardfahrwerk
B3	**1.2 16V, 1.2 SL, 1.4 16V, 1.6 16V, 1.6 16V GT** 06/05 - 48 -94 kW	36-160167		Verstärkte Ausführung .
B3	**2.0 16V** 09/06 - 102 kW	36-160167	**36-148097**	Standardfahrwerk
B3	**1.5 dCi** 06/05 - 63 -78 kW	36-148080	**36-148097**	Baumuster: Campus; Standardfahrwerk
B3	**1.5 dCi** 06/05 - 63 -78 kW	36-160167		Baumuster: Campus; Verstärkte Ausführung .
B3	**1.5 dCi** 06/05 - 63 -78 kW	36-160167	**36-148097**	Standardfahrwerk
B4	**1.2 16V, 1.2 SL, 1.4 16V, 1.5 D, 1.5 dCi, 1.6 16V, 1.6 16V GT, 2.0 16V** 05/05 - 47 -102 kW	**22-167071**	**19-167060**	
B6	**1.2 16V, 1.2 SL, 1.4 16V, 1.5 D, 1.5 dCi, 1.6 16V, 1.6 16V GT, 2.0 16V** 05/05 - 47 -102 kW	**35-128625**	**24-128636**	
B8	**1.2 16V, 1.2 SL, 1.4 16V, 1.5 D, 1.5 dCi, 1.6 16V, 1.6 16V GT, 2.0 16V** 05/05 - 47 -102 kW	**35-128649**	**24-128650**	
B14	**1.2 16V, 1.2 SL, 1.4 16V, 1.5 D, 1.5 dCi, 1.6 16V, 1.6 16V GT, 2.0 16V** 05/05 - 47 -102 kW	**47-128705**		siehe Gutachten VA: Tieferlegung lt. GA: 40-55 mm; Achslast bis: 950 kg HA: Tieferlegung lt. GA: 40-55 mm; Achslast bis: 880 kg

RENAULT CLIO Grandtour (KR0/1_)

B4	**1.2 16V, 1.5 dCi, 1.6 16V, 2.0 16V Sport** 02/08 - 50 -148 kW	**22-167071**		

RENAULT ESPACE I (J11_)

B4	**2.0, 2.0 i, 2.0 i Quadra, 2.1 TD, 2.2, 2.2 Quadra** 07/86 - 12/92 65 -87 kW	**19-065243**	**19-065229**	

RENAULT ESPACE II (J/S63_)

B4	**2.0, 2.1 TD, 2.2, 2.2 4x4** 01/91 - 12/96 65 -79 kW	**19-065250**	**19-065229**	

			

RENAULT

RENAULT ESPACE II (J/S63_)

B6	**2.0, 2.1 TD, 2.2, 2.8 V6** 01/91 - 10/96 65 -110 kW	**24-016384**	**24-016391**	ohne Niveauregulierung

RENAULT ESPACE III (JE0_)

B4	**1.9 dTi, 2.0, 2.0 16V, 2.2 12V TD, 2.2 D, 2.2 dCi, 3.0, 3.0 V6 24V** 10/98 - 10/02 72 -140 kW		**19-065236**	

RENAULT ESPACE IV (JK0/1_)

B4	**1.9 dCi, 2.0, 2.0 dCi, 2.0 Turbo, 2.2 dCi, 3.0 dCi, 3.5 V6** 11/02 - 88 -177 kW	**22-128188**	**19-128191**	

RENAULT FUEGO (136_)

B3	**1.4 TL/GTL, 1.6 TS/GTS, 1.6 Turbo, 2.0 TX/GTX, 2.1 TD** 02/80 - 10/85 47 -97 kW	**36-160518**	**36-160464**	
B4	**1.4 TL/GTL, 1.6 TS/GTS, 1.6 Turbo, 2.0 TX/GTX, 2.1 TD** 02/80 - 10/85 47 -97 kW	*19-020082*	*19-019383*	

RENAULT KANGOO (KC0/1_)

B4	**1.2, 1.2 16V, 1.4, 1.5 dCi, 1.6 16V, 1.6 16V bivalent, 1.9 dTi, D 55 1.9, D 65 1.9** 08/97 - 40 -70 kW	**22-111715**	**19-111728**	Standardfahrwerk

RENAULT KANGOO Express (FC0/1_)

B4	**1.2, 1.2 16V, 1.4, 1.5 dCi, 1.6 16V, 1.9 dci, 1.9 dTi, D 55 1.9, D 65 1.9** 08/97 - 40 -70 kW	**22-111715**	**19-111728**	

RENAULT LAGUNA (B56_, 556_)

B1	**1.6 16V, 1.8, 1.8 16V, 1.8 i, 1.9 dCi, 1.9 dTi, 2.0, 2.0 16V, 2.2 D, 2.2 dT, 3.0, 3.0 24V** 03/97 - 03/01 61 -140 kW	**12-117444** **12-117451**		VA: mit Kugellager
B3	**1.6 16V, 1.8 16V, 1.8 i, 2.0, 3.0** 11/93 - 03/01 70 -123 kW	**37-154738**		HA: mit Drehstabfederung
B3	**1.6 16V, 1.8 16V, 1.8 i, 2.0, 3.0** 11/93 - 03/01 70 -123 kW	**37-154745**		Verstärkte Ausführung . HA: mit Drehstabfederung
B3	**1.8** 11/93 - 03/01 66 -69 kW	**37-163372**		HA: mit Drehstabfederung
B3	**1.8** 11/93 - 03/01 66 -69 kW	**37-154738**		Verstärkte Ausführung . HA: mit Drehstabfederung
B3	**1.9 dCi, 1.9 dTi, 2.0 16V** 06/95 - 03/01 72 -103 kW	**37-154745**		HA: mit Drehstabfederung
B3	**1.9 dCi, 1.9 dTi, 2.0 16V** 06/95 - 03/01 72 -103 kW	**37-154752**		Verstärkte Ausführung . HA: mit Drehstabfederung
B3	**2.2 D, 2.2 dT, 3.0 24V** 11/93 - 03/01 61 -140 kW	**37-154752**		HA: mit Drehstabfederung
B4	**1.6 16V, 1.8, 1.8 16V, 1.8 i, 2.0, 2.0 16V** 06/95 - 03/01 66 -103 kW	**22-046871**	**22-046888**	Standardfahrwerk; Öffnung der Befestigungsschelle vorn 34 mm

				
RENAULT				
RENAULT LAGUNA (B56_, 556_)				
B4	**1.8, 1.8 16V, 1.8 i, 2.0, 2.0 16V** 11/93 - 03/01 66 -103 kW	**22-046864**	**22-046888**	Standardfahrwerk; Öffnung der Befestigungsschelle vorn 24 mm
B4	**1.9 dCi, 1.9 dTi, 2.2 D, 2.2 dT, 3.0, 3.0 24V** 03/97 - 03/01 61 -140 kW	**22-046871**	**22-046888**	Standardfahrwerk
RENAULT LAGUNA Grandtour (K56_)				
B1	**1.6 16V, 1.8, 1.8 16V, 1.9 dCi, 1.9 dTi, 2.0, 2.0 16V, 2.2 D, 2.2 dT, 3.0** 02/96 - 03/01 61 -123 kW	**12-117444** **12-117451**		VA: mit Kugellager
B3	**1.6 16V, 1.8, 1.8 16V** 09/95 - 03/01 66 -88 kW	**37-154738**		HA: mit Drehstabfederung
B3	**1.6 16V, 1.8, 1.8 16V** 09/95 - 03/01 66 -88 kW	**37-154745**		Verstärkte Ausführung . HA: mit Drehstabfederung
B3	**1.9 dCi, 1.9 dTi, 2.0, 2.0 16V** 09/95 - 03/01 72 -103 kW	**37-154745**		HA: mit Drehstabfederung
B3	**1.9 dCi, 1.9 dTi, 2.0, 2.0 16V** 09/95 - 03/01 72 -103 kW	**37-154752**		Verstärkte Ausführung . HA: mit Drehstabfederung
B3	**2.2 D, 2.2 dT, 3.0, 3.0 24V** 09/95 - 03/01 61 -140 kW	**37-154752**		HA: mit Drehstabfederung
B4	**1.6 16V, 1.8, 1.8 16V, 1.9 dCi, 1.9 dTi, 2.0, 2.0 16V, 2.2 D, 2.2 dT, 3.0** 02/96 - 03/01 61 -123 kW	**22-046871**	**19-100067**	HA: ohne Niveauregulierung
RENAULT LAGUNA II (BG0/1_)				
B4	**1.6 16V, 1.8 16V, 1.9 dCi, 2.0 16V, 2.0 16V IDE, 2.0 16V Turbo, 2.0 dCi, 2.2 dCi, 2.2 DCi Authentique, 3.0 V6 24V** 03/01 - 68 -152 kW	**22-131492**	**19-131627**	
RENAULT LAGUNA II Grandtour (KG0/1_)				
B4	**1.6 16V, 1.8 16V, 1.9 dCi, 2.0, 2.0 16V, 2.0 16V IDE, 2.0 16V Turbo, 2.0 dCi, 2.2 dCi, 2.2 DCi Authentique, 3.0 V6 24V** 03/01 - 68 -152 kW	**22-131492**	**19-131627**	
RENAULT LAGUNA III (BT0/1)				
B4	**1.5 dCi, 1.6 16V, 2.0 16V, 2.0 16V Turbo, 2.0 dCi, 2.0 dCi GT, 2.0 GT, 3.0 dCi** 10/07 - 81 -173 kW	**i.V.**	**19-171395**	Standardfahrwerk
RENAULT LAGUNA III Grandtour (KT0/1)				
B4	**1.5 dCi, 1.6 16V, 2.0 16V, 2.0 16V Turbo, 2.0 dCi, 2.0 dCi GT, 2.0 GT, 3.0 dCi** 10/07 - 81 -173 kW	**i.V.**	**19-171395**	Standardfahrwerk
RENAULT LOGAN (LS_)				
B3	**1.4, 1.5 DCi, 1.6** 09/04 - 50 -77 kW	**36-160433**	**36-160181**	
B4	**1.4, 1.5 DCi, 1.6** 09/04 - 50 -77 kW	**22-122469**	**19-122472**	
B8	**1.4, 1.5 DCi, 1.6** 09/04 - 50 -77 kW	**22-140388**	**19-140391**	

				

RENAULT

RENAULT LOGAN Kombi (KS_)

B3	**1.4, 1.5 DCi, 1.6** 04/07 - 50 -77 kW	**36-160150**	**36-160174**	
B4	**1.4, 1.5 DCi, 1.6** 04/07 - 50 -77 kW	**22-122469**	**19-143026**	

RENAULT MEGANE I (BA0/1_)

B3	**1.4 16V, 1.4 e, 1.4 Eco, 1.6 16V, 1.6 e, 1.6 i** 01/96 - 52 -79 kW	**36-130573**		HA: mit Drehstabfederung
B3	**1.9 D Eco, 1.9 dCi, 1.9 dT, 1.9 dTi, 1.9 TDI, 2.0 16V, 2.0 i** 01/96 - 47 -108 kW	**36-130597**		HA: mit Drehstabfederung
B4	**1.4 16V, 1.4 e, 1.4 Eco, 1.6 16V, 1.6 e, 1.6 i, 1.8 16V, 1.9 D Eco, 1.9 dCi, 1.9 dT, 1.9 dTi, 1.9 TDI, 2.0 i** 01/96 - 47 -85 kW	**22-046840**	**19-061252**	VA: Abstand der Befestigungsbohrungen vorn 54 mm
B6	**1.4 16V, 1.4 e, 1.4 Eco, 1.6 16V, 1.6 e, 1.6 i, 1.8 16V, 1.9 D Eco, 1.9 dCi, 1.9 dT, 1.9 dTi, 1.9 TDI, 2.0 i** 01/96 - 47 -85 kW	**22-043375**	**24-026512**	VA: Abstand der Befestigungsbohrungen vorn 54 mm

RENAULT MEGANE I Classic (LA0/1_)

B3	**1.4, 1.4 16V, 1.6 e, 1.6 i** 09/96 - 55 -70 kW	**36-130573**		Standardfahrwerk
B3	**1.9 D, 1.9 dTi, 2.0 i** 09/96 - 47 -84 kW	**36-130597**		Standardfahrwerk
B4	**1.4, 1.4 16V, 1.6 16V, 1.6 e, 1.6 i, 1.9 D, 1.9 dCi, 1.9 dT, 1.9 dTi, 1.9 TDI, 2.0 i** 09/96 - 47 -84 kW	**22-046840**	**19-061252**	VA: Abstand der Befestigungsbohrungen vorn 54 mm
B6	**1.4, 1.4 16V, 1.6 16V, 1.6 e, 1.6 i, 1.8 16V, 1.9 D, 1.9 dCi, 1.9 dT, 1.9 dTi, 1.9 TDI, 2.0 i** 09/96 - 47 -85 kW	**22-043375**	**24-026512**	VA: Abstand der Befestigungsbohrungen vorn 54 mm

RENAULT MEGANE I Grandtour (KA0/1_)

B3	**1.4 16V, 1.4 e, 1.6 16V, 1.6 e** 03/99 - 55 -79 kW	**36-130573**		Standardfahrwerk
B3	**1.9 D, 1.9 dCi, 1.9 dTi** 03/99 - 47 -75 kW	**36-130597**		Standardfahrwerk
B4	**1.4 16V, 1.4 e, 1.6 16V, 1.6 e, 1.8 16V, 1.9 D, 1.9 dCi, 1.9 dTi** 03/99 - 47 -85 kW	**22-046840**		VA: Abstand der Befestigungsbohrungen vorn 54 mm

RENAULT MEGANE I Coach (DA0/1_)

B3	**1.6 16V, 1.6 e, 2.0 i** 03/96 - 08/03 66 -84 kW	**36-130573**		Standardfahrwerk
B3	**2.0 16V, 2.0 16V IDE** 11/99 - 08/03 102 -108 kW	**36-130597**		Standardfahrwerk
B4	**1.4 16V, 1.6 16V, 1.9 dCi, 1.9 dTi, 2.0 16V, 2.0 16V IDE, 2.0 i** 03/97 - 08/03 70 -103 kW	**22-046840**		VA: Abstand der Befestigungsbohrungen vorn 54 mm
B4	**1.6 e, 2.0 16V, 2.0 i** 03/96 - 08/03 66 -108 kW	**22-046840**		VA: 09/96 ->; Abstand der Befestigungsbohrungen vorn 54 mm

				
RENAULT				
RENAULT MEGANE I Coach (DA0/1_)				
B6	**1.4 16V, 1.6 16V, 1.6 e, 1.9 dCi, 1.9 dTi, 2.0 i** 03/96 - 08/03 66 -84 kW	**22-043375**	**24-026512**	VA: Abstand der Befestigungsbohrungen vorn 54 mm
RENAULT MEGANE I Cabriolet (EA0/1_)				
B3	**1.6 e** 10/96 - 03/99 66 kW	**36-130573**		Standardfahrwerk
B3	**2.0 16V, 2.0 16V IDE** 11/99 - 102 -108 kW	**36-130597**		Standardfahrwerk
B4	**1.4 16V, 1.6 16V** 03/99 - 70 -79 kW	**22-046840**	**19-061252**	VA: Abstand der Befestigungsbohrungen vorn 54 mm
B4	**1.6 e** 10/96 - 03/99 66 kW	**22-046840**	**19-061252**	VA: 02/97 ->; Abstand der Befestigungsbohrungen vorn 54 mm
B6	**1.4 16V, 1.6 16V, 1.6 e, 2.0, 2.0 i** 04/97 - 66 -84 kW	**22-043375**	**24-026512**	VA: Abstand der Befestigungsbohrungen vorn 54 mm
RENAULT MEGANE Scenic (JA0/1_)				
B3	**1.4 i, 1.6 e, 1.6 i, 1.9 D, 1.9 dT, 1.9 dTi, 2.0 i** 01/97 - 09/99 47 -84 kW	**36-130580**		HA: mit Drehstabfederung
B4	**1.4 i, 1.6 i** 01/97 - 09/99 55 kW	**22-046840**	**19-061269**	VA: Schaltgetriebe; Baumuster: JA0F; Abstand der Befestigungsbohrungen vorn 54 mm
B4	**1.6 e** 01/97 - 09/99 66 kW	**22-046840**	**19-061269**	VA: Schaltgetriebe; Automatik; Baumuster: JA0F; Abstand der Befestigungsbohrungen vorn 54 mm
B4	**2.0 i** 01/99 - 09/99 80 kW	**22-046840**	**19-061269**	VA: Abstand der Befestigungsbohrungen vorn 54 mm
B4	**2.0 i** 01/97 - 09/99 84 kW	**22-046840**	**19-061269**	VA: 07/98 ->; Abstand der Befestigungsbohrungen vorn 54 mm
B4	**1.9 D, 1.9 dT** 01/97 - 09/99 47 -66 kW	**22-046857**	**19-061269**	VA: Baumuster: JA0K,JA0Y; Abstand der Befestigungsbohrungen vorn 60 mm
B4	**1.9 dTi** 04/97 - 09/99 72 kW	**22-046840**	**19-061269**	VA: 07/98 ->; Abstand der Befestigungsbohrungen vorn 54 mm
B4	**1.9 dTi, 2.0 i** 01/97 - 09/99 72 -84 kW	**22-046857**	**19-061269**	VA: Baumuster: FA0J,FA0K,FA0Y,JA; Abstand der Befestigungsbohrungen vorn 60 mm
B6	**1.4 i, 1.6 e, 1.6 i, 1.9 D, 1.9 dT, 1.9 dTi** 01/97 - 09/99 47 -72 kW	**22-043375**	**24-026505**	Schaltgetriebe VA: Abstand der Befestigungsbohrungen vorn 54 mm
B6	**2.0 i** 01/97 - 09/99 80 -84 kW	**22-043696**	**24-026505**	Schaltgetriebe
RENAULT MEGANE II (BM0/1_, CM0/1_)				
B4	**1.4 16V, 1.5 dCi, 1.6 16V, 1.6 Flex-Fuel, 1.6 GL, 1.9 dCi, 2.0 16V, 2.0 16V Turbo, 2.0 dCi** 11/02 - 60 -127 kW	**22-132390**	**19-135113**	
B6	**1.4 16V, 1.5 dCi, 1.6 16V, 1.6 Flex-Fuel, 1.6 GL, 1.9 dCi, 2.0, 2.0 16V, 2.0 16V Turbo, 2.0 dCi, 2.0 Renault Sport** 11/02 - 60 -169 kW	**22-102621**	**24-102636**	Standardfahrwerk

				

RENAULT

RENAULT MEGANE II (BM0/1_, CM0/1_)

B8	**1.4 16V, 1.5 dCi, 1.6 16V, 1.6 Flex-Fuel, 1.6 GL, 1.9 dCi, 2.0, 2.0 16V, 2.0 16V Turbo, 2.0 dCi, 2.0 Renault Sport** 11/02 - 60 -169 kW	**22-102645**	**24-102650**	Sportfahrwerk

RENAULT MEGANE II Stufenheck (LM0/1_)

B4	**1.4, 1.5 dCi, 1.6, 1.6 16V, 1.9 dCi, 2.0, 2.0 DCi Dynamic** 09/03 - 60 -110 kW	**22-132390**	**19-135113**	
B6	**1.4, 1.5 dCi, 1.6, 1.6 16V, 1.9 dCi, 2.0, 2.0 DCi Dynamic** 09/03 - 60 -110 kW	**22-102621**	**24-102636**	Standardfahrwerk
B8	**1.4, 1.5 dCi, 1.6, 1.6 16V, 1.9 dCi, 2.0, 2.0 DCi Dynamic** 09/03 - 60 -110 kW	**22-102645**	**24-102650**	Sportfahrwerk

RENAULT MEGANE II Kombi (KM0/1_)

B4	**1.4, 1.5 dCi, 1.6, 1.6 16V, 1.6 Flex-Fuel, 1.9 dCi, 2.0, 2.0 dCi** 08/03 - 60 -110 kW	**22-132390**	**19-135113**	
B6	**1.4, 1.5 dCi, 1.6, 1.6 16V, 1.6 Flex-Fuel, 1.9 dCi, 2.0, 2.0 dCi** 08/03 - 60 -110 kW	**22-102621**	**24-102636**	Standardfahrwerk
B8	**1.4, 1.5 dCi, 1.6, 1.6 16V, 1.6 Flex-Fuel, 1.9 dCi, 2.0, 2.0 dCi** 08/03 - 60 -110 kW	**22-102645**	**24-102650**	Sportfahrwerk

RENAULT MEGANE II Coupé-Cabriolet (EM0/1_)

B4	**1.5 dCi, 1.6, 1.6 16V, 1.6 Turbo Sport, 1.9 dCi, 2.0, 2.0 16V Turbo, 2.0 dCi** 05/04 - 63 -120 kW	**22-132390**	**19-135113**	
B6	**1.5 dCi, 1.6, 1.6 16V, 1.6 Turbo Sport, 1.9 dCi, 2.0, 2.0 16V Turbo, 2.0 dCi** 05/04 - 63 -120 kW	**22-102621**	**24-102636**	Standardfahrwerk
B8	**1.5 dCi, 1.6, 1.6 16V, 1.6 Turbo Sport, 1.9 dCi, 2.0, 2.0 16V Turbo, 2.0 dCi** 05/04 - 63 -120 kW	**22-102645**	**24-102650**	Sportfahrwerk

RENAULT MEGANE III Schrägheck (BZ0_)

B6	**1.4, 1.5 dCi, 1.6, 1.6 16V, 1.6 16V Bifuel, 1.9 dCi, 2.0, 2.0 dCi** 02/09 - 66 -132 kW	**35-166856**	**24-102636**	

RENAULT MEGANE III Coupe (DZ0_)

B6	**1.4, 1.5 dCi, 1.6, 1.6 16V, 1.6 16V Bifuel, 1.9 dCi, 2.0, 2.0 16V, 2.0 dCi** 11/08 - 66 -132 kW	**35-166856**	**24-102636**	

RENAULT MODUS (F/JP0_)

B3	**1.2, 1.2 16V, 1.2 16V Hi-Flex** 12/04 - 48 -74 kW	**36-148073**	**36-148097**	Standardfahrwerk
B3	**1.2, 1.2 16V, 1.2 16V Hi-Flex** 12/04 - 48 -74 kW	**36-148080**		Verstärkte Ausführung .
B3	**1.5 dCi, 1.6** 12/04 - 48 -82 kW	**36-148080**	**36-148097**	Standardfahrwerk

				
RENAULT				
RENAULT MODUS (F/JP0_)				
B4	**1.2, 1.2 16V, 1.2 16V Hi-Flex, 1.4, 1.5 dCi, 1.6** 12/04 - 48 -82 kW	**22-167071**	**19-167084**	
RENAULT RAPID Kasten (F40_, G40_)				
B4	**1.0, 1.1, 1.2, 1.4, 1.4 KAT, 1.6 D, 1.9 D** 07/85 - 03/98 27 -59 kW	**22-041203**	**19-019710**	VA: -> 10/96 HA: nicht für erhöhte Nutzlast
RENAULT SAFRANE I (B54_)				
B4	**2.0, 2.0 12V, 2.1 dT, 2.2, 2.5 dT, 3.0 V6** 04/92 - 07/96 65 -123 kW	**22-051202** **22-051196**	**22-051189**	ohne Niveauregulierung; ohne elektr. Dämpfkraftregulierung
RENAULT SAFRANE II (B54_)				
B4	**2.0 16V, 2.2 dT, 2.5 20V, 2.9 24V, 3.0 V6** 07/96 - 12/00 83 -140 kW	**22-051202** **22-051196**	**22-051189**	ohne Niveauregulierung; ohne elektr. Dämpfkraftregulierung
RENAULT SANDERO				
B4	**1.0 Hi-Flex, 1.6 Hi-Flex** 11/07 - 57 -79 kW	**22-166371**	**19-166384**	
RENAULT SCÉNIC I (JA0/1_)				
B3	**1.4 16V, 1.6, 1.6 16V, 1.8 16V, 1.9 dCi, 1.9 dTi, 2.0 16V, 2.0 16V IDE** 09/99 - 08/03 59 -103 kW	**36-130580**		HA: mit Drehstabfederung
RENAULT SCÉNIC II (JM0/1_)				
B4	**1.4, 1.5 dCi, 1.6, 1.6 16V, 1.9 D, 1.9 dCi, 2.0, 2.0 16V Turbo, 2.0 dCi** 06/03 - 60 -120 kW	**22-158390**	**19-155876**	
B6	**1.4, 1.5 dCi, 1.6, 1.6 16V, 1.9 D, 1.9 dCi, 2.0, 2.0 16V Turbo, 2.0 dCi** 06/03 - 60 -120 kW	**22-106735**	**24-102636**	Standardfahrwerk
B8	**1.4, 1.5 dCi, 1.6, 1.6 16V, 1.9 D, 1.9 dCi, 2.0, 2.0 16V Turbo, 2.0 dCi** 06/03 - 60 -120 kW	*22-106742*	**24-102650**	Sportfahrwerk
RENAULT GRAND SCÉNIC II (JM0/1_)				
B4	**1.5 dCi, 1.6, 1.9 dCi, 2.0, 2.0 dCi** 04/04 - 74 -120 kW	**22-158390**	**19-155876**	
B6	**1.5 dCi, 1.6, 1.9 dCi, 2.0, 2.0 dCi** 04/04 - 74 -120 kW	**22-106735**	**24-102636**	Standardfahrwerk
B8	**1.5 dCi, 1.6, 1.9 dCi, 2.0, 2.0 dCi** 04/04 - 74 -120 kW	*22-106742*	**24-102650**	Sportfahrwerk
RENAULT TWINGO (C06_)				
B3	**1.2, 1.2 16V** 03/93 - 40 -55 kW	**36-130535**	**36-130528**	Standardfahrwerk
B4	**1.2** 03/93 - 40 -44 kW	**22-044792**	**19-028545**	VA: -> 08/00
B4	**1.2** 05/96 - 40 -43 kW	**22-156655** **22-156662**	**19-028545**	VA: 09/00 ->

				
RENAULT				
RENAULT TWINGO (C06_)				
B4	**1.2 16V** 01/01 - 44 -55 kW	**22-156655** **22-156662**	**19-028545**	
B6	**1.2** 03/93 - 09/99 40 -44 kW	**35-040606**	**24-019156**	
RENAULT TWINGO (CN0_)				
B4	**1.2, 1.2 16V, 1.2 Turbo, 1.5 dCi** 03/07 - 43 -74 kW	**22-171443**	**19-171456**	Standardfahrwerk
B14	**1.2, 1.2 16V, 1.2 Turbo, 1.5 dCi, 1.6 RS** 03/07 - 43 -98 kW	**47-172586**		siehe Gutachten VA: Tieferlegung lt. GA: 25-45 mm HA: Tieferlegung lt. GA: 25-45 mm
RENAULT VEL SATIS (BJ0_)				
B4	**2.0 16V Turbo, 2.2 dCi, 3.0 dCi, 3.5 V6** 06/02 - 102 -177 kW	**22-128188**	**19-168203**	
RENAULT 4 (112_)				
B4	**0.8, 1.0, 1.1** 02/78 - 03/84 20 -33 kW	*19-019253*		
RENAULT 4 Kasten (R21_, R23_)				
B4	**0.8, 1.0, 1.1** 09/71 - 05/89 19 -26 kW	*19-019253*		
RENAULT 5 (122_)				
B4	**0.8, 1.0, 1.1, 1.3, 1.3 Automatik, 1.4, 1.4 Automatik** 01/72 - 09/84 26 -47 kW	*19-019253*	*19-019260*	
B6	**0.8, 1.0, 1.1, 1.3, 1.3 Automatik, 1.4, 1.4 Automatik** 01/72 - 09/84 26 -47 kW	*24-005852*	*24-005951*	
B6	**1.4, 1.4 Alpine A5, 1.4 Alpine Turbo, 1.4 Turbo** 06/80 - 03/85 68 -118 kW	**24-009805**		Baumuster: Cup
B6	**1.4, 1.4 Alpine A5, 1.4 Alpine Turbo, 1.4 Turbo, 1.4 Turbo GT** 06/80 - 05/91 68 -118 kW		*24-009942*	Baumuster: Gruppe N GT Turbo
RENAULT 6 (118_)				
B4	**0.8, 1.1** 10/69 - 04/87 25 -35 kW	*19-019253*		
RENAULT SUPER 5 (B/C40_)				
B3	**1.0, 1.1, 1.2, 1.4, 1.4 KAT** 10/84 - 12/96 30 -52 kW	**36-130511**		Standardfahrwerk HA: mit Drehstabfederung
B4	**1.0, 1.1, 1.2, 1.4, 1.4 KAT, 1.6 D** 10/84 - 05/88 30 -52 kW	**22-040985**	**19-019710**	Befestigungsbohrungen vorn gerade übereinander
B4	**1.0, 1.1, 1.2, 1.4, 1.4 KAT, 1.6 D** 06/88 - 12/90 30 -52 kW	**22-052919**	**19-019710**	Befestigungsbohrungen vorn versetzt übereinander
B4	**1.4 Turbo, 1.7, 1.7 i** 04/85 - 08/91 54 -88 kW	**22-040985**	**19-019710**	Befestigungsbohrungen vorn gerade übereinander

				
RENAULT				
RENAULT SUPER 5 Kasten (S40_)				
B4	**1.0, 1.1, 1.2, 1.4, 1.6 D** 10/84 - 05/88 30 -85 kW	**22-040985**	**19-019710**	Befestigungsbohrungen vorn gerade übereinander
B4	**1.0, 1.1, 1.2, 1.6 D** 06/88 - 12/96 30 -44 kW	**22-052919**	**19-019710**	Befestigungsbohrungen vorn versetzt übereinander
RENAULT 9 (L42_)				
B3	**1.1, 1.2, 1.4, 1.4 Automatik, 1.4 Turbo, 1.6 D, 1.7** 09/81 - 12/88 35 -85 kW	**36-160549**		HA: mit Drehstabfederung
B4	**1.1, 1.2, 1.4, 1.4 Automatik, 1.4 Turbo, 1.6 D, 1.7** 09/81 - 12/88 35 -85 kW	**22-040831**	*19-019406*	2 Drehstäbe
B4	**1.2, 1.4 Turbo, 1.7** 09/84 - 12/89 40 -85 kW	**22-040831**	*19-019895*	4 Drehstäbe
RENAULT 11 (B/C37_)				
B3	**1.1, 1.2, 1.4, 1.4 Turbo, 1.6 D, 1.7** 03/83 - 12/88 35 -85 kW	**36-160549**		HA: mit Drehstabfederung
B4	**1.1, 1.2, 1.4, 1.4 Turbo, 1.6 D, 1.7** 03/83 - 12/88 35 -85 kW	**22-040831**	*19-019406*	2 Drehstäbe
B4	**1.1, 1.2, 1.4, 1.4 Turbo, 1.6 D, 1.7** 03/83 - 12/88 35 -85 kW	**22-040831**	*19-019895*	4 Drehstäbe
RENAULT 11 Kasten (S37_)				
B4	**1.1, 1.2, 1.4, 1.6 D** 03/83 - 12/88 35 -50 kW	**22-040831**	*19-019406*	2 Drehstäbe
B4	**1.1, 1.2, 1.4, 1.6 D** 03/83 - 12/88 35 -50 kW	**22-040831**	*19-019895*	4 Drehstäbe
RENAULT 14 (121_)				
B4	**1.2, 1.4** 05/76 - 06/83 42 -52 kW		*19-019260*	
RENAULT 18 (134_)				
B3	**1.4, 1.6, 1.6 TS, 1.6 Turbo, 1.6 Turbo Inj., 2.0, 2.1 Diesel, 2.1 TD** 04/78 - 03/84 47 -92 kW	**36-159048**	**36-160471**	
B3	**1.4, 1.6, 1.6 TS, 2.0, 2.1 Diesel, 2.1 TD, 2.2 i** 04/84 - 11/93 47 -77 kW	**36-160518**	**36-160464**	
B3	**1.6 Turbo, 1.6 Turbo Inj.** 04/84 - 07/86 82 -92 kW	**36-160518**	**36-160464**	
B4	**1.4** 04/78 - CH-Nr. 47 kW	*19-020082*	*19-019383*	-> CH.Nr.: 552000
B4	**1.4** CH-Nr. - 07/86 47 kW	*19-020112*	*19-019383*	CH.Nr.: 552001 ->
B4	**1.6** 04/78 - CH-Nr. 52 -58 kW	*19-020082*	*19-019383*	-> CH.Nr.: 559400
B4	**1.6** CH-Nr. - 11/93 52 -58 kW	*19-020112*	*19-019383*	CH.Nr.: 559401 ->

				

RENAULT

RENAULT 18 (134_)

B4	**1.6 TS** 05/82 - CH-Nr. 71 kW	*19-020082*	*19-019383*	-> CH.Nr.: 20609
B4	**1.6 TS** CH-Nr. - 07/86 71 kW	*19-020112*	*19-019383*	CH.Nr.: 20610 ->
B4	**1.6 Turbo, 1.6 Turbo Inj., 2.0, 2.2 i** 10/80 - 07/86 76 -92 kW	*19-020112*	*19-019383*	
B4	**2.1 Diesel, 2.1 TD** CH-Nr. - 07/86 49 -65 kW	*19-020112*	*19-019383*	CH.Nr.: 190906 ->

RENAULT 18 Variable (135_)

B3	**1.4, 1.6, 1.6 TS, 2.0, 2.1 Diesel** 04/84 - 07/86 47 -77 kW	**36-160518**	**36-160457**	
B4	**1.4** 05/79 - CH-Nr. 47 kW	*19-020082*	*19-019383*	-> CH.Nr.: 122600
B4	**1.4** CH-Nr. - 07/86 47 kW	*19-020112*	*19-019383*	CH.Nr.: 122601 ->
B4	**1.6, 1.6 Turbo, 2.0** 10/81 - 11/93 52 -92 kW	*19-020112*	*19-019383*	
B4	**1.6** 05/79 - CH-Nr. 54 -58 kW	*19-020082*	*19-019383*	-> CH.Nr.: 118200
B4	**1.6** CH-Nr. - 07/86 54 -58 kW	*19-020112*	*19-019383*	CH.Nr.: 118201 ->
B4	**1.6, 1.6 TS** 05/82 - CH-Nr. 71 -82 kW	*19-020082*	*19-019383*	-> CH.Nr.: 3929
B4	**1.6, 1.6 TS** CH-Nr. - 09/86 71 -82 kW	*19-020112*	*19-019383*	CH.Nr.: 3930 ->
B4	**2.1 Diesel** CH-Nr. - 07/86 49 -53 kW	*19-020112*	*19-019383*	CH.Nr.: 63220 ->

RENAULT 19 I (B/C53_)

B2	**1.2, 1.4, 1.4 KAT, 1.7, 1.9 D** 01/88 - 12/92 40 -66 kW	**17-053334**	**15-069177**	2 Drehstäbe
B2	**1.4, 1.4 KAT, 1.7, 1.9 D** 01/88 - 12/92 43 -66 kW	**17-053334**	*15-107664*	4 Drehstäbe
B2	**1.8 16V** 06/89 - 04/92 99 kW		**15-069177**	2 Drehstäbe
B2	**1.8 16V** 06/89 - 04/92 99 kW		*15-107664*	4 Drehstäbe
B3	**1.2, 1.4, 1.4 KAT, 1.7, 1.9 D** 01/88 - 12/92 40 -66 kW	**36-130504**		Standardfahrwerk
B4	**1.2, 1.4, 1.4 KAT, 1.7, 1.9 D** 01/88 - 12/92 40 -66 kW	*22-041081*	**19-019901**	2 Drehstäbe
B4	**1.4, 1.4 KAT, 1.7, 1.9 D** 01/88 - 12/92 43 -66 kW	*22-041081*	**19-065861**	4 Drehstäbe
B4	**1.8 16V** 06/89 - 04/92 99 kW		**19-019901**	2 Drehstäbe
B4	**1.8 16V** 06/89 - 04/92 99 kW		**19-065861**	4 Drehstäbe

				
RENAULT				
RENAULT 19 I (B/C53_)				
B6	**1.4, 1.4 KAT, 1.7** 01/88 - 12/92 43 -59 kW	**35-004004**	**24-017183**	
B6	**1.7** 09/88 - 04/92 66 kW	**35-004004**	**24-016025**	
B6	**1.8 16V** 06/89 - 04/92 99 kW	**35-040163**	**24-016025**	
B8	**1.4, 1.4 KAT, 1.7** 01/88 - 12/92 43 -59 kW	**22-040251**	**24-017176**	
B8	**1.7** 09/88 - 04/92 66 kW	**22-040251**	**24-017015**	
B8	**1.8 16V** 06/89 - 04/92 99 kW	**35-040163**	**24-017015**	
RENAULT 19 I Chamade (L53_)				
B2	**1.1 TR, 1.2, 1.4, 1.7, 1.9 D, 1.9 DT, 1.9 TD** 01/88 - 12/92 35 -79 kW	**17-053334**	**15-069177**	2 Drehstäbe
B2	**1.1 TR, 1.2, 1.4, 1.7, 1.9 D, 1.9 DT, 1.9 TD** 01/88 - 12/92 35 -79 kW	**17-053334**	*15-107664*	4 Drehstäbe
B2	**1.8 16V** 10/89 - 04/92 99 kW		*15-107664*	4 Drehstäbe
B3	**1.1 TR, 1.2, 1.4, 1.7, 1.9 D, 1.9 DT, 1.9 TD** 01/88 - 12/92 35 -79 kW	**36-130504**		Standardfahrwerk
B4	**1.1 TR, 1.2, 1.4, 1.7, 1.9 D, 1.9 DT, 1.9 TD** 01/88 - 12/92 35 -79 kW	*22-041081*	**19-019901**	2 Drehstäbe
B4	**1.4, 1.7, 1.9 D, 1.9 DT, 1.9 TD** 07/88 - 12/92 43 -79 kW	*22-041081*	**19-065861**	4 Drehstäbe
B4	**1.8 16V** 10/89 - 04/92 99 kW		**19-065861**	4 Drehstäbe
B6	**1.1 TR, 1.2, 1.4, 1.7** 01/88 - 12/92 35 -79 kW	**35-004004**	**24-017183**	2 Drehstäbe
B6	**1.7** 07/88 - 12/92 66 -68 kW	**35-004004**	**24-016025**	
B6	**1.8 16V** 10/89 - 04/92 99 kW	**35-040163**	**24-016025**	
B8	**1.4, 1.7** 07/88 - 04/92 43 -54 kW	**22-040251**	**24-017176**	2 Drehstäbe
B8	**1.7** 07/88 - 12/92 66 -68 kW	**22-040251**	**24-017015**	
B8	**1.8 16V** 10/89 - 04/92 99 kW	**35-040163**	**24-017015**	
RENAULT 19 I Cabriolet (D53_)				
B2	**1.7** 07/91 - 04/92 55 -70 kW	**17-053334**	*15-107664*	

				

RENAULT

RENAULT 19 I Cabriolet (D53_)

B2	**1.8 16V** 07/91 - 04/92 101 kW		*15-107664*	
B3	**1.7** 07/91 - 04/92 55 -70 kW	**36-130504**		Standardfahrwerk
B4	**1.7** 07/91 - 04/92 55 -70 kW	*22-041081*	**19-065861**	
B4	**1.8 16V** 07/91 - 04/92 101 kW		**19-065861**	
B6	**1.7** 07/91 - 04/92 55 kW	**35-004004**	**24-017183**	
B6	**1.7** 07/91 - 04/92 70 kW	**35-004004**	**24-016025**	
B6	**1.8 16V** 07/91 - 04/92 101 kW	**35-040163**	**24-016025**	
B8	**1.7** 07/91 - 04/92 55 kW	**22-040251**	**24-017176**	
B8	**1.7** 07/91 - 04/92 70 kW	**22-040251**	**24-017015**	
B8	**1.8 16V** 07/91 - 04/92 101 kW	**35-040163**	**24-017015**	

RENAULT 19 II (B/C53_)

B2	**1.2, 1.4, 1.7, 1.8, 1.9 D, 1.9 dT** 04/92 - 12/95 40 -81 kW	**17-053334**	**15-069177**	2 Drehstäbe
B2	**1.4, 1.7, 1.8, 1.9 D, 1.9 dT** 01/92 - 12/95 43 -81 kW	**17-053334**	*15-107664*	4 Drehstäbe
B2	**1.8 16V** 04/92 - 12/95 99 kW		**15-069177**	2 Drehstäbe
B2	**1.8 16V** 04/92 - 12/95 99 kW		*15-107664*	4 Drehstäbe
B3	**1.2, 1.4, 1.7, 1.8, 1.9 D, 1.9 dT** 04/92 - 12/95 40 -81 kW	**36-130504**		Standardfahrwerk
B4	**1.2, 1.4, 1.7, 1.8, 1.9 D, 1.9 dT** 04/92 - 12/95 40 -81 kW	*22-041081*	**19-019901**	2 Drehstäbe
B4	**1.4, 1.7, 1.8, 1.9 D, 1.9 dT** 01/92 - 12/95 43 -81 kW	*22-041081*	**19-065861**	4 Drehstäbe
B4	**1.8 16V** 04/92 - 12/95 99 kW		**19-019901**	2 Drehstäbe
B4	**1.8 16V** 04/92 - 12/95 99 kW		**19-065861**	4 Drehstäbe

RENAULT 19 II Chamade (L53_)

B2	**1.2, 1.4, 1.7, 1.8, 1.9 D, 1.9 dT** 04/92 - 12/95 43 -81 kW	**17-053334**	**15-069177**	2 Drehstäbe
B2	**1.2, 1.4, 1.7, 1.8, 1.9 D, 1.9 dT** 04/92 - 12/95 43 -81 kW	**17-053334**	*15-107664*	4 Drehstäbe

				
RENAULT				
RENAULT 19 II Chamade (L53_)				
B2	**1.8 16V** 04/92 - 12/95 99 kW		**15-069177**	2 Drehstäbe
B2	**1.8 16V** 04/92 - 12/95 99 kW		*15-107664*	4 Drehstäbe
B3	**1.2, 1.4, 1.7, 1.8, 1.9 D, 1.9 dT** 04/92 - 12/95 44 -81 kW	**36-130504**		Standardfahrwerk
B4	**1.2, 1.4, 1.7, 1.8, 1.9 D, 1.9 dT** 04/92 - 12/95 43 -81 kW	*22-041081*	**19-019901**	2 Drehstäbe
B4	**1.2, 1.4, 1.7, 1.8, 1.9 D, 1.9 dT** 04/92 - 12/95 43 -81 kW	*22-041081*	**19-065861**	4 Drehstäbe
B4	**1.8 16V** 04/92 - 12/95 99 kW		**19-019901**	2 Drehstäbe
B4	**1.8 16V** 04/92 - 12/95 99 kW		**19-065861**	4 Drehstäbe
RENAULT 19 II Cabriolet (D53_, 853_)				
B2	**1.7, 1.8** 04/92 - 06/96 65 -79 kW	**17-053334**	*15-107664*	4 Drehstäbe
B2	**1.8 16V** 04/92 - 06/96 99 kW		*15-107664*	4 Drehstäbe
B3	**1.7, 1.8** 04/92 - 06/96 65 -79 kW	**36-130504**		Standardfahrwerk
B4	**1.7, 1.8** 04/92 - 06/96 65 -79 kW	*22-041081*	**19-065861**	4 Drehstäbe
B4	**1.8 16V** 04/92 - 06/96 99 kW		**19-065861**	4 Drehstäbe
RENAULT 21 (B48_)				
B3	**1.4, 1.7, 1.9 D, 2.0, 2.1 D, 2.1 Turbo-D, 2.2** 07/89 - 06/94 47 -99 kW	**36-160501**		HA: mit Drehstabfederung
B4	**1.4, 1.7, 1.9 D, 2.0, 2.0 TXi, 2.1 D, 2.1 Turbo-D, 2.2** 07/89 - 06/94 47 -100 kW		**19-029375**	
RENAULT 21 Stufenheck (L48_)				
B3	**1.4, 1.7, 1.9 D, 2.0, 2.1 D, 2.1 TD, 2.1 Turbo-D, 2.2** 04/86 - 02/94 47 -99 kW	**36-160501**		HA: mit Drehstabfederung
B3	**2.0 Turbo** 04/87 - 10/92 119 -129 kW	**36-160495**		HA: mit Drehstabfederung
B4	**1.4, 1.7, 1.9 D, 2.0, 2.0 Turbo, 2.1 D, 2.1 TD, 2.1 Turbo-D, 2.2** 04/86 - 02/94 47 -129 kW		**19-029375**	
RENAULT 25 (B29_)				
B3	**2.0, 2.0 12V, 2.1 Diesel, 2.1 Turbo-D, 2.2, 2.7 V6 Injection, 2.8 V6, 2.8 V6 Injection** 04/84 - 12/93 46 -115 kW	**36-160488**	**36-154722**	

RENAULT			
RENAULT 25 (B29_)			
B3 **2.4 V6 Turbo, 2.5 V6 Turbo** 10/84 - 12/92 133 -151 kW		**36-154722**	
B4 **2.0, 2.0 12V, 2.1 Diesel, 2.1 Turbo-D, 2.2, 2.4 V6 Turbo, 2.5 V6 Turbo, 2.7 V6 Injection, 2.8 V6, 2.8 V6 Injection** 04/84 - 12/93 46 -151 kW	**19-020181**	*22-041098*	
RENAULT TRAFIC II Bus (JL)			
B4 **2.0 16V, 2.0 dCi 115, 2.0 dCi 90, 2.5 dCi 135, 2.5 dCi 145, 2.5 DTi** 03/03 - 66 -107 kW		**19-152615** OIO	
B4 **1.9 DCi, 2.0, dCI 100, dCI 80** 09/01 - 59 -88 kW		**19-152615** OIO	
RENAULT TRAFIC II Kasten (FL)			
B4 **1.9 DCi, 2.0 16V, 2.0 dCi 115, 2.0 dCi 90, 2.5 dCi 135, 2.5 dCi 145, 2.5 DTi** 04/01 - 59 -107 kW		**19-152615** OIO	
B4 **1.9 dCi 100, 1.9 dCi 80, 2.0** 09/01 - 60 -88 kW		**19-152615** OIO	
RENAULT TRAFIC II Pritsche/Fahrgestell (EL)			
B4 **1.9 DCi, 1.9 dCi 100, 1.9 dCi 80, 2.0, 2.0 dCi 115, 2.0 dCi 90, 2.5 Dci, 2.5 dCi 135, 2.5 dCi 145** 03/01 - 59 -107 kW		**19-152615** OIO	
RENAULT MASTER II Bus (JD/ND)			
B4 **1.9 dCi 80, 1.9 dTI, 2.2 dCI 90, 2.5 D, 2.5 dCi 120, 2.8 dTI** 07/98 - 59 -84 kW	**19-132792** OIO	**19-131689** OIO	VA: Felge: 15"
RENAULT MASTER II Kasten (FD)			
B4 **1.9 dCi 80, 1.9 dTI, 2.2 dCI 90, 2.5 D, 2.5 dCi 120, 2.8 dTI** 07/98 - 59 -84 kW	**19-132792** OIO	**19-131689** OIO	VA: Felge: 15"
RENAULT MASTER II Pritsche/Fahrgestell (ED/HD/UD)			
B4 **2.2 dCI 90, 2.5 D, 2.5 dCi 120, 2.8 dTI** 07/98 - 59 -84 kW	**19-132792** OIO	**19-131702** OIO	VA: Felge: 15"
RENAULT MASTER III Bus (JD)			
B4 **2.5 dCi 100, 3.0 dCi 140** 10/03 - 73 -100 kW	**19-132792** OIO	**19-131689** OIO	VA: Felge: 15"
RENAULT MASTER III Kasten (HD, FD)			
B4 **2.5 dCi 100, 3.0 dCi 120, 3.0 dCi 140, 3.0 dCi 160** 10/03 - 73 -115 kW	**19-132792** OIO	**19-131689** OIO	VA: Felge: 15"
RENAULT MASTER III Pritsche/Fahrgestell (ED, UD)			
B4 **2.5 dCi 100, 3.0 dCi 120, 3.0 dCi 140, 3.0 dCi 160** 10/03 - 73 -115 kW	**19-132792** OIO	**19-131702** OIO	VA: Felge: 15"

				

ROVER

ROVER 45 (RT)

B4	**1.4, 1.6, 1.8, 2.0 iDT, 2.0 V6** 02/00 - 74 -110 kW	**19-062945** **19-062952**	**19-063225**	

ROVER 45 Stufenheck (RT)

B4	**1.4, 1.6, 1.8, 2.0 iDT, 2.0 V6** 02/00 - 74 -110 kW	**19-062945** **19-062952**	**19-063225**	

ROVER 200 (XH)

B4	**213 S, 216, 216 Vitesse** 03/85 - 09/89 54 -75 kW	*22-041258* *22-041265*	*19-019857*	

ROVER 200 Coupe (XW)

B4	**216, 220 GSi, 220 Turbo** 10/92 - 02/96 90 -147 kW	**22-047304** **22-047311**	**19-063225**	-> CH.Nr.: 911247

ROVER 200 (RF)

B3	**214 i, 214 Si** 11/95 - 03/00 55 -76 kW	**36-160792**	**36-160723**	
B3	**216 Si, 220 D/SD** 11/95 - 03/00 63 -82 kW	**36-160747**	**36-160723**	

ROVER 400 Hatchback (RT)

B3	**414 Si, 416 Si** 05/95 - 03/00 76 -83 kW	**36-163366**	**36-163342**	
B3	**420 D, 420 Di, 420 Si Lux** 05/95 - 03/00 63 -100 kW	**36-163359**	**36-163342**	
B4	**414 Si, 416 Si, 420 D, 420 Di, 420 Si Lux** 05/95 - 03/00 63 -100 kW		**19-063225**	
B6	**414 Si, 416 Si, 420 D, 420 Di, 420 Si Lux** 05/95 - 03/00 63 -100 kW	**24-060554** **24-060561**	**24-060417**	
B8	**414 Si, 416 Si, 420 D, 420 Di, 420 Si Lux** 05/95 - 03/00 63 -100 kW	**24-016032** **24-016049**	**24-060424**	

ROVER 400 (RT)

B3	**414 Si, 416 Si** 05/95 - 03/00 76 -83 kW	**36-163366**	**36-163342**	
B3	**420 D, 420 Di, 420 Si Lux** 05/95 - 03/00 63 -100 kW	**36-163359**	**36-163342**	
B4	**414 Si, 416 Si, 420 D, 420 Di, 420 Si Lux** 05/95 - 03/00 63 -100 kW		**19-063225**	
B6	**414 Si, 416 Si, 420 D, 420 Di, 420 Si Lux** 05/95 - 03/00 63 -100 kW	**24-060554** **24-060561**	**24-060417**	
B8	**414 Si, 416 Si, 420 D, 420 Di, 420 Si Lux** 05/95 - 03/00 63 -100 kW	**24-016032** **24-016049**	**24-060424**	

ROVER 600 (RH)

B4	**618 i/Si, 620 i, 620 Sdi, 620 Si, 620 Ti Vitesse, 623 Si** 08/93 - 02/99 77 -147 kW	**19-062853** **19-062860**	**19-028811**	

			
ROVER			
ROVER 600 (RH)			
B6 **618 i/Si, 620 i, 620 Sdi, 620 Si, 620 Ti Vitesse, 623 Si** 08/93 - 02/99 77 -147 kW	**24-017213** VL **24-017220** VR	**24-017237** HL	
B8 **618 i/Si, 620 i, 620 Sdi, 620 Si, 620 Ti Vitesse, 623 Si** 08/93 - 02/99 77 -147 kW	**24-016087** VL **24-016094** VR	**24-016063** HL	
ROVER MINI MK I			
B6 **1000, 1300** 01/91 - 30 -46 kW	**24-181464** HA	**24-181471** HA	
ROVER MINI MK I Cabriolet (XN)			
B6 **1.3, 1.3 S, 1300** 09/92 - 05/01 46 -63 kW	**24-181464** HA	**24-181471** HA	
SAAB			
SAAB 9-3 (YS3D)			
B6 **2.0 i, 2.0 SE Turbo, 2.0 Turbo, 2.2 TiD, 2.3 i, 2.3 Turbo** 02/98 - 09/02 85 -165 kW	**34-031049**	**24-027571** HA	
B8 **2.0 i, 2.0 SE Turbo, 2.0 Turbo, 2.2 TiD, 2.3 i, 2.3 Turbo** 02/98 - 09/02 85 -165 kW	**34-031056**	**24-027588** HA	
SAAB 9-3 Cabriolet (YS3D)			
B6 **2.0 i, 2.0 SE Turbo, 2.0 Turbo, 2.3 i, 2.3 Turbo** 02/98 - 08/03 96 -165 kW	**34-031049**	**24-027571** HA	
B8 **2.0 i, 2.0 SE Turbo, 2.0 Turbo, 2.3 i, 2.3 Turbo** 02/98 - 08/03 96 -165 kW	**34-031056**	**24-027588** HA	
SAAB 9-3 (YS3F)			
B4 **1.8 i, 1.8 t, 1.8 t BioPower, 1.9 TiD, 1.9 TTiD, 2.0 t, 2.0 t BioPower, 2.0 Turbo Performance, 2.2 TiD, 2.8 Turbo V6** 09/02 - 88 -203 kW	**22-140067** VL **22-140074** VR	**19-140087** HA	Standardfahrwerk
B6 **1.8 i, 1.8 t, 1.8 t BioPower, 1.9 TiD, 1.9 TTiD, 2.0 t, 2.0 t BioPower, 2.0 Turbo Performance, 2.2 TiD, 2.8 Turbo V6** 09/02 - 88 -203 kW	**35-102502** VL **35-102519** VR	**24-102520** HA	Standardfahrwerk
B8 **1.8 i, 1.8 t, 1.8 t BioPower, 1.9 TiD, 1.9 TTiD, 2.0 t, 2.0 t BioPower, 2.0 Turbo Performance, 2.2 TiD, 2.8 Turbo V6** 09/02 - 88 -203 kW	**35-102533** VL **35-102540** VR	**24-102551** HA	Sportfahrwerk
SAAB 9-3 Cabriolet (YS3F)			
B4 **1.8 t, 1.8 t BioPower, 1.9 TiD, 1.9 TTiD, 2.0, 2.0 t, 2.0 t BioPower, 2.0 Turbo Performance, 2.8 Turbo, 2.8 Turbo V6** 08/03 - 110 -206 kW	**22-140067** VL **22-140074** VR	**19-140087** HA	Standardfahrwerk; Sportfahrwerk

				
SAAB				
SAAB 9-3 Cabriolet (YS3F)				
B6	**1.8 t, 1.8 t BioPower, 1.9 TiD, 1.9 TTiD, 2.0, 2.0 t, 2.0 t BioPower, 2.0 Turbo Performance, 2.8 Turbo, 2.8 Turbo V6** 08/03 - 110 -206 kW	**35-102502** **35-102519**	**24-102520**	Standardfahrwerk
B8	**1.8 t, 1.8 t BioPower, 1.9 TiD, 1.9 TTiD, 2.0, 2.0 t, 2.0 t BioPower, 2.0 Turbo Performance, 2.8 Turbo, 2.8 Turbo V6** 08/03 - 110 -206 kW	**35-102533** **35-102540**	**24-102551**	Sportfahrwerk
SAAB 9-3 Kombi				
B4	**1.8 i, 1.8 t, 1.8 t BioPower, 1.9 TiD, 1.9 TTiD, 2.0, 2.0 t, 2.0 t BioPower, 2.8 Turbo V6** 03/05 - 88 -203 kW	**22-140067** **22-140074**	**19-140087**	Standardfahrwerk
B6	**1.8 i, 1.8 t, 1.8 t BioPower, 1.9 TiD, 1.9 TTiD, 2.0, 2.0 t, 2.0 t BioPower, 2.8 Turbo V6** 03/05 - 88 -203 kW	**35-102502** **35-102519**	**24-102520**	Standardfahrwerk
B8	**1.8 i, 1.8 t, 1.8 t BioPower, 1.9 TiD, 1.9 TTiD, 2.0, 2.0 t, 2.0 t BioPower, 2.8 Turbo V6** 03/05 - 88 -203 kW	**35-102533** **35-102540**	**24-102551**	Sportfahrwerk
SAAB 9-5 (YS3E)				
B4	**2.0 t, 2.3 t, 2.3 Turbo, 3.0 TiD, 3.0 V6t** 09/97 - 08/01 110 -169 kW	**22-147073**	**19-147093**	-> CH.Nr.: YSES55CD1; Standardfahrwerk
B4	**2.0 t, 2.3 t, 2.3 Turbo, 3.0 TiD, 3.0 V6t** 09/01 - 110 -184 kW	**22-147080**	**19-147093**	CH.Nr.: YSES55CD2 ->; Standardfahrwerk
B4	**1.9 TiD, 2.2 TiD, 2.3 Turbo** 07/03 - 88 -162 kW	**22-147080**	**19-147093**	Standardfahrwerk
B6	**2.0 t, 2.3 t, 2.3 Turbo, 3.0 TiD, 3.0 V6t** 09/97 - 08/01 110 -169 kW	**35-043713**	**24-027083**	-> CH.Nr.: YS3ES55CD1
B6	**2.0 t, 2.3 t, 2.3 Turbo, 3.0 TiD, 3.0 V6t** 09/01 - 110 -184 kW	**35-051688**	**24-027083**	CH.Nr.: YS3ES55CD2 ->
B6	**1.9 TiD, 2.2 TiD, 2.3 Turbo** 07/03 - 88 -162 kW	**35-051688**	**24-027083**	
B8	**2.0 t, 2.3 t, 2.3 Turbo, 3.0 TiD, 3.0 V6t** 09/97 - 08/01 110 -169 kW	**35-043881**	**24-027090**	-> CH.Nr.: YS3ES55CD1
B8	**2.0 t, 2.3 t, 2.3 Turbo, 3.0 TiD, 3.0 V6t** 09/01 - 110 -184 kW	**35-051695**	**24-027090**	CH.Nr.: YS3ES55CD2 ->
B8	**1.9 TiD, 2.2 TiD, 2.3 Turbo** 07/03 - 88 -162 kW	**35-051695**	**24-027090**	
SAAB 9-5 Kombi (YS3E)				
B4	**2.0 t, 2.3 t, 2.3 Turbo, 3.0 TiD, 3.0 V6t** 10/98 - 08/01 110 -169 kW	**22-147073**		-> CH.Nr.: YSEES55CD1; Standardfahrwerk; Abstand der Befestigungsbohrungen vorn 58 mm
B4	**2.0 t, 2.0 t BioPower, 2.3, 2.3 t, 2.3 t BioPower, 2.3 Turbo, 3.0 TiD, 3.0 V6t** 09/01 - 110 -224 kW	**22-147080**	**19-147093**	CH.Nr.: YS3ES55CD2 ->; Standardfahrwerk; Abstand der Befestigungsbohrungen vorn 75 mm
B4	**1.9 TiD, 2.2 TiD, 2.3 Turbo** 09/01 - 88 -184 kW	**22-147080**	**19-147093**	Standardfahrwerk; Abstand der Befestigungsbohrungen vorn 75 mm

				

SAAB

SAAB 9-5 Kombi (YS3E)

B6	**2.0 t, 2.3 t, 2.3 Turbo, 3.0 TiD, 3.0 V6t** 10/98 - 08/01 110 -169 kW	**35-043713**	**24-027083**	-> CH.Nr.: YS3ES55CD1_; Abstand der Befestigungsbohrungen vorn 58 mm
B6	**2.0 t, 2.0 t BioPower, 2.3, 2.3 t, 2.3 t BioPower, 2.3 Turbo, 3.0 TiD, 3.0 V6t** 09/01 - 110 -224 kW	**35-051688**	**24-027083**	CH.Nr.: YS3ES55CD2_ ->; Abstand der Befestigungsbohrungen vorn 75 mm
B6	**1.9 TiD, 2.2 TiD, 2.3 Turbo** 09/01 - 88 -184 kW	**35-051688**	**24-027083**	Abstand der Befestigungsbohrungen vorn 75 mm
B8	**2.0 t, 2.3 t, 2.3 Turbo, 3.0 TiD, 3.0 V6t** 10/98 - 08/01 110 -169 kW	**35-043881**	**24-027090**	-> CH.Nr.: - YS3ES55CD1; Abstand der Befestigungsbohrungen vorn 58 mm
B8	**2.0 t, 2.0 t BioPower, 2.3, 2.3 t, 2.3 t BioPower, 2.3 Turbo, 3.0 TiD, 3.0 V6t** 09/01 - 110 -224 kW	**35-051695**	**24-027090**	CH.Nr.: YS3ES55CD2 ->; Abstand der Befestigungsbohrungen vorn 75 mm
B8	**1.9 TiD, 2.2 TiD, 2.3 Turbo** 09/01 - 88 -184 kW	**35-051695**	**24-027090**	Abstand der Befestigungsbohrungen vorn 75 mm

SAAB 9-7X

B6	**4.2** 12/05 - 213 kW	*24-103336*	**i.V.**	

SAAB 90

B3	**2.0** 08/84 - 08/87 74 kW	**36-160020**	**36-159994**	
B4	**2.0** 08/84 - 08/87 74 kW	*19-019505*	**19-019543**	

SAAB 95 Station Wagon

B4	**1.5 V4** 10/65 - 12/78 46 -50 kW	*19-019505*		

SAAB 96

B4	**1.5 V4** 10/65 - 08/80 46 -50 kW	*19-019505*		
B6	**1.5 V4** 10/65 - 08/80 46 -50 kW		*24-181846*	

SAAB 99 Combi Coupe

B3	**1.7, 1.85, 1.85 i, 2.0, 2.0 i** 08/68 - 12/84 59 -87 kW	**36-160020**	**36-159994**	
B3	**2.0 i, 2.0 Turbo** 12/78 - 12/84 87 -107 kW		**36-159987**	Verstärkte Ausführung .
B3	**2.0 Turbo** 12/78 - 06/80 107 kW	**36-160013**	**36-159994**	
B4	**2.0, 2.0 Turbo** 03/76 - 06/80 79 -107 kW	*19-019505*	**19-019543**	
B6	**1.7, 1.85, 1.85 i, 2.0, 2.0 i, 2.0 Turbo** 08/68 - 06/80 59 -107 kW	*24-003858*		







SAAB				
SAAB 99				
B3	**2.0, 2.0 EMS, 2.0 GL** 04/72 - 12/84 70 -87 kW	36-160020	36-159994	
B3	**2.0 GL** 12/78 - 12/84 74 kW		36-159987	Verstärkte Ausführung .
B4	**2.0, 2.0 EMS** 04/72 - 08/74 70 -81 kW	*19-019505*		
B4	**2.0 EMS, 2.0 GL** 09/74 - 04/78 74 -87 kW	*19-019505*		
B4	**2.0 EMS, 2.0 GL** 05/78 - 12/84 74 -87 kW	*19-019505*	**19-019543**	
B6	**2.0, 2.0 EMS, 2.0 GL** 04/72 - 04/78 70 -87 kW	*24-003858*		
SAAB 900 I Combi Coupe				
B3	**2.0 c, 2.0 EMS, 2.0 Turbo** 09/78 - 12/80 74 -107 kW	36-160020	36-159987	
B3	**2.0 -16, 2.0 c, 2.0 i, 2.1 -16, 2.1 16 S** 12/80 - 07/92 74 -107 kW	36-160020	36-159994	
B3	**2.0 -16, 2.0 c, 2.0 i, 2.0 S Turbo-16, 2.0 Turbo, 2.0 Turbo-16, 2.0 Turbo-16 S, 2.0 Turbo-16 S KAT, 2.1 -16, 2.1 16 S** 12/80 - 07/92 74 -132 kW		36-159994	Verstärkte Ausführung .
B3	**2.0 S Turbo-16, 2.0 Turbo, 2.0 Turbo-16, 2.0 Turbo-16 S, 2.0 Turbo-16 S KAT** 12/80 - 12/93 103 -132 kW	36-160013	36-159994	
B4	**2.0 S Turbo-16, 2.0 Turbo, 2.0 Turbo-16, 2.0 Turbo-16 S, 2.0 Turbo-16 S KAT, 2.1 -16** 09/90 - 12/93 100 -132 kW	**19-019536**	**19-019543**	
B6	**2.0 -16, 2.0 S Turbo-16, 2.0 Turbo-16, 2.0 Turbo-16 S, 2.0 Turbo-16 S KAT** 02/84 - 12/93 93 -132 kW	**33-181509**	**24-003971**	
SAAB 900 I (AC4, AM4)				
B3	**2.0, 2.0 -16, 2.0 c, 2.0 i, 2.1 -16, 2.1 16 S** 12/80 - 07/92 73 -107 kW	36-160020	36-159994	
B3	**2.0, 2.0 -16, 2.0 c, 2.0 i, 2.0 S Turbo-16, 2.0 Turbo, 2.0 Turbo-16, 2.0 Turbo-16 S, 2.0 Turbo-16 S KAT, 2.1 -16, 2.1 16 S** 12/80 - 07/92 73 -129 kW		36-159994	Verstärkte Ausführung .
B3	**2.0 EMS** 01/79 - 12/80 87 kW	36-160020	36-159987	
B3	**2.0 S Turbo-16, 2.0 Turbo, 2.0 Turbo-16, 2.0 Turbo-16 S, 2.0 Turbo-16 S KAT** 12/80 - 12/93 103 -129 kW	36-160013	36-159994	
B4	**2.0, 2.0 -16, 2.0 c, 2.0 EMS, 2.0 i, 2.0 S Turbo-16, 2.0 Turbo, 2.0 Turbo-16, 2.0 Turbo-16 S, 2.0 Turbo-16 S KAT, 2.1 -16** 01/84 - 12/93 73 -129 kW	**19-019536**	**19-019543**	

				
SAAB				
SAAB 900 I (AC4, AM4)				
B6	**2.0, 2.0 -16, 2.0 c, 2.0 EMS, 2.0 i, 2.0 S Turbo-16, 2.0 Turbo, 2.0 Turbo-16, 2.0 Turbo-16 S, 2.0 Turbo-16 S KAT, 2.1 -16** 01/84 - 12/93 73 -129 kW	**33-181509**	**24-003971**	
SAAB 900 I Cabriolet				
B3	**2.0 -16, 2.0 S Turbo-16, 2.0 Turbo-16, 2.0 Turbo-16 S, 2.1 -16** 11/86 - 06/94 93 -129 kW	**36-160013**	**36-159994**	
B3	**2.0 Turbo-16, 2.0 Turbo-16 S** 11/86 - 06/94 118 -129 kW		**36-159987**	Verstärkte Ausführung .
B4	**2.0 -16, 2.0 S Turbo-16, 2.0 Turbo-16, 2.0 Turbo-16 S, 2.1 -16** 11/86 - 06/94 93 -129 kW	**19-019536**	**19-019543**	
B6	**2.0 -16, 2.0 S Turbo-16, 2.0 Turbo-16, 2.0 Turbo-16 S, 2.1 -16** 11/86 - 06/94 93 -129 kW	**33-181509**	**24-003971**	
SAAB 900 II				
B4	**2.0 i** 07/93 - 07/94 98 kW	**21-031267**	**19-061276**	
B4	**2.0 -16 Turbo, 2.0 i, 2.3 -16, 2.5 -24 V6** 07/93 - 02/98 96 -136 kW	**21-031267**	**19-061276**	
B6	**2.0 -16 Turbo, 2.0 i, 2.3 -16, 2.5 -24 V6** 07/93 - 02/98 96 -136 kW	**34-030936**	**24-025386**	
SAAB 900 II Coupe				
B4	**2.0 -16 Turbo, 2.0 i, 2.3 -16, 2.5 -24 V6** 12/93 - 02/98 96 -136 kW	**21-031267**	**19-061276**	
B6	**2.0 -16 Turbo, 2.0 i, 2.3 -16, 2.5 -24 V6** 12/93 - 02/98 96 -136 kW	**34-030936**	**24-025386**	
SAAB 900 II Cabriolet				
B4	**2.0 -16 Turbo, 2.0 i, 2.3 -16, 2.5 -24 V6** 12/93 - 02/98 96 -136 kW	**21-031274**	**19-061276**	
B6	**2.0 -16 Turbo, 2.0 i, 2.3 -16, 2.5 -24 V6** 12/93 - 02/98 96 -136 kW	**34-030936**	**24-025386**	
SAAB 9000 Schrägheck				
B4	**2.0 -16, 2.0 -16 Turbo** 09/84 - 12/86 92 -129 kW	**22-045706**	**19-029382**	-> CH.Nr.: H 101 5469; -> CH.Nr.: H 800 0555; Standardfahrwerk
B4	**2.0 -16, 2.0 -16 CS, 2.0 -16 ND Turbo, 2.0 -16 Turbo, 2.0 -16 Turbo CS, 2.3 -16 Aero CS, 2.3 -16 CS, 2.3 -16 CSE, 2.3 -16 CSE Eco Power, 2.3 -16 Turbo, 2.3 -16 Turbo CSE, 3.0 -24 V6 CS/CSE** 01/87 - 12/98 92 -165 kW	**22-045713**	**19-029382**	CH.Nr.: H 101 5470 ->; CH.Nr.: H 800 0556 ->; Standardfahrwerk
B6	**2.0 -16, 2.0 -16 CS, 2.0 -16 ND Turbo, 2.0 -16 Turbo, 2.0 -16 Turbo CS, 2.3 -16 Aero CS, 2.3 -16 CS, 2.3 -16 CSE, 2.3 -16 CSE Eco Power, 2.3 -16 Turbo, 2.3 -16 Turbo CSE, 3.0 -24 V6 CS/CSE** 01/87 - 12/98 92 -165 kW	**22-040343**	**24-017855**	CH.Nr.: H 101 5470 ->; CH.Nr.: H 800 0556 ->

				
SAAB				
SAAB 9000				
B4	**2.0 -16, 2.0 -16 CD, 2.0 -16 Turbo, 2.0 -16 Turbo CD, 2.3 -16 CD, 2.3 -16 CD Turbo, 2.3 -16 CDE, 2.3 -16 CDE Eco-Power, 2.3 -16 Turbo, 3.0 -24 V6 CD/CDE** 01/87 - 12/98 94 -155 kW	**22-045713**	**19-029382**	CH.Nr.: H 101 5470 ->; CH.Nr.: H 800 0556 ->; Standardfahrwerk
B4	**2.0 -16 Turbo** 04/85 - 12/86 129 kW	**22-045706**	**19-029382**	-> CH.Nr.: H 101 5469; -> CH.Nr.: H 800 0555; Standardfahrwerk
B6	**2.0 -16, 2.0 -16 CD, 2.0 -16 Turbo, 2.0 -16 Turbo CD, 2.3 -16 CD, 2.3 -16 CD Turbo, 2.3 -16 CDE, 2.3 -16 CDE Eco-Power, 2.3 -16 Turbo, 3.0 -24 V6 CD/CDE** 01/87 - 12/98 94 -155 kW	**22-040343**	**24-017855**	CH.Nr.: H 800 0556 ->; CH.Nr.: H 101 5470 ->
SEAT				
SEAT ALHAMBRA (7V8, 7V9)				
B3	**1.9 TDI, 2.0 i** 04/96 - 66 -85 kW	**37-134051**	**38-131257**	Standardfahrwerk
B3	**1.9 TDI, 2.0 i** 04/96 - 66 -110 kW	**37-134457**	**38-131271**	Verstärkte Ausführung .
B3	**1.9 TDI** 08/96 - 06/00 81 kW	**37-134327**	**38-131264**	Standardfahrwerk
B4	**1.8 T 20V, 1.9 TDI, 1.9 TDI 4motion, 1.9 Tdi 4x4, 2.0 i, 2.0 TDI, 2.8 V6, 2.8 V6 4motion** 04/96 - 66 -150 kW	**22-046796**	**19-061078**	
B6	**1.8 T 20V, 1.9 TDI, 1.9 TDI 4motion, 1.9 Tdi 4x4, 2.0 i, 2.0 TDI, 2.8 V6, 2.8 V6 4motion** 04/96 - 66 -150 kW	**35-103509**	**24-103527**	Sportfahrwerk
B8	**1.8 T 20V, 1.9 TDI, 1.9 TDI 4motion, 1.9 Tdi 4x4, 2.0 i, 2.0 TDI, 2.8 V6, 2.8 V6 4motion** 04/96 - 66 -150 kW	**35-103516**	**24-103534**	Sportfahrwerk
SEAT ALTEA (5P1)				
B4	**1.4 16V, 1.4 TSI, 1.6, 1.6 TDI, 1.8 TFSI, 1.9 TDI, 2.0 FSI, 2.0 TDI, 2.0 TDI 16V, 2.0 TFSI** 04/06 - 63 -147 kW	**22-131607**	**19-127439**	Standardfahrwerk VA: Øa: 50 mm
B4	**1.4 16V, 1.4 TSI, 1.6, 1.6 TDI, 1.8 TFSI, 1.9 TDI, 2.0 FSI, 2.0 TDI, 2.0 TDI 16V, 2.0 TFSI** 04/06 - 63 -147 kW	**22-131614**	**19-127439**	Standardfahrwerk VA: Øa: 55 mm
B4	**1.4 16V, 1.4 TSI, 1.6, 1.6 TDI, 1.8 TFSI, 1.9 TDI, 2.0 FSI, 2.0 TDI, 2.0 TDI 16V, 2.0 TFSI** 04/06 - 63 -147 kW	**22-139184**	**19-127439**	Sportfahrwerk VA: Øa: 50 mm
B4	**1.4 16V, 1.4 TSI, 1.6, 1.6 TDI, 1.8 TFSI, 1.9 TDI, 2.0 FSI, 2.0 TDI, 2.0 TDI 16V, 2.0 TFSI** 04/06 - 63 -147 kW	**22-139191**	**19-127439**	Sportfahrwerk VA: Øa: 55 mm
B6	**1.4 16V, 1.4 TSI, 1.6, 1.6 TDI, 1.8 TFSI, 1.9 TDI, 2.0 FSI, 2.0 TDI, 2.0 TDI 16V, 2.0 TFSI** 04/06 - 63 -147 kW	**35-113751**	**24-108188**	Standardfahrwerk; Außendurchmesser Federbein vorn 50 mm VA: Øa: 50 mm

				

SEAT

SEAT ALTEA (5P1)

B6	**1.4 16V, 1.4 TSI, 1.6, 1.6 TDI, 1.8 TFSI, 1.9 TDI, 2.0 FSI, 2.0 TDI, 2.0 TDI 16V, 2.0 TFSI** 04/06 - 63 -147 kW	**35-108177**	**24-108188**	Standardfahrwerk; Außendurchmesser Federbein vorn 55 mm VA: Øa: 55 mm
B8	**1.4 16V, 1.4 TSI, 1.6, 1.6 TDI, 1.8 TFSI, 1.9 TDI, 2.0 FSI, 2.0 TDI, 2.0 TDI 16V, 2.0 TFSI** 04/06 - 63 -147 kW	**35-113768**	**24-108201**	Sportfahrwerk; Außendurchmesser Federbein vorn 50 mm VA: Øa: 50 mm
B8	**1.4 16V, 1.4 TSI, 1.6, 1.6 TDI, 1.8 TFSI, 1.9 TDI, 2.0 FSI, 2.0 TDI, 2.0 TDI 16V, 2.0 TFSI** 04/06 - 63 -147 kW	**35-108191**	**24-108201**	Sportfahrwerk; Außendurchmesser Federbein vorn 55 mm VA: Øa: 55 mm
B14	**1.4 16V, 1.4 TSI, 1.6, 1.6 TDI, 1.8 TFSI, 1.9 TDI, 2.0 FSI, 2.0 TDI, 2.0 TDI 16V, 2.0 TFSI** 04/06 - 63 -147 kW	**47-128347**		siehe Gutachten; Für einige Rad/Reifenkomb. sind Distanzscheiben erforderlich; Außendurchmesser Federbein vorn 50 mm VA: Tieferlegung lt. GA: 30-50 mm; Achslast bis: 1200 kg HA: Tieferlegung lt. GA: 30-50 mm; Achslast bis: 1095 kg
B14	**1.6, 1.6 TDI, 1.8 TFSI, 1.9 TDI, 2.0 FSI, 2.0 TDI, 2.0 TDI 16V, 2.0 TFSI** 03/04 - 75 -147 kW	**47-127708**		siehe Gutachten; Für einige Rad/Reifenkomb. sind Distanzscheiben erforderlich; Außendurchmesser Federbein vorn 55 mm VA: Tieferlegung lt. GA: 30-50 mm; Achslast bis: 1200 kg HA: Tieferlegung lt. GA: 30-50 mm; Achslast bis: 1095 kg
B16 PSS10	**1.4 16V, 1.4 TSI, 1.6, 1.6 TDI, 1.8 TFSI, 1.9 TDI, 2.0 FSI, 2.0 TDI, 2.0 TDI 16V, 2.0 TFSI** 04/06 - 63 -147 kW	**48-135238**		siehe Gutachten; Außendurchmesser Federbein vorn 50 mm VA: Baumuster: G02; Tieferlegung lt. GA: 30-50 mm; Achslast bis: 1210 kg HA: Tieferlegung lt. GA: 30-50 mm; Achslast bis: 1095 kg
B16 PSS10	**1.4 16V, 1.4 TSI, 1.6, 1.6 TDI, 1.9 TDI, 2.0 FSI, 2.0 TDI, 2.0 TDI 16V, 2.0 TFSI** 04/06 - 63 -147 kW	**48-135245**		siehe Gutachten; Außendurchmesser Federbein vorn 55 mm VA: Baumuster: G07,G08; Tieferlegung lt. GA: 30-50 mm; Achslast bis: 1210 kg HA: Tieferlegung lt. GA: 30-50 mm; Achslast bis: 1095 kg

SEAT ALTEA XL (5P5)

B1	**1.6, 1.6 Multifuel, 1.6 TDI, 1.8 TFSI, 1.9 TDI, 2.0 FSI, 2.0 TDI, 2.0 TDI 4WD, 2.0 TDI 16V, 2.0 TDI 4WD, 2.0 TFSI 4WD** 10/06 - 75 -147 kW	**12-116966**		VA: mit Kugellager
B4	**1.4, 1.4 TSI, 1.6, 1.6 Multifuel, 1.6 TDI, 1.8 TFSI, 1.9 TDI, 2.0 FSI, 2.0 TDI, 2.0 TDI 4WD, 2.0 TDI 16V, 2.0 TDI 4WD, 2.0 TFSI 4WD** 10/06 - 63 -147 kW	**22-131607**	**19-127439**	Standardfahrwerk VA: Øa: 50 mm
B4	**1.4, 1.4 TSI, 1.6, 1.6 Multifuel, 1.6 TDI, 1.8 TFSI, 1.9 TDI, 2.0 FSI, 2.0 TDI, 2.0 TDI 4WD, 2.0 TDI 16V, 2.0 TDI 4WD, 2.0 TFSI 4WD** 10/06 - 63 -147 kW	**22-131614**	**19-127439**	Standardfahrwerk VA: Øa: 55 mm
B4	**1.4, 1.4 TSI, 1.6, 1.6 Multifuel, 1.6 TDI, 1.8 TFSI, 1.9 TDI, 2.0 FSI, 2.0 TDI, 2.0 TDI 4WD, 2.0 TDI 16V, 2.0 TDI 4WD, 2.0 TFSI 4WD** 10/06 - 63 -147 kW	**22-139184**	**19-127439**	Sportfahrwerk VA: Øa: 50 mm
B4	**1.4, 1.4 TSI, 1.6, 1.6 Multifuel, 1.6 TDI, 1.8 TFSI, 1.9 TDI, 2.0 FSI, 2.0 TDI, 2.0 TDI 4WD, 2.0 TDI 16V, 2.0 TDI 4WD, 2.0 TFSI 4WD** 10/06 - 63 -147 kW	**22-139191**	**19-127439**	Sportfahrwerk VA: Øa: 55 mm
B6	**1.4, 1.4 TSI, 1.6, 1.6 Multifuel, 1.6 TDI, 1.8 TFSI, 1.9 TDI, 2.0 FSI, 2.0 TDI, 2.0 TDI 4WD, 2.0 TDI 16V, 2.0 TDI 4WD, 2.0 TFSI 4WD** 10/06 - 63 -147 kW	**35-105282**	**24-105293**	Standardfahrwerk VA: Øa: 55 mm

SEAT

SEAT ALTEA XL (5P5)

B8	**1.4, 1.4 TSI, 1.6, 1.6 Multifuel, 1.6 TDI, 1.8 TFSI, 1.9 TDI, 2.0 FSI, 2.0 TDI, 2.0 TDI 4WD, 2.0 TDI 16V, 2.0 TDI 4WD, 2.0 TFSI 4WD** 10/06 - 63 -147 kW	**35-105305**	**24-105316**	Sportfahrwerk VA: Øa: 55 mm
B16 PSS10	**1.4, 1.4 TSI, 1.6, 1.6 Multifuel, 1.6 TDI, 1.8 TFSI, 1.9 TDI, 2.0 FSI, 2.0 TDI, 2.0 TDI 4WD, 2.0 TDI 16V, 2.0 TDI 4WD, 2.0 TFSI 4WD** 10/06 - 63 -147 kW	**48-135238**		siehe Gutachten; Außendurchmesser Federbein vorn 50 mm VA: Baumuster: G02; Tieferlegung lt. GA: 30-50 mm; Achslast bis: 1210 kg HA: Tieferlegung lt. GA: 30-50 mm; Achslast bis: 1095 kg
B16 PSS10	**1.4, 1.4 TSI, 1.6, 1.6 Multifuel, 1.6 TDI, 1.8 TFSI, 1.9 TDI, 2.0 FSI, 2.0 TDI, 2.0 TDI 4WD, 2.0 TDI 16V, 2.0 TDI 4WD, 2.0 TFSI 4WD** 10/06 - 63 -147 kW	**48-135245**		siehe Gutachten; Außendurchmesser Federbein vorn 55 mm VA: Baumuster: G07,G08; Tieferlegung lt. GA: 30-50 mm; Achslast bis: 1200 kg HA: Tieferlegung lt. GA: 30-50 mm; Achslast bis: 1095 kg

SEAT AROSA (6H)

B1	**1.0, 1.4, 1.4 16V, 1.4 TDI, 1.7 SDI** 08/97 - 06/04 37 -74 kW	**12-116959**		VA: mit Kugellager
B2	**1.0, 1.4, 1.4 16V, 1.4 TDI, 1.7 SDI** 08/97 - 06/04 37 -74 kW	**17-106405** **11-101307** SP	**11-149828** SP	
B3	**1.0, 1.4** 11/98 - 06/04 37 -44 kW	**37-131432**	**36-134250**	Schaltgetriebe; ohne AC
B3	**1.0, 1.4** 11/98 - 06/04 37 -44 kW	**i.V.**	**36-134250**	Schaltgetriebe; mit AC
B3	**1.0, 1.4** 05/97 - 10/98 37 -44 kW	**37-131432**	**36-134250**	mit AC; ohne AC
B3	**1.4** 11/98 - 06/04 44 kW	**37-130930**	**36-134250**	Automatik; mit AC; ohne AC
B3	**1.4 TDI** 01/00 - 06/04 55 kW	**i.V.**	**36-134250**	
B3	**1.7 SDI** 08/97 - 10/98 44 kW	**i.V.**	**36-134250**	mit AC
B3	**1.7 SDI** 08/97 - 10/98 44 kW	**37-130930**	**36-134250**	ohne AC
B3	**1.7 SDI** 11/98 - 06/04 44 kW	**i.V.**	**36-134250**	mit AC; ohne AC
B4	**1.0, 1.4, 1.4 16V, 1.4 TDI, 1.7 SDI** 08/97 - 06/04 37 -74 kW	**22-044761** **11-101307** SP	**19-067803** **11-149828** SP	
B6	**1.0, 1.4, 1.4 16V, 1.4 TDI, 1.7 SDI** 08/97 - 06/04 37 -74 kW	**35-046196**	**24-028066**	
B8	**1.0, 1.4, 1.4 16V, 1.4 TDI, 1.7 SDI** 08/97 - 06/04 37 -74 kW	**35-046202**	**24-028073**	
B10	**1.0, 1.4, 1.4 16V, 1.4 TDI, 1.7 SDI** 08/97 - 06/04 37 -74 kW	**46-112019**		siehe Gutachten VA: Tieferlegung lt. GA: 60 mm; Achslast bis: 790 kg HA: Tieferlegung lt. GA: 40 mm
B10	**1.0, 1.4, 1.4 16V, 1.4 TDI, 1.7 SDI** 08/97 - 06/04 37 -74 kW	**46-112002**		VA: Tieferlegung lt. GA: 60 mm; Achslast ab: 791 kg HA: Tieferlegung lt. GA: 40 mm

SEAT

SEAT CORDOBA (6K2/C2)

				
B1	**1.0 CL, 1.0 i, 1.3, 1.4, 1.4 i, 1.4 i 16V, 1.6 i, 1.7 SDI, 1.8 i, 1.8 i 16V, 1.9 D, 1.9 SDI, 1.9 TD, 1.9 TDI, 2.0 i, 2.0 i 16V** CH-Nr. - 06/99 33 -110 kW	**12-117659**	**12-117239**	CH.Nr.: R 080001 ->; VA: mit Kugellager
B2	**1.0 CL, 1.0 i, 1.3, 1.4, 1.4 i, 1.4 i 16V, 1.6 i, 1.8 i, 1.8 i 16V, 1.9 D, 1.9 TD** 02/93 - CH-Nr. 33 -95 kW	**17-047142** **11-101291** SP	**15-106377** **11-101352** SP	-> CH.Nr.: R 08000; nur für Fahrzeuge mit Basisachse
B2	**1.0 CL, 1.0 i, 1.3, 1.4, 1.4 i, 1.4 i 16V, 1.6 i, 1.8 i, 1.8 i 16V, 1.9 D, 1.9 TD** CH-Nr. - 08/96 33 -95 kW	**17-104029** **11-101291** SP	**15-106377** **11-101352** SP	CH.Nr.: R 080001 ->; nur für Fahrzeuge mit Plusachse
B2	**1.7 SDI, 1.9 SDI, 1.9 TDI** 03/97 - 06/99 44 -81 kW	**17-104029** **11-101291** SP	**15-106377** **11-101352** SP	
B3	**1.4 i, 1.4 i 16V** 06/94 - 06/99 44 -74 kW	**36-131112**	**36-130641**	Standardfahrwerk
B3	**1.6 i, 1.7 SDI, 1.9 D, 1.9 SDI, 1.9 TDI** 02/93 - 06/99 44 -81 kW	**36-130818**	**36-130641**	Standardfahrwerk
B3	**1.8 i, 1.8 i 16V, 2.0 i, 2.0 i 16V** 02/93 - 06/99 66 -110 kW	**36-130825**	**36-130641**	Standardfahrwerk
B4	**1.0 CL, 1.0 i, 1.3, 1.4, 1.4 i, 1.4 i 16V, 1.6 i, 1.8 i, 1.8 i 16V, 1.9 D, 1.9 TD** 02/93 - CH-Nr. 33 -95 kW	**22-041142** **11-101291** SP	**19-028651** **11-101352** SP	-> CH.Nr.: R 08000; nur für Fahrzeuge mit Basisachse
B4	**1.0 CL, 1.0 i, 1.3, 1.4, 1.4 i, 1.4 i 16V, 1.6 i, 1.8 i, 1.8 i 16V, 1.9 D, 1.9 TD** CH-Nr. - 08/96 33 -95 kW	**22-045010** **11-101291** SP	**19-028651** **11-101352** SP	CH.Nr.: R 080001 ->; nur für Fahrzeuge mit Plusachse
B4	**1.8 i 16V** 10/93 - CH-Nr. 95 kW	**22-041142** **11-101291** SP	*19-028668*	-> CH.Nr.: R 559964; Baumuster: Cupra
B4	**1.8 i 16V** CH-Nr. - 08/96 95 kW	**22-045027** **11-101291** SP	*19-028668*	CH.Nr.: R 559965 ->; Baumuster: Cupra
B4	**2.0 i, 2.0 i 16V** 02/93 - CH-Nr. 85 -110 kW	**22-041142** **11-101291** SP	**19-028651**	-> CH.Nr.: R 559964; Baumuster: GTI
B4	**2.0 i, 2.0 i 16V** CH-Nr. - 06/99 85 -110 kW	**22-045027** **11-101291** SP	**19-028651**	CH.Nr.: R 559965 ->; Baumuster: GTI
B4	**1.7 SDI, 1.9 SDI, 1.9 TDI** 03/97 - 06/99 44 -81 kW	**22-045010** **11-101291** SP	**19-028651** **11-101352** SP	
B6	**1.0 CL, 1.0 i, 1.3, 1.4, 1.4 i, 1.4 i 16V, 1.6 i, 1.7 SDI, 1.8 i, 1.8 i 16V, 1.9 D, 1.9 SDI, 1.9 TD, 1.9 TDI, 2.0 i, 2.0 i 16V** 02/93 - CH-Nr. 33 -110 kW	**35-043959**	**24-021227** **11-101352** SP	-> CH.Nr.: R 08000; nur für Fahrzeuge mit Basisachse
B6	**1.0 CL, 1.0 i, 1.3, 1.4, 1.4 i, 1.4 i 16V, 1.6 i, 1.7 SDI, 1.8 i, 1.8 i 16V, 1.9 D, 1.9 SDI, 1.9 TD, 1.9 TDI, 2.0 i, 2.0 i 16V** CH-Nr. - 06/99 33 -110 kW	*22-040237* **11-101291** SP	**24-021227** **11-101352** SP	CH.Nr.: R 08001 ->; Zweirohrsystem; nur für Fahrzeuge mit Plusachse
B6	**1.0 CL, 1.0 i, 1.3, 1.4, 1.4 i, 1.4 i 16V, 1.6 i, 1.7 SDI, 1.8 i, 1.8 i 16V, 1.9 D, 1.9 SDI, 1.9 TD, 1.9 TDI, 2.0 i, 2.0 i 16V** CH-Nr. - 06/99 33 -110 kW	**35-043911**	**24-021227** **11-101352** SP	CH.Nr.: R 08001 ->; Einrohrsystem; nur für Fahrzeuge mit Plusachse
B8	**1.0 CL, 1.0 i, 1.3, 1.4, 1.4 i, 1.4 i 16V, 1.6 i, 1.7 SDI, 1.8 i, 1.8 i 16V, 1.9 D, 1.9 SDI, 1.9 TD, 1.9 TDI, 2.0 i, 2.0 i 16V** 02/93 - CH-Nr. 33 -110 kW	**35-043966**	**24-021197** **11-101352** SP	-> CH.Nr.: R 08000; nur für Fahrzeuge mit Basisachse

				

SEAT

SEAT CORDOBA (6K2/C2)

B10	**1.0 CL, 1.0 i, 1.3, 1.4, 1.4 i, 1.4 i 16V, 1.6 i, 1.8 i, 1.8 i 16V, 2.0 i** 02/93 - 06/99 33 -95 kW	**46-111975**		VA: Tieferlegung lt. GA: 60 mm HA: Tieferlegung lt. GA: 40 mm
B14	**1.0 CL, 1.0 i, 1.3, 1.4, 1.4 i, 1.4 i 16V, 1.6 i, 1.7 SDI, 1.8 i, 1.8 i 16V, 1.9 D, 1.9 SDI, 1.9 TD, 1.9 TDI, 2.0 i, 2.0 i 16V** 02/93 - 06/99 33 -110 kW	**47-080720**		siehe Gutachten VA: Tieferlegung lt. GA: 30-50 mm; Achslast bis: 850 kg HA: Tieferlegung lt. GA: 30-50 mm; Achslast bis: 780 kg
B16 PSS9	**1.0 CL, 1.0 i, 1.3, 1.4, 1.4 i, 1.4 i 16V, 1.6 i, 1.7 SDI, 1.8 i, 1.8 i 16V, 1.9 D, 1.9 SDI, 1.9 TD, 1.9 TDI, 2.0 i, 2.0 i 16V** 02/93 - 06/99 33 -110 kW	**48-080736**		siehe Gutachten VA: Tieferlegung lt. GA: 30-50 mm; Achslast bis: 870 kg HA: Tieferlegung lt. GA: 30-50 mm; Achslast bis: 780 kg

SEAT CORDOBA Schrägheck

B1	**1.6 SXE, 1.9 D, 2.0** CH-Nr. - 04/99 55 -110 kW	**12-117659**	**12-117239**	CH.Nr.: R 080001 -> VA: mit Kugellager
B2	**1.6 SXE, 1.9 D, 2.0** CH-Nr. - 04/99 55 -110 kW	**17-104029** **11-101291** SP	**15-106377** **11-101352** SP	CH.Nr.: R 080001 ->; nur für Fahrzeuge mit Plusachse
B3	**1.6 SXE** 07/96 - 04/99 55 kW	**36-130818**	**36-130641**	Standardfahrwerk
B3	**2.0** 07/96 - 04/99 110 kW	**36-130825**	**36-130641**	Standardfahrwerk
B3	**1.9 D** 07/96 - 04/99 66 kW	**36-130818**	**36-130641**	Standardfahrwerk
B4	**1.6 SXE, 1.9 D, 2.0** CH-Nr. - 04/99 55 -110 kW	**22-045010** **11-101291** SP	**19-028651** **11-101352** SP	CH.Nr.: R 080001 ->; nur für Fahrzeuge mit Plusachse
B6	**1.6 SXE, 1.9 D, 2.0** CH-Nr. - 04/99 55 -110 kW	*22-040237* **11-101291** SP	**24-021227** **11-101352** SP	CH.Nr.: R 08001 ->; Zweirohrsystem; nur für Fahrzeuge mit Plusachse
B6	**1.6 SXE, 1.9 D, 2.0** CH-Nr. - 04/99 55 -110 kW	**35-043911**	**24-021227** **11-101352** SP	CH.Nr.: R 08001 ->; Einrohrsystem; nur für Fahrzeuge mit Plusachse
B8	**1.6 SXE, 1.9 D, 2.0** CH-Nr. - 04/99 55 -110 kW	**35-043928**	**24-021197** **11-101352** SP	CH.Nr.: R 08001 ->; Einrohrsystem; nur für Fahrzeuge mit Plusachse
B14	**1.6 SXE, 1.9 D, 2.0** 07/96 - 04/99 55 -110 kW	**47-080720**		siehe Gutachten VA: Tieferlegung lt. GA: 30-50 mm; Achslast bis: 870 kg HA: Tieferlegung lt. GA: 30-50 mm; Achslast bis: 780 kg
B16 PSS9	**1.6 SXE, 1.9 D, 2.0** 07/96 - 04/99 55 -110 kW	**48-080736**		siehe Gutachten VA: Tieferlegung lt. GA: 30-50 mm; Achslast bis: 870 kg HA: Tieferlegung lt. GA: 30-50 mm; Achslast bis: 780 kg

SEAT CORDOBA Vario (6K5)

B1	**1.4, 1.4 i, 1.6 i, 1.7 SDI, 1.9 SDI, 1.9 TDI** 07/97 - 06/99 40 -81 kW	**12-117659**	**12-117239**	VA: mit Kugellager
B2	**1.4, 1.4 i, 1.6 i, 1.7 SDI, 1.9 SDI, 1.9 TDI** 07/97 - 06/99 40 -81 kW	**17-104029** **11-101291** SP	**15-106377** **11-101352** SP	
B3	**1.4, 1.4 i** 09/96 - 06/99 40 -44 kW	**36-131112**	**36-130658**	Standardfahrwerk
B3	**1.6 i, 1.7 SDI, 1.9 SDI, 1.9 TDI** 08/96 - 06/99 44 -81 kW	**36-130818**	**36-130658**	Standardfahrwerk

				
SEAT				
SEAT CORDOBA Vario (6K5)				
B4	**1.4, 1.4 i, 1.6 i, 1.7 SDI, 1.9 SDI, 1.9 TDI** 07/97 - 06/99 40 -81 kW	**22-045010** **11-101291** SP	**19-028651** **11-101352** SP	
B6	**1.4, 1.4 i, 1.6 i, 1.7 SDI, 1.9 SDI, 1.9 TDI** 07/97 - 06/99 40 -81 kW	*22-040237* **11-101291** SP	**24-026192** **11-101352** SP	VA: Zweirohrsystem
B6	**1.4, 1.4 i, 1.6 i, 1.7 SDI, 1.9 SDI, 1.9 TDI** 07/97 - 06/99 40 -81 kW	**35-043911**	**24-026192** **11-101352** SP	VA: Einrohrsystem
B8	**1.4, 1.4 i, 1.6 i, 1.7 SDI, 1.9 SDI, 1.9 TDI** 07/97 - 06/99 40 -81 kW	**11-101291** SP	**24-026208** **11-101352** SP	VA: Zweirohrsystem
B8	**1.4, 1.4 i, 1.6 i, 1.7 SDI, 1.9 SDI, 1.9 TDI** 07/97 - 06/99 40 -81 kW	**35-043928**	**24-026208** **11-101352** SP	VA: Einrohrsystem
B14	**1.4, 1.4 i, 1.6 i, 1.7 SDI, 1.9 SDI, 1.9 TDI** 07/97 - 06/99 40 -81 kW	**47-080720**		siehe Gutachten VA: Tieferlegung lt. GA: 30-50 mm; Achslast bis: 870 kg HA: Tieferlegung lt. GA: 30-50 mm; Achslast bis: 780 kg
B16 PSS9	**1.4, 1.4 i, 1.6 i, 1.7 SDI, 1.9 SDI, 1.9 TDI** 07/97 - 06/99 40 -81 kW	**48-080736**		siehe Gutachten VA: Tieferlegung lt. GA: 30-50 mm; Achslast bis: 870 kg HA: Tieferlegung lt. GA: 30-50 mm; Achslast bis: 780 kg
SEAT CORDOBA				
B1	**1.0, 1.4, 1.6, 1.9 D** 05/99 - 09/02 37 -81 kW	**12-117659**	**12-117239**	VA: mit Kugellager
B2	**1.0, 1.4, 1.6, 1.9 D** 05/99 - 09/02 37 -81 kW	**17-104029**	**15-106377** **11-101352** SP	
B3	**1.4** 05/99 - 09/02 44 -74 kW	**36-131112**	**36-130641**	
B3	**1.6** 08/99 - 09/02 74 kW	**36-130818**	**36-130641**	
B3	**1.9 D** 05/99 - 09/02 50 -81 kW	**36-130825**	**36-130641**	
B4	**1.0, 1.4, 1.6, 1.9 D** 05/99 - 09/02 37 -81 kW	**22-045010**	**19-028651** **11-101352** SP	
B6	**1.0, 1.4, 1.6, 1.9 D** 05/99 - 09/02 37 -81 kW	**35-043911**	**24-026192** **11-101352** SP	
B8	**1.0, 1.4, 1.6, 1.9 D** 05/99 - 09/02 37 -81 kW	**35-043928**	**24-026208** **11-101352** SP	
B14	**1.0, 1.4, 1.6, 1.9 D** 05/99 - 09/02 37 -81 kW	**47-081888**		siehe Gutachten VA: Tieferlegung lt. GA: 30-50 mm; Achslast bis: 900 kg HA: Tieferlegung lt. GA: 30-50 mm; Achslast bis: 780 kg
B16 PSS9	**1.0, 1.4, 1.6, 1.9 D** 05/99 - 09/02 37 -81 kW	**48-081894**		siehe Gutachten VA: Tieferlegung lt. GA: 30-50 mm; Achslast bis: 900 kg HA: Tieferlegung lt. GA: 30-50 mm; Achslast bis: 780 kg
SEAT CORDOBA Schrägheck (6K2)				
B1	**1.0, 1.0 16V, 1.4, 1.4 16V, 1.6, 1.8 T 20V Cupra, 1.9 SDI, 1.9 TDI** 06/99 - 10/02 37 -115 kW	**12-117659**	**12-117239**	VA: mit Kugellager
B2	**1.0, 1.0 16V, 1.4, 1.4 16V, 1.6, 1.9 SDI, 1.9 TDI** 06/99 - 10/02 37 -81 kW	**17-104029**	**15-106377** **11-101352** SP	

				
SEAT				
SEAT CORDOBA Schrägheck (6K2)				
B3	**1.0, 1.0 16V** 06/99 - 10/02 37 -51 kW	i.V.	**36-130641**	Standardfahrwerk
B3	**1.0, 1.0 16V** 06/99 - 10/02 37 -51 kW	i.V.	**36-130658**	Verstärkte Ausführung .
B3	**1.4, 1.4 16V** 06/99 - 10/02 44 -74 kW	i.V.	**36-130641**	Standardfahrwerk
B3	**1.4, 1.4 16V** 06/99 - 10/02 44 -74 kW	**37-131401**	**36-130658**	Verstärkte Ausführung .
B3	**1.6, 1.9 SDI** 06/99 - 10/02 50 -74 kW	**37-131401**	**36-130641**	Standardfahrwerk
B3	**1.6, 1.9 SDI** 06/99 - 10/02 50 -74 kW	**37-131418**	**36-130658**	Verstärkte Ausführung .
B3	**1.9 TDI** 06/99 - 10/02 66 -81 kW	**37-131418**	**36-130641**	Standardfahrwerk
B3	**1.9 TDI** 06/99 - 10/02 66 -81 kW		**36-130658**	Verstärkte Ausführung .
B4	**1.0, 1.0 16V, 1.4, 1.4 16V, 1.6, 1.9 SDI, 1.9 TDI** 06/99 - 10/02 37 -81 kW	**22-045010**	**19-028651** **11-101352** SP	
B4	**1.8 T 20V Cupra** 07/00 - 10/02 115 kW	**22-045027**	*19-028668* **11-101352** SP	
B6	**1.0, 1.0 16V, 1.4, 1.4 16V, 1.6, 1.8 T 20V Cupra, 1.9 SDI, 1.9 TDI** 06/99 - 10/02 37 -115 kW	**35-043911**	**24-026192** **11-101352** SP	
B8	**1.0, 1.0 16V, 1.4, 1.4 16V, 1.6, 1.8 T 20V Cupra, 1.9 SDI, 1.9 TDI** 06/99 - 10/02 37 -115 kW	**35-043928**	**24-026208** **11-101352** SP	
B14	**1.0, 1.0 16V, 1.4, 1.4 16V, 1.6, 1.8 T 20V Cupra, 1.9 SDI, 1.9 TDI** 06/99 - 10/02 37 -115 kW	**47-081888**		siehe Gutachten VA: Tieferlegung lt. GA: 30-50 mm; Achslast bis: 900 kg HA: Tieferlegung lt. GA: 30-50 mm; Achslast bis: 780 kg
B16 PSS9	**1.0, 1.0 16V, 1.4, 1.4 16V, 1.6, 1.8 T 20V Cupra, 1.9 SDI, 1.9 TDI** 06/99 - 10/02 37 -115 kW	**48-081894**		siehe Gutachten VA: Tieferlegung lt. GA: 30-50 mm; Achslast bis: 900 kg HA: Tieferlegung lt. GA: 30-50 mm; Achslast bis: 780 kg
SEAT CORDOBA Vario (6K5)				
B1	**1.4, 1.4 16V, 1.6, 1.9 SDI, 1.9 TDI** 06/99 - 12/02 44 -81 kW	**12-117659**	**12-117239**	VA: mit Kugellager
B2	**1.4, 1.4 16V, 1.6, 1.9 SDI, 1.9 TDI** 06/99 - 12/02 44 -81 kW	**17-104029**	**15-106377** **11-101352** SP	
B3	**1.4, 1.4 16V** 06/99 - 12/02 44 -74 kW	**37-131401**		Verstärkte Ausführung .
B3	**1.6, 1.9 SDI** 06/99 - 12/02 50 -74 kW	**37-131401**	i.V.	Standardfahrwerk
B3	**1.6, 1.9 SDI** 06/99 - 12/02 50 -74 kW	**37-131418**		Verstärkte Ausführung .
B3	**1.9 TDI** 06/99 - 12/02 66 -81 kW	**37-131418**	i.V.	
B4	**1.4, 1.4 16V, 1.6, 1.9 SDI, 1.9 TDI** 06/99 - 12/02 44 -81 kW	**22-045010**	**19-028651** **11-101352** SP	

SEAT

SEAT CORDOBA Vario (6K5)

B6	**1.4, 1.4 16V, 1.6, 1.9 SDI, 1.9 TDI** 06/99 - 12/02 44 -81 kW	**35-043911** VA **11-101352** SP	**24-026192** HA **11-101352** SP	
B8	**1.4, 1.4 16V, 1.6, 1.9 SDI, 1.9 TDI** 06/99 - 12/02 44 -81 kW	**35-043928** VA **11-101352** SP	**24-026208** HA **11-101352** SP	
B14	**1.4, 1.4 16V, 1.6, 1.9 SDI, 1.9 TDI** 06/99 - 12/02 44 -81 kW	**47-081888**		siehe Gutachten VA: Tieferlegung lt. GA: 30-50 mm; Achslast bis: 900 kg HA: Tieferlegung lt. GA: 30-50 mm; Achslast bis: 780 kg
B16 PSS9	**1.4, 1.4 16V, 1.6, 1.9 SDI, 1.9 TDI** 06/99 - 12/02 44 -81 kW	**48-081894**		siehe Gutachten VA: Tieferlegung lt. GA: 30-50 mm; Achslast bis: 900 kg HA: Tieferlegung lt. GA: 30-50 mm; Achslast bis: 780 kg

SEAT CORDOBA (6L2)

B1	**1.2, 1.2 12V, 1.4 16V, 1.4 TDI, 1.6, 1.6 16V, 1.9 SDI, 1.9 TDI, 2.0** 09/02 - 47 -96 kW	**12-117741**	**12-117840**	VA: ohne Kugellager
B4	**1.2, 1.2 12V, 1.4 16V, 1.4 TDI, 1.6, 1.6 16V, 1.9 SDI, 1.9 TDI, 2.0** 09/02 - 47 -96 kW	**22-105813** VA **11-101321** SP	**19-109572** HA **11-106470** SP	
B6	**1.2, 1.2 12V, 1.4 16V, 1.4 TDI, 1.6, 1.6 16V, 1.9 SDI, 1.9 TDI, 2.0** 09/02 - 47 -96 kW	**35-052173** VA	**24-067898** HA **11-106470** SP	
B8	**1.2, 1.2 12V, 1.4 16V, 1.4 TDI, 1.6, 1.6 16V, 1.9 SDI, 1.9 TDI, 2.0** 09/02 - 47 -96 kW	**35-052180** VA	**24-067904** HA **11-106470** SP	
B14	**1.2, 1.2 12V, 1.4 16V, 1.4 TDI, 1.6, 1.6 16V, 1.9 SDI, 1.9 TDI, 2.0** 09/02 - 47 -96 kW	**47-146914**		siehe Gutachten VA: Tieferlegung lt. GA: 30-50 mm; Achslast bis: 960 kg HA: Tieferlegung lt. GA: 30-45 mm; Achslast bis: 835 kg
B16 PSS9	**1.2, 1.2 12V, 1.4 16V, 1.4 TDI, 1.6, 1.6 16V, 1.9 SDI, 1.9 TDI, 2.0** 09/02 - 47 -96 kW	**48-146852**		siehe Gutachten VA: Tieferlegung lt. GA: 30-50 mm; Achslast bis: 960 kg HA: Tieferlegung lt. GA: 30-45 mm; Achslast bis: 835 kg

SEAT EXEO (3R2)

B4	**1.6, 1.8 T, 2.0 TDI, 2.0 TFSI** 03/09 - 75 -147 kW	**19-158945** HA	**19-158952** HA	Standardfahrwerk
B4	**1.6, 1.8 T, 2.0 TDI, 2.0 TFSI** 03/09 - 75 -147 kW	**19-164472** HA	**19-164489** HA	Sportfahrwerk
B6	**1.6, 1.8 T, 2.0 TDI, 2.0 TFSI** 03/09 - 75 -147 kW	**24-119788** HA	**24-119795** HA	Standardfahrwerk
B8	**1.6, 1.8 T, 2.0 TDI, 2.0 TFSI** 03/09 - 75 -147 kW	**24-119818** HA	**24-119825** HA	Sportfahrwerk
B14	**1.6, 1.8 T, 2.0 TDI, 2.0 TFSI** 03/09 - 75 -147 kW	*47-086852*		siehe Gutachten VA: Tieferlegung lt. GA: 40-60 mm; Achslast bis: 1250 kg HA: Tieferlegung lt. GA: 30-50 mm; Achslast bis: 1170 kg
B14	**1.6, 1.8 T, 2.0 TDI, 2.0 TFSI** 03/09 - 75 -147 kW	**47-169289**		siehe Gutachten VA: Tieferlegung lt. GA: 30-60 mm; Achslast bis: 1250 kg HA: Tieferlegung lt. GA: 20-50 mm; Achslast bis: 1170 kg
B16 PSS9	**1.6, 1.8 T, 2.0 TDI, 2.0 TFSI** 03/09 - 75 -147 kW	**48-169301**		siehe Gutachten VA: Tieferlegung lt. GA: 30-60 mm; Achslast bis: 1250 kg HA: Tieferlegung lt. GA: 20-50 mm; Achslast bis: 1170 kg

SEAT EXEO ST (3R5)

B4	**1.6, 1.8 T, 2.0 TDI, 2.0 TFSI** 06/09 - 75 -147 kW	**19-158945** HA	**19-158952** HA	Standardfahrwerk
B4	**1.6, 1.8 T, 2.0 TDI, 2.0 TFSI** 06/09 - 75 -147 kW	**19-164472** HA	**19-164489** HA	Sportfahrwerk

SEAT

SEAT EXEO ST (3R5)

B6	**1.6, 1.8 T, 2.0 TDI, 2.0 TFSI** 06/09 - 75 -147 kW	**24-119788** VA	**24-119795** HA	Standardfahrwerk
B8	**1.6, 1.8 T, 2.0 TDI, 2.0 TFSI** 06/09 - 75 -147 kW	**24-119818** VA	**24-119825** HA	
B14	**1.6, 1.8 T, 2.0 TDI, 2.0 TFSI** 06/09 - 75 -147 kW	*47-086852*		siehe Gutachten VA: Tieferlegung lt. GA: 40-60 mm; Achslast bis: 1250 kg HA: Tieferlegung lt. GA: 30-50 mm; Achslast bis: 1170 kg
B14	**1.6, 1.8 T, 2.0 TDI, 2.0 TFSI** 06/09 - 75 -147 kW	**47-169289**		siehe Gutachten VA: Tieferlegung lt. GA: 30-60 mm; Achslast bis: 1250 kg HA: Tieferlegung lt. GA: 20-50 mm; Achslast bis: 1170 kg
B16 PSS9	**1.6, 1.8 T, 2.0 TDI, 2.0 TFSI** 06/09 - 75 -147 kW	**48-169301**		siehe Gutachten VA: Tieferlegung lt. GA: 30-60 mm; Achslast bis: 1250 kg HA: Tieferlegung lt. GA: 20-50 mm; Achslast bis: 1170 kg

SEAT IBIZA I (021A)

B4	**0.9, 1.7, 1.7 D** 08/90 - 05/93 29 -76 kW	**22-041180** **11-101291** SP	**22-040763**	
B4	**0.9, 1.2 i, 1.5 i, 1.5 i KAT** 08/86 - 08/89 32 -74 kW	*22-040978* **11-101307** SP		
B4	**0.9, 1.2, 1.2 i, 1.5, 1.5 i, 1.5 i KAT, 1.7 D** 09/89 - 12/93 32 -74 kW	**22-041180** **11-101291** SP	**22-040763**	
B4	**1.2, 1.5, 1.7 D** 06/84 - 07/86 40 -63 kW	*22-040923*	**22-040763**	
B4	**1.2, 1.5, 1.7 D** 08/86 - 08/89 40 -63 kW	*22-040978* **11-101307** SP	**22-040763**	

SEAT IBIZA II (6K1)

B1	**1.0, 1.0 i, 1.3 i, 1.4, 1.4 i, 1.4 i 16V, 1.6 i, 1.7 SDI, 1.8 i, 1.8 i 16V, 1.9 D, 1.9 SDI, 1.9 TD, 1.9 TDI, 2.0 i, 2.0 i 16V** CH-Nr. - 08/99 33 -110 kW	**12-117659**		CH.Nr.: R 080001 ->; nur für Fahrzeuge mit Plusachse VA: mit Kugellager
B1	**1.0, 1.0 i, 1.3 i, 1.4, 1.4 i, 1.4 i 16V, 1.6 i, 1.7 SDI, 1.8 i** 03/93 - 08/99 33 -74 kW	**12-117963**	**12-117239**	nur für Fahrzeuge mit Basisachse VA: -> CH.Nr.: R0800000
B2	**1.0, 1.3 i, 1.4, 1.4 i, 1.6 i, 1.8 i, 1.9 D, 1.9 TD** 03/93 - CH-Nr. 33 -66 kW	**17-047142** **11-101291** SP	**15-106377** HA **11-101352** SP	-> CH.Nr.: R080000; nur für Fahrzeuge mit Basisachse
B2	**1.0, 1.0 i, 1.3 i, 1.4, 1.4 i, 1.4 i 16V, 1.6 i, 1.7 SDI, 1.8 i, 1.9 D, 1.9 SDI, 1.9 TD, 1.9 TDI** CH-Nr. - 08/99 33 -81 kW	**17-104029** **11-101291** SP	**15-106377** HA **11-101352** SP	CH.Nr.: R080001 ->; nur für Fahrzeuge mit Plusachse
B3	**1.0 i, 1.4 i 16V, 1.6 i** 04/96 - 08/99 37 -74 kW	**36-131112**	**36-130900**	Standardfahrwerk
B3	**2.0 i 16V** 08/96 - 08/99 110 kW	**36-130825**	**36-130900**	Standardfahrwerk
B3	**1.9 SDI, 1.9 TDI** 08/96 - 08/99 47 -81 kW	**36-130818**	**36-130900**	Standardfahrwerk
B4	**1.0, 1.3 i, 1.4, 1.4 i, 1.6 i, 1.8 i, 1.9 D, 1.9 TD, 2.0 i** 03/93 - CH-Nr. 33 -85 kW	**22-041142** **11-101291** SP	**19-028651** HA **11-101352** SP	-> CH.Nr.: R080000; nur für Fahrzeuge mit Basisachse

SEAT

SEAT IBIZA II (6K1)

B4	**1.0, 1.0 i, 1.3 i, 1.4, 1.4 i, 1.4 i 16V, 1.6 i, 1.7 SDI, 1.8 i, 1.9 D, 1.9 SDI, 1.9 TD, 1.9 TDI, 2.0 i** CH-Nr. - 08/99 33 -85 kW	**22-045010** **11-101291** SP	**19-028651** **11-101352** SP	CH.Nr.: R080001 ->; nur für Fahrzeuge mit Plusachse
B4	**1.8 i 16V, 2.0 i 16V** 11/93 - CH-Nr. 95 -110 kW	**22-041142** **11-101291** SP	*19-029399*	-> CH.Nr.: R082400
B4	**1.8 i 16V, 2.0 i 16V** CH-Nr. - 08/99 95 -110 kW	**22-045027** **11-101291** SP		CH.Nr.: R082400 ->
B6	**1.0, 1.0 i, 1.3 i, 1.4, 1.4 i, 1.4 i 16V, 1.6 i, 1.7 SDI, 1.8 i, 1.8 i 16V, 1.9 D, 1.9 SDI, 1.9 TD, 1.9 TDI, 2.0 i, 2.0 i 16V** 03/93 - 08/99 33 -110 kW	*22-181657* **11-101291** SP	**24-021227** **11-101352** SP	VA: Zweirohrsystem
B6	**1.0, 1.0 i, 1.3 i, 1.4, 1.4 i, 1.4 i 16V, 1.6 i, 1.7 SDI, 1.8 i, 1.8 i 16V, 1.9 D, 1.9 SDI, 1.9 TD, 1.9 TDI, 2.0 i, 2.0 i 16V** 03/93 - 08/99 33 -110 kW	**35-043959**	**24-021227** **11-101352** SP	VA: Einrohrsystem
B6	**1.0, 1.0 i, 1.3 i, 1.4, 1.4 i, 1.4 i 16V, 1.6 i, 1.7 SDI, 1.8 i, 1.8 i 16V, 1.9 D, 1.9 SDI, 1.9 TD, 1.9 TDI, 2.0 i, 2.0 i 16V** 03/93 - 08/99 33 -110 kW	*22-040237* **11-101291** SP	**24-021227** **11-101352** SP	Zweirohrsystem; nur für Fahrzeuge mit Plusachse
B6	**1.0, 1.0 i, 1.3 i, 1.4, 1.4 i, 1.4 i 16V, 1.6 i, 1.7 SDI, 1.8 i, 1.8 i 16V, 1.9 D, 1.9 SDI, 1.9 TD, 1.9 TDI, 2.0 i, 2.0 i 16V** 03/93 - 08/99 33 -110 kW	**35-043911**	**24-021227** **11-101352** SP	Einrohrsystem; nur für Fahrzeuge mit Plusachse
B8	**1.0, 1.0 i, 1.3 i, 1.4, 1.4 i, 1.4 i 16V, 1.6 i, 1.7 SDI, 1.8 i, 1.8 i 16V, 1.9 D, 1.9 SDI, 1.9 TD, 1.9 TDI, 2.0 i, 2.0 i 16V** 03/93 - 08/99 33 -110 kW	*22-003737* **11-101291** SP	**24-021197** **11-101352** SP	VA: Zweirohrsystem
B8	**1.0, 1.0 i, 1.3 i, 1.4, 1.4 i, 1.4 i 16V, 1.6 i, 1.7 SDI, 1.8 i, 1.8 i 16V, 1.9 D, 1.9 SDI, 1.9 TD, 1.9 TDI, 2.0 i, 2.0 i 16V** 03/93 - 08/99 33 -110 kW	**35-043966**	**24-021197** **11-101352** SP	VA: Einrohrsystem
B8	**1.0, 1.0 i, 1.3 i, 1.4, 1.4 i, 1.4 i 16V, 1.6 i, 1.7 SDI, 1.8 i, 1.8 i 16V, 1.9 D, 1.9 SDI, 1.9 TD, 1.9 TDI, 2.0 i, 2.0 i 16V** 03/93 - 08/99 33 -110 kW	**35-043928**	**24-021197** **11-101352** SP	nur für Fahrzeuge mit Plusachse VA: Einrohrsystem
B10	**1.0, 1.0 i, 1.3 i, 1.4, 1.4 i, 1.4 i 16V, 1.6 i, 1.8 i, 1.8 i 16V, 2.0 i** 03/93 - 08/99 33 -95 kW	**46-111975**		siehe Gutachten VA: Tieferlegung lt. GA: 60 mm HA: Tieferlegung lt. GA: 40 mm
B14	**1.0, 1.0 i, 1.3 i, 1.4, 1.4 i, 1.4 i 16V, 1.6 i, 1.7 SDI, 1.8 i, 1.8 i 16V, 1.9 D, 1.9 SDI, 1.9 TD, 1.9 TDI, 2.0 i, 2.0 i 16V** 03/93 - 08/99 33 -110 kW	**47-080720**		siehe Gutachten VA: Tieferlegung lt. GA: 30-50 mm; Achslast bis: 850 kg HA: Tieferlegung lt. GA: 30-50 mm; Achslast bis: 780 kg
B16 PSS9	**1.0, 1.0 i, 1.3 i, 1.4, 1.4 i, 1.4 i 16V, 1.6 i, 1.7 SDI, 1.8 i, 1.8 i 16V, 1.9 D, 1.9 SDI, 1.9 TD, 1.9 TDI, 2.0 i, 2.0 i 16V** 03/93 - 08/99 33 -110 kW	**48-080736**		siehe Gutachten VA: Tieferlegung lt. GA: 30-50 mm; Achslast bis: 850 kg HA: Tieferlegung lt. GA: 30-50 mm; Achslast bis: 780 kg

SEAT IBIZA III (6K1)

B1	**1.6** 08/99 - 02/02 55 kW	**12-117659**		VA: mit Kugellager

				
SEAT				
SEAT IBIZA III (6K1)				
B2	**1.0, 1.0 16V, 1.4, 1.4 16V, 1.6, 1.9 SDI, 1.9 TDI, 2.0** 08/99 - 37 -85 kW	**17-104029** **11-101291** SP	**15-106377** **11-101352** SP	Standardfahrwerk
B3	**1.0, 1.4** 08/99 - 02/02 37 -50 kW	**37-131401**	**36-134083**	Standardfahrwerk
B3	**1.0, 1.0 16V, 1.4** 08/99 - 02/02 37 -51 kW	**37-131418**	**36-134106**	Verstärkte Ausführung .
B3	**1.4 16V** 08/99 - 02/02 55 -74 kW	**37-131401**	**36-134106**	Standardfahrwerk
B3	**1.4 16V** 08/99 - 02/02 55 -74 kW	**37-131418**		Verstärkte Ausführung .
B3	**1.6, 1.9 SDI, 1.9 TDI** 08/99 - 02/02 50 -81 kW	**37-131418**	**36-134106**	Standardfahrwerk
B4	**1.0, 1.0 16V, 1.4, 1.4 16V, 1.6, 1.9 SDI, 1.9 TDI, 2.0** 08/99 - 37 -85 kW	**22-045010** **11-101291** SP	**19-028651** **11-101352** SP	Standardfahrwerk
B6	**1.0, 1.0 16V, 1.4, 1.4 16V, 1.6, 1.9 SDI, 1.9 TDI, 2.0** 08/99 - 37 -85 kW	**35-043911**	**24-026192** **11-101352** SP	
B6	**1.8 T 20V Cupra** 07/00 - 02/02 115 kW	**35-043911**	**24-026208** **11-101352** SP	
B8	**1.0, 1.0 16V, 1.4, 1.4 16V, 1.6, 1.9 SDI, 1.9 TDI, 2.0** 08/99 - 37 -85 kW	**35-043928**	**24-026208** **11-101352** SP	
B8	**1.8 T 20V Cupra** 07/00 - 02/02 115 kW	**35-043928**	**24-026208** **11-101352** SP	
B14	**1.0, 1.0 16V, 1.4, 1.4 16V, 1.6, 1.8 T 20V Cupra, 1.9 SDI, 1.9 TDI, 2.0** 08/99 - 37 -115 kW	**47-081888**		siehe Gutachten VA: Tieferlegung lt. GA: 30-50 mm; Achslast bis: 900 kg HA: Tieferlegung lt. GA: 30-50 mm; Achslast bis: 780 kg
B16 PSS9	**1.0, 1.0 16V, 1.4, 1.4 16V, 1.6, 1.8 T 20V Cupra, 1.9 SDI, 1.9 TDI, 2.0** 08/99 - 37 -115 kW	**48-081894**		siehe Gutachten VA: Tieferlegung lt. GA: 30-50 mm; Achslast bis: 900 kg HA: Tieferlegung lt. GA: 30-50 mm; Achslast bis: 780 kg
SEAT IBIZA IV (6L1)				
B1	**1.2, 1.2 12V, 1.4 16V, 1.4 TDI, 1.6, 1.6 16V, 1.8 T Cupra R, 1.8 T FR, 1.9 SDI, 1.9 TDI, 1.9 TDI Cupra R, 2.0** 04/02 - 44 -132 kW	**12-117741**	**12-117840**	VA: ohne Kugellager
B4	**1.2, 1.2 12V, 1.4 16V, 1.4 TDI, 1.6, 1.6 16V, 1.9 SDI, 1.9 TDI, 2.0** 04/02 - 44 -96 kW	**22-105813** **11-101321** SP	**19-109572** **11-106470** SP	
B6	**1.2, 1.2 12V, 1.4 16V, 1.4 TDI, 1.6, 1.6 16V, 1.8 T FR, 1.9 SDI, 1.9 TDI, 2.0** 04/02 - 44 -110 kW	**35-052173**	**24-067898** **11-106470** SP	
B6	**1.8 T Cupra R, 1.9 TDI Cupra R** 01/04 - 02/08 118 -132 kW	**35-052180**	**24-067904** **11-106470** SP	
B8	**1.2, 1.2 12V, 1.4 16V, 1.4 TDI, 1.6, 1.6 16V, 1.8 T FR, 1.9 SDI, 1.9 TDI, 2.0** 04/02 - 44 -110 kW	**35-052180**	**24-067904** **11-106470** SP	

SEAT

SEAT IBIZA IV (6L1)

B14	**1.2, 1.2 12V, 1.4 16V, 1.4 TDI, 1.6, 1.6 16V, 1.8 T Cupra R, 1.8 T FR, 1.9 SDI, 1.9 TDI, 1.9 TDI Cupra R, 2.0** 04/02 - 44 -132 kW	**47-146914**		siehe Gutachten VA: Tieferlegung lt. GA: 30-50 mm; Achslast bis: 960 kg HA: Tieferlegung lt. GA: 30-45 mm; Achslast bis: 835 kg
B16 PSS9	**1.2, 1.2 12V, 1.4 16V, 1.4 TDI, 1.6, 1.6 16V, 1.8 T Cupra R, 1.8 T FR, 1.9 SDI, 1.9 TDI, 1.9 TDI Cupra R, 2.0** 04/02 - 44 -132 kW	**48-146852**		siehe Gutachten VA: Tieferlegung lt. GA: 30-50 mm; Achslast bis: 960 kg HA: Tieferlegung lt. GA: 30-45 mm; Achslast bis: 835 kg

SEAT IBIZA V (6J5)

B4	**1.2, 1.4, 1.4 TDI, 1.4 TSI, 1.6, 1.6 TDI, 1.9 TDI, 2.0 TDI** 03/08 - 51 -110 kW		**19-109572**	
B6	**1.2, 1.4, 1.4 TDI, 1.4 TSI, 1.6, 1.6 TDI, 1.9 TDI, 2.0 TDI** 03/08 - 51 -110 kW	**35-168560** **11-106470** SP	**24-067898**	
B8	**1.2, 1.4, 1.4 TDI, 1.4 TSI, 1.6, 1.6 TDI, 1.9 TDI, 2.0 TDI** 03/08 - 51 -110 kW	**35-168577** **11-106470** SP	**24-067904**	
B14	**1.2, 1.4, 1.4 TDI, 1.4 TSI, 1.6, 1.6 TDI, 1.9 TDI, 2.0 TDI** 03/08 - 51 -110 kW	**47-168091**		siehe Gutachten VA: Tieferlegung lt. GA: 35-50 mm; Achslast bis: 950 kg HA: Tieferlegung lt. GA: 30-45 mm; Achslast bis: 800 kg
B16 PSS10	**1.2, 1.4, 1.4 TDI, 1.4 TSI, 1.6, 1.6 TDI, 1.9 TDI, 2.0 TDI** 03/08 - 51 -110 kW	**48-168229**		siehe Gutachten VA: Tieferlegung lt. GA: 35-50 mm; Achslast bis: 950 kg HA: Tieferlegung lt. GA: 30-45 mm; Achslast bis: 800 kg

SEAT IBIZA V SPORTCOUPE (6J1)

B4	**1.2, 1.4, 1.4 TDI, 1.4 TSI, 1.6, 1.6 TDI, 1.9 TDI, 2.0 TDI** 07/08 - 44 -132 kW		**19-109572**	
B6	**1.2, 1.4, 1.4 TDI, 1.4 TSI, 1.6, 1.6 TDI, 1.9 TDI, 2.0 TDI** 07/08 - 44 -132 kW	**35-168560** **11-106470** SP	**24-067898**	
B8	**1.2, 1.4, 1.4 TDI, 1.4 TSI, 1.6, 1.6 TDI, 1.9 TDI, 2.0 TDI** 07/08 - 44 -132 kW	**35-168577** **11-106470** SP	**24-067904**	
B14	**1.2, 1.4, 1.4 TDI, 1.4 TSI, 1.6, 1.6 TDI, 1.9 TDI, 2.0 TDI** 07/08 - 44 -132 kW	**47-168091**		siehe Gutachten VA: Tieferlegung lt. GA: 35-50 mm HA: Tieferlegung lt. GA: 30-45 mm
B16 PSS10	**1.2, 1.4, 1.4 TDI, 1.4 TSI, 1.6, 1.6 TDI, 1.9 TDI, 2.0 TDI** 07/08 - 44 -132 kW	**48-168229**		siehe Gutachten VA: Tieferlegung lt. GA: 35-50 mm HA: Tieferlegung lt. GA: 30-45 mm

SEAT INCA (6K9)

B1	**1.4 16V, 1.4 i, 1.6, 1.6 i, 1.7 D, 1.9 D, 1.9 SDI, 1.9 TDI** 09/96 - 06/03 42 -70 kW	**12-117659**		VA: mit Kugellager
B2	**1.4 16V, 1.4 i, 1.6, 1.6 i** 11/95 - 06/03 44 -70 kW	**17-106405** **11-101307** SP	**15-106384**	
B2	**1.7 D, 1.9 D, 1.9 SDI, 1.9 TDI** 11/95 - 06/03 42 -66 kW	**17-104029** **11-101291** SP	**15-106384**	
B4	**1.4 16V, 1.4 i, 1.6, 1.6 i** 11/95 - 06/03 44 -70 kW	**22-044761** **11-101307** SP	**19-106397**	

SEAT			
SEAT INCA (6K9)			
B4 **1.7 D, 1.9 D, 1.9 SDI, 1.9 TDI** 11/95 - 06/03 42 -66 kW	**22-045010** **11-101291** SP	**19-106397**	
SEAT LEON (1M1)			
B3 **1.4 16V, 1.6, 1.6 16 V, 1.9 SDI, 1.9 TDI** 11/99 - 06/06 50 -110 kW	**37-134129**	**36-134113**	Standardfahrwerk
B3 **1.4 16V, 1.6, 1.6 16 V, 1.8 20V, 1.8 20V T, 1.8 20V T 4, 1.8 T Cupra R, 1.9 SDI, 1.9 TDI** 11/99 - 06/06 50 -165 kW		**36-131297**	Verstärkte Ausführung .
B3 **1.8 20V, 1.8 20V T, 1.8 20V T 4, 1.9 TDI** 11/99 - 06/06 66 -132 kW	**37-131425**	**36-134113**	Standardfahrwerk
B4 **1.4 16V, 1.6, 1.6 16 V, 1.8 20V, 1.8 20V T, 1.9 SDI, 1.9 TDI, 2.3 VR5, 2.8** 11/99 - 06/06 50 -150 kW	**22-045744** **11-103455** SP	**19-029429** **11-115755** SP	Standardfahrwerk
B4 **1.4 16V, 1.6, 1.6 16 V, 1.8 20V, 1.8 20V T, 1.9 SDI, 1.9 TDI, 2.3 VR5, 2.8** 11/99 - 06/06 50 -150 kW	**22-045751** **11-103455** SP	**19-029177** **11-115755** SP	Sportfahrwerk
B4 **1.4 16V, 1.6, 1.6 16 V, 1.9 SDI, 2.3 VR5, 2.8** 11/99 - 06/06 50 -150 kW	**22-045744** **11-103455** SP	**19-140032** **11-115755** SP	Schlechtwegeausführung
B6 **1.4 16V, 1.6, 1.6 16 V, 1.8 20V, 1.8 20V T, 1.9 SDI, 1.9 TDI, 2.3 VR5, 2.8** 11/99 - 06/06 50 -150 kW	**35-044079**	**24-026239** **11-115755** SP	VA: Einrohr Upside Down
B6 **1.4 16V, 1.6, 1.6 16 V, 1.8 20V, 1.8 20V T, 1.9 SDI, 1.9 TDI, 2.3 VR5, 2.8** 11/99 - 06/06 50 -150 kW	*22-042835* **11-103455** SP	**24-026239** **11-115755** SP	VA: Zweirohrsystem
B6 **1.8 20V T 4, 1.9 TDI Syncro, 2.8 Cupra 4** 11/99 - 06/06 110 -150 kW	**35-046370**	**24-060349**	
B6 **1.8 T Cupra R** 02/02 - 06/06 154 -165 kW	**35-046370**	**24-026239** **11-115755** SP	
B8 **1.4 16V, 1.6, 1.6 16 V, 1.8 20V, 1.8 20V T, 1.9 SDI, 1.9 TDI, 2.3 VR5, 2.8** 11/99 - 06/06 50 -150 kW	**35-044086**	**24-026246** **11-115755** SP	VA: Einrohr Upside Down
B8 **1.4 16V, 1.6, 1.6 16 V, 1.8 20V, 1.8 20V T, 1.9 SDI, 1.9 TDI, 2.3 VR5, 2.8** 11/99 - 06/06 50 -150 kW	*22-042842* **11-103455** SP	**24-026246** **11-115755** SP	VA: Zweirohrsystem
B8 **1.8 20V T 4, 1.9 TDI Syncro, 2.8 Cupra 4** 11/99 - 06/06 110 -150 kW	**35-046387**	**24-060356**	VA: Einrohr Upside Down
B8 **1.8 T Cupra R** 02/02 - 06/06 154 -165 kW	**35-046387**	**24-026246** **11-115755** SP	
B10 **1.4 16V, 1.6, 1.6 16 V, 1.8 20V, 1.8 20V T, 1.9 SDI, 1.9 TDI, 2.3 VR5, 2.8** 11/99 - 06/06 50 -150 kW	**46-111890**		siehe Gutachten VA: Tieferlegung lt. GA: 50 mm; Achslast bis: 980 kg HA: Tieferlegung lt. GA: 40 mm
B10 **1.4 16V, 1.6, 1.6 16 V, 1.8 20V, 1.8 20V T, 1.9 SDI, 1.9 TDI, 2.3 VR5, 2.8** 11/99 - 06/06 50 -150 kW	**46-111906**		siehe Gutachten VA: Tieferlegung lt. GA: 50 mm; Achslast ab: 981 kg HA: Tieferlegung lt. GA: 40 mm
B14 **1.4 16V, 1.6, 1.6 16 V, 1.8 20V, 1.8 20V T, 1.9 SDI, 1.9 TDI, 2.3 VR5, 2.8** 11/99 - 06/06 50 -150 kW	**47-124851**		siehe Gutachten; Für einige Rad/Reifenkomb. sind Distanzscheiben erforderlich VA: Tieferlegung lt. GA: 25-45 mm; Achslast bis: 1060 kg HA: Tieferlegung lt. GA: 20-40 mm; Achslast bis: 1010 kg
B14 **1.8 20V T 4, 1.9 TDI Syncro, 2.8 Cupra 4** 11/99 - 06/06 110 -150 kW	**47-080416**		siehe Gutachten VA: Tieferlegung lt. GA: 30-50 mm; Achslast bis: 1110 kg HA: Tieferlegung lt. GA: 30-50 mm; Achslast bis: 1080 kg

				

SEAT

SEAT LEON (1M1)

B14	**1.8 T Cupra R** 02/02 - 06/06 154 -165 kW	**47-080478**		siehe Gutachten VA: Tieferlegung lt. GA: 10-30 mm; Achslast bis: 1040 kg HA: Tieferlegung lt. GA: 25-55mm mm; Achslast bis: 825 kg
B16 PSS9	**1.4 16V, 1.6, 1.6 16 V, 1.8 20V, 1.8 20V T, 1.9 SDI, 1.9 TDI, 2.3 VR5, 2.8** 11/99 - 06/06 50 -150 kW	**48-080651**		siehe Gutachten VA: Tieferlegung lt. GA: 25-45 mm; Achslast bis: 1060 kg HA: Tieferlegung lt. GA: 20-40 mm; Achslast bis: 1010 kg
B16 PSS9	**1.8 20V T 4, 1.9 TDI Syncro, 2.8 Cupra 4** 11/99 - 06/06 110 -150 kW	**48-080422**		siehe Gutachten VA: Tieferlegung lt. GA: 30-50 mm; Achslast bis: 1110 kg HA: Tieferlegung lt. GA: 30-50 mm; Achslast bis: 1080 kg
B16 PSS9	**1.8 T Cupra R** 02/02 - 06/06 154 -165 kW	**48-080484**		siehe Gutachten VA: Tieferlegung lt. GA: 10-30 mm; Achslast bis: 1040 kg HA: Tieferlegung lt. GA: 25-55 mm; Achslast bis: 825 kg

SEAT LEON (1P1)

B4	**1.4 16V, 1.4 TSI, 1.6, 1.6 LPG, 1.8 TSI, 1.9 TDI, 2.0 FSI, 2.0 TDI, 2.0 TDI 16V, 2.0 TFSI** 05/05 - 63 -195 kW	**22-131607**	**19-127439**	Standardfahrwerk VA: Øa: 50 mm
B4	**1.4 16V, 1.4 TSI, 1.6, 1.6 LPG, 1.8 TSI, 1.9 TDI, 2.0 FSI, 2.0 TDI, 2.0 TDI 16V, 2.0 TFSI** 05/05 - 63 -195 kW	**22-131614**	**19-127439**	Standardfahrwerk VA: Øa: 55 mm
B4	**1.4 16V, 1.4 TSI, 1.6, 1.6 LPG, 1.8 TSI, 1.9 TDI, 2.0 FSI, 2.0 TDI, 2.0 TDI 16V, 2.0 TFSI** 05/05 - 63 -195 kW	**22-139184**	**19-127439**	Sportfahrwerk VA: Øa: 50 mm
B4	**1.4 16V, 1.4 TSI, 1.6, 1.6 LPG, 1.8 TSI, 1.9 TDI, 2.0 FSI, 2.0 TDI, 2.0 TDI 16V, 2.0 TFSI** 05/05 - 63 -195 kW	**22-139191**		Sportfahrwerk VA: Øa: 55 mm
B6	**1.4 16V, 1.4 TSI, 1.6, 1.6 LPG, 1.8 TSI, 1.9 TDI, 2.0 FSI, 2.0 TDI, 2.0 TDI 16V, 2.0 TFSI** 05/05 - 63 -195 kW	**35-113751**	**24-108188**	Außendurchmesser Federbein vorn 50 mm VA: Øa: 50 mm
B6	**1.4 16V, 1.4 TSI, 1.6, 1.6 LPG, 1.8 TSI, 1.9 TDI, 2.0 FSI, 2.0 TDI, 2.0 TDI 16V, 2.0 TFSI** 05/05 - 63 -195 kW	**35-108177**	**24-108188**	Außendurchmesser Federbein vorn 55 mm VA: Øa: 55 mm
B8	**1.4 16V, 1.4 TSI, 1.6, 1.6 LPG, 1.8 TSI, 1.9 TDI, 2.0 FSI, 2.0 TDI, 2.0 TDI 16V, 2.0 TFSI** 05/05 - 63 -195 kW	**35-113768**	**24-108201**	Außendurchmesser Federbein vorn 50 mm VA: Øa: 50 mm
B8	**1.4 16V, 1.4 TSI, 1.6, 1.6 LPG, 1.8 TSI, 1.9 TDI, 2.0 FSI, 2.0 TDI, 2.0 TDI 16V, 2.0 TFSI** 05/05 - 63 -195 kW	**35-108191**	**24-108201**	Außendurchmesser Federbein vorn 55 mm VA: Øa: 55 mm
B14	**1.4 16V, 1.4 TSI, 1.6, 1.6 LPG, 1.8 TSI, 1.9 TDI, 2.0 FSI, 2.0 TDI, 2.0 TDI 16V, 2.0 TFSI** 05/05 - 63 -195 kW	**47-128347**		siehe Gutachten; Außendurchmesser Federbein vorn 50 mm VA: Tieferlegung lt. GA: 20-30 mm; Achslast bis: 1200 kg HA: Tieferlegung lt. GA: 10-30 mm; Achslast bis: 1095 kg
B14	**1.4 16V, 1.4 TSI, 1.6, 1.6 LPG, 1.8 TSI, 1.9 TDI, 2.0 FSI, 2.0 TDI, 2.0 TDI 16V, 2.0 TFSI** 05/05 - 63 -195 kW	**47-127708**		siehe Gutachten; Außendurchmesser Federbein vorn 55 mm VA: Tieferlegung lt. GA: 20-30 mm; Achslast bis: 1200 kg HA: Tieferlegung lt. GA: 10-30 mm; Achslast bis: 1095 kg
B16 PSS10	**1.4 16V, 1.4 TSI, 1.6, 1.6 LPG, 1.8 TSI, 1.9 TDI, 2.0 FSI, 2.0 TDI, 2.0 TDI 16V, 2.0 TFSI** 05/05 - 63 -195 kW	**48-135238**		siehe Gutachten; Außendurchmesser Federbein vorn 50 mm VA: Tieferlegung lt. GA: 20-30 mm; Achslast bis: 1210 kg HA: Tieferlegung lt. GA: 10-30 mm; Achslast bis: 1095 kg

				

SEAT

SEAT LEON (1P1)

B16 PSS10	**1.4 16V, 1.4 TSI, 1.6, 1.6 LPG, 1.8 TSI, 1.9 TDI, 2.0 FSI, 2.0 TDI, 2.0 TDI 16V, 2.0 TFSI** 05/05 - 63 -195 kW	**48-135245**		siehe Gutachten; Außendurchmesser Federbein vorn 55 mm VA: Tieferlegung lt. GA: 20-30 mm; Achslast bis: 1210 kg HA: Tieferlegung lt. GA: 10-30 mm; Achslast bis: 1095 kg

SEAT MALAGA (023A)

B4	**1.2, 1.5, 1.7 D** 11/84 - 07/86 40 -63 kW	*22-040923*	**22-040763**	
B4	**1.2, 1.5, 1.7 D** 08/86 - 08/89 40 -63 kW	*22-040978* **11-101307** SP	**22-040763**	
B4	**1.2, 1.5, 1.5 i, 1.5 i KAT, 1.7 D** 09/89 - 12/93 40 -74 kW	**22-041180** **11-101291** SP	**22-040763**	
B4	**1.2 i, 1.7 D** 12/89 - 12/93 42 -52 kW	**22-041180** **11-101291** SP	**22-040763**	
B4	**1.5 i, 1.5 i KAT** 10/86 - 08/89 66 -74 kW	*22-040978* **11-101307** SP	**22-040763**	

SEAT MARBELLA (28)

B4	**0.8, 0.9** 08/86 - 03/89 25 -29 kW	**22-040879** **11-101321** SP	*19-019390* OE	
B4	**0.8, 0.9** 04/89 - 12/93 25 -29 kW	**22-041210** **11-101321** SP	*19-019390* OE	
B4	**0.9, 0.9 KAT** 11/96 - 10/98 29 -32 kW	**22-041210** **11-101321** SP	*19-019390* OE	

SEAT PANDA (141A)

B3	**0.9** 10/80 - 12/86 31 kW	**36-154692**		HA: mit Blattfederung
B4	**0.9** 10/80 - 12/86 31 kW	**22-040879**	*19-019390* OE	

SEAT RONDA (022A)

B4	**1.2, 1.5, 1.6** 08/83 - 12/86 44 -68 kW	*22-040923*	**22-040763**	
B4	**1.4, 1.7 Diesel** 06/82 - 09/82 40 -54 kW	**22-040756**	**22-040763**	
B4	**1.4, 1.7 Diesel** 09/82 - 11/88 40 -54 kW	*22-040923*	**22-040763**	

SEAT TERRA (24)

B4	**0.9** 02/87 - 03/89 29 kW	**22-040879** **11-101321** SP	*19-019390* OE	
B4	**0.9** 04/89 - 12/96 29 kW	**22-041210** **11-101321** SP	*19-019390* OE	
B4	**0.9 KAT, 1.3 D, 1.4 D** 10/90 - 12/95 29 -35 kW	**22-041210** **11-101321** SP	*19-019390* OE	

SEAT TERRA Kasten (024A)

B4	**0.9** 01/87 - 03/89 29 kW	**22-040879** **11-101321** SP	*19-019390* OE	

				
SEAT				
SEAT TERRA Kasten (024A)				
B4	**0.9** 04/89 - 12/95 29 kW	**22-041210** **11-101321** SP	*19-019390*	
B4	**0.9 KAT, 1.3 D, 1.4 D** 01/90 - 12/95 29 -35 kW	**22-041210** **11-101321** SP	*19-019390*	
SEAT TOLEDO I (1L)				
B1	**1.6 i, 1.8 16V, 1.9 D, 1.9 TD, 1.9 TDI, 2.0 i, 2.0 i 16V** 01/97 - 03/99 47 -110 kW	**12-117659**		VA: mit Kugellager
B2	**1.6 i** 05/91 - 12/93 52 kW	**17-047142** **11-101291** SP	**15-062192** **11-101352** SP	
B2	**1.6 i, 1.8 i** 05/91 - 08/95 54 -66 kW	**17-047142** **11-101291** SP	**15-062192** **11-101352** SP	-> CH.Nr.: ZR054453
B2	**1.6 i, 1.8 i** 05/95 - 03/99 54 -66 kW	**17-104029** **11-101291** SP	**15-062192** **11-101352** SP	CH.Nr.: TR00001 ->
B2	**1.6 i** 11/96 - 03/99 74 kW	**17-104029** **11-101291** SP	**15-062192** **11-101352** SP	
B2	**1.9 D** 12/95 - 03/99 47 kW	**17-104029** **11-101291** SP	**15-062192** **11-101352** SP	
B2	**1.9 D, 1.9 TD** 05/91 - 08/95 50 -55 kW	**17-047142** **11-101291** SP	**15-062192** **11-101352** SP	-> CH.Nr.: 1L-ZR 054 453
B2	**1.9 D, 1.9 TD** 05/95 - 03/99 50 -55 kW	**17-104029** **11-101291** SP	**15-062192** **11-101352** SP	CH.Nr.: 1L-TR 000 001 ->
B3	**1.6 i** 05/91 - 03/99 52 -74 kW	**36-131112**	**36-131136**	Standardfahrwerk
B3	**2.0 i, 2.0 i 16V** 05/91 - 03/99 85 -110 kW	**36-130825**	**36-131136**	Standardfahrwerk
B3	**1.9 TD, 1.9 TDI** 05/91 - 03/99 55 -81 kW	**36-130818**	**36-131136**	Standardfahrwerk
B4	**1.6 i** 05/91 - 12/93 52 kW	**22-041142** **11-101291** SP	**19-019741** **11-101352** SP	
B4	**1.6 i, 1.8 i** 05/91 - 08/95 54 -66 kW	**22-041142** **11-101291** SP	**19-019741** **11-101352** SP	-> CH.Nr.: ZR054453
B4	**1.6 i, 1.8 i** 05/95 - 03/99 54 -66 kW	**22-045010** **11-101291** SP	**19-019741** **11-101352** SP	CH.Nr.: TR00001 ->
B4	**1.6 i** 11/96 - 03/99 74 kW	**22-045010** **11-101291** SP	**19-019741** **11-101352** SP	
B4	**1.8 16V, 2.0 i** 05/91 - 08/95 85 -98 kW	**22-041142** **11-101291** SP	**19-019741** **11-101352** SP	-> CH.Nr.: 1L-ZR 054 453
B4	**2.0 i** 09/95 - 03/99 85 kW	**22-044761** **11-101307** SP	**19-019741** **11-101352** SP	CH.Nr.: 1L-TR 000 001 ->
B4	**2.0 i 16V** 11/93 - 03/99 110 kW	**22-044761** **11-101307** SP	**19-019741** **11-101352** SP	
B4	**1.9 D** 12/95 - 03/99 47 kW	**22-045010** **11-101291** SP	**19-019741** **11-101352** SP	
B4	**1.9 D, 1.9 TD** 05/91 - 08/95 50 -55 kW	**22-041142** **11-101291** SP	**19-019741** **11-101352** SP	-> CH.Nr.: 1L-ZR 054 453

				

SEAT

SEAT TOLEDO I (1L)

B4	**1.9 D, 1.9 TD** 09/95 - 03/99 50 -55 kW	**22-045010** **11-101291** SP	**19-019741** **11-101352** SP	CH.Nr.: 1L-TR 000 001 ->
B4	**1.9 TDI** 08/95 - 03/99 66 -81 kW	**22-045027** **11-101291** SP	**19-019741** **11-101352** SP	
B6	**1.6 i, 1.8 16V, 1.8 i, 1.9 D, 1.9 TD, 1.9 TDI, 2.0 i, 2.0 i 16V** 05/91 - 03/99 47 -110 kW	*22-181657* **11-101291** SP	**24-015240** **11-101352** SP	VA: Zweirohrsystem
B6	**1.6 i, 1.8 16V, 1.8 i, 1.9 D, 1.9 TD, 1.9 TDI, 2.0 i, 2.0 i 16V** 05/91 - 03/99 47 -110 kW	**35-043959**	**24-015240** **11-101352** SP	VA: Einrohrsystem
B8	**1.6 i, 1.8 16V, 1.8 i, 1.9 D, 1.9 TD, 1.9 TDI, 2.0 i, 2.0 i 16V** 05/91 - 03/99 47 -110 kW	*22-003737* **11-101291** SP	**24-015295** **11-101352** SP	VA: Zweirohrsystem
B8	**1.6 i, 1.8 16V, 1.8 i, 1.9 D, 1.9 TD, 1.9 TDI, 2.0 i, 2.0 i 16V** 05/91 - 03/99 47 -110 kW	**35-043966**	**24-015295** **11-101352** SP	VA: Einrohrsystem

SEAT TOLEDO II (1M2)

B1	**2.8 4x4** 05/02 - 04/04 150 kW	**12-116966**		VA: mit Kugellager
B3	**1.4 16V, 1.6, 1.6 16V, 1.9 TDI** 04/99 - 05/06 55 -81 kW	**37-134129**	**36-131228**	Standardfahrwerk
B3	**1.4 16V, 1.6, 1.6 16V, 1.8 20V, 1.8 20VT, 1.9 TDI, 2.3 V5, 2.3 V5 20V** 04/99 - 05/06 55 -132 kW		**36-131297**	Standardfahrwerk; Verstärkte Ausführung .
B3	**1.4 16V, 1.6, 1.6 16V** 04/99 - 05/06 55 -77 kW	**37-155155**	**36-134113**	Sportfahrwerk
B3	**1.8 20V, 1.8 20VT, 1.9 TDI, 2.3 V5, 2.3 V5 20V** 04/99 - 05/06 92 -132 kW	**37-131425**	**36-131228**	Standardfahrwerk
B3	**1.8 20V, 1.8 20VT, 2.3 V5** 04/99 - 05/06 92 -132 kW	**37-134129**	**36-134113**	Sportfahrwerk
B3	**2.3 V5 20V** 05/01 - 05/06 125 kW	**37-134211**	**36-134113**	Sportfahrwerk
B3	**1.9 SDI, 1.9 TDi** 04/99 - 05/06 50 -110 kW	**37-155155**	**36-134113**	Sportfahrwerk
B4	**1.4 16V, 1.6, 1.6 16V, 1.8 20V, 1.8 20VT, 1.9 SDI, 1.9 TDi, 2.3 V5, 2.3 V5 20V** 04/99 - 05/06 50 -132 kW	**22-045744** **11-103455** SP	**19-029429** **11-115755** SP	Standardfahrwerk
B4	**1.4 16V, 1.6, 1.6 16V, 1.8 20V, 1.8 20VT, 1.9 SDI, 1.9 TDi, 2.3 V5, 2.3 V5 20V** 04/99 - 05/06 50 -132 kW	**22-045751** **11-103455** SP	**19-029177** **11-115755** SP	Sportfahrwerk
B4	**1.4 16V, 1.6, 1.6 16V** 04/99 - 05/06 55 -77 kW	**22-045744** **11-103455** SP	**19-140032** **11-115755** SP	Schlechtwegeausführung
B6	**1.4 16V, 1.6, 1.6 16V, 1.8 20V, 1.8 20VT, 1.9 SDI, 1.9 TDi, 2.3 V5, 2.3 V5 20V** 04/99 - 05/06 50 -132 kW	**35-044079**	**24-026239** **11-115755** SP	VA: Einrohr Upside Down
B6	**1.4 16V, 1.6, 1.6 16V, 1.8 20V, 1.8 20VT, 1.9 SDI, 1.9 TDi, 2.3 V5, 2.3 V5 20V** 04/99 - 05/06 50 -132 kW	*22-042835* **11-103455** SP	**24-026239** **11-115755** SP	VA: Zweirohrsystem
B6	**2.8 4x4** 05/02 - 04/04 150 kW	**35-046370**	**24-060349**	

			

SEAT

SEAT TOLEDO II (1M2)

B8	**1.4 16V, 1.6, 1.6 16V, 1.8 20V, 1.8 20VT, 1.9 SDI, 1.9 TDi, 2.3 V5, 2.3 V5 20V** 04/99 - 05/06 50 -132 kW	**35-044086**	**24-026246** **11-115755** SP	VA: Einrohr Upside Down
B8	**1.4 16V, 1.6, 1.6 16V, 1.8 20V, 1.8 20VT, 1.9 SDI, 1.9 TDi, 2.3 V5, 2.3 V5 20V** 04/99 - 05/06 50 -132 kW	*22-042842* **11-103455** SP	**24-026246** **11-115755** SP	VA: Zweirohrsystem
B8	**2.8 4x4** 05/02 - 04/04 150 kW	**35-046387**	**24-060356**	
B10	**1.4 16V, 1.6, 1.6 16V, 1.8 20V, 1.8 20VT, 1.9 SDI, 1.9 TDi, 2.3 V5, 2.3 V5 20V** 04/99 - 05/06 50 -132 kW	**46-111890**		siehe Gutachten VA: Tieferlegung lt. GA: 50 mm; Achslast bis: 980 kg HA: Tieferlegung lt. GA: 40 mm
B10	**1.4 16V, 1.6, 1.6 16V, 1.8 20V, 1.8 20VT, 1.9 SDI, 1.9 TDi, 2.3 V5, 2.3 V5 20V** 04/99 - 05/06 50 -132 kW	**46-111906**		siehe Gutachten VA: Tieferlegung lt. GA: 50 mm; Achslast ab: 981 kg HA: Tieferlegung lt. GA: 40 mm
B14	**1.4 16V, 1.6, 1.6 16V, 1.8 20V, 1.8 20VT, 1.9 SDI, 1.9 TDi, 2.3 V5, 2.3 V5 20V** 04/99 - 05/06 50 -132 kW	**47-124851**		siehe Gutachten; Für einige Rad/Reifenkomb. sind Distanzscheiben erforderlich VA: Tieferlegung lt. GA: 20-45 mm; Achslast bis: 1060 kg HA: Tieferlegung lt. GA: 20-40 mm; Achslast bis: 1010 kg
B16 PSS9	**1.4 16V, 1.6, 1.6 16V, 1.8 20V, 1.8 20VT, 1.9 SDI, 1.9 TDi, 2.3 V5, 2.3 V5 20V** 04/99 - 05/06 50 -132 kW	**48-080651**		siehe Gutachten; Für einige Rad/Reifenkomb. sind Distanzscheiben erforderlich VA: Tieferlegung lt. GA: 25-45 mm; Achslast bis: 1060 kg HA: Tieferlegung lt. GA: 20-40 mm; Achslast bis: 1010 kg

SEAT TOLEDO III (5P2)

B4	**1.6, 1.8 TFSI, 1.9 TDI, 2.0 FSI, 2.0 TDI, 2.0 TFSI** 04/04 - 75 -147 kW	**22-131607**	**19-127439**	Standardfahrwerk VA: Øa: 50 mm
B4	**1.6, 1.8 TFSI, 1.9 TDI, 2.0 FSI, 2.0 TDI, 2.0 TFSI** 04/04 - 75 -147 kW	**22-131614**	**19-127439**	Standardfahrwerk VA: Øa: 55 mm
B4	**1.6, 1.8 TFSI, 1.9 TDI, 2.0 FSI, 2.0 TDI, 2.0 TFSI** 04/04 - 75 -147 kW	**22-139184**	**19-127439**	Sportfahrwerk VA: Øa: 50 mm
B4	**1.6, 1.8 TFSI, 1.9 TDI, 2.0 FSI, 2.0 TDI, 2.0 TFSI** 04/04 - 75 -147 kW	**22-139191**	**19-127439**	Sportfahrwerk VA: Øa: 55 mm
B6	**1.6, 1.8 TFSI, 1.9 TDI, 2.0 FSI, 2.0 TDI, 2.0 TFSI** 04/04 - 75 -147 kW	**35-113751**	**24-108188**	VA: Øa: 50 mm
B6	**1.6, 1.8 TFSI, 1.9 TDI, 2.0 FSI, 2.0 TDI, 2.0 TFSI** 04/04 - 75 -147 kW	**35-108177**	**24-108188**	VA: Øa: 55 mm
B8	**1.6, 1.8 TFSI, 1.9 TDI, 2.0 FSI, 2.0 TDI, 2.0 TFSI** 04/04 - 75 -147 kW	**35-113768**	**24-108201**	VA: Øa: 50 mm
B8	**1.6, 1.8 TFSI, 1.9 TDI, 2.0 FSI, 2.0 TDI, 2.0 TFSI** 04/04 - 75 -147 kW	**35-108191**	**24-108201**	VA: Øa: 55 mm
B14	**1.6, 1.8 TFSI, 1.9 TDI, 2.0 FSI, 2.0 TDI, 2.0 TFSI** 04/04 - 75 -147 kW	**47-128347**		siehe Gutachten; Außendurchmesser Federbein vorn 50 mm VA: Tieferlegung lt. GA: 30-50 mm; Achslast bis: 1200 kg HA: Tieferlegung lt. GA: 30-50 mm; Achslast bis: 1095 kg
B14	**1.6, 1.8 TFSI, 1.9 TDI, 2.0 FSI, 2.0 TDI, 2.0 TFSI** 04/04 - 75 -147 kW	**47-127708**		siehe Gutachten; Außendurchmesser Federbein vorn 55 mm VA: Tieferlegung lt. GA: 30-50 mm; Achslast bis: 1200 kg HA: Tieferlegung lt. GA: 30-50 mm; Achslast bis: 1095 kg
B16 PSS10	**1.6, 1.8 TFSI, 1.9 TDI, 2.0 FSI, 2.0 TDI, 2.0 TFSI** 04/04 - 75 -147 kW	**48-135238**		siehe Gutachten; Außendurchmesser Federbein vorn 50 mm VA: Tieferlegung lt. GA: 30-50 mm; Achslast bis: 1210 kg HA: Tieferlegung lt. GA: 30-50 mm; Achslast bis: 1095 kg

			
SEAT			
SEAT TOLEDO III (5P2)			
B16 PSS10 **1.6, 1.8 TFSI, 1.9 TDI, 2.0 FSI, 2.0 TDI, 2.0 TFSI** 04/04 - 75 -147 kW	**48-135245**		siehe Gutachten; Außendurchmesser Federbein vorn 55 mm VA: Tieferlegung lt. GA: 30-50 mm; Achslast bis: 1210 kg HA: Tieferlegung lt. GA: 30-50 mm; Achslast bis: 1095 kg
SEAT 600 D			
B6 **0.8** 09/63 - 04/70 17 kW	**24-007405**	**24-007504**	
SEAT 124			
B6 **1.6, 1430, 1430 Especial, D1200, LS1200** 01/68 - 10/80 44 -70 kW		*24-005586*	
B6 **1.6, 1.8, 2.0** 09/75 - 10/80 72 -87 kW		*24-005586*	
SEAT 132			
B4 **1.6, 1.8, 1.9, 2.0 D, 2.2 D** 05/73 - 12/82 40 -80 kW		*19-019291*	
SEAT 133			
B6 **0.8** 05/74 - 11/79 25 kW	**24-007405**	**24-007504**	
SKODA			
SKODA FABIA (6Y2)			
B1 **1.0, 1.2, 1.4, 1.4 16V, 1.4 TDI, 1.9 SDI, 1.9 TDI, 2.0** 08/99 - 03/08 37 -85 kW		**12-117079**	
B4 **1.0, 1.2, 1.4, 1.4 16V, 1.4 TDI, 1.9 SDI, 1.9 TDI, 2.0** 08/99 - 03/08 37 -85 kW	**22-105813** **11-101321** SP	**19-109572** **11-106470** SP	Standardfahrwerk
B6 **1.0, 1.2, 1.4, 1.4 16V, 1.4 TDI, 1.9 SDI, 1.9 TDI, 2.0** 08/99 - 03/08 37 -85 kW	**35-052173**	**24-067898** **11-106470** SP	
B8 **1.0, 1.2, 1.4, 1.4 16V, 1.4 TDI, 1.9 SDI, 1.9 TDI, 1.9 TDI RS, 2.0** 08/99 - 03/08 37 -96 kW	**35-052180**	**24-067904** **11-106470** SP	
B14 **1.0, 1.2, 1.4, 1.4 16V, 1.4 TDI, 1.9 SDI, 1.9 TDI, 1.9 TDI RS, 2.0** 08/99 - 03/08 37 -96 kW	**47-146914**		siehe Gutachten VA: Tieferlegung lt. GA: 30-50 mm; Achslast bis: 960 kg HA: Tieferlegung lt. GA: 30-45 mm; Achslast bis: 835 kg
B16 PSS9 **1.0, 1.2, 1.4, 1.4 16V, 1.4 TDI, 1.9 SDI, 1.9 TDI, 1.9 TDI RS, 2.0** 08/99 - 03/08 37 -96 kW	**48-146852**		siehe Gutachten VA: Tieferlegung lt. GA: 30-50 mm; Achslast bis: 960 kg HA: Tieferlegung lt. GA: 30-45 mm; Achslast bis: 835 kg
SKODA FABIA Stufenheck (6Y3)			
B1 **1.0, 1.2, 1.4, 1.4 16V, 1.4 TDI, 1.9 SDI, 1.9 TDI, 2.0** 12/99 - 12/07 37 -85 kW		**12-117079**	
B4 **1.0, 1.2, 1.4, 1.4 16V, 1.4 TDI, 1.9 SDI, 1.9 TDI, 2.0** 12/99 - 12/07 37 -85 kW	**22-105813** **11-101321** SP	**19-109589** **11-106470** SP	Standardfahrwerk
B6 **1.0, 1.2, 1.4, 1.4 16V, 1.4 TDI, 1.9 SDI, 1.9 TDI, 2.0** 12/99 - 12/07 37 -85 kW	**35-052173**	**24-067898** **11-106470** SP	

			

SKODA

SKODA FABIA Stufenheck (6Y3)

B8	**1.0, 1.2, 1.4, 1.4 16V, 1.4 TDI, 1.9 SDI, 1.9 TDI, 2.0** 12/99 - 12/07 37 -85 kW	**35-052180**	**24-067904** **11-106470** SP	
B14	**1.0, 1.2, 1.4, 1.4 16V, 1.4 TDI, 1.9 SDI, 1.9 TDI, 2.0** 12/99 - 12/07 37 -85 kW	**47-146914**		siehe Gutachten VA: Tieferlegung lt. GA: 30-50 mm; Achslast bis: 960 kg HA: Tieferlegung lt. GA: 30-45 mm; Achslast bis: 835 kg
B16 PSS9	**1.0, 1.2, 1.4, 1.4 16V, 1.4 TDI, 1.9 SDI, 1.9 TDI, 2.0** 12/99 - 12/07 37 -85 kW	**48-146852**		siehe Gutachten VA: Tieferlegung lt. GA: 30-50 mm; Achslast bis: 960 kg HA: Tieferlegung lt. GA: 30-45 mm; Achslast bis: 835 kg

SKODA FABIA Combi (6Y5)

B1	**1.0, 1.2, 1.4, 1.4 16V, 1.4 TDI, 1.9 SDI, 1.9 TDI, 2.0** 04/00 - 12/07 37 -85 kW		**12-117079**	
B4	**1.0, 1.2, 1.4, 1.4 16V, 1.4 TDI, 1.9 SDI, 1.9 TDI, 2.0** 04/00 - 12/07 37 -85 kW	**22-105813** **11-101321** SP	**19-109589** **11-106470** SP	Standardfahrwerk
B6	**1.0, 1.2, 1.4, 1.4 16V, 1.4 TDI, 1.9 SDI, 1.9 TDI, 2.0** 04/00 - 12/07 37 -85 kW	**35-052173**	**24-067898** **11-106470** SP	
B8	**1.0, 1.2, 1.4, 1.4 16V, 1.4 TDI, 1.9 SDI, 1.9 TDI, 2.0** 04/00 - 12/07 37 -85 kW	**35-052180**	**24-067904** **11-106470** SP	
B14	**1.0, 1.2, 1.4, 1.4 16V, 1.4 TDI, 1.9 SDI, 1.9 TDI, 2.0** 04/00 - 12/07 37 -85 kW	**47-146914**		siehe Gutachten VA: Tieferlegung lt. GA: 30-50 mm; Achslast bis: 960 kg HA: Tieferlegung lt. GA: 30-45 mm; Achslast bis: 835 kg
B16 PSS9	**1.0, 1.2, 1.4, 1.4 16V, 1.4 TDI, 1.9 SDI, 1.9 TDI, 2.0** 04/00 - 12/07 37 -85 kW	**48-146852**		siehe Gutachten VA: Tieferlegung lt. GA: 30-50 mm; Achslast bis: 960 kg HA: Tieferlegung lt. GA: 30-45 mm; Achslast bis: 835 kg

SKODA FABIA Praktik

B4	**1.2, 1.4, 1.4 TDI, 1.9 SDI** 07/01 - 12/07 40 -51 kW	**22-105813** **11-101321** SP	**19-109572** **11-106470** SP	
B6	**1.2, 1.4, 1.4 TDI, 1.9 SDI** 07/01 - 12/07 40 -51 kW	**35-052173**	**24-067898** **11-106470** SP	
B8	**1.2, 1.4, 1.4 TDI, 1.9 SDI** 07/01 - 12/07 40 -51 kW	**35-052180**	**24-067904** **11-106470** SP	

SKODA FABIA

B1	**1.2, 1.4, 1.4 TDI, 1.6, 1.9 TDI** 12/06 - 44 -77 kW		**12-117079**	
B4	**1.2, 1.4, 1.4 TDI, 1.6, 1.9 TDI** 12/06 - 44 -77 kW	**22-105813** **11-101321** SP	**19-109572** **11-106470** SP	Standardfahrwerk
B6	**1.2, 1.4, 1.4 TDI, 1.6, 1.9 TDI** 12/06 - 44 -77 kW	**35-052173**	**24-067898** **11-106470** SP	
B8	**1.2, 1.4, 1.4 TDI, 1.6, 1.9 TDI** 12/06 - 44 -77 kW	**35-052180**	**24-067904** **11-106470** SP	

SKODA FABIA Combi

B1	**1.2, 1.4, 1.4 TDI, 1.6, 1.9 TDI** 10/07 - 44 -77 kW		**12-117079**	

SKODA			
SKODA FABIA Combi			
B4 **1.2, 1.4, 1.4 TDI, 1.6, 1.9 TDI** 10/07 - 44 -77 kW	**22-105813** **11-101321** SP	**19-109589** **11-106470** SP	Standardfahrwerk
B6 **1.2, 1.4, 1.4 TDI, 1.6, 1.9 TDI** 10/07 - 44 -77 kW	**35-052173**	**24-067898** **11-106470** SP	
B8 **1.2, 1.4, 1.4 TDI, 1.6, 1.9 TDI** 10/07 - 44 -77 kW	**35-052180**	**24-067904** **11-106470** SP	
SKODA FAVORIT (781)			
B4 **1.3, 1.3 135, 1.3 135 X,LX,GLX, 1.3 135L, 1.3 136** 10/90 - 09/94 40 -50 kW	**22-045720**	**19-029405** **11-101352** SP	
SKODA FAVORIT Forman (785)			
B4 **1.3** 08/91 - 06/95 40 -50 kW	**22-045720**	**19-029405** **11-101352** SP	
SKODA FAVORIT Pick-up (787)			
B4 **1.3** 12/92 - 06/97 40 -50 kW	**22-045720**	**11-101352** SP	
SKODA FELICIA I (6U1)			
B4 **1.3, 1.6 LX, 1.9 D** 10/94 - 03/98 40 -55 kW	**22-045737** **11-116141** SP	**19-029412** **11-101352** SP	
SKODA FELICIA I Kombi (6U5)			
B4 **1.3, 1.3 LX, 1.3 LXI, 1.6 GLX, 1.9 D** 08/95 - 03/98 40 -55 kW	**22-045737** **11-116141** SP	**19-029412** **11-101352** SP	
SKODA FELICIA II (6U1)			
B3 **1.3, 1.6** 01/98 - 06/01 40 -55 kW	**36-163304**	**36-163281**	
B3 **1.3, 1.6** 01/98 - 06/01 40 -55 kW	**36-163298**		Verstärkte Ausführung .
B3 **1.9 D** 01/98 - 06/01 47 kW	**36-163298**	**36-163281**	
B4 **1.3, 1.6, 1.9 D** 01/98 - 06/01 40 -55 kW	**22-045737** **11-116141** SP	**19-029412** **11-101352** SP	Standardfahrwerk
SKODA FELICIA II Kombi (6U5)			
B3 **1.3, 1.6** 01/98 - 06/01 50 -55 kW	**36-163304**	**36-163274**	
B3 **1.3, 1.6** 01/98 - 06/01 50 -55 kW	**36-163298**		Verstärkte Ausführung .
B3 **1.9 D** 01/98 - 06/01 47 kW	**36-163298**	**36-163274**	
B4 **1.3, 1.6, 1.9 D** 01/98 - 06/01 47 -55 kW	**22-045737** **11-116141** SP	**19-029412** **11-101352** SP	Standardfahrwerk

				
SKODA				
SKODA OCTAVIA (1U2)				
B1	**1.4, 1.4 16V, 1.6, 1.8, 1.8 T, 1.9 SDI, 1.9 TDI, 2.0** 08/97 - 44 -110 kW	**12-116966**	**12-117079**	VA: mit Kugellager
B4	**1.4, 1.4 16V, 1.6, 1.8, 1.8 T, 1.9 SDI, 1.9 TDI, 2.0** 08/97 - 44 -110 kW	**22-045744** **11-103455** SP	**19-029429** **11-115755** SP	Standardfahrwerk
B4	**1.4, 1.4 16V, 1.6, 1.8, 1.8 T, 1.9 SDI, 1.9 TDI, 2.0** 08/97 - 44 -110 kW	**22-045751** **11-103455** SP	**19-029177** **11-115755** SP	Sportfahrwerk
B4	**1.4, 1.4 16V, 1.6, 1.8, 1.8 T, 1.9 SDI, 1.9 TDI, 2.0** 08/97 - 44 -110 kW	**22-045744** **11-103455** SP	**19-140032** **11-115755** SP	Schlechtwegeausführung
B6	**1.4, 1.4 16V, 1.6, 1.8, 1.8 T, 1.9 SDI, 1.9 TDI, 2.0** 08/97 - 44 -110 kW	*22-042835* **11-103455** SP	**24-025430** **11-115755** SP	Zweirohrsystem VA: Zweirohrsystem
B6	**1.4, 1.4 16V, 1.6, 1.8, 1.8 T, 1.9 SDI, 1.9 TDI, 2.0** 08/97 - 44 -110 kW	**35-044079**	**24-025430** **11-115755** SP	Einrohrsystem VA: Einrohr Upside Down
B6	**1.8 T 4x4** 05/01 - 110 kW	**35-046370**	**24-060349**	
B6	**RS 1.8 T** 05/01 - 132 kW	**35-046370**	**24-025430** **11-115755** SP	Einrohrsystem
B8	**1.4, 1.4 16V, 1.6, 1.8, 1.8 T, 1.9 SDI, 1.9 TDI, 2.0** 08/97 - 44 -110 kW	*22-042842* **11-103455** SP	**24-025447** **11-115755** SP	Zweirohrsystem
B8	**1.4, 1.4 16V, 1.6, 1.8, 1.8 T, 1.9 SDI, 1.9 TDI, 2.0** 08/97 - 44 -110 kW	**35-044086**	**24-025447** **11-115755** SP	Einrohrsystem
B8	**1.8 T 4x4** 05/01 - 110 kW	**35-046387**	**24-060356**	VA: Einrohr Upside Down
B8	**RS 1.8 T** 05/01 - 132 kW	**35-046387**	**24-025447** **11-115755** SP	Einrohrsystem
B10	**1.4, 1.4 16V, 1.6, 1.8, 1.8 T, 1.9 SDI, 1.9 TDI, 2.0** 08/97 - 44 -110 kW	**46-111890**		siehe Gutachten VA: Tieferlegung lt. GA: 50 mm; Achslast bis: 980 kg HA: Tieferlegung lt. GA: 40 mm
B10	**1.4, 1.4 16V, 1.6, 1.8, 1.8 T, 1.9 SDI, 1.9 TDI, 2.0** 08/97 - 44 -110 kW	**46-111906**		siehe Gutachten VA: Tieferlegung lt. GA: 50 mm; Achslast ab: 981 kg HA: Tieferlegung lt. GA: 40 mm
SKODA OCTAVIA Combi (1U5)				
B4	**1.4 16V, 1.6, 1.8 20V, 1.8 T, 1.9 SDI, 1.9 TDI, 2.0** 04/99 - 50 -110 kW	**22-045744** **11-103455** SP	**19-068633** **11-115755** SP	Standardfahrwerk; Schlechtwegeausführung
B6	**1.4 16V, 1.6, 1.8 20V, 1.8 T, 1.9 SDI, 1.9 TDI, 2.0** 04/99 - 50 -110 kW	**35-044079**	**24-028004** **11-115755** SP	Einrohrsystem VA: Einrohr Upside Down
B6	**1.4 16V, 1.6, 1.8 20V, 1.8 T, 1.9 SDI, 1.9 TDI, 2.0** 04/99 - 50 -110 kW	*22-042835* **11-103455** SP	**24-028004** **11-115755** SP	Zweirohrsystem VA: Zweirohrsystem
B6	**1.8 T 4x4, 1.9 TDI 4x4, 2.0, 2.0 4x4** 01/00 - 66 -110 kW	**35-046370**	**24-060349**	
B6	**RS 1.8 T** 08/02 - 132 kW	**35-046370**	**24-028004** **11-115755** SP	

				
SKODA				
SKODA OCTAVIA Combi (1U5)				
B8	**1.4 16V, 1.6, 1.8 20V, 1.8 T, 1.9 SDI, 1.9 TDI, 2.0** 04/99 - 50 -110 kW	**35-044086** *22-042842* **11-103455** SP	**24-028011** **11-115755** SP	Einrohrsystem Zweirohrsystem
B8	**1.8 T 4x4, 1.9 TDI 4x4, 2.0, 2.0 4x4** 01/00 - 66 -110 kW	**35-046387**	**24-060356**	VA: Einrohr Upside Down
B8	**RS 1.8 T** 08/02 - 132 kW	**35-046387**	**24-028011** **11-115755** SP	
B10	**1.4 16V, 1.6, 1.8 20V, 1.8 T, 1.9 SDI, 1.9 TDI, 2.0** 04/99 - 50 -110 kW	**46-111944**		siehe Gutachten VA: Tieferlegung lt. GA: 50 mm; Achslast bis: 980 kg HA: Tieferlegung lt. GA: 40 mm
B10	**1.4 16V, 1.6, 1.8 20V, 1.8 T, 1.9 SDI, 1.9 TDI, 2.0** 04/99 - 50 -110 kW	**46-111937**		siehe Gutachten VA: Tieferlegung lt. GA: 50 mm; Achslast ab: 981 kg; Achslast bis: 1020 kg HA: Tieferlegung lt. GA: 40 mm
SKODA OCTAVIA (1Z3)				
B4	**1.4, 1.4 TSI, 1.6, 1.6 FSI, 1.6 GreenLine, 1.6 TDI, 1.8 TSI, 1.9 TDI, 2.0 FSI, 2.0 TDI, 2.0 TDI 16V** 02/04 - 55 -125 kW	**22-131607**	**19-127439**	Standardfahrwerk VA: Øa: 50 mm
B4	**1.4, 1.4 TSI, 1.6, 1.6 FSI, 1.6 GreenLine, 1.6 TDI, 1.8 TSI, 1.9 TDI, 2.0 FSI, 2.0 TDI, 2.0 TDI 16V** 02/04 - 55 -125 kW	**22-131614**	**19-127439**	Standardfahrwerk VA: Øa: 55 mm
B4	**1.4, 1.4 TSI, 1.6, 1.6 FSI, 1.6 GreenLine, 1.6 TDI, 1.8 TSI, 1.9 TDI, 2.0 FSI, 2.0 RS, 2.0 TDI, 2.0 TDI 16V** 02/04 - 55 -147 kW	**22-139184**	**19-127439**	Sportfahrwerk VA: Øa: 50 mm
B4	**1.4, 1.4 TSI, 1.6, 1.6 FSI, 1.6 GreenLine, 1.6 TDI, 1.8 TSI, 1.9 TDI, 2.0 FSI, 2.0 RS, 2.0 TDI, 2.0 TDI 16V** 02/04 - 55 -147 kW	**22-139191**	**19-127439**	Sportfahrwerk VA: Øa: 55 mm
B6	**1.4, 1.4 TSI, 1.6, 1.6 FSI, 1.6 GreenLine, 1.6 TDI, 1.8 TSI, 1.9 TDI, 2.0 FSI, 2.0 RS, 2.0 TDI, 2.0 TDI 16V** 02/04 - 55 -147 kW	**35-113751**	**24-108188**	Standardfahrwerk VA: Øa: 50 mm
B6	**1.4, 1.4 TSI, 1.6, 1.6 FSI, 1.6 GreenLine, 1.6 TDI, 1.8 TSI, 1.9 TDI, 2.0 FSI, 2.0 RS, 2.0 TDI, 2.0 TDI 16V** 02/04 - 55 -147 kW	**35-108177**	**24-108188**	Standardfahrwerk VA: Øa: 55 mm
B8	**1.4, 1.4 TSI, 1.6, 1.6 FSI, 1.6 GreenLine, 1.6 TDI, 1.8 TSI, 1.9 TDI, 2.0 FSI, 2.0 RS, 2.0 TDI, 2.0 TDI 16V** 02/04 - 55 -147 kW	**35-113768**	**24-108201**	Sportfahrwerk VA: Øa: 50 mm
B8	**1.4, 1.4 TSI, 1.6, 1.6 FSI, 1.6 GreenLine, 1.6 TDI, 1.8 TSI, 1.9 TDI, 2.0 FSI, 2.0 RS, 2.0 TDI, 2.0 TDI 16V** 02/04 - 55 -147 kW	**35-108191**	**24-108201**	Sportfahrwerk VA: Øa: 55 mm
B14	**1.4, 1.4 TSI, 1.6, 1.6 FSI, 1.6 GreenLine, 1.6 TDI, 1.8 TSI, 1.9 TDI, 2.0 FSI, 2.0 TDI, 2.0 TDI 16V** 02/04 - 55 -125 kW	**47-128347**		siehe Gutachten; Außendurchmesser Federbein vorn 50 mm VA: Tieferlegung lt. GA: 30-50 mm; Achslast bis: 1200 kg HA: Tieferlegung lt. GA: 30-50 mm; Achslast bis: 1240 kg
B14	**1.4, 1.4 TSI, 1.6, 1.6 FSI, 1.6 GreenLine, 1.6 TDI, 1.8 TSI, 1.9 TDI, 2.0 FSI, 2.0 TDI, 2.0 TDI 16V** 02/04 - 55 -125 kW	**47-127708**		siehe Gutachten; Außendurchmesser Federbein vorn 55 mm VA: Tieferlegung lt. GA: 30-50 mm; Achslast bis: 1200 kg HA: Tieferlegung lt. GA: 30-50 mm; Achslast bis: 1240 kg

SKODA

SKODA OCTAVIA (1Z3)

B14	**2.0 RS** 10/05 - 147 kW	**47-127708**		siehe Gutachten; Außendurchmesser Federbein vorn 55 mm VA: Tieferlegung lt. GA: 20-30 mm; Achslast bis: 1200 kg HA: Tieferlegung lt. GA: 10-30 mm; Achslast bis: 1240 kg
B16 PSS10	**1.4, 1.4 TSI, 1.6, 1.6 FSI, 1.6 GreenLine, 1.6 TDI, 1.8 TSI, 1.9 TDI, 2.0 FSI, 2.0 TDI, 2.0 TDI 16V** 02/04 - 55 -125 kW	**48-135238**		siehe Gutachten; Außendurchmesser Federbein vorn 50 mm VA: Tieferlegung lt. GA: 30-50 mm; Achslast bis: 1210 kg HA: Tieferlegung lt. GA: 30-50 mm; Achslast bis: 1250 kg
B16 PSS10	**1.4, 1.4 TSI, 1.6, 1.6 FSI, 1.6 GreenLine, 1.6 TDI, 1.8 TSI, 1.9 TDI, 2.0 FSI, 2.0 TDI, 2.0 TDI 16V** 02/04 - 55 -125 kW	**48-135245**		siehe Gutachten; Außendurchmesser Federbein vorn 55 mm VA: Tieferlegung lt. GA: 30-50 mm; Achslast bis: 1210 kg HA: Tieferlegung lt. GA: 30-50 mm; Achslast bis: 1250 kg
B16 PSS10	**2.0 RS** 10/05 - 147 kW	**48-135245**		siehe Gutachten; Außendurchmesser Federbein vorn 55 mm VA: Tieferlegung lt. GA: 20-30 mm; Achslast bis: 1210 kg HA: Tieferlegung lt. GA: 10-30 mm; Achslast bis: 1240 kg

SKODA OCTAVIA Combi (1Z5)

B4	**1.4, 1.4 TSI, 1.6, 1.6 FSI, 1.6 GreenLine, 1.6 TDI, 1.8 TSI, 1.8 TSI 4x4, 1.9 TDI, 1.9 TDI 4x4, 2.0 FSI, 2.0 FSI 4x4, 2.0 TDI, 2.0 TDI 4x4, 2.0 TDI 16V** 02/04 - 59 -125 kW	**22-131607**	**19-127439**	Standardfahrwerk VA: Øa: 50 mm
B4	**1.4, 1.4 TSI, 1.6, 1.6 FSI, 1.6 GreenLine, 1.6 TDI, 1.8 TSI, 1.8 TSI 4x4, 1.9 TDI, 1.9 TDI 4x4, 2.0 FSI, 2.0 FSI 4x4, 2.0 TDI, 2.0 TDI 4x4, 2.0 TDI 16V** 02/04 - 59 -125 kW	**22-131614**	**19-127439**	Standardfahrwerk VA: Øa: 55 mm
B4	**1.4, 1.4 TSI, 1.6, 1.6 FSI, 1.6 GreenLine, 1.6 TDI, 1.8 TSI, 1.8 TSI 4x4, 1.9 TDI, 1.9 TDI 4x4, 2.0 FSI, 2.0 FSI 4x4, 2.0 TDI, 2.0 TDI 4x4, 2.0 TDI 16V** 02/04 - 59 -125 kW	**22-139184**	**19-127439**	Sportfahrwerk VA: Øa: 50 mm
B4	**1.4, 1.4 TSI, 1.6, 1.6 FSI, 1.6 GreenLine, 1.6 TDI, 1.8 TSI, 1.8 TSI 4x4, 1.9 TDI, 1.9 TDI 4x4, 2.0 FSI, 2.0 FSI 4x4, 2.0 RS, 2.0 TDI, 2.0 TDI 4x4, 2.0 TDI 16V** 02/04 - 59 -147 kW	**22-139191**	**19-127439**	Sportfahrwerk VA: Øa: 55 mm
B6	**1.4, 1.4 TSI, 1.6, 1.6 FSI, 1.6 GreenLine, 1.6 TDI, 1.8 TSI, 1.8 TSI 4x4, 1.9 TDI, 1.9 TDI 4x4, 2.0 FSI, 2.0 FSI 4x4, 2.0 TDI, 2.0 TDI 4x4, 2.0 TDI 16V** 02/04 - 59 -125 kW	**35-113751**	**24-108188**	VA: Øa: 50 mm
B6	**1.4, 1.4 TSI, 1.6, 1.6 FSI, 1.6 GreenLine, 1.6 TDI, 1.8 TSI, 1.8 TSI 4x4, 1.9 TDI, 1.9 TDI 4x4, 2.0 FSI, 2.0 FSI 4x4, 2.0 RS, 2.0 TDI, 2.0 TDI 4x4, 2.0 TDI 16V** 02/04 - 59 -147 kW	**35-108177**	**24-108188**	VA: Øa: 55 mm
B8	**1.4, 1.4 TSI, 1.6, 1.6 FSI, 1.6 GreenLine, 1.6 TDI, 1.8 TSI, 1.8 TSI 4x4, 1.9 TDI, 1.9 TDI 4x4, 2.0 FSI, 2.0 FSI 4x4, 2.0 TDI, 2.0 TDI 4x4, 2.0 TDI 16V** 02/04 - 59 -125 kW	**35-113768**	**24-108201**	VA: Øa: 50 mm
B8	**1.4, 1.4 TSI, 1.6, 1.6 FSI, 1.6 GreenLine, 1.6 TDI, 1.8 TSI, 1.8 TSI 4x4, 1.9 TDI, 1.9 TDI 4x4, 2.0 FSI, 2.0 FSI 4x4, 2.0 RS, 2.0 TDI, 2.0 TDI 4x4, 2.0 TDI 16V** 02/04 - 59 -147 kW	**35-108191**	**24-108201**	VA: Øa: 55 mm

				
SKODA				
SKODA OCTAVIA Combi (1Z5)				
B14	**1.4, 1.4 TSI, 1.6, 1.6 FSI, 1.6 GreenLine, 1.6 TDI, 1.8 TSI, 1.8 TSI 4x4, 1.9 TDI, 1.9 TDI 4x4, 2.0 FSI, 2.0 FSI 4x4, 2.0 TDI, 2.0 TDI 4x4, 2.0 TDI 16V** 02/04 - 59 -125 kW	**47-128347**		siehe Gutachten; Außendurchmesser Federbein vorn 50 mm VA: Tieferlegung lt. GA: 30-50 mm; Achslast bis: 1200 kg HA: Tieferlegung lt. GA: 30-50 mm; Achslast bis: 1240 kg
B14	**1.4, 1.4 TSI, 1.6, 1.6 FSI, 1.6 GreenLine, 1.6 TDI, 1.8 TSI, 1.8 TSI 4x4, 1.9 TDI, 1.9 TDI 4x4, 2.0 FSI, 2.0 FSI 4x4, 2.0 TDI, 2.0 TDI 4x4, 2.0 TDI 16V** 02/04 - 59 -125 kW	**47-127708**		siehe Gutachten; Außendurchmesser Federbein vorn 55 mm VA: Tieferlegung lt. GA: 30-50 mm; Achslast bis: 1200 kg HA: Tieferlegung lt. GA: 30-50 mm; Achslast bis: 1240 kg
B14	**2.0 RS** 10/05 - 147 kW	**47-127708**		siehe Gutachten; Außendurchmesser Federbein vorn 55 mm VA: Tieferlegung lt. GA: 20-30 mm; Achslast bis: 1200 kg HA: Tieferlegung lt. GA: 10-30 mm; Achslast bis: 1240 kg
B16 PSS10	**1.4, 1.4 TSI, 1.6, 1.6 FSI, 1.6 GreenLine, 1.6 TDI, 1.8 TSI, 1.8 TSI 4x4, 1.9 TDI, 1.9 TDI 4x4, 2.0 FSI, 2.0 FSI 4x4, 2.0 TDI, 2.0 TDI 4x4, 2.0 TDI 16V** 02/04 - 59 -125 kW	**48-135238**		siehe Gutachten; Außendurchmesser Federbein vorn 50 mm VA: Tieferlegung lt. GA: 30-50 mm; Achslast bis: 1210 kg HA: Tieferlegung lt. GA: 30-50 mm; ohne Niveauregulierung; Achslast bis: 1250 kg
B16 PSS10	**1.4, 1.4 TSI, 1.6, 1.6 FSI, 1.6 GreenLine, 1.6 TDI, 1.8 TSI, 1.8 TSI 4x4, 1.9 TDI, 1.9 TDI 4x4, 2.0 FSI, 2.0 FSI 4x4, 2.0 TDI, 2.0 TDI 4x4, 2.0 TDI 16V** 02/04 - 59 -125 kW	**48-135245**		siehe Gutachten; Außendurchmesser Federbein vorn 55 mm VA: Tieferlegung lt. GA: 30-50 mm; Achslast bis: 1210 kg HA: Tieferlegung lt. GA: 30-50 mm; Achslast bis: 1250 kg
B16 PSS10	**2.0 RS** 10/05 - 147 kW	**48-135245**		siehe Gutachten; Außendurchmesser Federbein vorn 55 mm VA: Tieferlegung lt. GA: 20-30 mm; Achslast bis: 1210 kg HA: Tieferlegung lt. GA: 10-30 mm; Achslast bis: 1250 kg
SKODA PRAKTIK				
B4	**1.2, 1.4, 1.4 TDI** 03/07 - 51 -63 kW	**22-105813** **11-101321** SP	**19-109572** **11-106470** SP	Standardfahrwerk
B6	**1.2, 1.4, 1.4 TDI** 03/07 - 51 -63 kW	**35-052173**	**24-067898** **11-106470** SP	
B8	**1.2, 1.4, 1.4 TDI** 03/07 - 51 -63 kW	**35-052180**	**24-067904** **11-106470** SP	
SKODA ROOMSTER (5J)				
B4	**1.2, 1.4, 1.4 TDI, 1.6, 1.9 TDI** 05/06 - 47 -77 kW	**22-105813** **11-101321** SP		Standardfahrwerk
SKODA SUPERB (3U4)				
B3	**1.8 T** 02/02 - 03/08 110 kW	**37-131371**	**36-147977**	Standardfahrwerk
B3	**1.8 T** 02/02 - 03/08 110 kW	**37-131388**	**38-131349**	Verstärkte Ausführung .
B3	**2.0** 02/02 - 03/08 85 kW	**37-131395**	**36-147977**	Standardfahrwerk
B3	**2.0** 02/02 - 03/08 85 kW	**37-131371**	**38-131349**	Verstärkte Ausführung .
B3	**1.9 TDI, 2.0 TDI, 2.8 V6** 02/02 - 03/08 74 -142 kW	**37-131388**	**36-147977**	Standardfahrwerk
B3	**1.9 TDI, 2.0 TDI, 2.8 V6** 02/02 - 03/08 74 -142 kW	**37-131449**	**38-131349**	Verstärkte Ausführung .
B3	**2.5 TDI** 02/02 - 03/08 114 -120 kW	**37-131449**	**36-147977**	Standardfahrwerk

			

SKODA

SKODA SUPERB (3U4)

B3	**2.5 TDI** 02/02 - 08/03 114 kW		**38-131349**	Verstärkte Ausführung .
B4	**1.8 T, 1.9 TDI, 2.0, 2.0 TDI, 2.5 TDI, 2.8 V6** 02/02 - 03/08 74 -142 kW	**19-119939** VL	**19-029443** HR **11-149835** *SP*	Standardfahrwerk
B6	**1.8 T, 1.9 TDI, 2.0, 2.0 TDI, 2.5 TDI, 2.8 V6** 02/02 - 03/08 74 -142 kW	**24-065122** VL	**24-065429** HR	
B8	**1.8 T, 1.9 TDI, 2.0, 2.0 TDI, 2.5 TDI, 2.8 V6** 02/02 - 03/08 74 -142 kW	**24-065139** VL	**24-065436** HR	
B14	**1.8 T, 1.9 TDI, 2.0, 2.0 TDI, 2.5 TDI, 2.8 V6** 02/02 - 03/08 74 -142 kW	**47-124806**		VA: Tieferlegung lt. GA: 35-55 mm; Achslast bis: 1230 kg HA: Tieferlegung lt. GA: 35-55 mm; Achslast bis: 1200 kg
B16 PSS9	**1.8 T, 1.9 TDI, 2.0, 2.0 TDI, 2.5 TDI, 2.8 V6** 02/02 - 03/08 74 -142 kW	**48-088749**		siehe Gutachten VA: Tieferlegung lt. GA: 35-55 mm; Achslast bis: 1230 kg HA: Tieferlegung lt. GA: 35-55 mm; Achslast bis: 1200 kg

SKODA SUPERB (3T4)

B4	**1.4 TSI, 1.8 TSI, 1.8 TSI 4x4, 1.9 TDI, 2.0 TDI, 2.0 TDI 16V, 2.0 TDI 4x4, 3.6 4x4** 03/08 - 77 -191 kW	**22-151056** VA	**19-151069** HR	Standardfahrwerk VA: Øa: 55 mm
B4	**1.4 TSI, 1.8 TSI, 1.8 TSI 4x4, 1.9 TDI, 2.0 TDI, 2.0 TDI 16V, 2.0 TDI 4x4, 3.6 4x4** 03/08 - 77 -191 kW	**22-151070** VA	**19-151083** HR	Sportfahrwerk VA: Øa: 55 mm
B6	**1.4 TSI, 1.8 TSI, 1.8 TSI 4x4, 1.9 TDI, 2.0 TDI, 2.0 TDI 16V, 2.0 TDI 4x4, 3.6 4x4** 03/08 - 77 -191 kW	**35-122074** VA	**24-122092** HR	VA: Øa: 55 mm
B8	**1.4 TSI, 1.8 TSI, 1.8 TSI 4x4, 1.9 TDI, 2.0 TDI, 2.0 TDI 16V, 2.0 TDI 4x4, 3.6 4x4** 03/08 - 77 -191 kW	**35-122081** VA	**24-122108** HR	Sportfahrwerk VA: Øa: 55 mm
B14	**1.4 TSI, 1.8 TSI, 1.8 TSI 4x4, 1.9 TDI, 2.0 TDI, 2.0 TDI 16V, 2.0 TDI 4x4, 3.6 4x4** 03/08 - 77 -191 kW	**47-127708**		siehe Gutachten; Außendurchmesser Federbein vorn 55 mm VA: Tieferlegung lt. GA: 30-50 mm HA: Tieferlegung lt. GA: 30-50 mm
B16 PSS10	**1.4 TSI, 1.8 TSI, 1.8 TSI 4x4, 1.9 TDI, 2.0 TDI, 2.0 TDI 16V, 2.0 TDI 4x4, 3.6 4x4** 03/08 - 77 -191 kW	**48-135245**		siehe Gutachten; Außendurchmesser Federbein vorn 55 mm VA: Tieferlegung lt. GA: 30-50 mm; Achslast bis: 1210 kg HA: Tieferlegung lt. GA: 30-50 mm; Achslast bis: 1250 kg

SKODA SUPERB Kombi (3T5)

B4	**1.4 TSI, 1.8 TSI, 1.8 TSI 4x4, 2.0 TDI, 2.0 TDI 4x4, 3.6 V6 4x4** 10/09 - 92 -191 kW	**22-151056** VA	**19-151069** HR	Standardfahrwerk VA: Øa: 55 mm
B4	**1.4 TSI, 1.8 TSI, 1.8 TSI 4x4, 2.0 TDI, 2.0 TDI 4x4, 3.6 V6 4x4** 10/09 - 92 -191 kW	**22-151070** VA	**19-151083** HR	Sportfahrwerk VA: Øa: 55 mm
B6	**1.4 TSI, 1.8 TSI, 1.8 TSI 4x4, 2.0 TDI, 2.0 TDI 4x4, 3.6 V6 4x4** 10/09 - 92 -191 kW	**35-122074** VA	**24-122092** HR	VA: Øa: 55 mm

			

SKODA

SKODA SUPERB Kombi (3T5)

B8	**1.4 TSI, 1.8 TSI, 1.8 TSI 4x4, 2.0 TDI, 2.0 TDI 4x4, 3.6 V6 4x4** 10/09 - 92 -191 kW	**35-122081**	**24-122108**	Sportfahrwerk VA: Øa: 55 mm
B14	**1.4 TSI, 1.8 TSI, 1.8 TSI 4x4, 2.0 TDI, 2.0 TDI 4x4, 3.6 V6 4x4** 10/09 - 92 -191 kW	**47-127708**		siehe Gutachten; Außendurchmesser Federbein vorn 55 mm VA: Tieferlegung lt. GA: 30-50 mm HA: Tieferlegung lt. GA: 30-50 mm
B16 PSS10	**1.4 TSI, 1.8 TSI, 1.8 TSI 4x4, 2.0 TDI, 2.0 TDI 4x4, 3.6 V6 4x4** 10/09 - 92 -191 kW	**48-135245**		siehe Gutachten; Außendurchmesser Federbein vorn 55 mm VA: Tieferlegung lt. GA: 30-50 mm; Achslast bis: 1210 kg HA: Tieferlegung lt. GA: 30-50 mm; Achslast bis: 1250 kg

SMART

SMART CROSSBLADE

B4	**0.6** 06/02 - 52 kW	**22-052261**	**19-067971**	mit Schraubenfederung VA: Serienfederteller muß benutzt werden
B14	**0.6** 06/02 - 52 kW	**47-107632**		siehe Gutachten; Für einige Rad/Reifenkomb. sind Distanzscheiben erforderlich VA: Tieferlegung lt. GA: 10-30 mm; Achslast bis: 465 kg HA: Tieferlegung lt. GA: 10-30 mm; Achslast bis: 610 kg

SMART ROADSTER

B4	**0.7** 04/03 - 45 -60 kW	**22-052261**	**19-067971**	VA: Serienfederteller muß benutzt werden
B14	**0.7, 0.7 Brabus** 04/03 - 45 -74 kW	**47-107632**		siehe Gutachten; Für einige Rad/Reifenkomb. sind Distanzscheiben erforderlich VA: Tieferlegung lt. GA: 10-30 mm; Achslast bis: 465 kg HA: Tieferlegung lt. GA: 10-30 mm; Achslast bis: 610 kg

SMART ROADSTER Coupe

B4	**0.7** 04/03 - 45 -60 kW	**22-052261**	**19-067971**	VA: Serienfederteller muß benutzt werden
B14	**0.7, 0.7 Brabus** 04/03 - 45 -74 kW	**47-107632**		siehe Gutachten; Für einige Rad/Reifenkomb. sind Distanzscheiben erforderlich VA: Tieferlegung lt. GA: 10-30 mm; Achslast bis: 465 kg HA: Tieferlegung lt. GA: 10-30 mm; Achslast bis: 610 kg

SMART CITY-COUPE (MC01)

B4	**0.6, 0.8 CDI** 07/98 - 01/04 30 -40 kW	**22-102348**	**19-067971**	mit Blattfederung
B4	**0.6, 0.7, 0.8 CDI** 07/98 - 01/04 30 -55 kW	**22-052261**	**19-067971**	mit Schraubenfederung VA: Serienfederteller muß benutzt werden
B14	**0.6, 0.7** 07/98 - 01/04 33 -55 kW	**47-107632**		siehe Gutachten; Für einige Rad/Reifenkomb. sind Distanzscheiben erforderlich VA: Tieferlegung lt. GA: 10-30 mm; mit Schraubenfederung; Achslast bis: 430 kg HA: Tieferlegung lt. GA: 10-30 mm; Achslast bis: 610 kg
B14	**0.8 CDI** 03/01 - 01/04 30 kW	**47-107632**		siehe Gutachten; Für einige Rad/Reifenkomb. sind Distanzscheiben erforderlich VA: Tieferlegung lt. GA: 10-30 mm; mit Schraubenfederung; Achslast bis: 430 kg HA: Tieferlegung lt. GA: 10-30 mm; Achslast ab: 610 kg

SMART CABRIO

B4	**0.6** 03/00 - 01/04 40 kW	**22-102348**	**19-067971**	mit Blattfederung
B4	**0.6, 0.7, 0.8 CDI** 03/00 - 01/04 30 -55 kW	**22-052261**	**19-067971**	mit Schraubenfederung VA: Serienfederteller muß benutzt werden

			

SMART

SMART CABRIO

B14	**0.6, 0.7, 0.8 CDI** 03/00 - 01/04 30 -55 kW	**47-107632**		siehe Gutachten; mit Schraubenfederung; Für einige Rad/Reifenkomb. sind Distanzscheiben erforderlich VA: Tieferlegung lt. GA: 10-30 mm; Achslast bis: 465 kg HA: Tieferlegung lt. GA: 10-30 mm; Achslast bis: 610 kg

SMART FORTWO Coupe

B4	**0.7, 0.8 CDI** 01/04 - 30 -55 kW	**22-052261**	**19-067971**	mit Schraubenfederung VA: Serienfederteller muß benutzt werden
B14	**0.7, 0.8 CDI** 01/04 - 30 -55 kW	**47-107632**		siehe Gutachten; mit Schraubenfederung; Achslast bis: 430 kg; Für einige Rad/Reifenkomb. sind Distanzscheiben erforderlich VA: Tieferlegung lt. GA: 10-30 mm HA: Tieferlegung lt. GA: 10-30 mm

SMART FORTWO cabrio

B4	**0.7, 0.8 CDI** 01/04 - 30 -55 kW	**22-052261**	**19-067971**	mit Schraubenfederung VA: Serienfederteller muß benutzt werden
B14	**0.7, 0.8 CDI** 01/04 - 30 -55 kW	**47-107632**		siehe Gutachten; mit Schraubenfederung; Achslast bis: 465 kg; Für einige Rad/Reifenkomb. sind Distanzscheiben erforderlich VA: Tieferlegung lt. GA: 10-30 mm HA: Tieferlegung lt. GA: 10-30 mm

SMART FORTWO Coupe

B4	**0.8 CDi, 1.0, 1.0 Turbo, 0.8 CDi, 1.0, 1.0 Turbo** 01/07 - 33 -62 kW	**22-145697**	**24-126793**	VA: Serienfederteller muß benutzt werden
B14	**0.8 CDi, 1.0, 1.0 Turbo** 01/07 - 33 -72 kW	**47-165403**		siehe Gutachten VA: Tieferlegung lt. GA: 10-20 mm; Achslast bis: 440 kg HA: Tieferlegung lt. GA: 10-30 mm; Achslast bis: 660 kg

SMART FORTWO Cabrio

B14	**0.8 CDi, 1.0, 1.0 Turbo** 01/07 - 33 -72 kW	**47-165403**		siehe Gutachten VA: Tieferlegung lt. GA: 10-20 mm; Achslast bis: 440 kg HA: Tieferlegung lt. GA: 10-30 mm; Achslast bis: 660 kg

SMART FORFOUR

B4	**1.1, 1.3, 1.5, 1.5 BRABUS, 1.5 CDI** 09/04 - 47 -130 kW		**19-166278**	

SSANGYONG

SSANGYONG KORANDO (K4)

B6 Offroad	**2.2 D** 12/88 - 12/96 50 kW	**24-002509**	**24-002608**	

SSANGYONG KORANDO (KJ)

B4	**2.0, 2.3, 2.3 D, 2.3 TDiC 4x4, 2.9 D, 2.9 TD, 3.2** 12/96 - 58 -162 kW	**19-140407**	**19-140414**	

SSANGYONG KORANDO Cabrio (KJ)

B4	**2.3, 2.9 D, 2.9 TD, 3.2** 06/97 - 72 -162 kW	**19-140407**	**19-140414**	

SSANGYONG MUSSO (FJ)

B6 Offroad	**2.0, 2.3, 2.3 D, 2.9 D, 2.9 TD, 3.2** 06/96 - 59 -162 kW	**24-016766**	**24-020787**	

				
SSANGYONG				
SSANGYONG MUSSO SPORTS				
B6 Offroad	**2.9 D** 08/04 - 88 kW	**24-016766**	**24-020787**	
SUBARU				
SUBARU FORESTER (SF)				
B4	**2.0, 2.0 S Turbo** 08/97 - 09/02 90 -125 kW	**22-048080** **22-048097**		Standardfahrwerk
B4	**2.0** 08/97 - 05/02 90 -92 kW	**22-048080** **22-048097**	**22-049292** **22-049308**	nicht für Deutschland HA: ohne Niveauregulierung
B4	**2.0 S Turbo** 04/01 - 05/02 130 kW	**22-048080** **22-048097**		Standardfahrwerk
SUBARU IMPREZA Stufenheck (GC)				
B16 PSS9	**1.5, 1.6 i, 1.6 i 4WD, 1.6 i 4WD, 1.8, 1.8 i 4WD, 2.0, 2.0 AWD, 2.0 i 4WD, 2.0 Turbo GT 4WD, 2.2 GX AWD** 03/94 - 09/00 66 -206 kW	**48-086035**		ohne TÜV-Gutachten VA: Tieferlegung lt. GA: 50 mm HA: Tieferlegung lt. GA: 35 mm
SUBARU IMPREZA Station Wagon (GF)				
B16 PSS9	**1.5, 1.5 AWD, 1.5 L, 1.6, 1.6 i, 1.6 i 4WD, 1.6 i 4WD, 1.8, 1.8 i 4WD, 2.0, 2.0 4WD, 2.0 AWD, 2.0 16V, 2.0 i Turbo 4WD, 2.0 Turbo GT 4WD, 2.0 WRX STi AWD, 2.2 GX AWD, 2.5 AWD** 11/95 - 66 -221 kW	**48-086035**		ohne TÜV-Gutachten VA: Tieferlegung lt. GA: 50 mm HA: Tieferlegung lt. GA: 35 mm
SUBARU IMPREZA Stufenheck (GD, GG)				
B14	**1.5, 1.5 LX, 1.6, 2.0, 2.0 Allrad, 2.0 R, 2.0 WRX STi, 2.0 WRX Turbo, 2.2 GX, 2.4 WRX, 2.4 WRX ST1, 2.5 Allrad, 2.5 AWD** 03/01 - CH-Nr. 70 -235 kW	**47-101791**		-> CH.Nr.: XXXXXXXXX4XXXXXXX; siehe Gutachten; Abstand der Befestigungsbohrungen vorn 65 mm VA: Tieferlegung lt. GA: 25-45 mm; Achslast bis: 1030 kg HA: Tieferlegung lt. GA: 20-40 mm; Achslast bis: 920 kg
B14	**1.5, 1.5 AWD, 1.5 LX, 1.6, 2.0, 2.0 Allrad, 2.0 AWD, 2.0 R, 2.0 WRX STi, 2.0 WRX Turbo, 2.2 GX, 2.4 WRX, 2.4 WRX ST1, 2.5 Allrad, 2.5 AWD** CH-Nr. - 70 -235 kW	**47-124226**		CH.Nr.: XXXXXXXXX5XXXXXX ->; siehe Gutachten; Abstand der Befestigungsbohrungen vorn 75 mm VA: Tieferlegung lt. GA: 20-40 mm HA: Tieferlegung lt. GA: 30-40 mm
B16 PSS9	**1.5, 1.5 LX, 1.6, 2.0, 2.0 Allrad, 2.0 R, 2.0 WRX STi, 2.0 WRX Turbo, 2.2 GX, 2.4 WRX, 2.4 WRX ST1, 2.5 Allrad, 2.5 AWD** 03/01 - CH-Nr. 70 -235 kW	*48-086202*		-> CH.Nr.: XXXXXXXXX4XXXXXXX; Abstand der Befestigungsbohrungen vorn 65 mm VA: Tieferlegung lt. GA: 25-45 mm HA: Tieferlegung lt. GA: 25-45 mm
B16 PSS9	**1.5, 1.5 LX, 1.6, 2.0, 2.0 Allrad, 2.0 R, 2.0 WRX STi, 2.0 WRX Turbo, 2.2 GX, 2.4 WRX, 2.4 WRX ST1, 2.5 Allrad, 2.5 AWD** 03/01 - CH-Nr. 70 -235 kW	**48-103398**		-> CH.Nr.: XXXXXXXXX4XXXXXXX; siehe Gutachten; Abstand der Befestigungsbohrungen vorn 65 mm VA: Tieferlegung lt. GA: 25-45 mm; Achslast bis: 1030 kg HA: Tieferlegung lt. GA: 20-40 mm; Achslast bis: 920 kg
B16 PSS9	**1.5, 1.5 AWD, 1.5 LX, 1.6, 2.0, 2.0 Allrad, 2.0 AWD, 2.0 R, 2.0 WRX STi, 2.0 WRX Turbo, 2.2 GX, 2.4 WRX, 2.4 WRX ST1, 2.5 Allrad, 2.5 AWD** CH-Nr. - 70 -235 kW	**48-123525**		CH.Nr.: XXXXXXXXX5XXXXXX ->; siehe Gutachten; Abstand der Befestigungsbohrungen vorn 75 mm VA: Tieferlegung lt. GA: 20-40 mm HA: Tieferlegung lt. GA: 30-40 mm

SUBARU

SUBARU IMPREZA Schrägheck

B14	**2.0 Allrad, 2.5 Allrad** 12/02 - CH-Nr. 92 -195 kW	**47-101791**		-> CH.Nr.: XXXXXXXXX4XXXXXXX; siehe Gutachten; Abstand der Befestigungsbohrungen vorn 65 mm VA: Tieferlegung lt. GA: 25-45 mm; Achslast bis: 1030 kg HA: Tieferlegung lt. GA: 20-40 mm; Achslast bis: 920 kg
B14	**2.0 Allrad, 2.5 Allrad** CH-Nr. - 12/07 92 -195 kW	**47-124226**		CH.Nr.: XXXXXXXXX5XXXXXXX ->; siehe Gutachten; Abstand der Befestigungsbohrungen vorn 75 mm VA: Tieferlegung lt. GA: 25-45 mm; Achslast bis: 1030 kg HA: Tieferlegung lt. GA: 20-40 mm; Achslast bis: 960 kg
B16 PSS9	**2.0 Allrad, 2.5 Allrad** 12/02 - CH-Nr. 92 -195 kW	*48-086202*		-> CH.Nr.: XXXXXXXXX4XXXXXXX; Abstand der Befestigungsbohrungen vorn 65 mm VA: Tieferlegung lt. GA: 25-45 mm HA: Tieferlegung lt. GA: 20-40 mm
B16 PSS9	**2.0 Allrad, 2.5 Allrad** 12/02 - CH-Nr. 92 -195 kW	**48-103398**		-> CH.Nr.: XXXXXXXXX4XXXXXXX; siehe Gutachten; Abstand der Befestigungsbohrungen vorn 65 mm VA: Tieferlegung lt. GA: 25-45 mm; Achslast bis: 1030 kg HA: Tieferlegung lt. GA: 20-40 mm; Achslast bis: 920 kg
B16 PSS9	**2.0 Allrad, 2.5 Allrad** CH-Nr. - 12/07 92 -195 kW	**48-123525**		CH.Nr.: XXXXXXXXX5XXXXXXX ->; siehe Gutachten; Abstand der Befestigungsbohrungen vorn 75 mm VA: Tieferlegung lt. GA: 25-45 mm; Achslast bis: 1030 kg HA: Tieferlegung lt. GA: 20-40 mm; Achslast bis: 960 kg

SUBARU IMPREZA Station Wagon (GD, GG)

B14	**1.5, 1.6, 2.0, 2.0 R, 2.0 Turbo, 2.0 WRX Turbo** 12/02 - CH-Nr. 70 -165 kW	**47-101791**		-> CH.Nr.: XXXXXXXXX4XXXXXXX; siehe Gutachten; Abstand der Befestigungsbohrungen vorn 65 mm VA: Tieferlegung lt. GA: 25-45 mm; Achslast bis: 1030 kg HA: Tieferlegung lt. GA: 20-40 mm; Achslast bis: 920 kg
B14	**1.5, 1.5 AWD, 1.6, 2.0, 2.0 AWD, 2.0 R, 2.0 Turbo, 2.0 WRX STi AWD, 2.0 WRX Turbo, 2.2 GX, 2.4 WRX, 2.5 AWD** CH-Nr. - 70 -221 kW	**47-124226**		CH.Nr.: XXXXXXXXX5XXXXXXX ->; siehe Gutachten; Abstand der Befestigungsbohrungen vorn 75 mm VA: Tieferlegung lt. GA: 25-45 mm; Achslast bis: 1030 kg HA: Tieferlegung lt. GA: 20-40 mm; Achslast bis: 960 kg
B16 PSS9	**1.5, 1.6, 2.0, 2.0 R, 2.0 Turbo, 2.0 WRX Turbo** 12/02 - CH-Nr. 70 -165 kW	*48-086202*		-> CH.Nr.: XXXXXXXXX4XXXXXXX; Abstand der Befestigungsbohrungen vorn 65 mm VA: Tieferlegung lt. GA: 25-45 mm HA: Tieferlegung lt. GA: 20-40 mm
B16 PSS9	**1.5, 1.6, 2.0, 2.0 R, 2.0 Turbo, 2.0 WRX Turbo, 2.2 GX** 06/01 - CH-Nr. 70 -165 kW	**48-103398**		-> CH.Nr.: XXXXXXXXX4XXXXXXX; siehe Gutachten; Abstand der Befestigungsbohrungen vorn 65 mm VA: Tieferlegung lt. GA: 25-45 mm; Achslast bis: 1030 kg HA: Tieferlegung lt. GA: 20-40 mm; Achslast bis: 920 kg
B16 PSS9	**1.5, 1.5 AWD, 1.6, 2.0, 2.0 AWD, 2.0 R, 2.0 Turbo, 2.0 WRX STi AWD, 2.0 WRX Turbo, 2.2 GX, 2.4 WRX, 2.5 AWD** CH-Nr. - 70 -221 kW	**48-123525**		CH.Nr.: XXXXXXXXX5XXXXXXX ->; siehe Gutachten; Abstand der Befestigungsbohrungen vorn 75 mm VA: Tieferlegung lt. GA: 25-45 mm; Achslast bis: 1030 kg HA: Tieferlegung lt. GA: 20-40 mm; Achslast bis: 960 kg

SUBARU IMPREZA Schrägheck

B16 PSS10	**1.5 Allrad, 2.0 Allrad, 2.5 Allrad** 01/08 - 79 -221 kW	**48-155830**		Baumuster: G3; Baumuster: STI; siehe Gutachten VA: Tieferlegung lt. GA: 20-40 mm; Achslast bis: 1050 kg HA: Tieferlegung lt. GA: 20-40 mm; Achslast bis: 1040 kg

SUBARU LEGACY II (BD, BG)

B4	**2.0 i 4WD, 2.2 i 4WD** 09/94 - 03/99 85 -96 kW	*22-048042* *22-048059*	*22-049278* *22-049285*	ohne Niveauregulierung
B4	**2.5 i 4WD** 06/96 - 03/99 110 kW	*22-048066* *22-048073*	*22-049339* *22-049346*	Baumuster: Outback; ohne Niveauregulierung
B4	**2.5 i 4WD** 06/96 - 03/99 110 kW	*22-048028* *22-048035*	*22-049315* *22-049322*	Baumuster: ex. Outback; ohne Niveauregulierung

SUBARU LEGACY II Station Wagon (BD, BG)

B4	**2.0 i 4WD, 2.2 i 4WD** 09/94 - 11/98 85 -96 kW	*22-048042* *22-048059*	*22-049278* *22-049285*	ohne Niveauregulierung
B4	**2.5 i 4WD** 06/96 - 11/98 110 kW	*22-048028* *22-048035*	*22-049315* *22-049322*	Baumuster: ex. Outback; ohne Niveauregulierung
B4	**2.5 i 4WD** 06/96 - 11/98 110 kW	*22-048066* *22-048073*	*22-049339* *22-049346*	Baumuster: Outback; ohne Niveauregulierung

				

SUBARU

SUBARU LEGACY III (BE, BH)

B6	**2.0, 2.5** 10/98 - 08/03 92 -115 kW	**35-101680** ↰ **35-101697** ↱	**24-101707**	ohne Niveauregulierung; nicht: Outback
B8	**2.0, 2.5** 10/98 - 08/03 92 -115 kW	**35-045809** ↰ **35-045816** ↱	**24-029513**	ohne Niveauregulierung; nicht: Outback
B14	**2.0, 2.5** 10/98 - 08/03 92 -115 kW	**47-101746**		siehe Gutachten; ohne Niveauregulierung; nicht: Outback VA: Tieferlegung lt. GA: 30-50 mm; Achslast bis: 1040 kg HA: Tieferlegung lt. GA: 30-50 mm; Achslast bis: 1060 kg

SUBARU LEGACY III Station Wagon (BE, BH)

B6	**2.0, 2.5** 12/98 - 08/03 92 -115 kW	**35-101680** ↰ **35-101697** ↱	**24-101707**	ohne Niveauregulierung; nicht: Outback
B8	**2.0** 12/98 - 08/03 92 kW	**35-045809** ↰ **35-045816** ↱	**24-029513**	ohne Niveauregulierung; nicht: Outback
B14	**2.0, 2.5** 12/98 - 08/03 92 -115 kW	**47-101746**		siehe Gutachten; ohne Niveauregulierung; nicht: Outback VA: Tieferlegung lt. GA: 50 mm; Achslast bis: 1040 kg HA: Tieferlegung lt. GA: 50 mm; Achslast bis: 1060 kg

SUBARU LEGACY IV

B4	**2.0, 2.0 D, 2.5, 3.0** 09/03 - 101 -180 kW	**22-165565** ↰ **22-165572** ↱	**19-158686**	Ausstattung: BL; ohne Niveauregulierung; nicht: Outback
B6	**2.0, 2.0 D, 2.5, 3.0** 09/03 - 101 -180 kW	**35-118305** ↰ **35-118312** ↱	**24-118323**	
B8	**2.0, 2.0 D, 2.5, 3.0** 09/03 - 101 -180 kW	**35-118336** ↰ **35-118343** ↱	**24-118354**	

SUBARU LEGACY IV Station Wagon (B13_)

B4	**2.0, 2.0 D, 2.0 Turbo HP AWD, 2.0 Turbo R AWD, 2.5, 2.5 Turbo R, 3.0** 09/03 - 101 -180 kW	**22-165565** ↰ **22-165572** ↱	**19-158686**	Ausstattung: BL; ohne Niveauregulierung; ohne Schlechtwegeausführung; nicht: Outback
B6	**2.0, 2.0 D, 2.0 Turbo HP AWD, 2.0 Turbo R AWD, 2.5, 2.5 Turbo R, 3.0** 09/03 - 101 -180 kW	**35-118305** ↰ **35-118312** ↱	**24-118323**	Baumuster: BP; ohne Schlechtwegeausführung; nicht: Outback
B8	**2.0, 2.0 D, 2.0 Turbo HP AWD, 2.0 Turbo R AWD, 2.5, 2.5 Turbo R, 3.0** 09/03 - 101 -180 kW	**35-118336** ↰ **35-118343** ↱	**24-118354**	Baumuster: BP; ohne Schlechtwegeausführung; nicht: Outback

SUZUKI

SUZUKI ALTO III (EF)

B4	**1.0, 1.6** 09/94 - 39 -71 kW	**i.V.** ↰ **i.V.** ↱	*19-065038*	

SUZUKI GRAND VITARA (FT, GT)

B6 Offroad	**1.3, 1.6, 2.0, 2.0 HDI 110, 2.0 TD Intercooler, 2.5 V6 24V** 04/98 - 61 -106 kW	**33-181677**	**24-065184**	

SUZUKI IGNIS (FH)

B4	**1.3** 10/00 - 09/03 61 kW	**i.V.** ↰ **i.V.** ↱	**19-168487**	Standardfahrwerk
B4	**1.3 4WD** 10/00 - 09/03 61 kW	**i.V.** ↰ **i.V.** ↱	**19-168494**	Standardfahrwerk

				

SUZUKI

SUZUKI IGNIS II

B4	**1.3, 1.3 4x4, 1.3 DDiS, 1.5, 1.5 4x4** 09/03 - 51 -73 kW	**i.V.** **i.V.**	**19-168784**	Standardfahrwerk

SUZUKI JIMNY (FJ)

B6 Offroad	**0.7, 0.7 4x4, 1.0, 1.3 4x4, 1.3 16V, 1.3 16V 4WD, 1.3 16V 4x4, 1.5 DDiS 4WD, 1.5 DDiS 4x4, 1.6 VVT** 09/98 - 39 -76 kW	**24-060622**	**24-060639**	

SUZUKI LJ 80

B4	**0.8** 01/80 - 12/81 29 kW	**19-028774**		
B6 Offroad	**0.8** 01/80 - 12/81 29 kW	*24-003100*	**24-003209**	

SUZUKI SAMURAI (SJ)

B4	**1.0, 1.3** 11/88 - 12/90 33 -51 kW	**19-028774**	**19-028781**	
B6 Offroad	**1.0** 11/88 - 33 kW	*24-003100*	*24-004374*	
B6 Offroad	**1.3** 11/88 - 12/90 44 -51 kW	**24-012157**	**24-012164**	

SUZUKI SJ 410

B4	**1.0** 09/81 - 12/87 33 kW	**19-028774**		
B6 Offroad	**1.0** 09/81 - 12/87 33 kW	*24-003100*	*24-004374*	

SUZUKI SJ 410 Cabrio

B4	**1.0** 09/81 - 12/87 33 kW	**19-028774**		
B6 Offroad	**1.0** 09/81 - 12/87 33 kW	*24-003100*	*24-004374*	

SUZUKI SJ 413

B4	**1.3** 09/84 - 12/87 44 -47 kW	**19-028774**		
B6 Offroad	**1.3** 09/84 - 12/87 44 -47 kW	*24-003100*	*24-004374*	
B6 Offroad	**1.3** 01/88 - 08/90 44 -47 kW	**24-012157**	**24-012164**	

SUZUKI SPLASH

B4	**1.0, 1.2, 1.3 CDTI** 01/08 - 48 -63 kW	**i.V.** **i.V.**	**19-156545**	

SUZUKI SWIFT II (AH, AJ)

B4	**1.3, 1.6** 03/89 - 12/90 50 -70 kW		*22-049353*	

				

SUZUKI

SUZUKI SWIFT II (AH, AJ)

B4	**1.3, 1.6** 01/91 - 05/01 50 -70 kW	*22-048103* *22-048110*	*22-049353*	
B4	**1.3** 03/89 - 12/91 52 kW		*22-049353*	
B4	**1.6 i** 01/90 - 05/01 68 kW	*22-048103* *22-048110*	*22-049353*	

SUZUKI SWIFT Cabriolet (SF413)

B4	**1.3** 09/91 - 10/96 50 kW	*22-048103* *22-048110*	*22-049353*	

SUZUKI SWIFT III (SG)

B4	**1.3, 1.3 4x4, 1.3 DDiS, 1.5** 02/05 - 51 -75 kW	i.V. i.V.	**19-156545**	
B14	**1.3, 1.3 DDiS, 1.5, 1.6** 02/05 - 51 -92 kW	**47-167551**		siehe Gutachten VA: Tieferlegung lt. GA: 10-30 mm; Achslast bis: 830 kg HA: Tieferlegung lt. GA: 0-20 mm; Achslast bis: 830 kg

SUZUKI VITARA (ET, TA)

B4	**1.6, 1.6 16V** 07/88 - 03/98 59 -71 kW	*22-048127* *22-048134*	**19-028798**	
B4	**2.0 16V** 12/96 - 03/98 97 kW	*22-048141* *22-048158*	**19-028798**	
B4	**2.0 V6 24V** 01/96 - 03/98 100 kW	*22-048141* *22-048158*	**19-028798**	
B4	**1.9 D, 2.0 TD, 2.0 TD Intercooler** 01/96 - 03/98 50 -64 kW	*22-048141* *22-048158*	**19-028798**	
B6 Offroad	**1.6, 1.6 16V, 1.9 D, 2.0 16V, 2.0 TD, 2.0 TD Intercooler, 2.0 V6 24V, 2.5 V6 24V** 07/88 - 03/98 50 -118 kW	**35-003991**	**24-015882**	

SUZUKI VITARA Cabrio (ET, TA)

B4	**1.6** 07/88 - 01/95 59 kW	*22-048127* *22-048134*	**19-028798**	
B4	**1.6 16V** 07/90 - 12/95 71 kW	*22-048127* *22-048134*	**19-028798**	
B4	**1.6 16V** 01/96 - 03/99 71 kW	*22-048141* *22-048158*	**19-028798**	
B4	**1.9 D, 2.0 16V** 01/95 - 03/99 50 -97 kW	*22-048141* *22-048158*	**19-028798**	
B6 Offroad	**1.6, 1.6 16V, 1.9 D, 2.0 16V** 07/88 - 03/99 50 -97 kW	**35-003991**	**24-015882**	

SUZUKI WAGON R+ (EM)

B8	**1.0, 1.2, 1.2 4WD, 1.3 VVTi GL Allrad** 02/98 - 44 -69 kW		*24-067966*	

SUZUKI X-90 (EL)

B4	**1.6 i 16V, 1.6 i 16V 4x4** 09/95 - 71 kW	*22-048141* *22-048158*	**19-028798**	mit ABS

			

SUZUKI

SUZUKI X-90 (EL)

B6 Offroad	**1.6 i 16V, 1.6 i 16V 4x4** 09/95 - 71 kW	**35-003991**	**24-015882**	

TALBOT

TALBOT TAGORA

B4	**2.1, 2.3 Turbo Diesel, 2.6** 06/80 - 12/87 59 -122 kW	*21-030291*		

TOYOTA

TOYOTA AURIS

B4	**1.4 VVTi** 03/07 - 71 kW	**i.V.** **i.V.**	**19-168210**	

TOYOTA AVENSIS Liftback (_T22_)

B4	**1.6, 1.8, 1.9 D, 2.0, 2.0 D, 2.0 D-4D, 2.0 TD** 09/97 - 02/03 61 -94 kW	**22-048363** **22-048370**	**22-049629** **22-049636**	

TOYOTA AVENSIS (_T22_)

B4	**1.6, 1.8, 1.9 D, 2.0, 2.0 D, 2.0 D-4D, 2.0 TD** 09/97 - 02/03 61 -94 kW	**22-048363** **22-048370**	**22-049629** **22-049636**	

TOYOTA AVENSIS Station Wagon (_T22_)

B4	**1.6, 1.8, 1.9 D, 2.0, 2.0 D-4D, 2.0 TD** 09/97 - 02/03 61 -94 kW	**22-048363** **22-048370**	**22-049629** **22-049636**	

TOYOTA AVENSIS VERSO (AC_)

B4	**2.0 D4-D, 2.0 VVT-i** 08/01 - 85 -110 kW	**i.V.** **i.V.**	**19-166452**	Standardfahrwerk

TOYOTA AVENSIS (T25)

B4	**1.6 VVT-i, 1.8, 2.0, 2.0 D-4D, 2.2 D-4D, 2.2 D-CAT, 2.2 TD, 2.4** 04/03 - 74 -130 kW	**22-156358** **22-156365**	**19-156378**	

TOYOTA AVENSIS Stufenheck (T25)

B4	**1.6 VVT-i, 1.8, 2.0, 2.0 D-4D, 2.2 D-4D, 2.2 D-CAT, 2.2 TD, 2.4** 04/03 - 74 -130 kW	**22-156358** **22-156365**	**19-156378**	

TOYOTA AVENSIS Kombi (T25)

B4	**1.6 VVT-i, 1.8, 2.0, 2.0 D-4D, 2.2 D-4D, 2.2 D-CAT, 2.2 TD, 2.4** 04/03 - 74 -130 kW	**22-156358** **22-156365**	**19-156378**	

TOYOTA AYGO (B10)

B4	**1.0, 1.4 HDi** 07/05 - 40 -50 kW	**22-146809** **22-146816**	**19-147659**	

TOYOTA CAMRY (_V1_)

B4	**2.2, 2.5, 3.0** 06/91 - 08/94 100 -138 kW		**22-049582** **22-049599**	

				
TOYOTA				
TOYOTA CAMRY (_V1_)				
B4	**2.2** 08/94 - 08/96 100 kW	**22-048325** **22-048332**	**22-049582** **22-049599**	
B4	**2.5, 3.0** 08/94 - 08/96 129 -138 kW	**22-048325** **22-048332**	**22-049582** **22-049599**	
TOYOTA CAMRY Station Wagon (_V10)				
B4	**2.2, 3.0** 03/92 - 08/94 100 -138 kW		**22-049582** **22-049599**	
B4	**2.2** 08/94 - 07/96 100 kW	**22-048325** **22-048332**	**22-049582** **22-049599**	
B4	**3.0** 08/94 - 07/96 138 kW	**22-048325** **22-048332**	**22-049582** **22-049599**	
TOYOTA CAMRY (_V30)				
B4	**2.4 VVT-i, 3.0 V6** 11/01 - 01/06 112 -137 kW	**22-165978** **22-165985**	22-165381 22-165398	Standardfahrwerk
TOYOTA CARINA (TA1_)				
B4	**1.6** 10/75 - 03/78 55 -63 kW	*21-030567*	*19-019437*	
B6	**1.6** 10/75 - 03/78 55 -63 kW		**24-003193**	
TOYOTA CARINA (TA4L, TA6_L)				
B4	**1.6, 1.8, 1.8 D** 01/78 - 02/87 48 -63 kW	*21-030567*	*19-019598*	
TOYOTA CARINA Station Wagon (TA4K, TA6K)				
B4	**1.6, 1.8, 1.8 D** 04/78 - 09/83 48 -57 kW	*21-030567*	*19-019598*	
TOYOTA CARINA II (_T15_)				
B4	**1.6** 10/83 - 11/87 55 -63 kW	*21-031090*	*22-181459* *22-044587*	
B4	**1.8 GLI, 2.0 D** 10/83 - 05/88 50 -74 kW		*22-181459* *22-044587*	
TOYOTA CARINA II (_T17_)				
B4	**1.6** 12/87 - 03/92 66 -75 kW	*21-031366*	*22-049407* *22-049414*	
B4	**2.0 GLI** 12/87 - 03/92 89 kW	*21-031397*	**22-049483** **22-049490**	
B4	**2.0 D** 03/88 - 06/93 54 kW	*21-031397*	*22-049407* *22-049414*	
TOYOTA CARINA II Stufenheck (_T17_)				
B4	**1.6** 12/87 - 03/92 66 -75 kW	*21-031366*	*22-049407* *22-049414*	
B4	**2.0 GLI** 12/87 - 03/92 89 kW	*21-031397*	**22-049483** **22-049490**	

				

TOYOTA

TOYOTA CARINA II Stufenheck (_T17_)

B4	**2.0 D** 03/88 - 06/93 54 kW	*21-031397*	*22-049407* *22-049414*	

TOYOTA CARINA II Station Wagon (_T17_)

B4	**1.6** 12/87 - 03/92 66 -75 kW	*21-031366*	*22-049407* *22-049414*	
B4	**2.0** 12/87 - 04/92 89 kW	*21-031397*	**22-049483** **22-049490**	
B4	**2.0 D** 12/87 - 01/92 54 kW	*21-031397*	*22-049407* *22-049414*	

TOYOTA CARINA E (_T19_)

B4	**1.6, 1.6 16V** CH-Nr. - 01/96 73 -85 kW	**22-048301** **22-048318**	**22-059543** **22-059550**	CH.Nr.: SB... ->; nicht für Irland; Produktionsland: Großbritannien
B4	**1.6, 1.6 16V, 1.6 GLI** 01/96 - 09/97 73 -85 kW	**22-048301** **22-048318**	*22-049520* *22-049537*	CH.Nr.: SB... ->; Produktionsland: Großbritannien
B4	**1.6, 1.6 16V, 1.6 GLI** CH-Nr. - 09/97 73 -85 kW	**22-048202** **22-048219**	*22-049421* *22-049438*	CH.Nr.: JT... ->; ohne Schlechtwegeausführung; Produktionsland: Japan
B4	**1.6, 1.6 16V, 1.6 GLI** CH-Nr. - 09/97 73 -85 kW	**22-048202** **22-048219**	*22-049445* *22-049452*	CH.Nr.: JT... ->; Schlechtwegeausführung; Produktionsland: Japan
B4	**1.6 GLI** CH-Nr. - 08/93 79 kW	**22-048202** **22-048219**	*22-049421* *22-049438*	CH.Nr.: SB... ->; nicht für Irland; Produktionsland: Großbritannien
B4	**1.6 GLI** CH-Nr. - 08/93 79 kW	**22-048202** **22-048219**	*22-049445* *22-049452*	CH.Nr.: SB... ->; für Irland; Produktionsland: Großbritannien
B4	**1.6 GLI** 08/93 - 01/96 79 kW	**22-048301** **22-048318**	**22-059543** **22-059550**	CH.Nr.: SB... ->; nicht für Irland; Produktionsland: Großbritannien
B4	**1.6 GLI** 08/93 - 01/96 79 kW	**22-048301** **22-048318**	*22-049520* *22-049537*	CH.Nr.: SB... ->; für Irland; Produktionsland: Großbritannien
B4	**1.8** CH-Nr. - 01/96 79 kW	**22-048301** **22-048318**	*22-049520* *22-049537*	CH.Nr.: SB... ->; für Irland; Produktionsland: Großbritannien
B4	**1.8** CH-Nr. - 01/96 79 kW	**22-048301** **22-048318**	**22-059543** **22-059550**	CH.Nr.: SB... ->; nicht für Irland; Produktionsland: Großbritannien
B4	**1.8** 01/96 - 09/97 79 kW	**22-048301** **22-048318**	*22-049520* *22-049537*	CH.Nr.: SB... ->; Produktionsland: Großbritannien
B4	**2.0 GLI, 2.0 i** CH-Nr. - 01/96 93 -98 kW	**22-048301** **22-048318**	**22-059543** **22-059550**	CH.Nr.: SB... ->; nicht für Irland; Produktionsland: Großbritannien
B4	**2.0 GLI, 2.0 i** CH-Nr. - 01/96 93 -98 kW	**22-048301** **22-048318**	*22-049520* *22-049537*	CH.Nr.: SB... ->; für Irland; Produktionsland: Großbritannien
B4	**2.0 GLI, 2.0 i** 01/96 - 09/97 93 -98 kW	**22-048301** **22-048318**	*22-049520* *22-049537*	CH.Nr.: SB... ->; Produktionsland: Großbritannien
B4	**2.0 GLI, 2.0 i** CH-Nr. - 09/97 93 -98 kW	**21-031410**	**22-059543** **22-059550**	CH.Nr.: JT... ->; ohne Schlechtwegeausführung; Produktionsland: Japan
B4	**2.0 GLI, 2.0 i** CH-Nr. - 09/97 93 -98 kW	**21-031410**	*22-049520* *22-049537*	CH.Nr.: JT... ->; Schlechtwegeausführung; Produktionsland: Japan
B4	**2.0 GTi, 2.0 GTi 16V** 04/92 - 09/97 116 -129 kW		**22-059543** **22-059550**	
B4	**2.0 D** CH-Nr. - 01/96 54 kW	**22-048301** **22-048318**	**22-059543** **22-059550**	CH.Nr.: SB... ->; nicht für Irland; Produktionsland: Großbritannien

					

TOYOTA

TOYOTA CARINA E (_T19_)

B4	**2.0 D** CH-Nr. - 01/96 54 kW	**22-048301** ↰ **22-048318** ↱	*22-049520* ↲ *22-049537* ↳	CH.Nr.: SB... ->; für Irland; Produktionsland: Großbritannien
B4	**2.0 D** 01/96 - 01/96 54 kW	**22-048301** ↰ **22-048318** ↱	*22-049520* ↲ *22-049537* ↳	CH.Nr.: SB... ->; Produktionsland: Großbritannien
B4	**2.0 D** CH-Nr. - 01/96 54 kW	**21-031410**	*22-049421* ↲ *22-049438* ↳	CH.Nr.: JT... ->; ohne Schlechtwegeausführung; Produktionsland: Japan
B4	**2.0 D** CH-Nr. - 01/96 54 kW	**21-031410**	*22-049445* ↲ *22-049452* ↳	CH.Nr.: JT... ->; Schlechtwegeausführung; Produktionsland: Japan
B4	**2.0 TD** CH-Nr. - 09/97 61 kW	**22-048301** ↰ **22-048318** ↱	*22-049520* ↲ *22-049537* ↳	CH.Nr.: SB... ->; Produktionsland: Großbritannien
B4	**2.0 TD** CH-Nr. - 09/97 61 kW	**21-031410**	*22-049421* ↲ *22-049438* ↳	CH.Nr.: JT... ->; ohne Schlechtwegeausführung; Produktionsland: Japan
B4	**2.0 TD** CH-Nr. - 09/97 61 kW	**21-031410**	*22-049445* ↲ *22-049452* ↳	CH.Nr.: JT... ->; Schlechtwegeausführung; Produktionsland: Japan

TOYOTA CARINA E Stufenheck (_T19_)

B4	**1.6, 1.6 16V** CH-Nr. - 01/96 73 -85 kW	**22-048301** ↰ **22-048318** ↱	**22-059543** ↲ **22-059550** ↳	CH.Nr.: SB... ->; nicht für Irland; Produktionsland: Großbritannien
B4	**1.6, 1.6 16V** CH-Nr. - 01/96 73 -85 kW	**22-048301** ↰ **22-048318** ↱	*22-049520* ↲ *22-049537* ↳	CH.Nr.: SB... ->; für Irland; Produktionsland: Großbritannien
B4	**1.6, 1.6 16V** 01/96 - 09/97 73 -85 kW	**22-048301** ↰ **22-048318** ↱	*22-049520* ↲ *22-049537* ↳	CH.Nr.: SB... ->; Produktionsland: Großbritannien
B4	**1.6, 1.6 16V** CH-Nr. - 09/97 73 -85 kW	**22-048202** ↰ **22-048219** ↱	*22-049445* ↲ *22-049452* ↳	CH.Nr.: JT... ->; Schlechtwegeausführung; Produktionsland: Japan
B4	**1.6, 1.6 16V** CH-Nr. - 09/97 73 -85 kW	**22-048202** ↰ **22-048219** ↱	*22-049421* ↲ *22-049438* ↳	CH.Nr.: JT... ->; ohne Schlechtwegeausführung; Produktionsland: Japan
B4	**1.6** CH-Nr. - 08/93 79 kW	**22-048202** ↰ **22-048219** ↱	*22-049421* ↲ *22-049438* ↳	CH.Nr.: SB... ->; nicht für Irland; Produktionsland: Großbritannien
B4	**1.6** CH-Nr. - 08/93 79 kW	**22-048202** ↰ **22-048219** ↱	*22-049445* ↲ *22-049452* ↳	CH.Nr.: SB... ->; für Irland; Produktionsland: Großbritannien
B4	**1.6** 08/93 - 01/96 79 kW	**22-048301** ↰ **22-048318** ↱	**22-059543** ↲ **22-059550** ↳	CH.Nr.: SB... ->; nicht für Irland; Produktionsland: Großbritannien
B4	**1.6** 08/93 - 01/96 79 kW	**22-048301** ↰ **22-048318** ↱	*22-049520* ↲ *22-049537* ↳	CH.Nr.: SB... ->; für Irland; Produktionsland: Großbritannien
B4	**1.8 i 16V** CH-Nr. - 01/96 79 kW	**22-048301** ↰ **22-048318** ↱	**22-059543** ↲ **22-059550** ↳	CH.Nr.: SB... ->; nicht für Irland; Produktionsland: Großbritannien
B4	**1.8 i 16V** CH-Nr. - 01/96 79 kW	**22-048301** ↰ **22-048318** ↱	*22-049520* ↲ *22-049537* ↳	CH.Nr.: SB... ->; für Irland; Produktionsland: Großbritannien
B4	**1.8 i 16V** 01/96 - 09/97 79 kW	**22-048301** ↰ **22-048318** ↱	*22-049520* ↲ *22-049537* ↳	CH.Nr.: SB... ->; Produktionsland: Großbritannien
B4	**2.0, 2.0 i** CH-Nr. - 01/96 93 -98 kW	**22-048301** ↰ **22-048318** ↱	**22-059543** ↲ **22-059550** ↳	CH.Nr.: SB... ->; nicht für Irland; Produktionsland: Großbritannien
B4	**2.0, 2.0 i** CH-Nr. - 01/96 93 -98 kW	**22-048301** ↰ **22-048318** ↱	*22-049520* ↲ *22-049537* ↳	CH.Nr.: SB... ->; für Irland; Produktionsland: Großbritannien
B4	**2.0, 2.0 i** 01/96 - 09/97 93 -98 kW	**22-048301** ↰ **22-048318** ↱	*22-049520* ↲ *22-049537* ↳	CH.Nr.: SB... ->; Produktionsland: Großbritannien
B4	**2.0, 2.0 i** CH-Nr. - 09/97 93 -98 kW	**21-031410**	**22-059543** ↲ **22-059550** ↳	CH.Nr.: JT... ->; ohne Schlechtwegeausführung; Produktionsland: Japan

				

TOYOTA

TOYOTA CARINA E Stufenheck (_T19_)

B4	**2.0, 2.0 i** CH-Nr. - 09/97 93 -98 kW	**21-031410**	*22-049520* *22-049537*	CH.Nr.: JT... ->; Schlechtwegeausführung; Produktionsland: Japan
B4	**2.0 D** CH-Nr. - 01/96 54 kW	**22-048301** **22-048318**	**22-059543** **22-059550**	CH.Nr.: SB... ->; nicht für Irland; Produktionsland: Großbritannien
B4	**2.0 D** CH-Nr. - 01/96 54 kW	**22-048301** **22-048318**	*22-049520* *22-049537*	CH.Nr.: SB... ->; für Irland; Produktionsland: Großbritannien
B4	**2.0 D** 01/96 - 01/96 54 kW	**22-048301** **22-048318**	*22-049520* *22-049537*	CH.Nr.: SB... ->; Produktionsland: Großbritannien
B4	**2.0 D** CH-Nr. - 01/96 54 kW	**21-031410**	*22-049421* *22-049438*	CH.Nr.: JT… ->; ohne Schlechtwegeausführung; Produktionsland: Japan
B4	**2.0 D** CH-Nr. - 01/96 54 kW	**21-031410**	*22-049445* *22-049452*	CH.Nr.: JT... ->; Schlechtwegeausführung; Produktionsland: Japan
B4	**2.0 TD** CH-Nr. - 01/96 61 kW	**22-048301** **22-048318**	**22-059543** **22-059550**	CH.Nr.: SB... ->; nicht für Irland; Produktionsland: Großbritannien
B4	**2.0 TD** CH-Nr. - 01/96 61 kW	**22-048301** **22-048318**	*22-049520* *22-049537*	CH.Nr.: SB... ->; für Irland; Produktionsland: Großbritannien
B4	**2.0 TD** 01/96 - 09/97 61 kW	**22-048301** **22-048318**	*22-049520* *22-049537*	CH.Nr.: SB... ->; Produktionsland: Großbritannien
B4	**2.0 TD** CH-Nr. - 09/97 61 kW	**21-031410**	*22-049421* *22-049438*	CH.Nr.: JT... ->; ohne Schlechtwegeausführung; Produktionsland: Japan
B4	**2.0 TD** CH-Nr. - 09/97 61 kW	**21-031410**	*22-049445* *22-049452*	CH.Nr.: JT... ->; Schlechtwegeausführung; Produktionsland: Japan

TOYOTA CARINA E Sportswagon (_T19_)

B4	**1.6, 1.6 GLI, 1.6 i** CH-Nr. - 09/97 73 -85 kW	**22-048301** **22-048318**	*22-049520* *22-049537*	CH.Nr.: SB... ->; Produktionsland: Großbritannien
B4	**1.6, 1.6 GLI, 1.6 i** CH-Nr. - 09/97 73 -85 kW	**22-048202** **22-048219**	*22-049445* *22-049452*	CH.Nr.: JT... ->; Produktionsland: Japan
B4	**1.8 i** CH-Nr. - 09/97 79 kW	**22-048301** **22-048318**	*22-049520* *22-049537*	CH.Nr.: SB... ->; Produktionsland: Großbritannien
B4	**1.8 i** CH-Nr. - 09/97 79 kW	**22-048202** **22-048219**	*22-049445* *22-049452*	CH.Nr.: JT.. ->; Produktionsland: Japan
B4	**2.0 GLI, 2.0 i** CH-Nr. - 09/97 93 -98 kW	**22-048301** **22-048318**	*22-049520* *22-049537*	CH.Nr.: SB... ->; Produktionsland: Großbritannien
B4	**2.0 GLI, 2.0 i** CH-Nr. - 09/97 93 -98 kW	**21-031410**	*22-049520* *22-049537*	CH.Nr.: JT... ->; Produktionsland: Japan
B4	**2.0 D, 2.0 TD** CH-Nr. - 09/97 54 -61 kW	**21-031410**	*22-049445* *22-049452*	CH.Nr.: JT… ->; Produktionsland: Japan
B4	**2.0 D** CH-Nr. - 01/96 54 kW	**22-048301** **22-048318**	*22-049520* *22-049537*	CH.Nr.: SB... ->; Produktionsland: Großbritannien
B4	**2.0 TD** CH-Nr. - 09/97 61 kW	**22-048301** **22-048318**	*22-049520* *22-049537*	CH.Nr.: SB... ->; Produktionsland: Großbritannien

TOYOTA CELICA (TA2)

B4	**1.6 LT, 2.0** 10/75 - 03/78 55 -63 kW	*21-030567*	*19-019437*	
B4	**1.6 GT, 1.6 LT, 1.6 ST** 05/73 - 09/75 58 -79 kW		*19-019437*	

			

TOYOTA

TOYOTA CELICA (TA2)

B4	**1.6 GT, 1.6 LT, 1.6 ST** 10/75 - 03/78 58 -79 kW	*21-030567*	*19-019437*	
B6	**1.6 GT, 1.6 LT, 1.6 ST, 2.0** 05/73 - 03/78 55 -79 kW		**24-003193**	

TOYOTA CELICA (TA60, RA40, RA6_)

B4	**1.6 ST** 08/77 - 08/85 63 kW	*21-030567*	*19-019598*	Felge: 13"
B4	**1.6 ST** 08/77 - 08/85 63 kW	*21-030383*	*19-019598*	Felge: 14"
B4	**1.6 ST, 2.0 XT** 02/79 - 07/85 65 -66 kW	*21-030383*	*19-019598*	
B4	**2.0 GT, 2.0 XT** 02/78 - 08/85 77 -90 kW	*21-030383*		
B6	**2.0 XT** 02/79 - 07/85 65 -66 kW		*24-003124*	

TOYOTA CELICA Coupe (TA4C, TA60)

B4	**1.6 GT, 1.6 LT, 1.6 ST** 04/78 - 08/83 55 -81 kW	*21-030383*		

TOYOTA CELICA Coupe (RA6)

B4	**1.6, 2.0** 01/82 - 10/86 77 -91 kW	*21-030383* **11-101918** SP		

TOYOTA CELICA Liftback (T16)

B3	**1.6, 1.6 GT, 1.6 GT 16V** 09/85 - 02/90 63 -91 kW	**36-161201**	**36-161171**	Standardfahrwerk
B3	**2.0 GT** 08/85 - 08/89 103 -110 kW	**36-161195**	**36-161171**	Standardfahrwerk

TOYOTA CELICA (ST16_)

B3	**1.6, 1.6 GT 16V** 04/86 - 02/90 63 -91 kW	**36-161201**	**36-161171**	Standardfahrwerk
B3	**2.0, 2.0 GT** 10/86 - 08/90 103 -110 kW	**36-161195**	**36-161171**	Standardfahrwerk

TOYOTA CELICA Coupe (_T18_)

B4	**1.6 STI, 2.0 GTi** 10/89 - 01/94 77 -115 kW	**21-031403**	*22-049506* **22-049513**	
B6	**2.0 Turbo 4WD** 10/89 - 01/94 150 -153 kW	**34-003527**		

TOYOTA CELICA Cabriolet (_T18_)

B4	**2.0 GTi** 05/91 - 01/94 115 kW	**21-031403**	*22-049506* **22-049513**	

TOYOTA CELICA (_T20_)

B4	**1.8 i 16V** 11/93 - 11/99 85 kW	**21-031434**	*22-049568* *22-049575*	VA: nur für verschraubte Federbeine

				
TOYOTA				
TOYOTA CELICA (_T20_)				
B4	**2.0 i 16V, 2.2 GT** 11/93 - 11/99 100 -129 kW		*22-049568* *22-049575*	
TOYOTA CELICA Cabriolet (_T20_)				
B4	**2.0 i 16V** 04/96 - 11/99 125 kW	**21-031434**	*22-049568* *22-049575*	VA: nur für verschraubte Federbeine
TOYOTA CELICA (ZZT23_)				
B14	**1.8 16V TS, 1.8 16V VT-i** 11/99 - 105 -141 kW	*47-080430*		ohne TÜV-Gutachten VA: Tieferlegung lt. GA: 50 mm HA: Tieferlegung lt. GA: 50 mm
TOYOTA COROLLA Liftback (KE, TE)				
B4	**1.2** 09/76 - 01/80 40 kW		*19-020037*	
B4	**1.6** 09/76 - 01/80 54 -62 kW	*21-030383*	*19-020037*	
B6	**1.2, 1.6** 09/76 - 01/80 40 -62 kW	**34-000748**	*24-003162*	Baumuster: KE
B6	**1.2** 09/76 - 01/80 40 kW	**34-000779**	*24-003162*	Baumuster: TE
TOYOTA COROLLA (KE)				
B4	**1.2** 10/72 - 12/80 40 -43 kW		*19-020037*	
B6	**1.2** 10/72 - 12/80 40 -43 kW	**34-000748**	*24-003162*	
B6	**1.2** 08/74 - 12/80 40 kW		**24-003179**	Baumuster: Rennen
TOYOTA COROLLA Combi (KE)				
B4	**1.2** 07/75 - 01/80 40 kW		*19-020037*	
B6	**1.2** 07/75 - 01/80 40 kW	**34-000748**	*24-003162*	
TOYOTA COROLLA Coupe (KE)				
B4	**1.2** 07/75 - 01/80 40 kW		*19-020037*	
B6	**1.2** 07/75 - 01/80 40 kW	**34-000748**	*24-003162*	
TOYOTA COROLLA Liftback (_E7_)				
B4	**1.3** 09/79 - 05/83 44 -48 kW		*19-019598*	
B4	**1.6, 1.6 GT** 09/79 - 09/83 54 -81 kW	*21-030383*	*19-019598*	
B4	**1.8 D** 01/83 - 09/83 48 kW	*21-030383*	*19-019598*	
B6	**1.3** 09/79 - 05/83 44 -48 kW		**24-003193**	

			

TOYOTA

TOYOTA COROLLA Liftback (_E7_)

B6	**1.6, 1.6 GT, 1.8 D** 09/79 - 09/83 48 -81 kW	**34-000984**	**24-003193**	

TOYOTA COROLLA (_E7_)

B4	**1.3** 09/79 - 06/83 44 -48 kW		*19-019598*	
B4	**1.6** 10/82 - 09/83 55 kW	*21-030383*	*19-019598*	
B4	**1.8 D** 01/83 - 09/83 43 kW	*21-030383*	*19-019598*	
B6	**1.3** 09/79 - 06/83 44 -48 kW		**24-003193**	
B6	**1.6, 1.8 D** 10/82 - 09/83 43 -55 kW	**34-000984**	**24-003193**	

TOYOTA COROLLA Station Wagon (_E7_)

B4	**1.3, 1.8 D** 12/79 - 08/87 44 -48 kW	*21-030383*		

TOYOTA COROLLA Coupe (AE86)

B6	**1.6 GT 16V, 1.6 GTi Twin Cam** 06/83 - 07/87 91 -96 kW	**34-000984**	**24-003193**	
B6	**1.6 GT 16V, 1.6 GTi Twin Cam** 06/83 - 07/87 91 -96 kW		**24-001540**	Baumuster: Rennen HA: straffere Einstellung

TOYOTA COROLLA Liftback (_E9_)

B3	**1.3 i** 08/87 - 04/92 55 kW	**36-161638**	**36-161133**	
B3	**1.6, 1.6 GTI, 1.8 D** 07/87 - 06/93 47 -92 kW	**36-161614**	**36-161133**	
B4	**1.3, 1.3 i** 05/87 - 04/92 55 -60 kW	**21-031380**	**22-049384** **22-049391**	Schlechtwegeausführung
B4	**1.3, 1.3 i** 05/87 - 04/92 55 -60 kW	**21-031359**	**22-049384** **22-049391**	ohne Schlechtwegeausführung
B4	**1.5, 1.6** 08/87 - 04/92 52 -92 kW	**21-031359**	**22-049384** **22-049391**	ohne Schlechtwegeausführung
B4	**1.6 GTI** 07/87 - 06/93 92 kW	*21-031373*	**22-049384** **22-049391**	
B4	**1.8 D** 08/87 - 04/92 47 -49 kW	*21-031373*	**22-049384** **22-049391**	ohne Schlechtwegeausführung

TOYOTA COROLLA Compact (_E9_)

B3	**1.3, 1.3 i** 08/87 - 04/92 55 kW	**36-161638**	**36-161133**	
B3	**1.6, 1.6 GTi, 1.8 D** 08/87 - 04/92 47 -85 kW	**36-161614**	**36-161133**	
B4	**1.3, 1.3 i** 08/87 - 04/92 55 kW	**21-031380**	**22-049384** **22-049391**	Schlechtwegeausführung

					
TOYOTA					
TOYOTA COROLLA Compact (_E9_)					
B4	**1.3, 1.3 i** 08/87 - 04/92 55 kW	**21-031359**	**22-049384** **22-049391**	ohne Schlechtwegeausführung	
B4	**1.6, 1.6 GTi** 08/87 - 04/92 66 -85 kW	**21-031380**	**22-049384** **22-049391**	Schlechtwegeausführung	
B4	**1.6, 1.6 GTi** 08/87 - 04/92 66 -85 kW	**21-031359**	**22-049384** **22-049391**	ohne Schlechtwegeausführung	
B4	**1.8 D** 08/87 - 04/92 47 -49 kW	**21-031380**	**22-049384** **22-049391**	Schlechtwegeausführung	
B4	**1.8 D** 08/87 - 04/92 47 -49 kW	*21-031373*	**22-049384** **22-049391**	ohne Schlechtwegeausführung	
TOYOTA COROLLA (_E9_)					
B3	**1.3, 1.3 i** 05/87 - 12/92 55 -60 kW	**36-161638**	**36-161133**		
B3	**1.6, 1.6 i, 1.6 XL, 1.8 D** 07/87 - 06/93 47 -145 kW	**36-161614**	**36-161133**		
B4	**1.3, 1.3 i, 1.5, 1.5 DX** 05/87 - 12/92 52 -92 kW	**21-031380**	**22-049384** **22-049391**	Schlechtwegeausführung	
B4	**1.3, 1.3 i, 1.5, 1.5 DX** 05/87 - 12/92 52 -92 kW	**21-031359**	**22-049384** **22-049391**	ohne Schlechtwegeausführung	
B4	**1.5 4x4, 1.6 GL 4x4, 1.6 i 4WD** 10/87 - 04/92 70 -92 kW	**21-031380**	*19-063560*		
B4	**1.6, 1.6 i, 1.6 XL** 08/87 - 04/92 66 -145 kW	**21-031380**	**22-049384** **22-049391**	Schlechtwegeausführung	
B4	**1.6, 1.6 i, 1.6 XL** 08/87 - 04/92 66 -145 kW	**21-031359**	**22-049384** **22-049391**	ohne Schlechtwegeausführung	
B4	**1.8 D** 07/87 - 06/93 47 -49 kW	**21-031380**	**22-049384** **22-049391**	Schlechtwegeausführung	
B4	**1.8 D** 07/87 - 06/93 47 -49 kW	*21-031373*	**22-049384** **22-049391**	ohne Schlechtwegeausführung	
TOYOTA COROLLA Station Wagon (_E9_)					
B3	**1.3, 1.3 i** 12/87 - 06/92 55 kW	**36-161638**	**36-161133**		
B3	**1.6, 1.6 XLI, 1.8 D** 12/87 - 06/92 47 -77 kW	**36-161614**	**36-161133**		
B4	**1.3, 1.3 i** 12/87 - 06/92 55 kW	**21-031380**	**22-049384** **22-049391**	Schlechtwegeausführung	
B4	**1.3, 1.3 i** 12/87 - 06/92 55 kW	**21-031359**	**22-049384** **22-049391**	ohne Schlechtwegeausführung	
B4	**1.6, 1.6 XLI** 02/88 - 06/92 66 -77 kW	**21-031380**	**22-049384** **22-049391**	Schlechtwegeausführung	
B4	**1.6** 02/88 - 05/92 66 kW	**21-031359**	**22-049384** **22-049391**	ohne Schlechtwegeausführung	
B4	**1.8 D** 12/87 - 06/92 47 -49 kW	**21-031380**	**22-049384** **22-049391**	Schlechtwegeausführung	
B4	**1.8 D** 12/87 - 06/92 47 -49 kW	*21-031373*	**22-049384** **22-049391**	ohne Schlechtwegeausführung	

TOYOTA

TOYOTA COROLLA Station Wagon (_E9_)

TOYOTA COROLLA Compact (_E10_)

B4	**1.3 12V** 07/92 - 05/95 53 kW	**22-048189** **22-048196** **11-101918** SP	**22-049469** **22-049476**	ohne Schlechtwegeausführung
B4	**1.3 12V, 1.3 XLI, 1.3 XLI 16V, 1.6 Si** 07/92 - 04/97 53 -84 kW	**11-101918** SP	*22-138712* *22-138729*	Schlechtwegeausführung
B4	**1.3 XLI, 1.3 XLI 16V** 07/92 - 04/97 55 -65 kW	**22-048189** **22-048196** **11-101918** SP	**22-049469** **22-049476**	ohne Schlechtwegeausführung
B4	**1.6 Si** 07/92 - 04/97 84 kW	**22-048189** **22-048196** **11-101918** SP	**22-049469** **22-049476**	ohne Schlechtwegeausführung
B4	**2.0 D** 07/92 - 04/97 53 kW	**11-101918** SP	**22-049469** **22-049476**	ohne Schlechtwegeausführung
B4	**2.0 D** 07/92 - 04/97 53 kW	**11-101918** SP	*22-138712* *22-138729*	Schlechtwegeausführung
B6	**1.6 Si** 07/92 - 04/97 84 kW	**34-030097**	**34-050217**	ohne Niveauregulierung VA: nur für verschraubte Federbeine HA: nur für verschraubte Federbeine

TOYOTA COROLLA Liftback (_E10_)

B4	**1.3 12V, 1.3 XLI** 07/92 - 04/97 53 -65 kW	**22-048189** **22-048196** **11-101918** SP	**22-049469** **22-049476**	ohne Schlechtwegeausführung
B4	**1.3 12V, 1.3 XLI, 1.6 GLI** 07/92 - 04/97 53 -84 kW	**11-101918** SP	*22-138712* *22-138729*	Schlechtwegeausführung
B4	**1.6 GLI** 07/92 - 04/97 84 kW	**22-048189** **22-048196** **11-101918** SP	**22-049469** **22-049476**	ohne Schlechtwegeausführung
B4	**2.0 D** 07/92 - 04/97 53 kW		**22-049469** **22-049476**	ohne Schlechtwegeausführung
B4	**2.0 D** 07/92 - 04/97 53 kW	**11-101918** SP	*22-138712* *22-138729*	Schlechtwegeausführung
B6	**1.6 GLI** 07/92 - 04/97 84 kW	**34-030097**	**34-050217**	ohne Niveauregulierung VA: nur für verschraubte Federbeine HA: nur für verschraubte Federbeine

TOYOTA COROLLA (_E10_)

B4	**1.3 12V, 1.3 XLI, 1.3 XLI 16V** 07/92 - 04/97 53 -65 kW	**22-048189** **22-048196** **11-101918** SP	**22-049469** **22-049476**	ohne Schlechtwegeausführung
B4	**1.3 12V, 1.3 XLI, 1.3 XLI 16V, 1.6, 1.6 Si** 05/92 - 04/97 53 -85 kW	**11-101918** SP	*22-138712* *22-138729*	Schlechtwegeausführung
B4	**1.6, 1.6 Si** 05/92 - 04/97 76 -85 kW	**22-048189** **22-048196** **11-101918** SP	**22-049469** **22-049476**	ohne Schlechtwegeausführung
B4	**2.0 D** 07/92 - 04/97 53 kW	**11-101918** SP	**22-049469** **22-049476**	ohne Schlechtwegeausführung
B4	**2.0 D** 07/92 - 04/97 53 kW	**11-101918** SP	*22-138712* *22-138729*	Schlechtwegeausführung

					
TOYOTA					
TOYOTA COROLLA Wagon (_E10_)					
B4	**1.3 12V, 1.3 XLI 16V** 07/92 - 09/95 53 -65 kW	**22-048189** **22-048196** **11-101918** SP	**22-049469** **22-049476**	ohne Schlechtwegeausführung
B4	**1.3 12V, 1.3 XLI, 1.3 XLI 16V, 1.6, 1.6 Si, 1.8 XL** 07/92 - 04/97 53 -88 kW	**11-101918** SP	*22-138712* *22-138729*	Schlechtwegeausführung
B4	**1.3 XLI** 09/95 - 04/97 55 kW	**22-048189** **22-048196** **11-101918** SP	**22-049469** **22-049476**	ohne Schlechtwegeausführung
B4	**1.6, 1.6 Si, 1.8 XL** 07/92 - 04/97 76 -88 kW	**22-048189** **22-048196** **11-101918** SP	**22-049469** **22-049476**	ohne Schlechtwegeausführung
B4	**2.0 D** 07/92 - 04/97 53 kW	**11-101918** SP	**22-049469** **22-049476**	ohne Schlechtwegeausführung
B4	**2.0 D** 07/92 - 04/97 53 kW	**11-101918** SP	*22-138712* *22-138729*	Schlechtwegeausführung
TOYOTA COROLLA Compact (_E11_)					
B4	**1.4, 1.6, 1.6 Aut.** 04/97 - 02/00 63 -81 kW		**22-049605** **22-049612**	ohne Schlechtwegeausführung
B4	**2.0 D** 04/97 - 02/00 53 kW	**22-048349** **22-048356**	**22-049605** **22-049612**	ohne Schlechtwegeausführung
TOYOTA COROLLA Liftback (_E11_)					
B4	**1.4, 1.6, 1.6 Aut.** 04/97 - 02/00 63 -81 kW	**22-048189** **22-048196**	**22-049605** **22-049612**	ohne Schlechtwegeausführung
B4	**2.0 D** 04/97 - 02/00 53 kW	**22-048349** **22-048356**	**22-049605** **22-049612**	ohne Schlechtwegeausführung
TOYOTA COROLLA (_E11_)					
B4	**1.4, 1.4 16V, 1.6, 1.6 Aut.** 04/97 - 01/02 63 -81 kW		*22-049360* *22-049377*	ohne Schlechtwegeausführung
B4	**1.9 D, 2.0 D, 2.0 D-4D, 2.2 TD** 04/98 - 01/02 51 -81 kW	**22-048349** **22-048356**	**22-049605** **22-049612**	ohne Schlechtwegeausführung
TOYOTA COROLLA Wagon (__E11_)					
B4	**1.4, 1.4 16V, 1.6, 1.6 16V, 1.6 Aut.** 04/97 - 01/02 63 -81 kW		**22-049605** **22-049612**	ohne Schlechtwegeausführung
B4	**1.9 D, 2.0 D, 2.0 D-4D, 2.0 D4d GS** 04/97 - 01/02 51 -81 kW	**22-048349** **22-048356**	**22-049605** **22-049612**	ohne Schlechtwegeausführung
TOYOTA COROLLA (_E12U_, _E12J_)					
B4	**1.4 D, 1.4 VVT-i, 1.6 VVT-i, 1.8, 1.8 VVTL-i TS, 2.0 D-4D, 2.2 D4d** 05/03 - 66 -165 kW	**22-111111** **22-111128**	**19-111131**	nicht für China (Taiwan)
B4	**1.4 D, 1.4 VVT-i, 1.6 VVT-i, 1.8, 1.8 VVTL-i TS, 2.0 D-4D, 2.2 D4d** 05/03 - 66 -165 kW	**22-111111** **22-111128**	**19-147024**	für China (Taiwan)
B6	**1.4 D, 1.4 VVT-i, 1.6 VVT-i, 1.8, 1.8 VVTL-i TS, 2.0 D-4D, 2.2 D4d** 05/03 - 66 -165 kW	**35-053460** **35-053477**	**24-069243**	nicht für China (Taiwan)

			

TOYOTA

TOYOTA COROLLA (_E12U_, _E12J_)

B8	**1.4 D, 1.4 VVT-i, 1.6 VVT-i, 1.8, 1.8 VVTL-i TS, 2.0 D-4D, 2.2 D4d** 05/03 - 66 -165 kW	**35-053484** ↰ **35-053491** ↱	**24-069250**	nicht für China (Taiwan)
B16 PSS9	**1.4 D, 1.4 VVT-i, 1.6 VVT-i, 1.8, 1.8 VVTL-i TS, 2.0 D-4D, 2.2 D4d** 05/03 - 66 -165 kW	**48-088756**		nicht für China (Taiwan); siehe Gutachten VA: Tieferlegung lt. GA: 25-45 mm; Achslast bis: 1000 kg HA: Tieferlegung lt. GA: 25-45 mm; Achslast bis: 970 kg

TOYOTA COROLLA Kombi (_E12J_, _E12T_)

B4	**1.4 D, 1.4 VVT-i, 1.6 VVT-i, 1.8, 2.0 D-4D** 04/04 - 66 -100 kW	**22-111111** ↰ **22-111128** ↱	**19-111131**	
B4	**1.4 D, 1.4 VVT-i, 1.6 VVT-i, 1.8, 2.0 D-4D** 04/04 - 66 -100 kW	**22-111111** ↰ **22-111128** ↱	**19-147024**	für China (Taiwan)
B6	**1.4 D, 1.4 VVT-i, 1.6 VVT-i, 1.8, 2.0 D-4D** 04/04 - 66 -100 kW	**35-053460** ↰ **35-053477** ↱	**24-069243**	
B8	**1.4 D, 1.4 VVT-i, 1.6 VVT-i, 1.8, 2.0 D-4D** 04/04 - 66 -100 kW	**35-053484** ↰ **35-053491** ↱	**24-069250**	
B16 PSS9	**1.4 D, 1.4 VVT-i, 1.6 VVT-i, 1.8, 2.0 D-4D** 04/04 - 66 -100 kW	**48-088756**		siehe Gutachten VA: Tieferlegung lt. GA: 25-45 mm; Achslast bis: 1000 kg HA: Tieferlegung lt. GA: 25-5 mm; Achslast bis: 970 kg

TOYOTA COROLLA Stufenheck (_E12J_, _E12T_)

B4	**1.4 D, 1.4 VVT-i, 1.5, 1.5 RC, 1.6 VVT-i, 1.8, 2.0 D4d, 2.0 D-4D, 2.2 D4d** 08/02 - 66 -130 kW	**22-111111** ↰ **22-111128** ↱	**19-111131**	
B4	**1.4 D, 1.4 VVT-i, 1.5, 1.5 RC, 1.6 VVT-i, 1.8, 2.0 D4d, 2.0 D-4D, 2.2 D4d** 08/02 - 66 -130 kW	**22-111111** ↰ **22-111128** ↱	**19-147024**	für China (Taiwan)
B6	**1.4 D, 1.4 VVT-i, 1.5, 1.5 RC, 1.6 VVT-i, 1.8, 2.0 D4d, 2.0 D-4D, 2.2 D4d** 08/02 - 66 -130 kW	**35-053460** ↰ **35-053477** ↱	**24-069243**	
B8	**1.4 D, 1.4 VVT-i, 1.5, 1.5 RC, 1.6 VVT-i, 1.8, 2.0 D4d, 2.0 D-4D, 2.2 D4d** 08/02 - 66 -130 kW	**35-053484** ↰ **35-053491** ↱	**24-069250**	
B16 PSS9	**1.4 D, 1.4 VVT-i, 1.5, 1.5 RC, 1.6 VVT-i, 1.8, 2.0 D4d, 2.0 D-4D, 2.2 D4d** 08/02 - 66 -130 kW	**48-088756**		siehe Gutachten VA: Tieferlegung lt. GA: 25-45 mm; Achslast bis: 1000 kg HA: Tieferlegung lt. GA: 25-45 mm; Achslast bis: 970 kg

TOYOTA COROLLA Verso (_E12J_)

B4	**1.4 VVT-i, 1.6 VVT-i, 1.8 VVT-i, 2.0 D-4D** 01/02 - 12/03 66 -99 kW	**22-111111** ↰ **22-111128** ↱	**19-111131**	
B4	**1.4 VVT-i, 1.6 VVT-i, 1.8 VVT-i, 2.0 D-4D** 01/02 - 12/03 66 -99 kW	**22-111111** ↰ **22-111128** ↱	**19-147024**	für China (Taiwan)
B6	**1.4 VVT-i, 1.6 VVT-i, 1.8 VVT-i, 2.0 D-4D** 01/02 - 12/03 66 -99 kW	**35-053460** ↰ **35-053477** ↱	**24-069243**	
B8	**1.4 VVT-i, 1.6 VVT-i, 1.8 VVT-i, 2.0 D-4D** 01/02 - 12/03 66 -99 kW	**35-053484** ↰ **35-053491** ↱	**24-069250**	
B16 PSS9	**1.4 VVT-i, 1.6 VVT-i, 1.8 VVT-i, 2.0 D-4D** 01/02 - 12/03 66 -99 kW	**48-088756**		siehe Gutachten VA: Tieferlegung lt. GA: 25-45 mm; Achslast bis: 1000 kg HA: Tieferlegung lt. GA: 25-45 mm; Achslast bis: 970 kg

TOYOTA CORONA (RX, RT)

B6	**2.0** 01/76 - 05/79 65 kW	*24-003049*	*24-003148*	VA: Schnellreparaturservice .; Altteilrückgabe erforderlich . HA: Schnellreparaturservice .; Altteilrückgabe erforderlich .




TOYOTA

TOYOTA CORONA (RX, RT)

TOYOTA FORTUNER Geländewagen geschlossen

B6	**2.7 VVTi, 2.7 VVTi 4x4** 06/04 - 118 kW	*24-121750*	*24-121767*	

TOYOTA HILUX Pick-up (_N_)

B6	**1.8** 08/83 - 07/88 58 kW		**24-010245**	
B6 Offroad	**2.2 4WD, 2.4 D 4WD, 2.4 i 4WD** 01/87 - 58 -84 kW	**24-014687**	**24-021289** **24-026758**	Ausstattung: RN106, LN/RN/YN110
B6 Offroad	**2.4 D, 2.4 TD 4WD, 2.5 D-4D, 2.5 D-4D 4WD** 08/88 - 55 -75 kW	**24-014687**		

TOYOTA LAND CRUISER (_J4_)

B6 Offroad	**3.0 D, 3.4 D, 3.6 D, 3.9, 4.0 D, 4.2** 03/69 - 04/86 59 -96 kW	**24-002486**	**24-002585**	

TOYOTA LAND CRUISER Pick-up (_J4_)

B6 Offroad	**3.4 D, 3.6 D, 3.9, 4.0 D, 4.2** 01/75 - 04/86 66 -96 kW	**24-002486**	**24-002585**	

TOYOTA LAND CRUISER (_J6_)

B6 Offroad	**4.0, 4.0 Turbo-D** 10/85 - 12/89 100 -115 kW	**24-010047**	**24-011327**	
B6 Offroad	**4.0 Diesel, 4.2** 10/81 - 10/85 74 -88 kW	**24-002479**	**24-002561**	
B6 Offroad	**4.0 Diesel, 4.2** 10/81 - 01/88 74 -88 kW	**24-010047**	**24-010351**	
B6 Offroad	**4.0 Diesel, 4.2** 11/85 - 01/88 76 -88 kW	**24-002479**	**24-011327**	

TOYOTA LAND CRUISER (_J7_)

B6 Offroad	**2.4, 2.4 D, 2.4 TD** 10/85 - 12/96 53 -84 kW	**24-010337**	**24-011877** **24-011884**	
B6 Offroad	**2.4, 2.4 TD** 01/90 - 12/96 66 -84 kW	**24-014847**	**24-014854**	Baumuster: Prado
B6 Offroad	**3.4 D** 11/84 - 12/96 70 kW	**24-010047**	**24-010351**	

TOYOTA LAND CRUISER 80 (_J8_)

B6 Offroad	**2.4 4x4, 3.4 D 4x4, 4.0, 4.2 D, 4.2 TD, 4.2 TD 24V, 4.5, 4.5 24V** 01/90 - 12/97 70 -215 kW	**24-014779**	**24-014786**	

TOYOTA LAND CRUISER 90 (_J9_)

B6 Offroad	**3.4 i 24V** 04/96 - 131 kW	**24-027786**	**33-023519**	
B6 Offroad	**3.0 TD** 04/96 - 92 kW	**24-027786**	**24-027410**	









TOYOTA

TOYOTA LAND CRUISER 100 (_J10_)

B6 Offroad	**4.2 TD, 4.7, 4.7 V8 32V** 01/98 - 150 -175 kW	**24-027397**	**24-027403**	ohne elektr. Dämpfkraftregulierung

TOYOTA LAND CRUISER (J12)

B4	**3.0 D-4D, 4.0** 09/02 - 92 -183 kW	**19-158785**	**19-158778**	Ausstattung: KDJ 125 / GRJ 125; ohne elektr. Dämpfkraftregulierung
B6 Offroad	**2.7** 09/02 - 112 -120 kW	**24-104807**	**24-104814**	ohne elektr. Dämpfkraftregulierung
B6 Offroad	**3.4** 09/02 - 08/04 136 kW	**24-104807**	**24-104814**	ohne elektr. Dämpfkraftregulierung
B6 Offroad	**4.0** 09/02 - 08/04 179 kW	**24-104807**	**24-104814**	ohne elektr. Dämpfkraftregulierung
B6 Offroad	**3.0 D-4D, 4.0** 09/02 - 92 -183 kW	**24-104807**	**24-104814**	ohne elektr. Dämpfkraftregulierung
B6 Offroad	**3.0 D-4D** 01/07 - 127 kW	**24-104807**	**24-104814**	ohne elektr. Dämpfkraftregulierung

TOYOTA LAND CRUISER

B6 Offroad	**4.5 D V8, 4.5 D-40 V8, 4.7 V8** 01/08 - 195 -212 kW	**24-152921**	**24-152938**	Baumuster: LC 200; mit Schraubenfederung; Standardfahrwerk
B6 Offroad	**4.5 D V8, 4.5 D-40 V8, 4.7 V8** 01/08 - 195 -212 kW	**24-173032**	**24-173049**	Baumuster: LC 150; mit Schraubenfederung; Standardfahrwerk

TOYOTA MARK II Stufenheck

B6	**1.8, 2.0, 2.4 TD, 2.5, 3.0** 04/88 - 09/96 69 -206 kW	*34-003480*	*24-013383*	Baumuster: GX 81; Standardfahrwerk
B6	**1.8, 2.0, 2.4 TD, 2.5, 3.0** 04/88 - 09/96 69 -206 kW	**34-003497**	*24-013390*	Baumuster: GX 81; Baumuster: TEMS

TOYOTA MR 2 (_W2_)

B6	**2.0, 2.0 16V** 12/89 - 05/00 88 -129 kW	**35-040170** **35-040187**	**35-040194** **35-040200**	

TOYOTA PREVIA (TCR1_, 2_)

B4	**2.4** 05/90 - 08/00 97 kW	*22-048264* *22-048271*	*19-063584*	mit Starrachse
B4	**2.4** 05/90 - 08/00 97 kW	*22-048264* *22-048271*	*19-063577*	mit Einzelradaufhängung
B4	**2.4 4WD** 05/90 - 08/00 97 kW	*22-048264* *22-048271*	*19-063584*	mit Starrachse
B4	**2.4 4WD** 05/90 - 08/00 97 kW	*22-048264* *22-048271*	*19-063577*	mit Einzelradaufhängung
B6	**2.4, 2.4 4WD** 05/90 - 08/00 97 kW	*34-050316*		mit Starrachse; siehe Gutachten
B6	**2.4, 2.4 4WD** 05/90 - 08/00 97 kW	*34-050316*	*24-018753*	mit Doppelquerlenkerachse; siehe Gutachten

TOYOTA PREVIA (ACR3_)

B4	**2.0 D-4D, 2.4 16V** 08/00 - 85 -115 kW	**22-169976** **22-169983**	**19-168432**	

				
TOYOTA				
TOYOTA PREVIA (ACR3_)				
B6	**2.4, 2.4 16V, 3.5** 08/00 - 115 -206 kW	*34-050316*		mit Starrachse; siehe Gutachten
B6	**2.4, 2.4 16V, 3.5** 08/00 - 115 -206 kW	*34-050316*	*24-018753*	mit Doppelquerlenkerachse; siehe Gutachten
TOYOTA RAV 4 I (SXA1_)				
B6	**2.0 16V** 06/94 - 12/97 95 kW	**34-030615**	**24-021203**	
B8	**2.0 16V** 06/94 - 12/97 95 kW	**34-030622**	**24-021210**	
TOYOTA RAV 4 II (XA2)				
B4	**1.8 VVTi, 2.0 D-4D 4WD, 2.0 VVTi 4WD** 06/00 - 85 -110 kW	**22-151094** **22-151100**	**19-151113**	
TOYOTA RAV 4 III (ACA_, ACE_, ALA_)				
B4	**2.0 VVT-i, 2.2 D-4D, 2.2 D-CAT** 03/06 - 100 -130 kW	**22-165046** **22-165053**	**19-164687**	
TOYOTA STARLET (KP6_)				
B3	**1.0, 1.2 S, 1.3, 1.3 S** 02/78 - 09/84 33 -48 kW	**36-161652**	**36-161577**	Standardfahrwerk
B6	**1.0, 1.2 S, 1.3, 1.3 S** 02/78 - 09/84 33 -48 kW	**34-000793**		
TOYOTA STARLET (_P8_)				
B3	**1.0, 1.3 12V, 1.3 12V KAT** 12/89 - 03/96 40 -55 kW	**36-163267**	**36-163250**	
B4	**1.0, 1.3 12V** 12/89 - 12/92 40 -55 kW	*22-048165* *22-048172*	**19-028750**	
B4	**1.3 12V KAT** 12/89 - 04/94 55 kW	*22-048165* *22-048172*	**19-028750**	
B4	**1.3 12V KAT** 05/94 - 03/96 55 kW	*22-048165* *22-048172*	**19-063553**	
B4	**1.5 D** 12/89 - 04/94 40 kW	*22-048165* *22-048172*	**19-028750**	
B4	**1.5 D** 05/94 - 03/96 40 kW	*22-048165* *22-048172*	**19-063553**	
B6	**1.3 12V KAT** 12/89 - 03/96 55 kW	**34-050194**	**24-014991**	
TOYOTA STARLET (EP91)				
B4	**1.3** 04/96 - 03/99 55 kW	**22-048226** **22-048233**	**19-063553**	
B6	**1.3** 04/96 - 03/99 55 kW	**34-050484**	**24-023528**	VA: ohne TÜV-Gutachten; nur für verschraubte Federbeine
TOYOTA SUPRA (MA70)				
B6	**3.0, 3.0 24V, 3.0 Turbo** 01/86 - 05/93 140 -175 kW	**24-011259**	**24-011266**	







TOYOTA

TOYOTA SUPRA (MA70)

TOYOTA SUPRA (JZA70, JZA80)

B6	**3.0 i Bi-Turbo** 05/93 - 08/98 243 kW	**24-017923**	**24-017930**	

TOYOTA TERCEL (AL2_)

B3	**1.5 4WD** 10/82 - 01/88 50 -52 kW	**36-161591**	**36-161249**	Standardfahrwerk

TOYOTA YARIS (_CP10)

B4	**1.0 16V, 1.3, 1.3 16V, 1.4 D-4D, 1.5 VVT-i TS** 04/99 - 05/02 50 -78 kW	**22-052704**	**19-068565**	

TOYOTA YARIS

B4	**1.0 VVT-i, 1.3 VVT-i, D-4D** 01/06 - 51 -66 kW	i.V. i.V.	**19-158150**	

TOYOTA YARIS VERSO (NC/LP2_)

B4	**1.3, 1.5** 03/00 - 62 -78 kW	**22-052698**		mit Trommelbremse
B4	**1.3, 1.5** 03/00 - 62 -78 kW	**22-052698**	**19-068572**	mit Scheibenbremse

TOYOTA 1000 (KP30_)

B6	**1.0** 04/69 - 33 kW	**34-000793**	*24-003155*	

TOYOTA 4 RUNNER (_N130)

B6 Offroad	**2.4** 08/87 - 03/96 82 kW	**24-011396**	**24-011402**	
B6 Offroad	**2.7 i, 3.4 i** 11/95 - 02/02 112 -136 kW	**24-014687**	**24-024518**	
B6 Offroad	**3.0 Turbo-D, 3.0 V6** 07/90 - 03/96 92 -105 kW	**24-014687**	**24-014694**	

TOYOTA 4 RUNNER

B6 Offroad	**3.0 Turbo-D** 11/95 - 02/02 92 kW		**24-024518**	
B6 Offroad	**3.0 Turbo-D** 03/03 - 05/05 92 kW	*24-125130*		

TOYOTA HIACE II Wagon (H5_)

B4	**1.8** 03/83 - 01/84 58 kW		**19-028477**	Standardfahrwerk

TOYOTA HIACE II Kasten (H5_)

B4	**1.8, 2.2 D** 03/83 - 01/84 49 -58 kW		**19-028477**	Standardfahrwerk

TOYOTA HIACE IV Kasten (_H1_, _H2_)

B6	**2.7 4WD** 04/98 - 105 kW	*24-027267*	*24-027274*	

				

TOYOTA

TOYOTA HIACE IV Kasten (_H1_, _H2_)

B6	**2.4 TD 4WD** 08/95 - 66 kW	*24-027267*	*24-027274*	
B6	**2.5 D4d 4x4** 08/01 - 08/06 65 kW	*24-027267*	*24-027274*	
B6	**2.5 D-4D 4WD** 11/01 - 75 kW	*24-027267*	*24-027274*	
B6	**2.5 D4d 4x4** 09/06 - 86 kW	*24-027267*	*24-027274*	

TOYOTA LITEACE Kasten (M2_V)

B4	**1.3, 1.8 D** 10/82 - 11/83 41 -42 kW		**19-028477**	Standardfahrwerk
B4	**1.3, 1.8 D** 10/79 - 08/85 41 -42 kW		**19-028477**	Standardfahrwerk

VAUXHALL

VAUXHALL ASTRA

B2	**1.2** 10/79 - 08/82 40 kW	**16-031302** **11-101314** SP		
B4	**1.2** 10/79 - 08/82 40 kW	**21-030413** **11-101314** SP	**19-019864**	

VAUXHALL ASTRA CC

B2	**1.2, 1.2 S, 1.3, 1.3 S, 1.6 D, 1.6 S** 09/79 - 08/86 40 -66 kW	**16-031302** **11-101314** SP		
B4	**1.2, 1.2 S, 1.3, 1.3 S** 09/79 - 08/84 40 -55 kW	**21-030413** **11-101314** SP	**19-019864**	
B4	**1.6 D, 1.6 S, 1.8 GTE** 09/81 - 08/84 40 -85 kW	**21-030413** **11-101314** SP	**19-019864**	

VAUXHALL ASTRA Estate

B2	**1.3, 1.3 S, 1.6 D, 1.6 S** 09/81 - 08/86 40 -66 kW	**16-031548** **11-101314** SP	**15-069115**	
B4	**1.6 D, 1.6 S** 09/81 - 08/84 40 -66 kW	**21-030413** **11-101314** SP	**19-019772**	
B4	**1.3, 1.3 S** 09/79 - 08/84 51 -55 kW	**21-030413** **11-101314** SP	**19-019772**	

VAUXHALL ASTRA Mk II CC

B2	**1.2, 1.3, 1.4 i, 1.4 S, 1.6, 1.6 D, 1.6 S, 1.7 D, 1.9** 09/84 - 08/91 40 -110 kW	**16-031302** **11-101314** SP		
B4	**1.2, 1.3, 1.4 i, 1.4 S, 1.6, 1.6 D, 1.6 S, 1.7 D, 1.8 GTE, 1.9, 2.0 GTE, 2.0 GTE 16V** 09/84 - CH-Nr. 40 -115 kW	**21-030413** **11-101314** SP	**19-019864**	-> CH.Nr.: J2791967; -> CH.Nr.: J5273427
B4	**1.2, 1.3, 1.4 i, 1.4 S, 1.6, 1.6 D, 1.6 S, 1.7 D, 1.8 GTE, 1.9, 2.0 GTE, 2.0 GTE 16V** CH-Nr. - 08/91 40 -115 kW	**21-030413** **11-101314** SP	**19-019956**	CH.Nr.: J2791968 ->; CH.Nr.: J5273428 ->

				

VAUXHALL

VAUXHALL ASTRA Mk II CC

B6	**1.2, 1.3, 1.4 i, 1.4 S, 1.6, 1.6 D, 1.6 S, 1.7 D, 1.8 GTE, 1.9, 2.0 GTE, 2.0 GTE 16V** 09/84 - 08/91 40 -115 kW	**34-001424**	**24-004862**	
B6	**1.2, 1.3, 1.4 i, 1.4 S, 1.6, 1.6 D, 1.6 S, 1.7 D, 1.8 GTE, 1.9, 2.0 GTE, 2.0 GTE 16V** 09/84 - 08/91 40 -115 kW	**34-001424**		HA: straffere Einstellung
B8	**1.2, 1.3, 1.4 i, 1.4 S, 1.6, 1.6 D, 1.6 S, 1.7 D, 1.8 GTE, 1.9, 2.0 GTE, 2.0 GTE 16V** 09/84 - 08/91 40 -115 kW	**34-003114**	**24-013932**	HA: Kenngröße: 107/36

VAUXHALL ASTRA Mk II Belmont

B1	**1.5 DT, 1.6 D, 1.7 D, 1.8, 1.8 i** 09/85 - 08/91 40 -85 kW	**12-116799**		VA: mit Kugellager
B2	**1.3, 1.4 i, 1.5 DT, 1.6, 1.6 D, 1.6 S, 1.7 D** 09/85 - 12/91 40 -66 kW	**16-031302** **11-101314** SP		
B4	**1.3, 1.4 i, 1.5 DT, 1.6, 1.6 D, 1.6 S, 1.7 D, 1.8, 1.8 i** 09/85 - CH-Nr. 40 -85 kW	**21-030413** **11-101314** SP	**19-019864**	-> CH.Nr.: J2791967; -> CH.Nr.: J5273427
B4	**1.3, 1.4 i, 1.5 DT, 1.6, 1.6 D, 1.6 S, 1.7 D, 1.8, 1.8 i** CH-Nr. - 12/91 40 -85 kW	**21-030413** **11-101314** SP	**19-019956**	CH.Nr.: J2791968 ->; CH.Nr.: J5273428 ->
B6	**1.3, 1.4 i, 1.5 DT, 1.6, 1.6 D, 1.6 S, 1.7 D, 1.8, 1.8 i** 09/85 - 12/91 40 -85 kW	**34-001424**	**24-004862**	
B6	**1.3, 1.4 i, 1.5 DT, 1.6, 1.6 D, 1.6 S, 1.7 D, 1.8, 1.8 i** 09/85 - 12/91 40 -85 kW	**34-001424**		HA: straffere Einstellung
B8	**1.3, 1.4 i, 1.5 DT, 1.6, 1.6 D, 1.6 S, 1.7 D, 1.8, 1.8 i** 09/85 - 12/91 40 -85 kW	**34-003114**	**24-013932**	HA: Kenngröße: 107/36

VAUXHALL ASTRA Mk II Estate

B1	**1.5 DT, 1.6 D, 1.7 D, 1.8 i** 09/84 - 08/91 40 -83 kW	**12-116799**		VA: mit Kugellager
B2	**1.2, 1.3, 1.4 S, 1.5 DT, 1.6, 1.6 D, 1.6 S, 1.7 D, 1.8 i** 09/84 - 08/91 40 -83 kW	**16-031548** **11-101314** SP	**15-069115**	
B4	**1.2, 1.3, 1.4 S, 1.5 DT, 1.6, 1.6 D, 1.6 S, 1.7 D, 1.8 i** 09/84 - 08/91 40 -83 kW	**21-030413** **11-101314** SP	**19-019772**	
B6	**1.2, 1.3, 1.4 S, 1.5 DT, 1.6, 1.6 D, 1.6 S, 1.7 D, 1.8 i** 09/84 - 08/91 40 -83 kW	**34-003114**	**24-015233**	
B6	**1.2, 1.3, 1.4 S, 1.5 DT, 1.6, 1.6 D, 1.6 S, 1.7 D, 1.8 i** 09/84 - 08/91 40 -83 kW	**34-003114**	**24-016476**	HA: straffere Einstellung

VAUXHALL ASTRA Mk II Convertible

B1	**2.0 i, 2.0 i KAT** 01/87 - 08/93 85 kW	**12-116799**		VA: mit Kugellager

				

VAUXHALL

VAUXHALL ASTRA Mk II Convertible

B2	**1.6 i, 1.6 i KAT** 10/87 - 08/93 55 -60 kW	**16-031548** **11-101369** SP	**15-062215**	
B4	**1.6 i, 1.6 i KAT, 2.0 i, 2.0 i KAT** 01/87 - 08/93 55 -85 kW	**21-030260** **11-101369** SP	**19-019956**	
B6	**1.6 i, 1.6 i KAT, 2.0 i, 2.0 i KAT** 01/87 - 08/93 55 -85 kW	**34-001424**	**24-004862**	
B6	**1.6 i, 1.6 i KAT, 2.0 i, 2.0 i KAT** 01/87 - 08/93 55 -85 kW	**34-001424**		HA: straffere Einstellung
B8	**1.6 i, 1.6 i KAT, 2.0 i, 2.0 i KAT** 01/87 - 08/93 55 -85 kW	**34-003114**	**24-013932**	HA: Kenngröße: 107/36

VAUXHALL ASTRA Mk III CC

B1	**1.4 i, 1.4 i 16V, 1.4 S, 1.6 i, 1.6 i 16V, 1.7 D, 1.7 TD, 1.8 i, 1.8 i 16V, 2.0 i, 2.0 i 16V** 09/91 - 02/98 42 -110 kW	**12-116812**		VA: mit Kugellager
B2	**1.4 i, 1.4 i 16V, 1.4 S, 1.6 i, 1.6 i 16V, 1.7 D, 1.7 TD, 1.8 i, 2.0 i** 09/91 - 02/98 42 -85 kW	**16-031548** **11-101369** SP	**15-062215**	
B4	**1.4 i, 1.4 i 16V, 1.4 S, 1.6 i, 1.6 i 16V, 1.7 D, 1.7 TD, 1.8 i, 2.0 i** 09/91 - 02/98 42 -85 kW	**21-030260** **11-101369** SP	**19-019956**	
B4	**1.8 i 16V, 2.0 i 16V** 09/91 - 02/98 85 -110 kW	**21-030260** **11-101369** SP		
B6	**1.4 i, 1.4 i 16V, 1.4 S, 1.6 i, 1.6 i 16V, 1.7 D, 1.7 TD, 1.8 i, 1.8 i 16V, 2.0 i, 2.0 i 16V** 09/91 - 02/98 42 -110 kW	**34-030035**	**24-015523**	
B8	**1.4 i, 1.4 i 16V, 1.4 S, 1.6 i, 1.6 i 16V, 1.7 D, 1.7 TD, 1.8 i, 1.8 i 16V, 2.0 i, 2.0 i 16V** 09/91 - 02/98 42 -110 kW	**34-181577**	**24-015523**	
B10	**1.4 i, 1.4 i 16V, 1.4 S, 1.6 i, 1.6 i 16V, 1.7 D, 1.7 TD, 1.8 i, 1.8 i 16V, 2.0 i, 2.0 i 16V** 09/91 - 02/98 42 -110 kW	**46-111920**		siehe Gutachten VA: Tieferlegung lt. GA: 60 mm; Achslast bis: 900 kg HA: Tieferlegung lt. GA: 40 mm; Achslast bis: 800 kg

VAUXHALL ASTRA Mk III

B1	**1.4 i, 1.4 i 16V, 1.6 i, 1.6 i 16V, 1.7 D, 1.7 TD, 1.8 i, 1.8 i 16V, 2.0 i, 2.0 i 16V** 09/91 - 09/98 42 -100 kW	**12-116812**		VA: mit Kugellager
B2	**1.4 i, 1.4 i 16V, 1.6 i, 1.6 i 16V, 1.7 D, 1.7 TD, 1.8 i, 2.0 i** 09/91 - 09/98 42 -85 kW	**16-031548** **11-101369** SP	**15-062215**	mit ABS
B4	**1.4 i, 1.4 i 16V, 1.6 i, 1.6 i 16V, 1.7 D, 1.7 TD, 1.8 i, 2.0 i** 09/91 - 09/98 42 -85 kW	**21-030260** **11-101369** SP	**19-019956**	mit ABS
B4	**1.8 i 16V, 2.0 i 16V** 06/93 - 09/98 85 -100 kW	**21-030260** **11-101369** SP		
B6	**1.4 i, 1.4 i 16V, 1.6 i, 1.6 i 16V, 1.7 D, 1.7 TD, 1.8 i, 1.8 i 16V, 2.0 i, 2.0 i 16V** 09/91 - 09/98 42 -100 kW	**34-030035**	**24-015523**	

				

VAUXHALL

VAUXHALL ASTRA Mk III

B8	**1.4 i, 1.4 i 16V, 1.6 i, 1.6 i 16V, 1.7 D, 1.7 TD, 1.8 i, 1.8 i 16V, 2.0 i, 2.0 i 16V** 09/91 - 09/98 42 -100 kW	**34-181577**	**24-015523**	
B10	**1.4 i, 1.4 i 16V, 1.6 i, 1.6 i 16V, 1.7 D, 1.7 TD, 1.8 i, 1.8 i 16V, 2.0 i, 2.0 i 16V** 09/91 - 09/98 42 -100 kW	**46-111920**		siehe Gutachten VA: Tieferlegung lt. GA: 60 mm; Achslast bis: 900 kg HA: Tieferlegung lt. GA: 40 mm; Achslast bis: 800 kg

VAUXHALL ASTRA Mk III Estate

B1	**1.4 i, 1.4 i 16V, 1.4 S, 1.6 i, 1.6 i 16V, 1.6 Si, 1.7 D, 1.7 TD, 1.8 i, 1.8 i 16V, 2.0 i, 2.0 i 16V** 03/91 - 02/98 42 -100 kW	**12-116812**		VA: mit Kugellager
B2	**1.4 i, 1.4 i 16V, 1.4 S, 1.6 i, 1.6 i 16V, 1.6 Si, 1.7 D, 1.7 TD, 1.8 i, 1.8 i 16V, 2.0 i, 2.0 i 16V** 03/91 - 02/98 42 -100 kW	**16-031548** **11-101369** *SP*	**15-069115**	
B4	**1.4 i, 1.4 i 16V, 1.4 S, 1.6 i, 1.6 i 16V, 1.6 Si, 1.7 D, 1.7 TD, 1.8 i, 1.8 i 16V, 2.0 i, 2.0 i 16V** 03/91 - 02/98 42 -100 kW	**21-030260** **11-101369** *SP*	**19-019772**	
B6	**1.4 i, 1.4 i 16V, 1.4 S, 1.6 i, 1.6 i 16V, 1.6 Si, 1.7 D, 1.7 TD, 1.8 i, 1.8 i 16V, 2.0 i, 2.0 i 16V** 03/91 - 02/98 42 -100 kW	**34-030035**	**24-016476**	HA: straffere Einstellung
B8	**1.4 i, 1.4 i 16V, 1.4 S, 1.6 i, 1.6 i 16V, 1.6 Si, 1.7 D, 1.7 TD, 1.8 i, 1.8 i 16V, 2.0 i, 2.0 i 16V** 03/91 - 02/98 42 -100 kW	**34-181577**	**24-016483**	

VAUXHALL ASTRA Mk III Convertible

B1	**1.4 i, 1.4 i 16V, 1.6, 1.6 i, 1.8, 1.8 16V, 2.0 i** 03/93 - 03/01 52 -92 kW	**12-116812**		VA: mit Kugellager
B2	**1.4 i, 1.4 i 16V, 1.6, 1.6 i, 1.8, 1.8 16V, 2.0 i** 03/93 - 03/01 52 -92 kW	**16-031548** **11-101369** *SP*	**15-062215**	
B4	**1.4 i, 1.4 i 16V, 1.6, 1.6 i, 1.8, 1.8 16V, 2.0 i** 03/93 - 03/01 52 -92 kW	**21-030260** **11-101369** *SP*	**19-019956**	
B6	**1.4 i, 1.4 i 16V, 1.6, 1.6 i, 1.8, 1.8 16V, 2.0 i** 03/93 - 03/01 52 -92 kW	**34-030035**	**24-015523**	
B8	**1.4 i, 1.4 i 16V, 1.6, 1.6 i, 1.8, 1.8 16V, 2.0 i** 03/93 - 03/01 52 -92 kW	**34-181577**	**24-015523**	

VAUXHALL ASTRA Mk IV CC

B1	**1.2 16V, 1.4 16V, 1.6, 1.6 16V, 1.6 Dualfuel, 1.7 CDTI 16V, 1.7 DTI 16V, 1.7 TD, 1.8 16V, 1.8 16V Dualfuel, 1.9, 2.0 16V, 2.0 DI, 2.0 DTI 16V, 2.0 SRI Turbo, 2.2 16V** 02/98 - 48 -141 kW	**12-117376**		VA: harte Ausführung

				

VAUXHALL

VAUXHALL ASTRA Mk IV CC

B1	**1.2 16V, 1.4 16V, 1.6, 1.6 16V, 1.6 Dualfuel, 1.7 CDTI 16V, 1.7 DTI 16V, 1.7 TD, 1.8 16V, 1.8 16V Dualfuel, 1.9, 2.0 16V, 2.0 DI, 2.0 DTI 16V, 2.0 SRI Turbo, 2.2 16V** 02/98 - 48 -141 kW	**12-117390**		VA: weiche Ausführung
B4	**1.2 16V, 1.4 16V, 1.6, 1.6 16V, 1.6 Dualfuel, 1.7 CDTI 16V, 1.7 DTI 16V, 1.7 TD, 1.8 16V, 1.8 16V Dualfuel, 1.9, 2.0 16V, 2.0 DI, 2.0 DTI 16V, 2.2 16V** 02/98 - 48 -118 kW	**22-053060** ↰ **22-053077** ↱ **11-101512** SP	**19-068756** OIO	Standardfahrwerk
B6	**1.2 16V, 1.4 16V, 1.6, 1.6 16V, 1.6 Dualfuel, 1.7 CDTI 16V, 1.7 DTI 16V, 1.7 TD, 1.8 16V, 1.8 16V Dualfuel, 1.9, 2.0 16V, 2.0 DI, 2.0 DTI 16V, 2.0 SRI Turbo, 2.2 16V** 02/98 - 48 -141 kW	**35-044338**	**24-027823** OIO	
B8	**1.2 16V, 1.4 16V, 1.6, 1.6 16V, 1.6 Dualfuel, 1.7 CDTI 16V, 1.7 DTI 16V, 1.7 TD, 1.8 16V, 1.8 16V Dualfuel, 1.9, 2.0 16V, 2.0 DI, 2.0 DTI 16V, 2.0 SRI Turbo, 2.2 16V** 02/98 - 48 -141 kW	**35-044345**	**24-027830** OIO	
B14	**1.2 16V, 1.4 16V, 1.6, 1.6 16V, 1.6 Dualfuel, 1.7 CDTI 16V, 1.7 DTI 16V, 1.7 TD, 1.8 16V, 1.8 16V Dualfuel, 1.9, 2.0 16V, 2.0 DI, 2.0 DTI 16V, 2.0 SRI Turbo, 2.2 16V** 02/98 - 48 -141 kW	**47-087484**		siehe Gutachten; Achslast bis: 1034 kg VA: Tieferlegung lt. GA: 40-60 mm HA: Tieferlegung lt. GA: 25-45 mm

VAUXHALL ASTRA Mk IV

B1	**1.2 16V, 1.4 16V, 1.6, 1.6 16V, 1.7 CDTI 16V, 1.7 DTI 16V, 1.7 TD, 1.8 16V, 2.0 16V, 2.0 DI, 2.0 DTI 16V, 2.2 16V** 09/98 - 48 -108 kW	**12-117376**		VA: harte Ausführung
B1	**1.2 16V, 1.4 16V, 1.6, 1.6 16V, 1.7 CDTI 16V, 1.7 DTI 16V, 1.7 TD, 1.8 16V, 2.0 16V, 2.0 DI, 2.0 DTI 16V, 2.2 16V** 09/98 - 48 -108 kW	**12-117390**		VA: weiche Ausführung
B4	**1.2 16V, 1.4 16V, 1.6, 1.6 16V, 1.6 Dualfuel, 1.7 CDTI 16V, 1.7 DTI 16V, 1.7 TD, 1.8 16V, 1.8 16V Dualfuel, 2.0 16V, 2.0 DI, 2.0 DTI 16V, 2.2 16V** 09/98 - 48 -108 kW	**22-053060** ↰ **22-053077** ↱ **11-101512** SP	**19-068756** OIO	Standardfahrwerk
B6	**1.2 16V, 1.4 16V, 1.6, 1.6 16V, 1.6 Dualfuel, 1.7 CDTI 16V, 1.7 DTI 16V, 1.7 TD, 1.8 16V, 1.8 16V Dualfuel, 2.0 16V, 2.0 DI, 2.0 DTI 16V, 2.2 16V** 09/98 - 48 -108 kW	**35-044338**	**24-027823** OIO	
B8	**1.2 16V, 1.4 16V, 1.6, 1.6 16V, 1.6 Dualfuel, 1.7 CDTI 16V, 1.7 DTI 16V, 1.7 TD, 1.8 16V, 1.8 16V Dualfuel, 2.0 16V, 2.0 DI, 2.0 DTI 16V, 2.2 16V** 09/98 - 48 -108 kW	**35-044345**	**24-027830** OIO	
B14	**1.2 16V, 1.4 16V, 1.6, 1.6 16V, 1.6 Dualfuel, 1.7 CDTI 16V, 1.7 DTI 16V, 1.7 TD, 1.8 16V, 1.8 16V Dualfuel, 2.0 16V, 2.0 DI, 2.0 DTI 16V, 2.2 16V** 09/98 - 48 -108 kW	**47-087484**		siehe Gutachten VA: Tieferlegung lt. GA: 40-60 mm; Achslast bis: 1034 kg HA: Tieferlegung lt. GA: 25-45 mm; Achslast bis: 820 kg

VAUXHALL

VAUXHALL ASTRA Mk IV Estate

B1	**1.2 16V, 1.4 16V, 1.6, 1.6 16V, 1.7 CDTI 16V, 1.7 DTI 16V, 1.7 TD, 1.8 16V, 2.0 16V, 2.0 DI, 2.0 DTI 16V, 2.2 16V** 02/98 - 48 -108 kW	**12-117376**		VA: harte Ausführung
B1	**1.2 16V, 1.4 16V, 1.6, 1.6 16V, 1.7 CDTI 16V, 1.7 DTI 16V, 1.7 TD, 1.8 16V, 2.0 16V, 2.0 DI, 2.0 DTI 16V, 2.2 16V** 02/98 - 48 -108 kW	**12-117390**		VA: weiche Ausführung
B4	**1.2 16V, 1.4 16V, 1.6, 1.6 16V, 1.6 Dualfuel, 1.7 CDTI 16V, 1.7 DTI 16V, 1.7 TD, 1.8 16V, 1.8 16V Dualfuel, 2.0 16V, 2.0 DI, 2.0 DTI 16V, 2.2 16V** 02/98 - 48 -108 kW	**22-053060** ↰ **22-053077** ↱ **11-101512** *SP*	**19-068763** OIO	ohne Niveauregulierung; Standardfahrwerk
B6	**1.2 16V, 1.4 16V, 1.6, 1.6 16V, 1.6 Dualfuel, 1.7 CDTI 16V, 1.7 DTI 16V, 1.7 TD, 1.8 16V, 1.8 16V Dualfuel, 2.0 16V, 2.0 DI, 2.0 DTI 16V, 2.2 16V** 02/98 - 48 -108 kW	**35-044338**	**24-027847** OIO	
B8	**1.2 16V, 1.4 16V, 1.6, 1.6 16V, 1.6 Dualfuel, 1.7 CDTI 16V, 1.7 DTI 16V, 1.7 TD, 1.8 16V, 1.8 16V Dualfuel, 2.0 16V, 2.0 DI, 2.0 DTI 16V, 2.2 16V** 02/98 - 48 -108 kW	**35-044345**	**24-027823** OIO	

VAUXHALL ASTRA Mk IV Coupe

B1	**1.8 16V, 1.8 16V Dualfuel, 1.9, 2.0 16V Turbo, 2.2 16V** 03/00 - 85 -147 kW	**12-117376**		VA: harte Ausführung
B1	**1.8 16V, 1.8 16V Dualfuel, 1.9, 2.0 16V Turbo, 2.2 16V** 03/00 - 85 -147 kW	**12-117390**		VA: weiche Ausführung
B4	**1.8 16V, 1.8 16V Dualfuel, 1.9, 2.0 16V Turbo, 2.2 16V** 03/00 - 85 -147 kW	**22-053060** ↰ **22-053077** ↱ **11-101512** *SP*	**19-068756** OIO	
B6	**1.8 16V, 1.8 16V Dualfuel, 1.9, 2.0 16V Turbo, 2.2 16V** 03/00 - 85 -147 kW	**35-044338**	**24-027823** OIO	
B8	**1.8 16V, 1.8 16V Dualfuel, 1.9, 2.0 16V Turbo, 2.2 16V** 03/00 - 85 -147 kW	**35-044345**	**24-027830** OIO	
B14	**1.8 16V, 1.8 16V Dualfuel, 1.9, 2.0 16V Turbo, 2.2 16V** 03/00 - 85 -147 kW	**47-087484**		siehe Gutachten VA: Tieferlegung lt. GA: 40-60 mm; Achslast bis: 1035 kg HA: Tieferlegung lt. GA: 25-45 mm; Achslast bis: 820 kg

VAUXHALL ASTRA MK IV Convertible

B1	**1.6 16V, 1.8 16V, 1.9, 2.0 Turbo, 2.2 16V** 03/01 - 74 -147 kW	**12-117376**		VA: harte Ausführung
B1	**1.6 16V, 1.8 16V, 1.9, 2.0 Turbo, 2.2 16V** 03/01 - 74 -147 kW	**12-117390**		VA: weiche Ausführung
B4	**1.6 16V, 1.8 16V, 1.9, 2.0 Turbo, 2.2 16V** 03/01 - 74 -147 kW	**22-053060** ↰ **22-053077** ↱ **11-101512** *SP*	**19-068756** OIO	
B6	**1.6 16V, 1.8 16V, 1.9, 2.0 Turbo, 2.2 16V** 03/01 - 74 -147 kW	**35-044338**	**24-027823** OIO	

				

VAUXHALL

VAUXHALL ASTRA MK IV Convertible

B8	**1.6 16V, 1.8 16V, 1.9, 2.0 Turbo, 2.2 16V** 03/01 - 74 -147 kW	**35-044345**	**24-027830** OIO	
B14	**1.6 16V, 1.8 16V, 1.9, 2.0 Turbo, 2.2 16V** 03/01 - 74 -147 kW	**47-087484**		siehe Gutachten VA: Tieferlegung lt. GA: 60 mm; Achslast bis: 1035 kg HA: Tieferlegung lt. GA: 25-45 mm; Achslast bis: 820 kg

VAUXHALL ASTRA MK V Sport Hatch

B4	**1.3 CDTi, 1.6, 1.7 CDTi, 1.8, 1.9 CDTi, 2.0 Turbo** 02/05 - 66 -132 kW	**22-141590** **22-141606** i.V. SP	**19-141619** OIO	ohne IDS+
B6	**1.3 CDTi, 1.6, 1.7 CDTi, 1.8, 1.9 CDTi, 2.0 Turbo** 02/05 - 66 -132 kW	**35-114635** **35-114642**	**24-114653** OIO	ohne IDS+
B8	**1.3 CDTi, 1.6, 1.7 CDTi, 1.8, 1.9 CDTi, 2.0 Turbo, VXRacing Edition** 02/05 - 66 -174 kW	**35-114666** **35-114673**	**24-114684** OIO	ohne IDS+
B14	**1.3 CDTi, 1.6, 1.7 CDTi, 1.8, 1.9 CDTi, 2.0 Turbo, VXRacing Edition** 02/05 - 66 -174 kW	**47-121133**		IDS+ muss fachgerecht stillgelegt werden VA: Tieferlegung lt. GA: 30-50 mm; Achslast bis: 1060 kg HA: Tieferlegung lt. GA: 30-50 mm; Achslast bis: 860 kg

VAUXHALL ASTRA MK V CC

B4	**1.3 CDTI, 1.4, 1.6, 1.7 CDTI, 1.7 TD, 1.8, 1.9 CDTI, 1.9 CDTI 16V, 2.0 Turbo** 03/05 - 59 -177 kW	**22-141590** **22-141606** i.V. SP	**19-141619** OIO	ohne IDS+
B6	**1.3 CDTI, 1.4, 1.6, 1.7 CDTI, 1.7 TD, 1.8, 1.9 CDTI, 1.9 CDTI 16V, 2.0 Turbo** 03/05 - 59 -177 kW	**35-114635** **35-114642**	**24-114653** OIO	ohne IDS+
B8	**1.3 CDTI, 1.4, 1.6, 1.7 CDTI, 1.7 TD, 1.8, 1.9 CDTI, 1.9 CDTI 16V, 2.0 Turbo** 03/05 - 59 -177 kW	**35-114666** **35-114673**	**24-114684** OIO	ohne IDS+
B14	**1.3 CDTI, 1.4, 1.6, 1.7 CDTI, 1.7 TD, 1.8, 1.9 CDTI, 1.9 CDTI 16V, 2.0 Turbo** 03/05 - 59 -177 kW	**47-121133**		siehe Gutachten; IDS+ muss fachgerecht stillgelegt werden VA: Tieferlegung lt. GA: 30-50 mm HA: Tieferlegung lt. GA: 30-50 mm

VAUXHALL ASTRA MK V Estate

B4	**1.3 CDTI, 1.4, 1.6, 1.7 CDTI, 1.7 TD, 1.8, 1.9 CDTI, 1.9 CDTI 16V, 2.0 Turbo** 08/04 - 66 -147 kW	**22-141590** **22-141606** i.V. SP	**19-141626** OIO	ohne IDS+
B6	**1.3 CDTI, 1.4, 1.6, 1.7 CDTI, 1.7 TD, 1.8, 1.9 CDTI, 1.9 CDTI 16V, 2.0 Turbo** 08/04 - 66 -147 kW	**35-114635** **35-114642**	**24-118576** OIO	ohne IDS+
B8	**1.3 CDTI, 1.4, 1.6, 1.7 CDTI, 1.7 TD, 1.8, 1.9 CDTI, 1.9 CDTI 16V, 2.0 Turbo** 08/04 - 66 -147 kW	**35-114666** **35-114673**	**24-118576** OIO	ohne IDS+

VAUXHALL ASTRA TwinTop

B4	**1.6, 1.8, 1.9 CDTi 16v, 2.0, 2.0 i 16v Turbo** 09/05 - 77 -147 kW	**22-141590** **22-141606** i.V. SP	**19-141626** OIO	ohne IDS+
B6	**1.6, 1.8, 1.9 CDTi 16v, 2.0, 2.0 i 16v Turbo** 09/05 - 77 -147 kW	**35-114666** **35-114673**	**24-118576** OIO	ohne IDS+

				

VAUXHALL

VAUXHALL ASTRAVAN Mk III

B1	**1.4 i, 1.6 i, 1.7 D, 1.7 TD** 01/91 - 08/98 44 -55 kW	**12-116812**		VA: mit Kugellager
B2	**1.4 i, 1.6 i, 1.7 D, 1.7 TD** 01/91 - 08/98 44 -55 kW	**16-031548** **11-101369** SP		
B4	**1.4 i, 1.6 i, 1.7 D, 1.7 TD** 01/91 - 08/98 44 -55 kW	**21-030260** **11-101369** SP		
B6	**1.4 i, 1.6 i, 1.7 D, 1.7 TD** 01/91 - 08/98 44 -55 kW	**34-030035**	**24-016476**	HA: straffere Einstellung
B8	**1.4 i, 1.6 i, 1.7 D, 1.7 TD** 01/91 - 08/98 44 -55 kW	**34-181577**	**24-016483**	

VAUXHALL ASTRAVAN Mk IV

B1	**1.6 i, 1.7 CDTI, 1.7 TD, 2.0 DI, 2.0 DTI** 08/98 - 50 -74 kW	**12-117376**		VA: harte Ausführung
B1	**1.6 i, 1.7 CDTI, 1.7 TD, 2.0 DI, 2.0 DTI** 08/98 - 50 -74 kW	**12-117390**		VA: weiche Ausführung
B4	**1.6 i, 1.7 CDTI, 1.7 TD, 2.0 DI, 2.0 DTI** 08/98 - 50 -74 kW	**22-053060** **22-053077** **11-101512** SP	**19-068756**	
B6	**1.6 i, 1.7 CDTI, 1.7 TD, 2.0 DI, 2.0 DTI** 08/98 - 50 -74 kW	**35-044338**	**24-027847**	
B8	**1.6 i, 1.7 CDTI, 1.7 TD, 2.0 DI, 2.0 DTI** 08/98 - 50 -74 kW	**35-044345**	**24-027823**	

VAUXHALL ASTRAVAN MK V

B4	**1.3 CDTi 16V, 1.4 i 16V, 1.6, 1.7 CDTi, 1.9 CDTi, 1.9 CDTi 16V** 03/05 - 59 -110 kW	**22-141590** **22-141606** **i.V.** SP	**19-141626**	ohne IDS+
B6	**1.3 CDTi 16V, 1.4 i 16V, 1.6, 1.7 CDTi, 1.9 CDTi, 1.9 CDTi 16V** 03/05 - 59 -110 kW	**35-114635** **35-114642**	**24-118576**	ohne IDS+
B8	**1.3 CDTi 16V, 1.4 i 16V, 1.6, 1.7 CDTi, 1.9 CDTi, 1.9 CDTi 16V** 03/05 - 59 -110 kW	**35-114666** **35-114673**	**24-118576**	ohne IDS+

VAUXHALL CALIBRA

B1	**2.0 i** 06/90 - 07/97 85 kW	**12-116805**		VA: mit Kugellager
B3	**2.0 i, 2.0 i 16V, 2.5 i V6** 06/90 - 07/97 85 -125 kW	**36-133932**	**38-130458**	Standardfahrwerk
B4	**2.0 i, 2.0 i 16V, 2.0 i 16V 4x4, 2.0 i 4x4, 2.0 i Turbo 4x4, 2.5 i V6** 06/90 - 07/97 85 -150 kW	**21-030529** **11-101314** SP	**19-019758**	
B6	**2.0 i, 2.0 i 16V, 2.0 i 16V 4x4, 2.0 i 4x4, 2.0 i Turbo 4x4, 2.5 i V6** 06/90 - 07/97 85 -150 kW	**34-003725**	**24-016100**	
B8	**2.0 i, 2.0 i 16V, 2.0 i 16V 4x4, 2.0 i 4x4, 2.0 i Turbo 4x4, 2.5 i V6** 06/90 - 07/97 85 -150 kW	**34-181584**		

				
VAUXHALL				
VAUXHALL CARLTON Mk II				
B4	**1.8 S, 2.0 i, 2.0 S, 2.2 i, 2.3 D** 10/78 - 08/86 52 -85 kW	*21-030376* **11-101369** SP	**19-019413**	
B6	**1.8 S, 2.0 i, 2.0 S, 2.2 i, 2.3 D** 10/78 - 08/86 52 -85 kW	*34-001417*	*24-006965*	VA: Schnellreparaturservice .; Altteilrückgabe erforderlich . HA: Schnellreparaturservice .; Altteilrückgabe erforderlich .
VAUXHALL CARLTON Mk II Estate				
B4	**1.8, 1.8 S, 1.9, 2.0 S, 2.2 i, 2.3 D** 05/83 - 08/88 52 -85 kW	*21-030376* **11-101369** SP	**19-019413**	
B6	**1.8, 1.8 S, 1.9, 2.0 S, 2.2 i, 2.3 D** 05/83 - 08/88 52 -85 kW	*34-001417*	*24-006965*	VA: Schnellreparaturservice .; Altteilrückgabe erforderlich . HA: Schnellreparaturservice .; Altteilrückgabe erforderlich .
VAUXHALL CARLTON Mk III				
B3	**1.8, 1.8 i, 1.8 N, 1.8 S, 2.0, 2.0 i, 2.2 TD, 2.3 D, 2.3 TD Interc., 2.4 i, 2.6 i, 3.0 3000, 3.0 3000 24V, 3000, 3000 24V, 3000 KAT** 03/87 - 03/94 54 -150 kW	**36-133994** **36-134007**	**38-130328**	Standardfahrwerk
B3	**1.8, 1.8 i, 1.8 N, 1.8 S, 2.0, 2.0 i, 2.2 TD, 2.3 D, 2.3 TD Interc., 2.4 i, 2.6 i, 3.0 3000, 3.0 3000 24V, 3000, 3000 24V, 3000 KAT** 03/87 - 03/94 54 -150 kW	**36-130474**	**38-130304**	Verstärkte Ausführung .
B4	**1.8, 1.8 i, 1.8 N, 1.8 S, 2.0, 2.0 i, 2.2 TD, 2.3 D, 2.3 TD Interc., 2.4 i, 2.6 i, 3.0 3000, 3.0 3000 24V, 3000, 3000 24V, 3000 KAT** 03/87 - 03/94 54 -150 kW	**22-031204** **11-122456** SP	**19-020006**	Standardfahrwerk
B6	**1.8, 1.8 i, 1.8 N, 1.8 S, 2.0, 2.0 i, 2.2 TD, 2.3 D, 2.3 TD Interc., 2.4 i, 2.6 i, 3.0 3000, 3.0 3000 24V, 3.6 24V Lotus, 3000, 3000 24V, 3000 KAT** 03/87 - 03/94 54 -277 kW	**35-000945**	**24-011105**	Standardfahrwerk
B8	**1.8, 1.8 i, 1.8 N, 1.8 S, 2.0, 2.0 i, 2.2 TD, 2.3 D, 2.3 TD Interc., 2.4 i, 2.6 i, 3.0 3000, 3.0 3000 24V, 3.6 24V Lotus, 3000, 3000 24V, 3000 KAT** 03/87 - 03/94 54 -277 kW	**35-003717**	**24-015288**	Standardfahrwerk
VAUXHALL CARLTON Mk III Estate				
B3	**1.8, 1.8 i, 1.8 N, 1.8 S, 2.0, 2.0 i, 2.4 i, 2.6 i** 09/86 - 03/94 60 -110 kW	**36-133994** **36-134007**	**38-130304**	Standardfahrwerk
B3	**1.8, 1.8 i, 1.8 N, 1.8 S, 2.0, 2.0 i, 2.4 i, 2.6 i** 09/86 - 03/94 60 -110 kW	**36-130474**	**38-130311**	Verstärkte Ausführung .
B3	**2.2 TD, 2.3 D, 2.3 TD Interc., 3.0, 3.0 24V** 09/86 - 03/94 54 -147 kW	**36-130474**	**38-130304**	Standardfahrwerk
B3	**2.2 TD, 2.3 D, 2.3 TD Interc., 3.0, 3.0 24V** 09/86 - 03/94 54 -147 kW		**38-130311**	Verstärkte Ausführung .
B4	**1.8, 1.8 i, 1.8 N, 1.8 S, 2.0, 2.0 i, 2.2 TD, 2.3 D, 2.3 TD Interc., 2.4 i, 2.6 i, 3.0, 3.0 24V** 03/87 - 03/94 54 -147 kW	**22-031204** **11-122456** SP	**19-028538**	ohne Niveauregulierung; Standardfahrwerk

			

VAUXHALL

VAUXHALL CARLTON Mk III Estate

B6	**1.8, 1.8 i, 1.8 N, 1.8 S, 2.0, 2.0 i, 2.2 TD, 2.3 D, 2.3 TD Interc., 2.4 i, 2.6 i, 3.0, 3.0 24V** 03/87 - 03/94 54 -147 kW	**35-000945**	**24-017701**	ohne Niveauregulierung; Standardfahrwerk

VAUXHALL CAVALIER CC

B4	**1.3, 1600, 2000** 08/75 - 08/81 42 -74 kW	**19-019444**	*19-019604*	
B6	**1.3, 1600, 2000** 08/75 - 08/81 42 -74 kW	**24-006866**	**24-000918**	VA: Kenngröße: 150/60 HA: Kenngröße: 274/95

VAUXHALL CAVALIER

B4	**1.6 N, 1.6 S, 1300, 1900, 2.0 S** 03/75 - 08/81 44 -74 kW	**19-019444**	*19-019604*	
B6	**1.6 N, 1.6 S, 1300, 1900, 2.0 S** 03/75 - 08/81 44 -74 kW	**24-006866**	**24-000918**	VA: Kenngröße: 150/60 HA: Kenngröße: 274/95

VAUXHALL CAVALIER Coupe

B4	**1.3, 1.9 S, 2.0 S** 08/75 - 08/81 42 -74 kW	**19-019444**	*19-019604*	
B6	**1.3, 1.9 S, 2.0 S** 08/75 - 08/81 42 -74 kW	**24-006866**	**24-000918**	VA: Kenngröße: 150/60 HA: Kenngröße: 274/95

VAUXHALL CAVALIER Mk II CC

B4	**1.3, 1.3 S, 1.6 S, 1.8 i, 1600D** 09/81 - 08/84 40 -85 kW	*21-030437* **11-101314** SP	**19-019864**	-> CH.Nr.: F1.003.026; -> CH.Nr.: F5.000.000; -> CH.Nr.: 6.000.000
B4	**1.3, 1.3 S, 1.6 S, 1.8 i, 1600D** 09/84 - 08/88 40 -85 kW		**19-019864**	CH.Nr.: F1.003.027 ->; CH.Nr.: F5.000.001 ->; CH.Nr.: 6.000.001 ->
B4	**2.0, 2.0 i KAT, 2.0 SRi 130, 2000i** 09/86 - 08/88 74 -95 kW		**19-019864**	
B6	**1.3, 1.3 S, 1.6 S, 1.8 i, 1600D, 2.0, 2.0 i KAT, 2.0 SRi 130, 2000i** 09/81 - 08/88 40 -95 kW		*24-000970*	

VAUXHALL CAVALIER Mk II

B4	**1.3 N, 1.3 S, 1.6, 1.6 D, 1.6 N, 1.6 S, 1.8 i** 08/81 - 08/84 40 -85 kW	*21-030437* **11-101314** SP	**19-019864**	-> CH.Nr.: F1.003.026; -> CH.Nr.: F5.000.000; -> CH.Nr.: 6.000.000
B4	**1.3 N, 1.3 S, 1.6, 1.6 D, 1.6 N, 1.6 S, 1.8 i** 09/84 - 08/88 40 -85 kW		**19-019864**	CH.Nr.: F1.003.027 ->; CH.Nr.: F5.000.001 ->; CH.Nr.: 6.000.001 ->
B4	**1.6 i, 1.6 i KAT, 1.8, 1.8 i KAT, 2.0, 2.0 i, 2.0 i KAT, 2.0 SRi 130, 2000i** 01/85 - 08/88 55 -95 kW		**19-019864**	
B6	**1.3 N, 1.3 S, 1.6, 1.6 D, 1.6 i, 1.6 i KAT, 1.6 N, 1.6 S, 1.8, 1.8 i, 1.8 i KAT, 2.0, 2.0 i, 2.0 i KAT, 2.0 SRi 130, 2000i** 08/81 - 08/88 40 -95 kW		*24-000970*	

VAUXHALL CAVALIER Mk III CC

B1	**1.4 S, 1.6, 1.6 i, 1.7 D, 1.7 TD** 09/88 - 11/95 42 -60 kW	**12-117635**		VA: mit Kugellager

				
VAUXHALL				
VAUXHALL CAVALIER Mk III CC				
B1	**1.8, 1.8 i KAT, 2.0 i, 2.0 i 16V, 2.0 i 16V 4x4, 2.0 i 4x4, 2.0 i KAT, 2.0 SRi** 09/88 - 09/92 66 -110 kW	**12-117635**		weiche Ausführung VA: mit Kugellager
B1	**1.8, 1.8 i KAT, 2.0 i, 2.0 i 16V, 2.0 i 16V 4x4, 2.0 i 4x4, 2.0 i KAT, 2.0 SRi** 09/88 - 09/92 66 -110 kW	**12-116805**		harte Ausführung VA: mit Kugellager
B2	**1.4 S, 1.6, 1.6 i, 1.7 D, 1.7 TD, 1.8, 1.8 i KAT, 2.0 i, 2.0 i 16V, 2.0 i KAT, 2.0 SRi** 09/88 - 11/95 42 -110 kW	**16-031333** **11-101314** SP	**15-062215**	
B4	**1.4 S, 1.6, 1.6 i, 1.7 D, 1.7 TD, 1.8, 1.8 i KAT, 2.0 i, 2.0 i 16V, 2.0 i KAT, 2.0 SRi, 2.5 V6** 09/88 - 11/95 42 -125 kW	**21-030529** **11-101314** SP	**19-019956**	
B4	**2.0 i 16V 4x4, 2.0 i 4x4** 09/88 - 11/93 85 -110 kW	**21-030529** **11-101314** SP	**19-020006**	
B6	**1.4 S, 1.6, 1.6 i, 1.7 D, 1.7 TD, 1.8, 1.8 i KAT, 2.0 i, 2.0 i 16V, 2.0 i KAT, 2.0 SRi, 2.5 V6** 09/88 - 11/95 42 -125 kW	**34-003671**	**24-015554**	
B6	**2.0 i 16V 4x4, 2.0 i 4x4** 09/88 - 11/93 85 -110 kW	**34-003671**	*24-016582*	
B8	**1.4 S, 1.6, 1.6 i, 1.7 D, 1.7 TD, 1.8, 1.8 i KAT, 2.0 i, 2.0 i 16V, 2.0 i KAT, 2.0 SRi, 2.5 V6** 09/88 - 11/95 42 -125 kW	**34-001592**	**24-013932**	HA: Kenngröße: 107/36
B8	**2.0 i 16V 4x4, 2.0 i 4x4** 09/88 - 11/93 85 -110 kW	**34-001592**	**24-014762**	
VAUXHALL CAVALIER Mk III (87)				
B1	**1.4 S, 1.6, 1.6 i, 1.7 D, 1.7 TD** 09/88 - 11/95 42 -60 kW	**12-117635**		VA: mit Kugellager
B1	**1.8, 1.8 i KAT, 2.0 i, 2.0 i 4x4, 2.0 i 16V, 2.0 i 16V 4x4, 2.0 i 4x4, 2.0 i KAT, 2.0 i Turbo 4x4, 2.0 SRi, 2.0 SRi 16V** 09/88 - 11/95 66 -150 kW	**12-116805**		harte Ausführung VA: mit Kugellager
B1	**1.8, 1.8 i KAT, 2.0 i, 2.0 i 4x4, 2.0 i 16V, 2.0 i 16V 4x4, 2.0 i 4x4, 2.0 i KAT, 2.0 i Turbo 4x4, 2.0 SRi, 2.0 SRi 16V** 09/88 - 11/95 66 -150 kW	**12-117635**		VA: mit Kugellager; weiche Ausführung
B2	**1.4 S, 1.6, 1.6 i, 1.7 D, 1.7 TD, 1.8, 1.8 i KAT, 2.0 i, 2.0 i KAT, 2.0 SRi** 09/88 - 11/95 42 -95 kW	**16-031333** **11-101314** SP	**15-062215**	
B3	**1.6, 1.6 i, 1.8, 1.8 i KAT, 2.0 i, 2.0 i 16V, 2.0 i KAT, 2.0 SRi, 2.0 SRi 16V** 09/88 - 11/95 52 -110 kW	**36-130412**	**38-130298**	Standardfahrwerk
B3	**1.6, 1.6 i, 1.7 D, 1.7 TD, 1.8, 1.8 i KAT, 2.0 i, 2.0 i 16V, 2.0 i KAT, 2.0 SRi, 2.0 SRi 16V** 09/88 - 11/95 42 -110 kW	**36-130443**		Verstärkte Ausführung .
B3	**1.7 D, 1.7 TD** 09/88 - 11/95 42 -60 kW	**36-130436**	**38-130298**	Standardfahrwerk

				
VAUXHALL				
VAUXHALL CAVALIER Mk III (87)				
B4	**1.4 S, 1.6, 1.6 i, 1.7 D, 1.7 TD, 1.8, 1.8 i KAT, 2.0 i, 2.0 i 16V, 2.0 i KAT, 2.0 SRi, 2.0 SRi 16V, 2.5 V6** 09/88 - 11/95 42 -125 kW	**21-030529** **11-101314** SP	**19-019956**	
B4	**2.0 i 4x4, 2.0 i 16V 4x4, 2.0 i 4x4, 2.0 i Turbo 4x4** 09/88 - 11/94 85 -150 kW	**21-030529** **11-101314** SP	**19-020006**	
B6	**1.4 S, 1.6, 1.6 i, 1.7 D, 1.7 TD, 1.8, 1.8 i KAT, 2.0 i, 2.0 i 16V, 2.0 i KAT, 2.0 SRi, 2.0 SRi 16V, 2.5 V6** 09/88 - 11/95 42 -125 kW	**34-003671**	**24-015554**	
B6	**2.0 i 4x4, 2.0 i 16V 4x4, 2.0 i 4x4, 2.0 i Turbo 4x4** 09/88 - 11/94 85 -150 kW	**34-003671**	*24-016582*	
B8	**1.4 S, 1.6, 1.6 i, 1.7 D, 1.7 TD, 1.8, 1.8 i KAT, 2.0 i, 2.0 i 16V, 2.0 i KAT, 2.0 SRi, 2.0 SRi 16V, 2.5 V6** 09/88 - 11/95 42 -125 kW	**34-001592**	**24-013932**	HA: Kenngröße: 107/36
B8	**2.0 i 4x4, 2.0 i 16V 4x4, 2.0 i 4x4, 2.0 i Turbo 4x4** 09/88 - 11/94 85 -150 kW	**34-001592**	**24-014762**	
VAUXHALL CHEVETTE CC				
B4	**1300** 03/75 - 12/85 39 -42 kW	**19-019444**	*19-019598*	
VAUXHALL CHEVETTE				
B4	**1300** 03/75 - 12/85 39 -42 kW	**19-019444**	**19-019413**	
VAUXHALL CHEVETTE Estate				
B4	**1.2, 1300** 09/76 - 12/85 39 -42 kW	**19-019444**	**19-019413**	
B6	**1.2, 1300** 09/76 - 12/85 39 -42 kW		**24-004930**	
VAUXHALL COMBO				
B2	**1.2, 1.4, 1.7 D** 07/94 - 10/01 33 -60 kW	**17-104104**		
B4	**1.2, 1.4, 1.7 D** 07/94 - 10/01 33 -60 kW	**22-040909** **11-101314** SP	**19-019970**	
VAUXHALL COMBO				
B4	**1.4, 1.6, 1.7 DI 16V, 1.7 DTI 16V** 10/01 - 48 -66 kW	**22-110442** ↰ **22-110459** ↱	**19-115351**	Standardfahrwerk
VAUXHALL CORSA				
B2	**1.0 i 12V, 1.2 i, 1.2 i 16V, 1.4 i, 1.4 i 16V, 1.4 i S, 1.5 D, 1.5 TD, 1.6 GSI 16V, 1.6 i 16V, 1.7 D** 02/96 - 09/00 33 -80 kW	**17-104104** **11-101314** SP	**15-126405**	
B4	**1.0 i 12V, 1.2 i, 1.2 i 16V, 1.4 i, 1.4 i 16V, 1.4 i S, 1.5 D, 1.5 TD, 1.6 GSI 16V, 1.6 i 16V, 1.7 D** 02/96 - 09/00 33 -80 kW	**22-040909** **11-101314** SP	**19-126395**	

			

VAUXHALL

VAUXHALL CORSA

B6	**1.0 i 12V, 1.2 i, 1.2 i 16V, 1.4 i, 1.4 i 16V, 1.4 i S, 1.5 D, 1.5 TD, 1.6 GSI 16V, 1.6 i 16V, 1.7 D** 02/96 - 09/00 33 -80 kW	**35-040590**	**24-000857**	
B8	**1.0 i 12V, 1.2 i, 1.2 i 16V, 1.4 i, 1.4 i 16V, 1.4 i S, 1.5 D, 1.5 TD, 1.6 GSI 16V, 1.6 i 16V, 1.7 D** 02/96 - 09/00 33 -80 kW	**35-040590**	**24-000857**	
B10	**1.0 i 12V, 1.2 i, 1.2 i 16V, 1.4 i, 1.4 i 16V, 1.4 i S, 1.5 D, 1.5 TD, 1.6 GSI 16V, 1.6 i 16V, 1.7 D** 02/96 - 09/00 33 -80 kW	**46-111951**		siehe Gutachten VA: Tieferlegung lt. GA: 55 mm; Achslast bis: 840 kg HA: Tieferlegung lt. GA: 50 mm; Achslast bis: 700 kg
B14	**1.0 i 12V, 1.2 i, 1.2 i 16V, 1.4 i, 1.4 i 16V, 1.4 i S, 1.5 D, 1.5 TD, 1.6 GSI 16V, 1.6 i 16V, 1.7 D** 02/96 - 09/00 33 -80 kW	**47-080713**		siehe Gutachten VA: Tieferlegung lt. GA: 30-50 mm HA: Tieferlegung lt. GA: 30-50 mm
B16 PSS9	**1.0 i 12V, 1.2 i, 1.2 i 16V, 1.4 i, 1.4 i 16V, 1.4 i S, 1.5 D, 1.5 TD, 1.6 GSI 16V, 1.6 i 16V, 1.7 D** 02/96 - 09/00 33 -80 kW	**48-080767**		siehe Gutachten VA: Tieferlegung lt. GA: 30-50 mm HA: Tieferlegung lt. GA: 30-50 mm

VAUXHALL CORSA Convertible

B4	**1.4 i 16V** 01/98 - 66 kW	**22-040909** **11-101314** SP		

VAUXHALL CORSAVAN

B4	**1.4 i, 1.5 D, 1.7 D** 01/94 - 09/00 37 -44 kW	**22-040909** **11-101314** SP	**19-019970**	

VAUXHALL CORSA Mk II

B1	**1.0 12V, 1.2 16V, 1.2 16V Dualfuel, 1.3 CDTI 16V, 1.4 16V, 1.7 CDTI 16V, 1.7 DI 16V, 1.7 DTI 16V, 1.8 16V** 09/00 - 43 -92 kW	**12-117390**		VA: weiche Ausführung
B3	**1.0 12V** 09/00 - 43 kW	**37-130275**	**38-130182**	Standardfahrwerk
B3	**1.2 16V** 09/00 - 55 kW	**37-130282**	**38-130182**	Standardfahrwerk
B3	**1.3 CDTI 16V, 1.4 16V, 1.7 CDTI 16V, 1.7 DI 16V, 1.7 DTI 16V, 1.8 16V** 09/00 - 48 -92 kW	**37-133955**	**38-130182**	Standardfahrwerk
B4	**1.0 12V, 1.2 16V, 1.2 16V Dualfuel, 1.3 CDTI 16V, 1.4 16V, 1.7 CDTI 16V, 1.7 DI 16V, 1.7 DTI 16V, 1.8 16V** 09/00 - 43 -92 kW	**22-110442** ↰ **22-110459** ↱	**19-108988**	Standardfahrwerk
B4	**1.0 12V, 1.2 16V, 1.2 16V Dualfuel, 1.3 CDTI 16V, 1.4 16V, 1.7 CDTI 16V, 1.7 DI 16V, 1.7 DTI 16V, 1.8 16V** 09/00 - 43 -92 kW	**22-118714** ↰ **22-118721** ↱	**19-108995**	Sportfahrwerk
B4	**1.0 12V, 1.2 16V, 1.2 16V Dualfuel, 1.3 CDTI 16V, 1.4 16V, 1.7 CDTI 16V, 1.7 DI 16V, 1.7 DTI 16V, 1.8 16V** 09/00 - 43 -92 kW	**22-110442** ↰ **22-110459** ↱	**19-108995**	Schlechtwegeausführung

				
VAUXHALL				
VAUXHALL CORSAVAN MK II				
B4	**1.2 16V, 1.2 16V Dualfuel, 1.3 CDTI 16V, 1.4, 1.7 DI 16V, 1.7 DTI 16V** 10/01 - 48 -66 kW	**22-110442** **22-110459**	**19-115351**	
VAUXHALL CORSA Mk III				
B4	**1.0, 1.2, 1.3 CDTI, 1.4, 1.6 Turbo, 1.7 CDTI** 07/06 - 44 -141 kW	**22-158475** **22-158482**	**19-158495**	Standardfahrwerk; Sportfahrwerk
B6	**1.0, 1.2, 1.3 CDTI, 1.4, 1.6 Turbo, 1.7 CDTI** 07/06 - 44 -141 kW	**35-140207** **35-140214**	**24-140225**	
B8	**1.0, 1.2, 1.3 CDTI, 1.4, 1.6 Turbo, 1.7 CDTI** 07/06 - 44 -141 kW	**35-140238** **35-140245**	**24-140256**	
VAUXHALL FRONTERA Sport				
B4	**2.0 i, 2.5 TDS, 2.8 TD** 03/92 - CH-Nr. 83 -85 kW	**19-028897**	**19-028903**	-> CH.Nr.: SV720102; mit Blattfederung
B6 Offroad	**2.0 i, 2.5 TDS, 2.8 TD** 03/92 - CH-Nr. 83 -85 kW	**24-016766**	**24-016773**	-> CH.Nr.: SV720102; mit Blattfederung
B6 Offroad	**2.0 i, 2.5 TDS, 2.8 TD** CH-Nr. - 10/98 83 -85 kW	**24-016766**	**24-022989**	CH.Nr.: SV720103 ->; mit Schraubenfederung
VAUXHALL FRONTERA				
B4	**2.0, 2.2 i, 2.3 TD, 2.4 i, 2.5 TDS, 2.8 TD** 03/95 - CH-Nr. 74 -100 kW	**19-028897**	**19-028903**	-> CH.Nr.: SV720102; mit Blattfederung
B6 Offroad	**2.0, 2.2 i, 2.3 TD, 2.4 i, 2.5 TDS, 2.8 TD** 03/95 - CH-Nr. 74 -100 kW	**24-016766**	**24-016773**	-> CH.Nr.: SV720102; mit Blattfederung
B6 Offroad	**2.0, 2.2 i, 2.3 TD, 2.4 i, 2.5 TDS, 2.8 TD** CH-Nr. - 10/98 74 -100 kW	**24-016766**	**24-022989**	CH.Nr.: SV720103 ->; mit Schraubenfederung
VAUXHALL FRONTERA Mk II				
B4	**2.2 DTI, 2.2 i, 3.2 i** 10/98 - 85 -151 kW	**19-146973**	**19-146980**	
B6 Offroad	**2.2 DTI, 2.2 i, 3.2 i** 11/98 - 85 -151 kW	**24-028318**	**24-029865**	
VAUXHALL MERIVA				
B1	**1.3 CDTI, 1.4 16V Twinport, 1.6 i, 1.6 i 16V, 1.6 i 16V Twinport, 1.6 Turbo, 1.7 CDTi, 1.7 CDTI 16V, 1.8 i 16V** 05/03 - 55 -132 kW	**12-117376**		VA: harte Ausführung
B4	**1.3 CDTI, 1.4 16V Twinport, 1.6 i, 1.6 i 16V, 1.6 i 16V Twinport, 1.6 Turbo, 1.7 CDTi, 1.7 CDTI 16V, 1.8 i 16V** 05/03 - 55 -132 kW	**22-110442** **22-110459**	**19-115351**	
VAUXHALL MONTEREY				
B4	**3.1 TD, 3.2** 09/91 - 07/98 84 -130 kW	**19-061108**	**19-107141**	

			
VAUXHALL			
VAUXHALL MONTEREY			
B6 Offroad **3.1 TD, 3.2** 09/91 - 07/98 84 -130 kW	**24-017381**	**24-017398**	
VAUXHALL MONTEREY Mk II			
B4 **3.0 DTI, 3.5 V6 24V** 07/98 - 08/99 117 -158 kW	**19-061085**	**19-107141**	
VAUXHALL MOVANO Combi (JD)			
B4 **1.9 DTI, 2.2 DTI, 2.5 CDTI, 2.5 D, 2.5 DTI, 2.8 DTI, 3.0 DTi** 10/98 - 59 -107 kW	**19-132792**	**19-131689**	
VAUXHALL MOVANO Van (FD)			
B4 **1.9 DTI, 2.2 DTI, 2.5 CDTI, 2.5 D, 2.5 DTI, 2.8 TDI, 3.0 DTi** 10/98 - 59 -107 kW	**19-132792**	**19-131689**	
VAUXHALL MOVANO Chassis/Cab (ED, UD, HD)			
B4 **2.2 DTI, 2.5 CDTI, 2.5 D, 2.5 DTI, 2.8 DTI, 3.0 DTi** 10/98 - 59 -107 kW	**19-132792**	**19-131702**	
VAUXHALL NOVA CC			
B2 **1.0, 1.2 i, 1.2 i KAT, 1.2 N, 1.2 S, 1.3 i, 1.3 i KAT, 1.3 S, 1.4 i, 1.4 i S, 1.4 S, 1.5 D, 1.5 TD, 1.6** 05/83 - 03/93 33 -60 kW	**17-104104** **11-101314** SP	**15-126191**	
B4 **1.0, 1.2 i, 1.2 i KAT, 1.2 N, 1.2 S, 1.3 i, 1.3 i KAT, 1.3 S, 1.4 i, 1.4 i S, 1.4 S, 1.5 D, 1.5 TD, 1.6** 05/83 - 03/93 33 -60 kW	**22-040909** **11-101314** SP	**19-126203**	
B4 **1.6 GSI, 1.6 GSI KAT** 05/88 - 03/93 72 -74 kW	**22-040909** **11-101314** SP	**19-019727**	
B6 **1.0, 1.2 i, 1.2 i KAT, 1.2 N, 1.2 S, 1.3 i, 1.3 i KAT, 1.3 S, 1.4 i, 1.4 i S, 1.4 S, 1.5 D, 1.5 TD, 1.6, 1.6 GSI, 1.6 GSI KAT** 05/83 - 03/93 33 -74 kW	**35-040590**	**24-000857**	
B8 **1.0, 1.2 i, 1.2 i KAT, 1.2 N, 1.2 S, 1.3 i, 1.3 i KAT, 1.3 S, 1.4 i, 1.4 i S, 1.4 S, 1.5 D, 1.5 TD, 1.6, 1.6 GSI, 1.6 GSI KAT** 05/83 - 03/93 33 -74 kW	**35-040590**	**24-000857**	
B10 **1.0, 1.2 i, 1.2 i KAT, 1.2 N, 1.2 S, 1.3 i, 1.3 i KAT, 1.3 S, 1.4 i, 1.4 i S, 1.4 S, 1.5 D, 1.5 TD, 1.6, 1.6 GSI, 1.6 GSI KAT** 05/83 - 03/93 33 -74 kW	**46-111951**		siehe Gutachten VA: Tieferlegung lt. GA: 55 mm; Achslast bis: 775 kg HA: Tieferlegung lt. GA: 55 mm; Achslast bis: 670 kg
B14 **1.0, 1.2 i, 1.2 i KAT, 1.2 N, 1.2 S, 1.3 i, 1.3 i KAT, 1.3 S, 1.4 i, 1.4 i S, 1.4 S, 1.5 D, 1.5 TD, 1.6, 1.6 GSI, 1.6 GSI KAT** 05/83 - 03/93 33 -74 kW	**47-080713**		siehe Gutachten VA: Tieferlegung lt. GA: 30-50 mm HA: Tieferlegung lt. GA: 20-40 mm
B16 PSS9 **1.0, 1.2 i, 1.2 i KAT, 1.2 N, 1.2 S, 1.3 i, 1.3 i KAT, 1.3 S, 1.4 i, 1.4 i S, 1.4 S, 1.5 D, 1.5 TD, 1.6, 1.6 GSI, 1.6 GSI KAT** 05/83 - 03/93 33 -74 kW	**48-080767**		siehe Gutachten VA: Tieferlegung lt. GA: 30-50 mm HA: Tieferlegung lt. GA: 20-40 mm

VAUXHALL

VAUXHALL NOVA CC

VAUXHALL NOVA

B1	**1.0, 1.2 N, 1.2 S, 1.3 i, 1.3 S, 1.4, 1.4 S, 1.5 D, 1.5 TD** 09/82 - 02/93 33 -60 kW	**11-101314** SP		
B2	**1.0, 1.2 N, 1.2 S, 1.3 i, 1.3 S, 1.4, 1.4 S, 1.5 D, 1.5 TD** 09/82 - 02/93 33 -60 kW	**17-104104**	**15-126191**	
B4	**1.0, 1.2 N, 1.2 S, 1.3 i, 1.3 S, 1.4, 1.4 S, 1.5 D, 1.5 TD** 09/82 - 02/93 33 -60 kW	**22-040909** **11-101314** SP	**19-126203**	
B6	**1.0, 1.2 N, 1.2 S, 1.3 i, 1.3 S, 1.4, 1.4 S, 1.5 D, 1.5 TD** 09/82 - 02/93 33 -60 kW	**35-040590**	**24-000857**	
B10	**1.0, 1.2 N, 1.2 S, 1.3 i, 1.3 S, 1.4, 1.4 S, 1.5 D, 1.5 TD** 09/82 - 02/93 33 -60 kW	**46-111951**		siehe Gutachten VA: Tieferlegung lt. GA: 55 mm; Achslast bis: 775 kg HA: Tieferlegung lt. GA: 50 mm; Achslast bis: 670 kg
B14	**1.0, 1.2 N, 1.2 S, 1.3 i, 1.3 S, 1.4, 1.4 S, 1.5 D, 1.5 TD** 09/82 - 02/93 33 -60 kW	**47-080713**		siehe Gutachten VA: Tieferlegung lt. GA: 30-50 mm HA: Tieferlegung lt. GA: 20-40 mm
B16 PSS9	**1.0, 1.2 N, 1.2 S, 1.3 i, 1.3 S, 1.4, 1.4 S, 1.5 D, 1.5 TD** 09/82 - 02/93 33 -60 kW	**48-080767**		siehe Gutachten VA: Tieferlegung lt. GA: 30-50 mm HA: Tieferlegung lt. GA: 20-40 mm

VAUXHALL NOVAVAN

B2	**1.2, 1.4, 1.5 D** 01/90 - 10/94 37 -55 kW	**17-104104**		
B4	**1.2, 1.4, 1.5 D** 01/90 - 10/94 37 -55 kW	**22-040909** **11-101314** SP		

VAUXHALL OMEGA

B4	**2.0, 2.0 16V, 2.0 DTI 16V, 2.2 16V, 2.2 DTI 16V, 2.5 DTI 24V, 2.5 TD, 2.5 V6, 2.6 V6, 3.0 V6, 3.2 V6** 03/94 - 74 -160 kW	**22-044808** **11-122456** SP	**19-028613**	ohne Niveauregulierung
B6	**2.0, 2.0 16V, 2.0 DTI 16V, 2.2 16V, 2.2 DTI 16V, 2.5 DTI 24V, 2.5 TD, 2.5 V6, 2.6 V6, 3.0 V6, 3.2 V6** 03/94 - 74 -160 kW	**35-044253**	**24-022606**	ohne Niveauregulierung
B8	**2.0, 2.0 16V, 2.0 DTI 16V, 2.2 16V, 2.2 DTI 16V, 2.5 DTI 24V, 2.5 TD, 2.5 V6, 2.6 V6, 3.0 V6, 3.2 V6** 03/94 - 74 -160 kW	**35-044260**	**24-022583**	ohne Niveauregulierung

VAUXHALL OMEGA Estate

B4	**2.0, 2.0 16V, 2.0 DTI 16V, 2.2 16V, 2.2 DTI 16V, 2.5 DTI 24V, 2.5 TD, 2.5 V6, 2.6 V6, 3.0 V6, 3.2 V6** 03/94 - 74 -160 kW	**22-044808** **11-122456** SP	**19-028552**	ohne Niveauregulierung
B6	**2.0, 2.0 16V, 2.0 DTI 16V, 2.2 16V, 2.2 DTI 16V, 2.5 DTI 24V, 2.5 TD, 2.5 V6, 2.6 V6, 3.0 V6, 3.2 V6** 03/94 - 74 -160 kW	**35-044253**	**24-022590**	ohne Niveauregulierung

VAUXHALL

VAUXHALL SENATOR

B4	**2.5 i, 3.0 i** 09/84 - 08/87 103 -132 kW	*21-030376* **11-101369** SP		
B6	**2.5 i, 3.0 i** 09/84 - 08/87 103 -132 kW	*34-001417*	*24-006965*	VA: Schnellreparaturservice .; Altteilrückgabe erforderlich . HA: Schnellreparaturservice .; Altteilrückgabe erforderlich .

VAUXHALL SENATOR Mk II

B4	**2.5 i, 2.6 i, 3.0, 3.0 24V, 3.0 i KAT** 09/87 - 09/93 103 -150 kW	**22-031204** **11-122456** SP	**19-020006**	Standardfahrwerk; ohne elektr. Dämpfkraftregulierung
B6	**2.5 i, 2.6 i, 3.0, 3.0 24V, 3.0 i KAT** 09/87 - 09/93 103 -150 kW	**35-000945**	**24-011105**	Standardfahrwerk; ohne elektr. Dämpfkraftregulierung
B8	**2.5 i, 2.6 i, 3.0, 3.0 24V, 3.0 i KAT** 09/87 - 09/93 103 -150 kW	**35-003717**	**24-015288**	Standardfahrwerk; ohne elektr. Dämpfkraftregulierung

VAUXHALL SIGNUM

B4	**1.8, 1.9 CDTI, 1.9 CDTI 16V, 2.0 DTI, 2.0 i Turbo, 2.2 DTI, 2.2 i, 2.8 V6 Turbo, 3.0 CDTi, 3.0 V6 CDTI, 3.2 V6** 05/03 - 74 -169 kW	**22-118738** ↰ **22-118745** ↱	**19-118758**	Standardfahrwerk VA: -> CH.Nr.: 41999999
B6	**1.8, 1.9 CDTI, 1.9 CDTI 16V, 2.0 DTI, 2.0 i Turbo, 2.2 DTI, 2.2 i, 2.8 V6 Turbo, 3.0 CDTi, 3.0 V6 CDTI, 3.2 V6** 05/03 - 74 -169 kW	**35-102199** ↰ **35-053637** ↱	**24-069601**	
B8	**1.8, 1.9 CDTI, 1.9 CDTI 16V, 2.0 DTI, 2.0 i Turbo, 2.2 DTI, 2.2 i, 2.8 V6 Turbo, 3.0 CDTi, 3.0 V6 CDTI, 3.2 V6** 05/03 - 74 -169 kW	**35-102236** ↰ **35-053644** ↱	**24-069618**	

VAUXHALL SPEEDSTER (VX220)

B16 PSS10	**2.0** 10/03 - 09/06 162 kW		**48-136723**	siehe Gutachten VA: Tieferlegung lt. GA: 0-10 mm; Achslast bis: 485 kg HA: Tieferlegung lt. GA: 0-20 mm; Achslast bis: 760 kg

VAUXHALL TIGRA

B2	**1.4 16V, 1.6 16V** 07/94 - 66 -78 kW	**17-104104**	**15-126405**	
B4	**1.4 16V, 1.6 16V** 07/94 - 66 -78 kW	**22-040909** **11-101314** SP	**19-019727**	Sportfahrwerk
B4	**1.6 16V** 07/94 - 78 kW	**22-040909** **11-101314** SP	**19-126395**	Standardfahrwerk
B6	**1.4 16V, 1.6 16V** 07/94 - 66 -78 kW	**35-040590**	**24-000857**	
B8	**1.4 16V, 1.6 16V** 07/94 - 66 -78 kW	**35-040590**	**24-000857**	
B14	**1.4 16V, 1.6 16V** 07/94 - 66 -78 kW		**47-080713**	siehe Gutachten VA: Tieferlegung lt. GA: 30-50 mm HA: Tieferlegung lt. GA: 30-50 mm
B16 PSS9	**1.4 16V, 1.6 16V** 07/94 - 66 -78 kW		**48-080767**	siehe Gutachten VA: Tieferlegung lt. GA: 30-50 mm HA: Tieferlegung lt. GA: 30-50 mm

				
VAUXHALL				
VAUXHALL TIGRA TwinTop				
B1	**1.3 CDTI, 1.4, 1.8** 06/04 - 51 -92 kW	**12-117390**		VA: weiche Ausführung
B4	**1.3 CDTI, 1.4, 1.8** 06/04 - 51 -92 kW	**22-118714** **22-118721** **11-101314** SP	**19-108995**	
VAUXHALL VECTRA CC				
B1	**1.6 i, 1.6 i 16V, 1.7 TD, 1.8 i 16V** 10/95 - 55 -92 kW	**12-117390**		VA: weiche Ausführung
B1	**1.6 i** 10/95 - 12/00 55 kW	**11-101314** SP		
B1	**2.0 Di 16V, 2.0 DTi 16V, 2.0 i 16V, 2.2 DTI 16V, 2.2 i 16V, 2.5 i V6, 2.6 i V6** 10/95 - 60 -125 kW	**12-117376**		VA: harte Ausführung
B4	**1.6 i, 1.6 i 16V, 1.7 TD, 1.8 i 16V, 2.0 i 16V, 2.5 i V6** 10/95 - 55 -125 kW	**22-045874** **22-045881**	**19-029344**	HA: -> CH.Nr.: T1086823; -> 12/95
B4	**1.6 i, 1.6 i 16V, 1.7 TD, 1.8 i 16V, 2.0 Di 16V, 2.0 DTi 16V, 2.0 i 16V, 2.2 DTI 16V, 2.2 i 16V, 2.5 i GSi, 2.5 i V6, 2.6 i V6** 10/95 - 55 -143 kW	**22-045874** **22-045881**	**19-140056**	HA: CH.Nr.: T1086824 ->; 01/96 ->
B6	**1.6 i, 1.6 i 16V, 1.7 TD, 1.8 i 16V, 2.0 Di 16V, 2.0 DTi 16V, 2.0 i 16V, 2.2 DTI 16V, 2.2 i 16V, 2.5 i GSi, 2.5 i V6, 2.6 i V6** 10/95 - 55 -143 kW	**35-164432** **35-164449**	**24-025515**	Standardfahrwerk; Schlechtwegeausführung HA: ohne Niveauregulierung
B8	**1.6 i, 1.6 i 16V, 1.7 TD, 1.8 i 16V, 2.0 Di 16V, 2.0 DTi 16V, 2.0 i 16V, 2.2 DTI 16V, 2.2 i 16V, 2.5 i GSi, 2.5 i V6, 2.6 i V6** 10/95 - 55 -143 kW	**35-164456** **35-164463**	**24-025522**	Sportfahrwerk HA: ohne Niveauregulierung
VAUXHALL VECTRA				
B1	**1.6 i, 1.6 i 16V, 1.7 TD, 1.8 i 16V** 10/95 - 55 -92 kW	**12-117390**		VA: weiche Ausführung
B1	**2.0 DI 16V, 2.0 DTI 16V, 2.0 i 16V, 2.2 DTI 16V, 2.2 i 16V, 2.5 i V6, 2.6 i V6** 10/95 - 60 -125 kW	**12-117376**		VA: harte Ausführung
B4	**1.6 i, 1.6 i 16V, 1.7 TD, 1.8 i 16V, 2.0 i 16V, 2.5 i V6** 10/95 - 55 -125 kW	**22-045874** **22-045881**	**19-029344**	HA: -> CH.Nr.: T1086823; -> 12/95
B4	**1.6 i, 1.6 i 16V, 1.7 TD, 1.8 i 16V, 2.0 DI 16V, 2.0 DTI 16V, 2.0 i 16V, 2.2 DTI 16V, 2.2 i 16V, 2.5 i GSi, 2.5 i V6, 2.6 i V6** 10/95 - 55 -143 kW	**22-045874** **22-045881**	**19-140056**	HA: CH.Nr.: T1086824 ->; 01/96 ->
B6	**1.6 i, 1.6 i 16V, 1.7 TD, 1.8 i 16V, 2.0 DI 16V, 2.0 DTI 16V, 2.0 i 16V, 2.2 DTI 16V, 2.2 i 16V, 2.5 i GSi, 2.5 i V6, 2.6 i V6** 10/95 - 55 -143 kW	**35-164432** **35-164449**	**24-025515**	Standardfahrwerk; Schlechtwegeausführung HA: ohne Niveauregulierung

				

VAUXHALL

VAUXHALL VECTRA

B8	**1.6 i, 1.6 i 16V, 1.7 TD, 1.8 i 16V, 2.0 DI 16V, 2.0 DTI 16V, 2.0 i 16V, 2.2 DTI 16V, 2.2 i 16V, 2.5 i GSi, 2.5 i V6, 2.6 i V6** 10/95 - 55 -143 kW	**35-164456** **35-164463**	**24-025515**	Sportfahrwerk HA: ohne Niveauregulierung

VAUXHALL VECTRA Estate

B1	**1.6 i, 1.6 i 16V, 1.8 i 16V** 11/96 - 55 -92 kW	**12-117390**		VA: weiche Ausführung
B1	**2.0 DI 16V, 2.0 DTI 16V, 2.0 i 16V, 2.2 DTI 16V, 2.2 i 16V, 2.5 i V6, 2.6 i V6** 11/96 - 60 -125 kW	**12-117376**		VA: harte Ausführung
B4	**1.6 i, 1.6 i 16V, 1.8 i 16V, 2.0 DI 16V, 2.0 DTI 16V, 2.0 i 16V, 2.2 DTI 16V, 2.2 i 16V, 2.5 i GSi, 2.5 i V6, 2.6 i V6** 11/96 - 55 -143 kW	**22-045874** **22-045881**	**19-140056**	ohne Niveauregulierung HA: CH.Nr.: T1086824 ->; 01/96 ->
B6	**1.6 i, 1.6 i 16V, 1.8 i 16V, 2.0 DI 16V, 2.0 DTI 16V, 2.0 i 16V, 2.2 DTI 16V, 2.2 i 16V, 2.5 i V6, 2.6 i V6** 11/96 - 55 -125 kW	**35-164432** **35-164449**	**24-025515**	
B8	**1.6 i, 1.6 i 16V, 1.8 i 16V, 2.0 DI 16V, 2.0 DTI 16V, 2.0 i 16V, 2.2 DTI 16V, 2.2 i 16V, 2.5 i GSi, 2.5 i V6, 2.6 i V6** 11/96 - 55 -143 kW	**35-164456** **35-164463**	**24-025515**	

VAUXHALL VECTRA Mk II GTS

B4	**1.6, 1.6 16V, 1.8, 1.8 16V, 1.8 16V Dualfuel, 1.9 CDTI, 1.9 CDTI 16V, 2.0 16V Turbo, 2.0 DTI 16V, 2.2 16V, 2.2 direct, 2.2 DTI 16V, 2.8 V6 Turbo, 3.0 CDTi, 3.0 V6 CDTI, 3.2 V6** 08/02 - 74 -188 kW	**22-118738** **22-118745**	**19-118758**	Standardfahrwerk; ohne IDS+ VA: -> CH.Nr.: 41999999
B4	**1.6, 1.6 16V, 1.8, 1.8 16V, 1.8 16V Dualfuel, 1.9 CDTI, 1.9 CDTI 16V, 2.0 16V Turbo, 2.0 DTI 16V, 2.2 16V, 2.2 direct, 2.2 DTI 16V, 2.8 V6 Turbo, 3.0 CDTi, 3.0 V6 CDTI, 3.2 V6** 08/02 - 74 -188 kW	**22-168597** **22-168603**	**19-118758**	Standardfahrwerk; ohne IDS+ VA: CH.Nr.: 51000001 ->
B6	**1.6, 1.6 16V, 1.8, 1.8 16V, 1.8 16V Dualfuel, 1.9 CDTI, 1.9 CDTI 16V, 2.0 16V Turbo, 2.0 DTI 16V, 2.2 16V, 2.2 direct, 2.2 DTI 16V, 2.8 V6 Turbo, 3.0 CDTi, 3.0 V6 CDTI, 3.2 V6** 08/02 - 74 -188 kW	**35-102199** **35-053637**	**24-069601**	ohne IDS+
B8	**1.6, 1.6 16V, 1.8, 1.8 16V, 1.8 16V Dualfuel, 1.9 CDTI, 1.9 CDTI 16V, 2.0 16V Turbo, 2.0 DTI 16V, 2.2 16V, 2.2 direct, 2.2 DTI 16V, 2.8 V6 Turbo, 3.0 CDTi, 3.0 V6 CDTI, 3.2 V6** 08/02 - 74 -188 kW	**35-102236** **35-053644**	**24-069618**	ohne IDS+

VAUXHALL VECTRA Mk II

B4	**1.6, 1.6 16V, 1.8, 1.8 16V, 1.8 16V Dualfuel, 1.9 CDTI, 1.9 CDTI 16V, 2.0 16V Turbo, 2.0 DTI 16V, 2.2 16V, 2.2 direct, 2.2 DTI 16V, 2.8 V6 Turbo, 3.0 CDTi, 3.0 V6 CDTI, 3.2 V6** 06/03 - 74 -188 kW	**22-118738** **22-118745**	**19-118758**	Standardfahrwerk; ohne IDS+ VA: -> CH.Nr.: 48999999

VAUXHALL

VAUXHALL VECTRA Mk II

B4	**1.6, 1.6 16V, 1.8, 1.8 16V, 1.8 16V Dualfuel, 1.9 CDTI, 1.9 CDTI 16V, 2.0 16V Turbo, 2.0 DTI 16V, 2.2 16V, 2.2 direct, 2.2 DTI 16V, 2.8 V6 Turbo, 3.0 CDTi, 3.0 V6 CDTI, 3.2 V6** 06/03 - 74 -188 kW	**22-168597** ↰ **22-168603** ↱	**19-118758**	Standardfahrwerk; ohne IDS+ VA: CH.Nr.: 51000001 ->
B6	**1.6, 1.6 16V, 1.8, 1.8 16V, 1.8 16V Dualfuel, 1.9 CDTI, 1.9 CDTI 16V, 2.0 16V Turbo, 2.0 DTI 16V, 2.2 16V, 2.2 direct, 2.2 DTI 16V, 2.8 V6 Turbo, 3.0 CDTi, 3.0 V6 CDTI, 3.2 V6** 06/03 - 74 -188 kW	**35-102199** ↰ **35-053637** ↱	**24-069601**	ohne IDS+
B8	**1.6, 1.6 16V, 1.8, 1.8 16V, 1.8 16V Dualfuel, 1.9 CDTI, 1.9 CDTI 16V, 2.0 16V Turbo, 2.0 DTI 16V, 2.2 16V, 2.2 direct, 2.2 DTI 16V, 2.8 V6 Turbo, 3.0 CDTi, 3.0 V6 CDTI, 3.2 V6** 06/03 - 74 -188 kW	**35-102236** ↰ **35-053644** ↱	**24-069618**	ohne IDS+

VAUXHALL VECTRA Mk II Estate

B4	**1.6 16V, 1.8, 1.8 16V, 1.9 CDTI, 1.9 CDTI 16V, 2.0 16V Turbo, 2.0 DTI 16V, 2.2 direct, 2.2 DTI 16V, 2.8 V6 Turbo, 3.0 CDTi, 3.0 V6 CDTI, 3.2 V6** 10/03 - 74 -188 kW	**22-118738** ↰ **22-118745** ↱	**19-118758**	Standardfahrwerk; ohne IDS+ VA: -> CH.Nr.: 41999999
B4	**1.6 16V, 1.8, 1.8 16V, 1.9 CDTI, 1.9 CDTI 16V, 2.0 16V Turbo, 2.0 DTI 16V, 2.2 direct, 2.2 DTI 16V, 2.8 V6 Turbo, 3.0 CDTi, 3.0 V6 CDTI, 3.2 V6** 10/03 - 74 -188 kW	**22-168597** ↰ **22-168603** ↱	**19-118758**	Standardfahrwerk; ohne IDS+ VA: CH.Nr.: 51000001 ->
B6	**1.6 16V, 1.8, 1.8 16V, 1.9 CDTI, 1.9 CDTI 16V, 2.0 16V Turbo, 2.0 DTI 16V, 2.2 direct, 2.2 DTI 16V, 2.8 V6 Turbo, 3.0 CDTi, 3.0 V6 CDTI, 3.2 V6** 10/03 - 74 -188 kW	**35-110651** ↰ **35-110668** ↱	**24-069601**	ohne IDS+
B8	**1.6 16V, 1.8, 1.8 16V, 1.9 CDTI, 1.9 CDTI 16V, 2.0 16V Turbo, 2.0 DTI 16V, 2.2 direct, 2.2 DTI 16V, 2.8 V6 Turbo, 3.0 CDTi, 3.0 V6 CDTI, 3.2 V6** 10/03 - 74 -188 kW	**35-110675** ↰ **35-110682** ↱	**24-069618**	ohne IDS+

VAUXHALL VENTORA

B4	**3300** 01/72 - 08/73 91 kW		**19-019413**	

VAUXHALL VICEROY

B4	**2500** 01/80 - 10/82 85 kW	*21-030376* **11-101369** SP	**19-019413**	
B6	**2500** 01/80 - 10/82 85 kW	*34-001417*	*24-006965*	VA: Schnellreparaturservice .; Altteilrückgabe erforderlich . HA: Schnellreparaturservice .; Altteilrückgabe erforderlich .

VAUXHALL VICTOR

B4	**1600, 2000** 01/72 - 09/72 53 -65 kW		**19-019413**	
B4	**1800, 2300** 10/72 - 08/73 57 -74 kW		**19-019413**	

				
VAUXHALL				
VAUXHALL VICTOR Estate				
B4	**1800, 2300** 10/72 - 08/73 57 -74 kW		**19-019413**	
B4	**3000** 01/72 - 09/72 91 kW		**19-019413**	
VAUXHALL VX				
B4	**2300 4/90** 01/72 - 10/78 82 kW		**19-019413**	
VAUXHALL VX220				
B16 PSS10	**2.0 i Turbo, 2.2 i** 09/00 - 108 -147 kW	**48-136723**		siehe Gutachten VA: Tieferlegung lt. GA: 0-10 mm; Achslast bis: 485 kg HA: Tieferlegung lt. GA: 0-20 mm; Achslast bis: 760 kg
VAUXHALL ZAFIRA				
B1	**1.6 16V, 1.8 16V, 1.9, 2.0 DI 16V, 2.0 DTI 16V, 2.2 16V, 2.2 D** 04/99 - 60 -147 kW	**12-117376**		VA: harte Ausführung
B4	**1.6 16V, 1.8 16V, 1.9, 2.0 DI 16V, 2.0 DTI 16V, 2.0 GSI Turbo, 2.2 16V, 2.2 D** 04/99 - 60 -147 kW	**22-106605** **22-106612**	**19-106625**	
B6	**1.6 16V, 1.8 16V, 1.9, 2.0 DI 16V, 2.0 DTI 16V, 2.0 GSI Turbo, 2.2 16V, 2.2 D** 04/99 - 60 -147 kW	**35-045984**	**24-029896**	
B8	**1.6 16V, 1.8 16V, 1.9, 2.0 DI 16V, 2.0 DTI 16V, 2.0 GSI Turbo, 2.2 16V, 2.2 D** 04/99 - 60 -147 kW	**35-045991**	**24-029902**	
VAUXHALL ZAFIRA Mk II				
B4	**1.6, 1.7 TD, 1.8, 1.9 CDTI, 2.0, 2.2** 07/05 - 77 -177 kW	**22-141590** **22-141606**	**19-141626**	ohne elektr. Dämpfkraftregulierung; ohne IDS+
B6	**1.6, 1.7 TD, 1.8, 1.9 CDTI, 2.0, 2.2** 07/05 - 77 -177 kW	**35-114635** **35-114642**	**24-118576**	ohne IDS+; ohne elektr. Dämpfkraftregulierung
VOLVO				
VOLVO C30				
B4	**1.6, 1.6 D, 1.8, 1.8 FlexFuel, 2.0, 2.0 D, 2.4 D5, 2.4 i, D5, T5** 10/06 - 74 -169 kW	**22-112811** **22-112880**	**19-119526**	
B6	**1.6, 1.6 D, 1.8, 1.8 FlexFuel, 2.0, 2.0 D, 2.4 D5, 2.4 i, D5, T5** 10/06 - 74 -169 kW	**35-110736** **35-110743**	**24-113823**	
B8	**1.6, 1.6 D, 1.8, 1.8 FlexFuel, 2.0, 2.0 D, 2.4 D5, 2.4 i, D5, T5** 10/06 - 74 -169 kW	**35-110767** **35-110774**	**24-113830**	
B14	**1.6, 1.6 D, 1.8, 1.8 FlexFuel, 2.0, 2.0 D, 2.4 D5, 2.4 i, D5, T5** 10/06 - 74 -169 kW	**47-121225**		siehe Gutachten VA: Tieferlegung lt. GA: 15-30 mm; Achslast bis: 1100 kg HA: Tieferlegung lt. GA: 10-20 mm; Achslast bis: 1090 kg
B16 PSS9	**1.6, 1.6 D, 1.8, 1.8 FlexFuel, 2.0, 2.0 D, 2.4 D5, 2.4 i, D5, T5** 10/06 - 74 -169 kW	**48-121262**		siehe Gutachten VA: Tieferlegung lt. GA: 15-30 mm; Achslast bis: 1100 kg HA: Tieferlegung lt. GA: 10-20 mm; Achslast bis: 1090 kg

VOLVO

VOLVO C30

VOLVO S40 I (VS)

B3	**1.8, 1.8 i, 2.0, 2.0 T** 07/95 - 08/99 85 -118 kW	36-163144	36-163113	
B3	**1.8, 1.8 i, 2.0, 2.0 T** 07/95 - 08/99 85 -118 kW	36-163144	36-163090	HA: mit Niveauregulierung
B3	**1.9 TD** 07/95 - 08/99 66 kW	36-154760	36-163113	
B3	**1.9 TD** 07/95 - 08/99 66 kW	36-154760	36-163090	HA: mit Niveauregulierung
B4	**1.6, 1.8, 1.8 i, 1.9 DI, 1.9 T4, 1.9 TD, 2.0, 2.0 T** 10/97 - 05/99 66 -147 kW	**22-046819** li **22-046802** re	**19-061283**	Standardfahrwerk
B4	**1.6, 1.8, 1.8 i, 1.9 DI, 1.9 T4, 1.9 TD, 2.0, 2.0 T** 06/99 - 04/00 66 -147 kW	**22-118684** li **22-118691** re	**19-061283**	Standardfahrwerk
B4	**1.6, 1.8, 1.8 i, 1.9 DI, 1.9 T4, 2.0, 2.0 T, 2.0 T4** 05/00 - 12/03 70 -147 kW	**22-120199** li **22-120205** re	**19-118703**	Standardfahrwerk

VOLVO V40 Kombi (VW)

B3	**1.8, 1.8 i, 2.0, 2.0 T** 07/95 - 08/99 85 -118 kW	36-163144	36-154784	
B3	**1.8, 1.8 i, 2.0, 2.0 T** 07/95 - 08/99 85 -118 kW	36-163144	36-163090	HA: mit Niveauregulierung
B3	**1.9 TD** 07/95 - 08/99 66 kW	36-154760	36-154784	
B3	**1.9 TD** 07/95 - 08/99 66 kW	36-154760	36-163090	HA: mit Niveauregulierung
B4	**1.6, 1.8, 1.8 i, 1.9 DI, 1.9 T4, 1.9 TD, 2.0, 2.0 T** 10/97 - 05/99 66 -147 kW	**22-046819** li **22-046802** re	**19-061283**	Standardfahrwerk HA: ohne Niveauregulierung
B4	**1.6, 1.8, 1.8 i, 1.9 DI, 1.9 T4, 1.9 TD, 2.0, 2.0 T** 05/99 - 04/00 66 -147 kW	**22-118684** li **22-118691** re	**19-118703**	Standardfahrwerk HA: ohne Niveauregulierung
B4	**1.6, 1.8, 1.8 i, 1.9 DI, 2.0, 2.0 T, 2.0 T4** 05/00 - 06/04 70 -147 kW	**22-120199** li **22-120205** re	**19-118703**	Standardfahrwerk HA: ohne Niveauregulierung

VOLVO S40 II (MS)

B4	**1.6, 1.6 D, 1.8, 1.8 FlexFuel, 2.0, 2.0 D, 2.4, 2.4 D5, T5** 01/04 - 74 -169 kW	**22-112811** li **22-112880** re	**19-119526**	
B6	**1.6, 1.6 D, 1.8, 1.8 FlexFuel, 2.0, 2.0 D, 2.4, 2.4 D5, T5** 01/04 - 74 -169 kW	**35-110736** li **35-110743** re	**24-113823**	
B8	**1.6, 1.6 D, 1.8, 1.8 FlexFuel, 2.0, 2.0 D, 2.4, 2.4 D5, T5** 01/04 - 74 -169 kW	**35-110767** li **35-110774** re	**24-113830**	
B14	**1.6, 1.6 D, 1.8, 1.8 FlexFuel, 2.0, 2.0 D, 2.4, 2.4 D5, T5** 01/04 - 74 -169 kW	**47-121225**		siehe Gutachten VA: Tieferlegung lt. GA: 35-50 mm; Achslast bis: 1100 kg HA: Tieferlegung lt. GA: 35-50 mm; Achslast bis: 1090 kg

			

VOLVO

VOLVO S40 II (MS)

B16 PSS9	**1.6, 1.6 D, 1.8, 1.8 FlexFuel, 2.0, 2.0 D, 2.4, 2.4 D5, T5** 01/04 - 74 -169 kW	**48-121262**		siehe Gutachten VA: Tieferlegung lt. GA: 35-50 mm; Achslast bis: 1100 kg HA: Tieferlegung lt. GA: 35-50 mm; Achslast bis: 1090 kg

VOLVO V50 (MW)

B4	**1.6, 1.6 D, 1.8, 1.8 FlexFuel, 2.0, 2.0 D, 2.4, 2.4 D5, 2.4 Tdi, T5** 04/04 - 74 -169 kW	**22-112811** ↰ **22-112880** ↱	**19-119526**	
B6	**1.6, 1.6 D, 1.8, 1.8 FlexFuel, 2.0, 2.0 D, 2.4, 2.4 D5, 2.4 Tdi, T5** 04/04 - 74 -169 kW	**35-110736** ↰ **35-110743** ↱	**24-113823**	
B8	**1.6, 1.6 D, 1.8, 1.8 FlexFuel, 2.0, 2.0 D, 2.4, 2.4 D5, 2.4 Tdi, T5** 04/04 - 74 -169 kW	**35-110767** ↰ **35-110774** ↱	**24-113830**	
B14	**1.6, 1.6 D, 1.8, 1.8 FlexFuel, 2.0, 2.0 D, 2.4, 2.4 D5, 2.4 Tdi, T5** 04/04 - 74 -169 kW	**47-121225**		siehe Gutachten VA: Tieferlegung lt. GA: 20-40 mm; Achslast bis: 1100 kg HA: Tieferlegung lt. GA: 20-40 mm; Achslast bis: 1090 kg
B16 PSS9	**1.6, 1.6 D, 1.8, 1.8 FlexFuel, 2.0, 2.0 D, 2.4, 2.4 D5, 2.4 Tdi, T5** 04/04 - 74 -169 kW	**48-121262**		siehe Gutachten VA: Tieferlegung lt. GA: 20-40 mm; Achslast bis: 1100 kg HA: Tieferlegung lt. GA: 20-40 mm; Achslast bis: 1090 kg

VOLVO S60

B4	**2.0 T, 2.3 T5, 2.4, 2.4 Bifuel, 2.4 D, 2.4 D5, 2.4 T, 2.4 T5, 2.5 T, T5** 11/00 - 93 -195 kW	**22-155344**	**i.V.**	ohne Niveauregulierung
B6	**2.0 T, 2.3 T5, 2.4, 2.4 Bifuel, 2.4 D, 2.4 D5, 2.4 T, 2.4 T5, 2.5 T, T5** 11/00 - 93 -195 kW	**35-052210**	**24-067935**	ohne Niveauregulierung; Standardfahrwerk
B8	**2.0 T, 2.3 T5, 2.4, 2.4 D, 2.4 D5, 2.4 T, 2.4 T5, 2.5 T, T5** 11/00 - 93 -195 kW	**35-052227**	**24-067942**	ohne Niveauregulierung; Sportfahrwerk

VOLVO S70 (P80_)

B4	**2.0, 2.0 Turbo, 2.3, 2.3 T-5, 2.3 Turbo, 2.4, 2.4 Turbo, 2.5, 2.5 Bifuel, 2.5 TDI** 01/97 - 11/00 93 -195 kW	**22-045799** **11-101314** SP	**19-029450**	ohne Niveauregulierung; Standardfahrwerk
B6	**2.0, 2.0 Turbo, 2.3, 2.3 T-5, 2.3 Turbo, 2.4, 2.4 Turbo, 2.5, 2.5 Bifuel, 2.5 TDI** 01/97 - 11/00 93 -195 kW	**22-040152** **11-101314** SP	**24-016407**	ohne Niveauregulierung

VOLVO C70 I Coupe

B4	**2.0, 2.0 T, 2.3 T-5, 2.5, 2.5 T** 03/97 - 09/02 120 -176 kW	**22-045799** **11-101314** SP	**19-029450**	
B6	**2.0, 2.0 T, 2.3 T-5, 2.5, 2.5 T** 03/97 - 09/02 120 -176 kW	**22-040152** **11-101314** SP	**24-016407**	

VOLVO C70 I Cabriolet

B4	**2.0, 2.0 T, 2.3 T5, 2.3 T-5, 2.4 T, 2.5, 2.5 T** 03/98 - 10/05 120 -180 kW	**22-045799** **11-101314** SP	**19-029450**	
B6	**2.0, 2.0 T, 2.3 T5, 2.3 T-5, 2.4 T, 2.5, 2.5 T** 03/98 - 10/05 120 -180 kW	**22-040152** **11-101314** SP	**24-016407**	

VOLVO			
VOLVO C70 II Cabriolet			
B4 **2.0 D, 2.4, 2.4 i, D5, T5** 03/07 - 100 -169 kW	**22-112811** (l) **22-112880** (r)	**19-147291**	Standardfahrwerk
B6 **2.0 D, 2.4, 2.4 i, D5, T5** 03/07 - 100 -169 kW	**35-110736** (l) **35-110743** (r)	**24-142182**	
B8 **2.0 D, 2.4, 2.4 i, D5, T5** 03/07 - 100 -169 kW	**35-110767** (l) **35-110774** (r)	**24-142199**	
VOLVO V70 I Kombi (P80_)			
B4 **2.0, 2.0 Turbo, 2.3 T-5, 2.3 Turbo, 2.4, 2.4 Bifuel, 2.4 Turbo, 2.5, 2.5 Bifuel, 2.5 TDI** 01/97 - 05/00 93 -184 kW	**22-045799** **11-101314** SP	**19-029450**	ohne Niveauregulierung
B6 **2.0, 2.0 Turbo, 2.3 T-5, 2.3 Turbo, 2.4, 2.4 Bifuel, 2.4 Turbo, 2.5, 2.5 Bifuel, 2.5 TDI** 01/97 - 05/00 93 -184 kW	**22-040152** **11-101314** SP	**24-016407**	ohne Niveauregulierung
VOLVO V70 II Kombi (P80_)			
B4 **2.0 T, 2.3, 2.3 T5, 2.4, 2.4 Bifuel, 2.4 D, 2.4 D5, 2.4 T, 2.4 T5, 2.5 T, 2.5 TDI, 3.2** 03/00 - 93 -195 kW	**22-155344**	**i.V.**	ohne Niveauregulierung
B6 **2.0 T, 2.3, 2.3 T5, 2.4, 2.4 Bifuel, 2.4 D, 2.4 D5, 2.4 T, 2.4 T5, 2.5 T, 2.5 TDI, 3.2** 03/00 - 93 -195 kW	**35-052210**	**24-067935**	ohne Niveauregulierung
B8 **2.0 T, 2.3, 2.3 T5, 2.4, 2.4 Bifuel, 2.4 D, 2.4 D5, 2.4 T, 2.4 T5, 2.5 T, 2.5 TDI, 3.2** 03/00 - 93 -195 kW	**35-052227**	**24-067942**	ohne Niveauregulierung
VOLVO V70 III Kombi			
B6 **2.0, 2.0 D, 2.0 FlexFuel, 2.4 D, 2.4 D5, 2.4 D5 AWD, 2.5 T, 2.5 T FlexFuel, 3.0 T6 AWD, 3.2, 3.2 AWD** 08/07 - 100 -210 kW	**35-144960** (l) **35-144977** (r)	**24-146135**	ohne Niveauregulierung; Standardfahrwerk; ohne elektr. Dämpfkraftregulierung
B8 **2.0, 2.0 D, 2.0 FlexFuel, 2.4 D, 2.4 D5, 2.4 D5 AWD, 2.5 T, 2.5 T FlexFuel, 3.0 T6 AWD, 3.2, 3.2 AWD** 08/07 - 100 -210 kW	**35-144984** (l) **35-144991** (r)	**24-143639**	ohne Niveauregulierung; ohne elektr. Dämpfkraftregulierung
VOLVO S80 (TS, XY)			
B4 **2.0, 2.0 T, 2.4, 2.4 D, 2.4 D5, 2.4 T, 2.5 TDI, 2.8 T6, 2.9, 3.0, 3.0 T6** 05/98 - 07/06 96 -200 kW	**22-155344**	**i.V.**	Standardfahrwerk
B6 **2.0, 2.0 T, 2.4, 2.4 D, 2.4 D5, 2.4 T, 2.5 TDI, 2.8 T6, 2.9, 3.0, 3.0 T6** 05/98 - 07/06 96 -200 kW	**35-052210**	**24-067935**	ohne Niveauregulierung; Standardfahrwerk
B8 **2.0, 2.0 T, 2.4, 2.4 D, 2.4 D5, 2.4 T, 2.5 TDI, 2.8 T6, 2.9, 3.0, 3.0 T6** 05/98 - 07/06 96 -200 kW	**35-052227**	**24-067942**	ohne Niveauregulierung; Sportfahrwerk

				
VOLVO				
VOLVO S80 II				
B6	**2.0 FlexFuel, 2.0 TDi, 2.4 D, 2.4 D5, 2.4 D5 AWD, 2.5 T, 2.5 T AWD, 2.5 T FlexFuel, 3.0 T6 AWD, 3.2, 3.2 AWD, 4.4, 4.4 V8 AWD** 03/06 - 100 -232 kW	**35-144960** **35-144977**	**24-143639**	ohne Niveauregulierung; Standardfahrwerk; ohne elektr. Dämpfkraftregulierung
B8	**2.0 FlexFuel, 2.0 TDi, 2.4 D, 2.4 D5, 2.4 D5 AWD, 2.5 T, 2.5 T AWD, 2.5 T FlexFuel, 3.0 T6 AWD, 3.2, 3.2 AWD, 4.4, 4.4 V8 AWD** 03/06 - 100 -232 kW	**35-144984** **35-144991**	**24-143646**	ohne Niveauregulierung; ohne elektr. Dämpfkraftregulierung
VOLVO XC 90				
B6	**2.5 T, 3.2, D5, T6, V8** 10/02 - 120 -232 kW	**35-146995**	**24-147002**	mit Schraubenfederung; ohne Niveauregulierung
B6	**2.5 T, 3.2, D5, T6, V8** 10/02 - 120 -232 kW	**35-146995**	**24-147002**	mit Schraubenfederung; mit Niveauregulierung HA: Niveauregulierung nach Umbau Inaktiv
VOLVO 140 (142, 144)				
B3	**1.8, 1.8 S, 2.0, 2.0 S** 08/66 - 08/75 55 -91 kW	**36-163243**	**36-163212**	
B4	**1.8, 1.8 S, 2.0, 2.0 S** 08/66 - 08/75 55 -91 kW	**19-019420**	**19-019635**	
B6	**1.8, 1.8 S, 2.0, 2.0 S** 08/66 - 08/75 55 -91 kW	**24-002899**		
VOLVO 140 Kombi (145)				
B4	**2.0 S** 08/68 - 02/75 60 -91 kW	**19-019420**	**19-019635**	
VOLVO 164				
B4	**2.9, 2.9 E** 08/68 - 07/74 96 -118 kW	**19-019420**	**19-019635**	
B6	**2.9, 2.9 E** 08/68 - 07/74 96 -118 kW	**24-002899**		
VOLVO 240 (P242, P244)				
B3	**2.0, 2.1, 2.1 Turbo, 2.3, 2.3 i KAT, 2.4 Diesel, 2.7 GLT6** 08/74 - 07/80 58 -114 kW	**36-163199**	**36-163212**	
B3	**2.0, 2.1, 2.1 Turbo, 2.3, 2.3 i KAT, 2.4 Diesel, 2.7 GLT6** 08/74 - 07/80 58 -114 kW	**36-163182**		Verstärkte Ausführung .
B4	**2.0, 2.1, 2.1 Turbo, 2.3, 2.3 i KAT, 2.4 Diesel, 2.7 GLT6** 08/74 - 07/80 58 -114 kW	**21-030314**	**19-019529**	
B6	**2.0, 2.1, 2.1 Turbo, 2.3, 2.3 i KAT, 2.4 Diesel, 2.7 GLT6** 08/74 - 07/80 58 -114 kW	**34-181539**	**24-002967**	VA: Kenngröße: 131/83 HA: Kenngröße: 225/107
B6	**2.0, 2.1, 2.1 Turbo, 2.3, 2.3 i KAT, 2.4 Diesel, 2.7 GLT6** 08/74 - 07/80 58 -114 kW	**34-030837**	**24-022118**	Baumuster: Rallye VA: Kenngröße: 350/150 HA: Kenngröße: 275/200
B6	**2.0, 2.1, 2.1 Turbo, 2.3, 2.3 i KAT, 2.4 Diesel, 2.7 GLT6** 08/74 - 07/80 58 -114 kW	**34-031520**		Baumuster: Heavy Duty VA: Kenngröße: 300/175

				

VOLVO

VOLVO 240 (P242, P244)

B6	**2.0, 2.1, 2.1 Turbo, 2.3, 2.3 i KAT, 2.4 Diesel, 2.7 GLT6** 08/74 - 07/80 58 -114 kW	**34-030806**	**33-067230** OIO	Baumuster: Cup VA: Kenngröße: 305/206 HA: Kenngröße: 225/150

VOLVO 240 Kombi (P245)

B3	**2.0, 2.1, 2.1 Turbo, 2.3, 2.3 KAT, 2.3 i KAT, 2.4 Diesel, 2.7 GLT6, 2.8** 08/74 - 09/82 50 -114 kW	**36-163199**	**36-163137**	
B3	**2.0, 2.1, 2.1 Turbo, 2.3, 2.3 KAT, 2.3 i KAT, 2.4 Diesel, 2.7 GLT6, 2.8** 08/74 - 09/82 50 -114 kW	**36-163182**	**36-163106**	Verstärkte Ausführung .
B4	**2.0, 2.1, 2.1 Turbo, 2.3, 2.3 KAT, 2.3 i KAT, 2.4 Diesel, 2.7 GLT6, 2.8** 08/74 - 09/82 50 -114 kW	**21-030314**	**19-019529** OIO	
B6	**2.0, 2.1, 2.1 Turbo, 2.3, 2.3 KAT, 2.3 i KAT, 2.4 Diesel, 2.7 GLT6, 2.8** 08/74 - 09/82 50 -114 kW	**34-181539**	**24-002967** OIO	VA: Kenngröße: 131/83 HA: Kenngröße: 225/107
B6	**2.0, 2.1, 2.1 Turbo, 2.3, 2.3 KAT, 2.3 i KAT, 2.4 Diesel, 2.7 GLT6, 2.8** 08/74 - 09/82 50 -114 kW	**34-030837**	**24-022118** OIO	Baumuster: Rallye VA: Kenngröße: 350/150 HA: Kenngröße: 275/200
B6	**2.0, 2.1, 2.1 Turbo, 2.3, 2.3 KAT, 2.3 i KAT, 2.4 Diesel, 2.7 GLT6, 2.8** 08/74 - 09/82 50 -114 kW	**34-031520**		Baumuster: Heavy Duty VA: Kenngröße: 300/175
B6	**2.0, 2.1, 2.1 Turbo, 2.3, 2.3 KAT, 2.3 i KAT, 2.4 Diesel, 2.7 GLT6, 2.8** 08/74 - 09/82 50 -114 kW	**34-030806**	**33-067230** OIO	Baumuster: Cup VA: Kenngröße: 305/206 HA: Kenngröße: 225/150

VOLVO 260 (P262, P264)

B3	**2.7, 2.8** 08/74 - 07/82 92 -114 kW	**36-163199**	**36-163212**	
B3	**2.7, 2.8** 08/74 - 07/82 92 -114 kW	**36-163182**		Verstärkte Ausführung .
B4	**2.7, 2.8** 08/74 - 07/82 92 -114 kW	**21-030314**	**19-019529** OIO	
B6	**2.7, 2.8** 08/74 - 07/82 92 -114 kW	**34-181539**	**24-002967** OIO	VA: Kenngröße: 131/83 HA: Kenngröße: 225/107
B6	**2.7, 2.8** 08/74 - 07/82 92 -114 kW	**34-030837**	**24-022118** OIO	Baumuster: Rallye VA: Kenngröße: 350/150 HA: Kenngröße: 275/200
B6	**2.7, 2.8** 08/74 - 07/82 92 -114 kW	**34-031520**		Baumuster: Heavy Duty VA: Kenngröße: 300/175
B6	**2.7, 2.8** 08/74 - 07/82 92 -114 kW	**34-030806**	**33-067230** OIO	Baumuster: Cup VA: Kenngröße: 305/206 HA: Kenngröße: 225/150

VOLVO 260 Coupe (P262)

B3	**2.7** 08/77 - 07/78 103 kW	**36-163199**	**36-163212**	
B4	**2.7** 08/77 - 07/78 103 kW	**21-030314**	**19-019529** OIO	
B6	**2.7** 08/77 - 07/78 103 kW	**34-181539**	**24-002967** OIO	VA: Kenngröße: 131/83 HA: Kenngröße: 225/107
B6	**2.7** 08/77 - 07/78 103 kW	**34-030837**	**24-022118** OIO	Baumuster: Rallye VA: Kenngröße: 350/150 HA: Kenngröße: 275/200

				
VOLVO				
VOLVO 260 Coupe (P262)				
B6	**2.7** 08/77 - 07/78 103 kW	**34-031520**		Baumuster: Heavy Duty VA: Kenngröße: 300/175
B6	**2.7** 08/77 - 07/78 103 kW	**34-030806**	**33-067230** OIO	Baumuster: Cup VA: Kenngröße: 305/206 HA: Kenngröße: 225/150
VOLVO 260 Kombi (P265)				
B3	**2.7, 2.8** 07/75 - 07/82 92 -114 kW	**36-163199**	**36-163137**	
B3	**2.7, 2.8** 07/75 - 07/82 92 -114 kW	**36-163182**	**36-163106**	Verstärkte Ausführung .
B4	**2.7, 2.8** 07/75 - 07/82 92 -114 kW	**21-030314**	**19-019529** OIO	
B6	**2.7, 2.8** 07/75 - 07/82 92 -114 kW	**34-181539**	**24-002967** OIO	VA: Kenngröße: 131/83 HA: Kenngröße: 225/107
B6	**2.7, 2.8** 07/75 - 07/82 92 -114 kW	**34-030837**	**24-022118** OIO	Baumuster: Rallye VA: Kenngröße: 350/150 HA: Kenngröße: 275/200
B6	**2.7, 2.8** 07/75 - 07/82 92 -114 kW	**34-031520**		Baumuster: Heavy Duty VA: Kenngröße: 300/175
B6	**2.7, 2.8** 07/75 - 07/82 92 -114 kW	**34-030806**	**33-067230** OIO	Baumuster: Cup VA: Kenngröße: 305/206 HA: Kenngröße: 225/150
VOLVO 440 K (445)				
B3	**1.6** 09/88 - 12/96 61 kW	**36-163205**	**36-163083**	
B3	**1.8, 1.9 Turbo-Diesel, 2.0** 08/92 - 12/96 66 -81 kW	**36-154791**	**36-163083**	
B4	**1.6, 1.7, 1.7 Turbo, 1.8, 1.9 Turbo-Diesel, 2.0** 08/88 - 12/96 58 -90 kW	**22-041067**	**19-019871** OIO	
VOLVO 460 L (464)				
B3	**1.6** 07/92 - 07/96 61 kW	**36-163205**	**36-163083**	
B3	**1.8, 1.9 Turbo-Diesel, 2.0** 08/91 - 07/96 66 -81 kW	**36-154791**	**36-163083**	
B4	**1.6, 1.7, 1.7 Turbo, 1.8, 1.9 Turbo-Diesel, 2.0** 08/91 - 07/96 58 -90 kW	**22-041067**	**19-019871** OIO	
VOLVO 480 E				
B3	**1.7, 1.7 Turbo, 2.0** 08/86 - 09/95 70 -90 kW	**36-154791**	**36-163083**	
B4	**1.7, 1.7 Turbo, 2.0** 08/86 - 09/95 70 -90 kW	**22-041067**	**19-019871** OIO	
VOLVO 740 (744)				
B3	**2.0, 2.0 GLE, 2.0 Turbo, 2.3, 2.3 GLE, 2.3 Turbo** 08/85 - 08/91 76 -147 kW	**36-163168**	**36-163120**	

				

VOLVO

VOLVO 740 (744)

B3	**2.0, 2.0 GLE, 2.3** 08/83 - 07/84 85 -110 kW	**36-163175**	**36-163120**	
B3	**2.4 Diesel, 2.4 TD** 08/84 - 07/92 60 -90 kW	**36-163151**	**36-163120**	
B4	**2.0, 2.0 GLE, 2.3, 2.3 Turbo, 2.4 Diesel, 2.4 TD** 07/88 - 07/92 60 -140 kW	**21-030543** **11-103622** SP	**19-019888** OIO	CH.Nr.: 81680 ->; mit Starrachse; ohne Niveauregulierung
B4	**2.0, 2.0 GLE, 2.3, 2.4 Diesel, 2.4 TD** 07/88 - 07/92 60 -117 kW	**21-030543** **11-103622** SP		CH.Nr.: 81680 ->; mit Starrachse; mit Niveauregulierung
B4	**2.3** 08/83 - 07/84 95 kW	**21-030536**	**19-019888** OIO	mit Starrachse; ohne Niveauregulierung
B4	**2.3** 08/83 - 07/84 95 kW	**21-030536**		mit Starrachse; mit Niveauregulierung
B4	**2.3 Turbo** 08/86 - 07/90 115 -140 kW	**21-030543** **11-103622** SP		Multigelenkachse; mit Starrachse; mit Niveauregulierung
B6	**2.0, 2.3 Turbo, 2.4 Diesel, 2.4 TD** 08/88 - 07/92 60 -140 kW	**34-002926**	**24-016629** OIO	ohne Niveauregulierung
B6	**2.0, 2.0 GLE, 2.3, 2.4 Diesel, 2.4 TD** 07/88 - 10/88 60 -117 kW	**34-002926**	**24-012744** OIO	CH.Nr.: 81680 ->; mit Starrachse; ohne Niveauregulierung
B6	**2.3** 08/83 - 04/84 95 kW		**24-012744** OIO	-> CH.Nr.: 81679; ohne Niveauregulierung
B6	**2.3 Turbo** CH-Nr. - 07/88 115 -134 kW	**34-002926**	**24-012744** OIO	CH.Nr.: 81680 ->; ohne Niveauregulierung
B8	**2.0, 2.0 GLE, 2.3, 2.3 Turbo, 2.4 Diesel, 2.4 TD** 07/88 - 07/92 60 -140 kW	**34-030677**	**24-022033** OIO	CH.Nr.: 81680 ->; mit Starrachse; ohne Niveauregulierung
B8	**2.3 Turbo** CH-Nr. - 07/88 115 -134 kW	**34-030677**	**24-022033** OIO	CH.Nr.: 81680 ->; ohne Niveauregulierung

VOLVO 740 Kombi (745)

B3	**2.0, 2.0 16V, 2.0 GLE, 2.0 Turbo, 2.3, 2.3 GL, 2.3 GLE, 2.3 Turbo** 08/85 - 08/91 76 -147 kW	**36-163168**	**36-164301**	
B3	**2.4 Diesel, 2.4 TD Interc., 2.4 Turbo-Diesel** 08/85 - 07/92 60 -90 kW	**36-163151**	**36-164301**	
B4	**2.0, 2.0 16V, 2.0 GLE, 2.0 Turbo, 2.3, 2.3 Turbo, 2.4 Diesel, 2.4 TD Interc., 2.4 Turbo-Diesel** 07/88 - 07/92 60 -147 kW	**21-030543** **11-103622** SP	**19-019888** OIO	CH.Nr.: 81680 ->; mit Starrachse; ohne Niveauregulierung
B4	**2.0, 2.0 16V, 2.0 GLE, 2.0 Turbo, 2.3, 2.3 Turbo, 2.4 Diesel, 2.4 TD Interc., 2.4 Turbo-Diesel** 07/88 - 07/92 60 -147 kW	**21-030543** **11-103622** SP		CH.Nr.: 81680 ->; mit Starrachse; mit Niveauregulierung
B6	**2.0, 2.0 16V, 2.0 GLE, 2.0 Turbo, 2.3, 2.3 Turbo, 2.4 Diesel, 2.4 TD Interc.** 07/88 - 08/91 60 -147 kW	**34-002926**	**24-012744** OIO	CH.Nr.: 81680 ->; mit Starrachse; ohne Niveauregulierung
B6	**2.3 Turbo** CH-Nr. - 07/88 115 kW	**34-002926**	**24-012744** OIO	CH.Nr.: 81680 ->; ohne Niveauregulierung
B6	**2.3 Turbo, 2.4 Turbo-Diesel** 08/88 - 07/92 80 -140 kW	**34-002926**	**24-016629** OIO	ohne Niveauregulierung

				

VOLVO

VOLVO 740 Kombi (745)

B6	**2.3 Turbo** CH-Nr. - 07/88 134 kW	**34-002926**	**24-012744** OIO	CH.Nr.: 81680 ->; ohne Niveauregulierung
B8	**2.0, 2.0 16V, 2.0 GLE, 2.0 Turbo, 2.3, 2.3 Turbo, 2.4 Diesel, 2.4 TD Interc., 2.4 Turbo-Diesel** 07/88 - 07/92 60 -147 kW	**34-030677**	**24-022033** OIO	CH.Nr.: 81680 ->; mit Starrachse; ohne Niveauregulierung

VOLVO 760 (704, 764)

B3	**2.3 Turbo, 2.4 D, 2.4 Turbo Diesel, 2.8** 08/81 - 07/84 60 -127 kW	**36-163175**	**36-163120**	
B3	**2.3, 2.3 Turbo, 2.8** 08/84 - 08/90 84 -134 kW	**36-163168**	**36-163120**	
B3	**2.4 D, 2.4 TD Interc., 2.4 Turbo Diesel** 08/84 - 07/92 60 -85 kW	**36-163151**	**36-163120**	
B4	**2.3 Turbo** 08/82 - 04/84 127 kW	**21-030536**	**19-019888** OIO	mit Starrachse; ohne Niveauregulierung
B4	**2.3 Turbo, 2.4 Turbo Diesel, 2.8** 05/84 - 07/88 82 -127 kW	**21-030543** **11-103622** SP	**19-019888** OIO	mit Starrachse; ohne Niveauregulierung
B4	**2.3 Turbo, 2.4 Turbo Diesel, 2.8** 08/81 - 04/84 82 -127 kW	**21-030536**		mit Starrachse; mit Niveauregulierung
B4	**2.3 Turbo, 2.4 Turbo Diesel, 2.8** 05/84 - 07/88 82 -127 kW	**21-030543** **11-103622** SP		mit Starrachse; mit Niveauregulierung
B4	**2.3, 2.3 Turbo, 2.4 TD Interc., 2.4 Turbo Diesel, 2.8** 08/84 - 08/90 80 -134 kW	**21-030543** **11-103622** SP	**19-019888** OIO	mit Starrachse; ohne Niveauregulierung
B4	**2.3, 2.3 Turbo, 2.4 Turbo Diesel, 2.8** 08/84 - 08/90 80 -134 kW	**21-030543** **11-103622** SP		mit Starrachse; mit Niveauregulierung
B4	**2.4 Turbo Diesel, 2.8** 08/81 - 04/84 82 -115 kW	**21-030536**	**19-019888** OIO	mit Starrachse; ohne Niveauregulierung
B4	**2.4 TD Interc., 2.4 Turbo Diesel, 2.8** 08/86 - 07/92 80 -125 kW	**21-030543** **11-103622** SP		Multigelenkachse; mit Niveauregulierung
B6	**2.3 Turbo, 2.4 Turbo Diesel, 2.8** 08/81 - 04/84 82 -127 kW		**24-012744** OIO	-> CH.Nr.: 81679; ohne Niveauregulierung
B6	**2.3, 2.3 Turbo, 2.4 TD Interc., 2.4 Turbo Diesel, 2.8** 05/84 - 07/88 80 -134 kW	**34-002926**	**24-012744** OIO	CH.Nr.: 81680 ->; ohne Niveauregulierung
B6	**2.4 TD Interc., 2.4 Turbo Diesel** 04/87 - 07/92 80 -85 kW	**34-002926**	**24-016629** OIO	ohne Niveauregulierung
B8	**2.3, 2.3 Turbo, 2.4 TD Interc., 2.4 Turbo Diesel, 2.8** 05/84 - 07/88 80 -134 kW	**34-030677**	**24-022033** OIO	CH.Nr.: 81680 ->; ohne Niveauregulierung

VOLVO 760 Kombi (704, 765)

B3	**2.3, 2.3 Turbo, 2.8** 08/84 - 08/90 84 -134 kW	**36-163168**	**36-164301**	
B3	**2.4 D, 2.4 TD Interc.** 01/82 - 07/92 60 -85 kW	**36-163151**	**36-164301**	
B4	**2.4 TD Interc., 2.8** 08/84 - 07/92 85 -125 kW	**21-030543** **11-103622** SP	**19-019888** OIO	mit Starrachse; ohne Niveauregulierung









VOLVO				
VOLVO 760 Kombi (704, 765)				
B4	**2.4 TD Interc., 2.8** 08/84 - 07/92 85 -125 kW	**21-030543** **11-103622** SP		
B6	**2.4 TD Interc.** 08/88 - 07/92 85 kW	**34-002926**	**24-016629**	ohne Niveauregulierung
B6	**2.4 TD Interc., 2.8** CH-Nr. - 07/88 85 -125 kW	**34-002926**	**24-012744**	CH.Nr.: 81680 ->; ohne Niveauregulierung
B8	**2.4 TD Interc., 2.8** 05/84 - 07/88 85 -125 kW	**34-030677**	**24-022033**	CH.Nr.: 81680 ->; ohne Niveauregulierung
VOLVO 780				
B4	**2.9** 08/86 - 07/90 108 -115 kW	**21-030543** **11-103622** SP	**19-019888**	mit Starrachse
B4	**2.9** 08/86 - 07/90 108 -115 kW	**21-030543** **11-103622** SP		Multigelenkachse; mit Niveauregulierung
VOLVO 850 (LS)				
B4	**2.0, 2.0 Turbo, 2.3, 2.3 T5, 2.3 T5 R, 2.3 T5-R, 2.3 Turbo R, 2.4 GLE, 2.5, 2.5 TDI** 08/91 - 10/97 93 -184 kW	**22-045799** **11-101314** SP	**19-029450**	ohne Niveauregulierung; Standardfahrwerk
B4	**2.0, 2.0 Turbo, 2.3, 2.3 T5, 2.3 T5 R, 2.3 T5-R, 2.3 Turbo R, 2.4 GLE, 2.5, 2.5 TDI** 08/91 - 10/97 93 -184 kW	**22-045799** **11-101314** SP		mit Niveauregulierung; Standardfahrwerk
B6	**2.0, 2.0 Turbo, 2.3, 2.3 T5, 2.3 T5 R, 2.3 T5-R, 2.3 Turbo R, 2.4 GLE, 2.5, 2.5 TDI** 08/91 - 10/97 93 -184 kW	**22-040152** **11-101314** SP	**24-016407**	ohne Niveauregulierung
B6	**2.0, 2.0 Turbo, 2.3 T5, 2.5** 06/91 - 01/94 103 -166 kW	**22-040152**	**24-016407**	ohne Niveauregulierung
VOLVO 850 Kombi (LW)				
B4	**2.0, 2.0 Turbo, 2.3, 2.3 T5, 2.3 T5 R, 2.3 T5-R, 2.3 Turbo R, 2.4 GLE, 2.5, 2.5 TDI** 09/92 - 10/97 93 -184 kW	**22-045799** **11-101314** SP	**19-029450**	ohne Niveauregulierung; Standardfahrwerk
B4	**2.0, 2.0 Turbo, 2.3, 2.3 T5, 2.3 T5 R, 2.3 T5-R, 2.3 Turbo R, 2.4 GLE, 2.5, 2.5 TDI** 09/92 - 10/97 93 -184 kW	**22-045799** **11-101314** SP		mit Niveauregulierung; Standardfahrwerk
B6	**2.0, 2.0 Turbo, 2.3, 2.3 T5, 2.3 T5 R, 2.3 T5-R, 2.3 Turbo R, 2.4 GLE, 2.5, 2.5 TDI** 09/92 - 10/97 93 -184 kW	**22-040152** **11-101314** SP	**24-016407**	ohne Niveauregulierung
VOLVO 940 (944)				
B4	**2.0, 2.3, 2.3 Turbo, 2.4 D, 2.4 TD Intercooler, 2.4 Turbo Diesel** 08/90 - 12/94 60 -140 kW	**21-030543** **11-103622** SP	**19-019888**	mit Starrachse; ohne Niveauregulierung
B4	**2.0, 2.3, 2.3 Turbo, 2.4 D, 2.4 TD Intercooler, 2.4 Turbo Diesel** 08/90 - 12/94 60 -140 kW	**21-030543** **11-103622** SP		mit Starrachse; mit Niveauregulierung
B6	**2.0, 2.3, 2.3 Turbo, 2.4 D, 2.4 TD Intercooler, 2.4 Turbo Diesel** 08/90 - 12/94 60 -140 kW	**34-002926**	**24-012744**	mit Starrachse; ohne Niveauregulierung

				

VOLVO

VOLVO 940 (944)

B6	**2.0, 2.3, 2.3 Turbo, 2.4 D, 2.4 TD Intercooler, 2.4 Turbo Diesel** 08/90 - 12/94 60 -140 kW	**34-002926**	**24-016629** OIO	mit Einzelradaufhängung; ohne Niveauregulierung

VOLVO 940 Kombi (945)

B4	**2.0, 2.0 Turbo, 2.3, 2.3 Turbo, 2.4 Turbo Diesel** 08/90 - 12/94 80 -140 kW	**21-030543** **11-103622** SP	**19-019888** OIO	mit Starrachse; ohne Niveauregulierung
B4	**2.0, 2.0 Turbo, 2.3, 2.3 Turbo, 2.4 Turbo Diesel** 08/90 - 12/94 80 -140 kW	**21-030543** **11-103622** SP		mit Starrachse; mit Niveauregulierung
B6	**2.0, 2.0 Turbo, 2.3, 2.3 Turbo, 2.4 Turbo Diesel** 08/90 - 12/94 80 -140 kW	**34-002926**	**24-012744** OIO	mit Starrachse; ohne Niveauregulierung
B6	**2.0, 2.0 Turbo, 2.3, 2.3 Turbo, 2.4 Turbo Diesel** 08/90 - 12/94 80 -140 kW	**34-002926**	**24-016629** OIO	mit Einzelradaufhängung; ohne Niveauregulierung

VOLVO 940 II (944)

B4	**2.0 Turbo, 2.3, 2.3 ti, 2.3 Turbo, 2.4 TD Interc.** 08/94 - 10/98 85 -121 kW	**21-030543** **11-103622** SP	**19-019888** OIO	mit Starrachse; ohne Niveauregulierung
B4	**2.0 Turbo, 2.3, 2.3 ti, 2.3 Turbo, 2.4 TD Interc.** 08/94 - 10/98 85 -121 kW	**21-030543** **11-103622** SP		mit Starrachse; mit Niveauregulierung
B6	**2.3, 2.3 Turbo, 2.4 TD Interc.** 08/94 - 12/94 85 -121 kW	**34-002926**	**24-012744** OIO	mit Starrachse; ohne Niveauregulierung
B6	**2.3, 2.3 Turbo** 08/94 - 12/94 85 -121 kW	**34-002926**	**24-016629** OIO	mit Einzelradaufhängung; ohne Niveauregulierung

VOLVO 940 II Kombi (945)

B4	**2.0 Turbo, 2.3, 2.3 ti, 2.3 Turbo, 2.4 TD Interc.** 08/94 - 10/98 85 -126 kW	**21-030543** **11-103622** SP	**19-019888** OIO	mit Starrachse; ohne Niveauregulierung
B4	**2.0 Turbo, 2.3, 2.3 ti, 2.3 Turbo, 2.4 TD Interc.** 08/94 - 10/98 85 -126 kW	**21-030543** **11-103622** SP		mit Starrachse; mit Niveauregulierung
B6	**2.3, 2.3 Turbo, 2.4 TD Interc.** 08/94 - 12/94 85 -121 kW	**34-002926**	**24-012744** OIO	mit Starrachse; ohne Niveauregulierung
B6	**2.3** 08/90 - 12/94 85 kW	**34-002926**	**24-016629** OIO	mit Einzelradaufhängung; ohne Niveauregulierung
B6	**2.3, 2.3 Turbo, 2.4 TD Interc.** 08/94 - 12/94 90 -121 kW	**34-002926**	**24-016629** OIO	mit Einzelradaufhängung; ohne Niveauregulierung

VOLVO 960 (964)

B4	**2.4 TD Interc., 2.9** 08/90 - 07/94 85 -150 kW	**21-030543** **11-103622** SP		Multigelenkachse; mit Niveauregulierung
B6	**2.9** 08/90 - 07/94 150 kW	**34-002926**	**24-012744** OIO	ohne Niveauregulierung
B6	**2.9** 08/90 - 07/94 150 kW	**34-002926**	**24-016629** OIO	mit Einzelradaufhängung; ohne Niveauregulierung

				
VOLVO				
VOLVO 960 Kombi (965)				
B4	**2.4 TD Interc., 2.4 Tdi, 2.8, 2.9** 08/90 - 07/94 85 -150 kW	**21-030543** **11-103622** SP	**19-019888** OIO	mit Starrachse; ohne Niveauregulierung
B4	**2.4 TD Interc., 2.4 Tdi, 2.8, 2.9** 08/90 - 07/94 85 -150 kW	**21-030543** **11-103622** SP		mit Starrachse; mit Niveauregulierung
B6	**2.8, 2.9** 08/90 - 07/94 108 -150 kW	**34-002926**	**24-012744** OIO	ohne Niveauregulierung
B6	**2.8, 2.9** 08/90 - 07/94 108 -150 kW	**34-002926**	**24-016629** OIO	mit Einzelradaufhängung; ohne Niveauregulierung
VOLVO DUETT				
B6	**1.8** 08/61 - 07/67 50 kW	**24-060196** OIO		
VOLVO P 121				
B6	**1.6, 1.8, 2.0** 05/59 - 01/69 44 -60 kW	**24-002837**	**24-002936**	
VOLVO P 122 S AMAZON				
B6	**1.6, 1.8, 2.0** 05/59 - 01/69 59 -76 kW	**24-002837**	**24-002936**	
VOLVO P 122 S AMAZON Kombi				
B6	**1.8** 08/61 - 07/67 59 kW	**24-002837**	**24-002936**	
VOLVO P 544				
B6	**1.6, 1.8** 08/61 - 07/67 44 -61 kW	**24-060196** OIO		
VOLVO P 1800				
B6	**1.8, 1.8 S, 2.0 ES** 04/62 - 11/73 66 -91 kW	**24-002837**	**24-002936**	
VOLVO P 2200 Kombi				
B6	**1.8** 09/64 - 08/67 50 -63 kW	**24-002837**	**24-002936**	
VW				
VW BORA (1J2)				
B1	**1.4 16V, 1.6, 1.6 16V, 1.8, 1.8 T, 1.9 SDI, 1.9 TDI, 2.0, 2.3 V5** 10/98 - 05/05 50 -125 kW	**12-116966**	**12-117079**	VA: mit Kugellager HA: -> 12/01; -> CH.Nr.: 1J-Y-530 000
B1	**1.4 16V, 1.6, 1.6 16V, 1.6 FSI, 1.8, 1.8 T, 1.9 SDI, 1.9 TDI, 2.0, 2.3 V5** 10/98 - 05/05 50 -132 kW	**12-116966**	**12-117840**	VA: mit Kugellager HA: 12/01 ->; CH.Nr.: 1J-Y-530 001 ->
B1	**1.8 4motion, 1.9 TDI 4motion, 2.0 4motion, 2.3 V5 4motion, 2.8 V6 4motion** 12/98 - 05/05 66 -150 kW	**12-116966**		VA: mit Kugellager
B3	**1.6, 1.6 16V, 1.6 FSI, 1.8, 1.8 T, 1.9 SDI, 2.0** 10/98 - 05/05 50 -132 kW	**37-131432**	**36-134137**	Standardfahrwerk

				
VW				
VW BORA (1J2)				
B3	**1.6, 1.6 16V, 1.6 FSI, 1.8, 1.8 4motion, 1.8 T, 1.9 TDI, 2.0, 2.3 V5** 10/98 - 05/05 66 -125 kW		**36-131297**	Verstärkte Ausführung .
B3	**2.3 V5** 10/98 - 05/05 110 -125 kW	**37-155155**	**36-134137**	Standardfahrwerk
B3	**1.9 TDI** 10/98 - 05/05 66 -110 kW	**37-131425**	**36-134137**	Standardfahrwerk
B4	**1.4 16V, 1.6, 1.6 16V, 1.6 FSI, 1.8, 1.8 T, 1.9 SDI, 1.9 TDI, 2.0, 2.3 V5** 10/98 - 05/05 50 -132 kW	**22-045744** **11-103455** SP	**19-029429** **11-115755** SP	Standardfahrwerk
B4	**1.4 16V, 1.6, 1.6 16V, 1.6 FSI, 1.8, 1.8 T, 1.9 SDI, 1.9 TDI, 2.0, 2.3 V5** 10/98 - 05/05 50 -132 kW	**22-045751** **11-103455** SP	**19-029177** **11-115755** SP	Sportfahrwerk
B4	**1.4 16V, 1.6, 1.6 16V, 1.6 FSI, 1.8, 1.8 T, 1.9 SDI, 1.9 TDI, 2.0, 2.3 V5** 10/98 - 05/05 50 -132 kW	**22-045744** **11-103455** SP	**19-140032** **11-115755** SP	Schlechtwegeausführung
B6	**1.4 16V, 1.6, 1.6 16V, 1.6 FSI, 1.8, 1.8 T, 1.9 SDI, 1.9 TDI, 2.0, 2.3 V5** 10/98 - 05/05 50 -132 kW	**35-044079**	**24-026239** **11-115755** SP	VA: Einrohr Upside Down
B6	**1.4 16V, 1.6, 1.6 16V, 1.6 FSI, 1.8, 1.8 T, 1.9 SDI, 1.9 TDI, 2.0, 2.3 V5** 10/98 - 05/05 50 -132 kW	*22-042835* **11-103455** SP	**24-026239** **11-115755** SP	VA: Zweirohrsystem
B6	**1.8 4motion, 1.9 TDI 4motion, 2.0 4motion, 2.3 V5 4motion, 2.8 V6 4motion** 12/98 - 05/05 66 -150 kW	**35-046370**	**24-060349**	
B8	**1.4 16V, 1.6, 1.6 16V, 1.6 FSI, 1.8, 1.8 T, 1.9 SDI, 1.9 TDI, 2.0, 2.3 V5** 10/98 - 05/05 50 -132 kW	**35-044086**	**24-026246** **11-115755** SP	VA: Einrohr Upside Down
B8	**1.4 16V, 1.6, 1.6 16V, 1.6 FSI, 1.8, 1.8 T, 1.9 SDI, 1.9 TDI, 2.0, 2.3 V5** 10/98 - 05/05 50 -132 kW	*22-042842* **11-103455** SP	**24-026246** **11-115755** SP	VA: Zweirohrsystem
B8	**1.8 4motion, 1.9 TDI 4motion, 2.0 4motion, 2.3 V5 4motion, 2.8 V6 4motion** 12/98 - 05/05 66 -150 kW	**35-046387**	**24-060356**	
B10	**1.4 16V, 1.6, 1.6 16V, 1.6 FSI, 1.8, 1.8 T, 1.9 SDI, 1.9 TDI, 2.0, 2.3 V5** 10/98 - 05/05 50 -132 kW	**46-111890**		siehe Gutachten VA: Tieferlegung lt. GA: 55 mm; Achslast bis: 980 kg HA: Tieferlegung lt. GA: 40 mm
B10	**1.4 16V, 1.6, 1.6 16V, 1.6 FSI, 1.8, 1.8 T, 1.9 SDI, 1.9 TDI, 2.0, 2.3 V5** 10/98 - 05/05 50 -132 kW	**46-111906**		siehe Gutachten VA: Tieferlegung lt. GA: 55 mm; Achslast ab: 981 kg HA: Tieferlegung lt. GA: 40 mm
B14	**1.4 16V, 1.6, 1.6 16V, 1.6 FSI, 1.8, 1.8 T, 1.9 SDI, 1.9 TDI, 2.0, 2.3 V5, 2.8 VR6** 10/98 - 07/05 50 -132 kW	**47-124851**		siehe Gutachten; Für einige Rad/Reifenkomb. sind Distanzscheiben erforderlich VA: Tieferlegung lt. GA: 25-45 mm; Achslast bis: 1060 kg HA: Tieferlegung lt. GA: 20-40 mm; Achslast bis: 1010 kg
B14	**1.8 4motion, 1.9 TDI 4motion, 2.0 4motion, 2.3 V5 4motion, 2.8 V6 4motion** 12/98 - 05/05 66 -150 kW	**47-080416**		siehe Gutachten; Für einige Rad/Reifenkomb. sind Distanzscheiben erforderlich VA: Tieferlegung lt. GA: 30-50 mm; Achslast bis: 1110 kg HA: Tieferlegung lt. GA: 30-50 mm; Achslast bis: 1080 kg
B16 PSS9	**1.4 16V, 1.6, 1.6 16V, 1.6 FSI, 1.8, 1.8 T, 1.9 SDI, 1.9 TDI, 2.0, 2.3 V5, 2.8 VR6** 10/98 - 07/05 50 -132 kW	**48-080651**		siehe Gutachten; Für einige Rad/Reifenkomb. sind Distanzscheiben erforderlich VA: Tieferlegung lt. GA: 25-45 mm; Achslast bis: 1060 kg HA: Tieferlegung lt. GA: 25-45 mm; Achslast bis: 1010 kg
B16 PSS9	**1.8 4motion, 1.9 TDI 4motion, 2.0 4motion, 2.3 V5 4motion, 2.8 V6 4motion** 12/98 - 05/05 66 -150 kW	**48-080422**		siehe Gutachten; Für einige Rad/Reifenkomb. sind Distanzscheiben erforderlich VA: Tieferlegung lt. GA: 30-50 mm; Achslast bis: 1110 kg HA: Tieferlegung lt. GA: 30-50 mm; Achslast bis: 1080 kg

				
VW				
VW BORA Kombi (1J6)				
B1	**1.4 16V, 1.6, 1.6 16V, 1.8 T, 1.9 SDi, 1.9 TDI, 2.0, 2.3 V5, 2.8 VR6** 03/00 - 12/01 50 -150 kW	**12-116966**	**12-117079**	-> CH.Nr.: 1J-Y-530 000 VA: mit Kugellager
B1	**1.4 16V, 1.6, 1.6 16V, 1.6 FSI, 1.8 T, 1.9 SDi, 1.9 TDI, 2.0, 2.3 V5** 12/01 - 05/05 50 -132 kW	**12-116966**	**12-117840**	CH.Nr.: 1J-Y-530 001 -> VA: mit Kugellager
B1	**1.8 4motion, 1.9 TDI 4motion, 2.0 4motion, 2.3 V5 4motion, 2.8 V6 4motion** 05/99 - 05/05 74 -150 kW	**12-116966**		VA: mit Kugellager
B3	**1.6, 1.6 16V, 1.6 FSI, 2.0** 05/99 - 05/05 74 -85 kW	**37-134129**	**36-131297**	Standardfahrwerk
B3	**1.6, 1.6 16V, 1.6 FSI, 1.8 T, 1.9 SDi, 1.9 TDI, 2.0** 05/99 - 05/05 50 -132 kW		**36-155101**	Standardfahrwerk; Verstärkte Ausführung .
B3	**1.8 T, 1.9 SDi, 1.9 TDI, 2.3 V5, 2.8 VR6** 03/00 - 05/05 50 -150 kW	**37-131425**	**36-131297**	Standardfahrwerk
B4	**1.4 16V, 1.6, 1.6 16V, 1.6 FSI, 1.8 T, 1.9 SDi, 1.9 TDI, 2.0, 2.3 V5, 2.8 VR6** 03/00 - 05/05 50 -150 kW	**22-045744** **11-103455** SP	**19-068633** **11-115755** SP	Standardfahrwerk
B4	**1.4 16V, 1.6, 1.6 16V, 1.6 FSI, 1.8 T, 1.9 SDi, 1.9 TDI, 2.0, 2.3 V5, 2.8 VR6** 03/00 - 05/05 50 -150 kW	**22-045751** **11-103455** SP		Sportfahrwerk
B4	**1.4 16V, 1.6, 1.6 16V, 1.6 FSI, 1.8 T, 1.9 SDi, 1.9 TDI, 2.0, 2.3 V5, 2.8 VR6** 03/00 - 05/05 50 -150 kW	**22-045744** **11-103455** SP	**19-140032** **11-115755** SP	Schlechtwegeausführung
B6	**1.4 16V, 1.6, 1.6 16V, 1.6 FSI, 1.8 T, 1.9 SDi, 1.9 TDI, 2.0, 2.3 V5, 2.8 VR6** 03/00 - 05/05 50 -150 kW	**35-044079**	**24-064095** **11-115755** SP	VA: Einrohr Upside Down
B6	**1.4 16V, 1.6, 1.6 16V, 1.6 FSI, 1.8 T, 1.9 SDi, 1.9 TDI, 2.0, 2.3 V5, 2.8 VR6** 03/00 - 05/05 50 -150 kW	*22-042835* **11-103455** SP	**24-064095** **11-115755** SP	VA: Zweirohrsystem
B6	**1.8 4motion, 1.9 TDI 4motion, 2.0 4motion, 2.3 V5 4motion, 2.8 V6 4motion** 05/99 - 05/05 74 -150 kW	**35-046370**	**24-060349**	
B8	**1.4 16V, 1.6, 1.6 16V, 1.6 FSI, 1.8 T, 1.9 SDi, 1.9 TDI, 2.0, 2.3 V5, 2.8 VR6** 03/00 - 05/05 50 -150 kW	**35-044086**	**24-064101** **11-115755** SP	VA: Einrohr Upside Down
B8	**1.4 16V, 1.6, 1.6 16V, 1.6 FSI, 1.8 T, 1.9 SDi, 1.9 TDI, 2.0, 2.3 V5, 2.8 VR6** 03/00 - 05/05 50 -150 kW	*22-042842* **11-103455** SP	**24-064101** **11-115755** SP	VA: Zweirohrsystem
B8	**1.8 4motion, 1.9 TDI 4motion, 2.0 4motion, 2.3 V5 4motion, 2.8 V6 4motion** 05/99 - 05/05 74 -150 kW	**35-046387**	**24-060356**	
B10	**1.4 16V, 1.6, 1.6 16V, 1.6 FSI, 1.8 T, 1.9 SDi, 1.9 TDI, 2.0, 2.3 V5, 2.8 VR6** 03/00 - 05/05 50 -150 kW	**46-111944**		siehe Gutachten VA: Tieferlegung lt. GA: 55 mm; Achslast bis: 980 kg HA: Tieferlegung lt. GA: 40 mm
B10	**1.4 16V, 1.6, 1.6 16V, 1.6 FSI, 1.8 T, 1.9 SDi, 1.9 TDI, 2.0, 2.3 V5, 2.8 VR6** 03/00 - 05/05 50 -150 kW	**46-111937**		siehe Gutachten VA: Tieferlegung lt. GA: 55 mm; Achslast ab: 981 kg; Achslast bis: 1020 kg HA: Tieferlegung lt. GA: 40 mm
B16 PSS9	**1.4 16V, 1.6, 1.6 16V, 1.6 FSI, 1.8 T, 1.9 SDi, 1.9 TDI, 2.0, 2.3 V5, 2.8 VR6** 03/00 - 05/05 50 -150 kW	*48-123211*		siehe Gutachten VA: Tieferlegung lt. GA: 25-45 mm; Achslast bis: 1060 kg HA: Tieferlegung lt. GA: 25-45 mm; Achslast bis: 1080 kg

				
VW				
VW CADDY I (14)				
B1	**1.5, 1.6, 1.6 D, 1.8** 08/82 - 07/92 40 -70 kW	**12-117369**		VA: mit Abstandshülse
B3	**1.5, 1.6, 1.8** 08/82 - 07/92 51 -70 kW	**36-160358**		Standardfahrwerk
B3	**1.5, 1.6, 1.8** 08/82 - 07/92 51 -70 kW	**36-134199**		Verstärkte Ausführung .
B3	**1.6 D** 08/82 - 07/92 40 kW	**36-134199**		Standardfahrwerk
B4	**1.5, 1.6, 1.6 D, 1.8** 08/82 - 07/92 40 -70 kW	**21-030338** **11-101291** SP		VA: nur für verschraubte Federbeine
B6	**1.5, 1.6, 1.6 D, 1.8** 08/82 - 07/92 40 -70 kW	**34-001370**	**24-027618** OIO	VA: nur für verschraubte Federbeine
VW CADDY II Kombi (9K9B)				
B1	**1.4, 1.4 16V, 1.6, 1.6 GLS, 1.7 SDI, 1.9 D, 1.9 SDI, 1.9 TDI** 11/95 - 01/04 42 -66 kW	**12-117659**		VA: mit Kugellager
B2	**1.4, 1.4 16V, 1.6, 1.6 GLS, 1.7 SDI, 1.9 D, 1.9 SDI, 1.9 TDI** 11/95 - 01/04 42 -66 kW	**17-104029** **11-101307** SP	**15-106384** OIO	
B4	**1.4, 1.4 16V, 1.6, 1.6 GLS, 1.7 SDI, 1.9 D, 1.9 SDI, 1.9 TDI** 11/95 - 01/04 42 -66 kW	**22-044761** **11-101307** SP	**19-106397** OIO	
VW CADDY II Kasten (9K9A)				
B1	**1.4, 1.7 SDI, 1.9 D, 1.9 SDI, 1.9 TDI, 60 1.4, 75 1.6** 11/95 - 01/04 42 -66 kW	**12-117659**		VA: mit Kugellager
B2	**1.4, 1.7 SDI, 1.9 D, 1.9 SDI, 1.9 TDI, 60 1.4, 75 1.6** 11/95 - 01/04 42 -66 kW	**17-104029** **11-101307** SP	**15-106384** OIO	
B4	**1.4, 1.7 SDI, 1.9 D, 1.9 SDI, 1.9 TDI, 60 1.4, 75 1.6** 11/95 - 01/04 42 -66 kW	**22-044761** **11-101307** SP	**19-106397** OIO	
VW CADDY II Pick-up (9U7)				
B1	**1.6, 1.9 D** 06/96 - 12/00 47 -55 kW	**12-117659**		VA: mit Kugellager
B2	**1.6, 1.9 D** 06/96 - 12/00 47 -55 kW	**17-104029** **11-101307** SP		
B4	**1.6, 1.9 D** 06/96 - 12/00 47 -55 kW	**22-044761** **11-101307** SP		
VW CADDY III Kombi (2KB, 2KJ)				
B3	**1.4, 1.4 16V, 1.6** 03/04 - 55 -75 kW	**37-148102**		Standardfahrwerk HA: mit Blattfederung
B3	**1.4, 1.4 16V, 1.6** 03/04 - 55 -75 kW	**37-148119**		Verstärkte Ausführung . HA: mit Blattfederung
B3	**1.9 TDI, 2.0 SDI, 2.0 TDI** 03/04 - 51 -103 kW	**37-148119**		Standardfahrwerk HA: mit Blattfederung

				
VW				
VW CADDY III Kombi (2KB, 2KJ)				
B4	**1.4, 1.4 16V, 1.6, 1.9 TDI, 2.0 SDI, 2.0 TDI** 03/04 - 51 -103 kW	**22-131607** **11-103455** SP	**19-142449**	Standardfahrwerk VA: Øa: 50 mm; Baumuster: G02
B4	**1.4, 1.4 16V, 1.6, 1.9 TDI, 2.0 SDI, 2.0 TDI** 03/04 - 51 -103 kW	**22-131614** **11-103455** SP	**19-142449**	Standardfahrwerk VA: Øa: 55 mm; Baumuster: G07,G08
VW CADDY III Kasten (2KA, 2KH)				
B3	**1.4, 1.4 16V, 1.6** 03/04 - 55 -75 kW	**37-148102**		Standardfahrwerk HA: mit Blattfederung
B3	**1.4, 1.4 16V, 1.6** 03/04 - 55 -75 kW	**37-148119**		Verstärkte Ausführung . HA: mit Blattfederung
B3	**1.9 TDI, 2.0 SDI** 03/04 - 51 -77 kW	**37-148119**		HA: mit Blattfederung
B4	**1.4, 1.4 16V, 1.6, 1.9 TDI, 2.0 SDI** 03/04 - 51 -77 kW	**22-131607** **11-103455** SP	**19-142449**	Standardfahrwerk VA: Øa: 50 mm; Baumuster: G02
B4	**1.4, 1.4 16V, 1.6, 1.9 TDI, 2.0 SDI** 03/04 - 51 -77 kW	**22-131614** **11-103455** SP	**19-142449**	Standardfahrwerk VA: Øa: 55 mm; Baumuster: G07,G08
VW CORRADO (53I)				
B1	**1.8 16V, 1.8 G60, 2.0 i, 2.0 i 16V, 2.9 VR6** 09/88 - 12/95 85 -140 kW	**12-116775**	**12-117239**	VA: Øi: 14 mm; Øa: 126 mm; mit Kugellager
B3	**1.8 16V, 1.8 G60, 2.0 i, 2.0 i 16V, 2.9 VR6** 09/88 - 12/95 85 -140 kW	**36-160563**	**36-155026**	
B4	**1.8 16V, 1.8 G60, 2.0 i, 2.0 i 16V** 09/88 - 12/95 85 -118 kW	**22-041234** **11-101291** SP	**19-019963** **11-101352** SP	
B4	**2.9 VR6** 08/91 - 12/95 140 kW	**22-045027** **11-101291** SP		
B6	**1.8 16V, 1.8 G60, 2.0 i 16V** 09/89 - 06/93 100 -118 kW	**35-002147**	**24-014175** **11-101352** SP	nur für Fahrzeuge mit Basisachse
B6	**2.0 i, 2.0 i 16V** 06/93 - 12/95 85 -100 kW	*22-040237* **11-101291** SP	**24-014175**	Zweirohrsystem
B6	**2.0 i, 2.0 i 16V** 06/93 - 12/95 85 -100 kW	**35-043911**	**24-014175**	Einrohrsystem
B6	**2.9 VR6** 08/91 - 12/95 140 kW	**35-043911**	**24-015295** **11-101352** SP	Einrohrsystem
B6	**2.9 VR6** 08/91 - 12/95 140 kW	*22-040237* **11-101291** SP	**24-015295** **11-101352** SP	Zweirohrsystem
B8	**1.8 16V, 1.8 G60, 2.0 i, 2.0 i 16V** 09/89 - 06/93 85 -118 kW	**35-003878**	**24-015530** **11-101352** SP	nur für Fahrzeuge mit Basisachse
B8	**2.0 i, 2.0 i 16V** 06/93 - 12/95 85 -100 kW	**35-043928**	**24-015530**	Einrohrsystem; nur für Fahrzeuge mit Plusachse
B8	**2.9 VR6** 08/91 - 12/95 140 kW	**35-043928**	**24-015530**	Einrohrsystem; nur für Fahrzeuge mit Plusachse
B8	**2.9 VR6** 08/91 - 12/95 140 kW	**11-101291** SP	**24-015530**	Zweirohrsystem; nur für Fahrzeuge mit Plusachse

				

VW

VW CORRADO (53I)

B14	**1.8 16V, 1.8 G60, 2.0 i, 2.0 i 16V, 2.9 VR6** 09/88 - 12/95 85 -140 kW	**47-124844**		siehe Gutachten; Für einige Rad/Reifenkomb. sind Distanzscheiben erforderlich VA: Tieferlegung lt. GA: 30-50 mm; Achslast bis: 950 kg HA: Tieferlegung lt. GA: 0-10 mm; Achslast bis: 710 kg
B16 PSS9	**1.8 16V, 1.8 G60, 2.0 i, 2.0 i 16V, 2.9 VR6** 09/88 - 12/95 85 -140 kW	**48-080569**		siehe Gutachten; Für einige Rad/Reifenkomb. sind Distanzscheiben erforderlich VA: Tieferlegung lt. GA: 30-50 mm; Achslast bis: 950 kg HA: Tieferlegung lt. GA: 0-10 mm; Achslast bis: 710 kg

VW DERBY (86)

B1	**0.9, 1.1, 1.3** 02/77 - 09/81 29 -44 kW	**12-117383**		
B3	**0.9, 1.1, 1.3** 02/77 - 09/81 29 -44 kW	36-134151	**36-131051**	Standardfahrwerk
B4	**0.9, 1.1, 1.3** 02/77 - 09/81 29 -44 kW	**21-030345**	**19-019642** **11-101390** SP	
B6	**0.9, 1.1, 1.3** 02/77 - 09/81 29 -44 kW	**34-000175**	**24-181495**	
B8	**0.9, 1.1, 1.3** 02/77 - 09/81 29 -44 kW	**34-030011**	**24-016193**	

VW DERBY (86C, 80)

B1	**1.0, 1.1, 1.3** 08/81 - 12/84 29 -55 kW	**12-117383**		
B3	**1.0, 1.1, 1.3** 08/81 - 12/84 29 -44 kW	**36-130948**	**36-131051**	Standardfahrwerk
B3	**1.3** 09/82 - 12/84 55 kW	**36-134342**	**36-131051**	Standardfahrwerk
B4	**1.0, 1.1, 1.3** 08/81 - 12/84 29 -55 kW	**21-030345**	**19-019642** **11-101390** SP	
B6	**1.0, 1.1, 1.3** 08/81 - 12/84 29 -55 kW	**34-000175**	**24-181495**	
B8	**1.0, 1.1, 1.3** 08/81 - 12/84 29 -55 kW	**34-030011**	**24-016193**	

VW EOS (1F7)

B4	**1.4 TSI, 1.6 FSI, 2.0 FSI, 2.0 TDI, 2.0 TFSI, 2.0 TSI, 3.2 V6, 3.6 V6** 06/06 - 85 -191 kW	**22-131614**	**19-164915**	Standardfahrwerk VA: Øa: 55 mm
B6	**1.4 TSI, 1.6 FSI, 2.0 FSI, 2.0 TDI, 2.0 TFSI, 2.0 TSI, 3.2 V6, 3.6 V6** 06/06 - 85 -191 kW	**35-105282**	**24-137867**	VA: Øa: 55 mm
B8	**1.4 TSI, 1.6 FSI, 2.0 FSI, 2.0 TDI, 2.0 TFSI, 2.0 TSI, 3.2 V6, 3.6 V6** 06/06 - 85 -191 kW	**35-105305**	**24-137874**	VA: Øa: 55 mm
B14	**1.4 TSI, 1.6 FSI, 2.0 FSI, 2.0 TDI, 2.0 TFSI, 2.0 TSI, 3.2 V6, 3.6 V6** 06/06 - 85 -191 kW	**47-140868**		siehe Gutachten VA: Tieferlegung lt. GA: 30-50 mm; Achslast bis: 1190 kg HA: Tieferlegung lt. GA: 30-50 mm; Achslast bis: 1060 kg
B16 PSS9	**1.4 TSI, 1.6 FSI, 2.0 FSI, 2.0 TDI, 2.0 TFSI, 2.0 TSI, 3.2 V6, 3.6 V6** 06/06 - 85 -191 kW	**48-139137**		siehe Gutachten VA: Tieferlegung lt. GA: 30-50 mm; Achslast bis: 1190 kg HA: Tieferlegung lt. GA: 30-50 mm; Achslast bis: 1060 kg

				

VW

VW FOX (5Z1)

B4	**1.2, 1.4, 1.4 TDI** 04/05 - 40 -55 kW	**22-156686**	**19-156699**	Standardfahrwerk

VW GOLF I (17)

B1	**1.1, 1.3, 1.5, 1.5 D, 1.6, 1.6 D, 1.6 GTI, 1.6 TD, 1.8 GTI** 04/74 - 12/83 37 -82 kW	**12-117369**		VA: mit Abstandshülse
B3	**1.1, 1.5, 1.6** 04/74 - 02/84 37 -55 kW	**36-134168**	**36-131068**	Standardfahrwerk
B3	**1.1, 1.3, 1.5, 1.5 D, 1.6, 1.6 D, 1.6 GTI, 1.6 TD, 1.8 GTI** 04/74 - 12/83 37 -82 kW		**36-155095**	Verstärkte Ausführung .
B3	**1.1, 1.3** 08/79 - 12/83 38 -44 kW	**36-131105**	**36-131068**	Standardfahrwerk
B3	**1.5** 08/77 - 07/83 51 kW	**36-134168**	**36-131068**	Standardfahrwerk
B3	**1.5 D** 08/76 - 07/80 37 kW	**36-134175**	**36-131068**	Standardfahrwerk
B3	**1.6 D, 1.6 GTI, 1.6 TD, 1.8 GTI** 08/76 - 12/83 40 -82 kW	**36-131105**	**36-134182**	Standardfahrwerk
B4	**1.1, 1.3, 1.5, 1.5 D, 1.6, 1.6 D, 1.6 GTI, 1.6 TD, 1.8 GTI** 04/74 - 12/83 37 -82 kW	**21-030338** **11-101307** SP	**19-019550** **11-101345** SP	VA: nur für verschraubte Federbeine
B6	**1.1, 1.3, 1.5, 1.5 D, 1.6, 1.6 D, 1.6 GTI, 1.6 TD, 1.8 GTI** 04/74 - 12/83 37 -82 kW	**34-001370**	**24-008372** **11-101345** SP	VA: nur für verschraubte Federbeine
B8	**1.1, 1.3, 1.5, 1.5 D, 1.6, 1.6 D, 1.6 GTI, 1.6 TD, 1.8 GTI** 04/74 - 12/83 37 -82 kW	**34-001370**	**24-015141** **11-101345** SP	VA: nur für verschraubte Federbeine
MS	**1.1, 1.3, 1.5, 1.5 D, 1.6, 1.6 D, 1.6 GTI, 1.6 TD, 1.8 GTI** 04/74 - 12/83 37 -82 kW	*35-000594*	*24-006576*	Baumuster: Rally Gruppe N VA: Kenngröße: 230/80 HA: Kenngröße: 208/73
MS	**1.1, 1.3, 1.5, 1.5 D, 1.6, 1.6 D, 1.6 GTI, 1.6 TD, 1.6 TD CL, 1.8 GTI** 04/74 - 12/83 37 -82 kW	*35-603207*		Baumuster: Rennen Gruppe A

VW GOLF I Cabriolet (155)

B1	**1.3, 1.5, 1.6, 1.8** 08/82 - 12/89 40 -82 kW	**12-117369**		VA: mit Abstandshülse
B3	**1.5, 1.6, 1.8** 01/79 - 12/89 51 -82 kW	**36-134243**	**36-155095**	Standardfahrwerk
B3	**1.5** 01/79 - 11/83 51 kW	**36-160358**	**36-155095**	Verstärkte Ausführung .
B4	**1.3, 1.5, 1.6, 1.8** 08/82 - 12/89 40 -82 kW	**21-030338** **11-101307** SP	**19-019550** **11-101345** SP	VA: nur für verschraubte Federbeine
B6	**1.3, 1.5, 1.6, 1.8** 08/82 - 12/89 40 -82 kW	**34-001370**	**24-008372** **11-101345** SP	VA: nur für verschraubte Federbeine
B8	**1.3, 1.5, 1.6, 1.8** 08/82 - 12/89 40 -82 kW	**34-001370**	**24-015141** **11-101345** SP	VA: nur für verschraubte Federbeine

VW

VW GOLF II (19E, 1G1)

B1	**1.0, 1.3, 1.3 KAT, 1.6, 1.6 D, 1.6 G, 1.6 TD, 1.6 TD CL, 1.8, 1.8 Syncro, 1.8 GTI, 1.8 GTI 16V, 1.8 GTI G60, 1.8 GTI G60 Syncro, 1.8 GTI KAT, 1.8 i KAT, 1.8 i Syncro KAT, 2.0** 01/84 - 07/92 33 -118 kW	**12-117963**	**12-117239**	
B2	**1.0, 1.3, 1.3 KAT, 1.6, 1.6 D, 1.6 G, 1.6 TD, 1.6 TD CL, 1.8, 1.8 i KAT, 2.0** 08/83 - 07/92 33 -66 kW	**17-047142** **16-031456** **11-101291** SP	**15-062192** **11-101352** SP	VA: nur für verschraubte Federbeine
B2	**1.8 Syncro, 1.8 i Syncro KAT** 02/86 - 10/91 66 -72 kW	**17-047142** **16-031456** **11-101291** SP		nicht: Country VA: nur für verschraubte Federbeine
B3	**1.3, 1.3 KAT, 1.6, 1.6 G, 1.8, 1.8 i KAT** 08/84 - 10/91 37 -66 kW	**36-130665**	**36-130702**	Standardfahrwerk
B3	**1.8 GTI, 1.8 GTI KAT** 08/83 - 10/91 77 -82 kW	**36-134199**	**36-130702**	Standardfahrwerk
B3	**1.6 D, 1.6 TD, 1.6 TD CL** 08/83 - 10/91 37 -59 kW	**36-130696**	**36-130702**	Standardfahrwerk
B4	**1.0, 1.3, 1.3 KAT, 1.6, 1.6 D, 1.6 G, 1.6 TD, 1.6 TD CL, 1.8, 1.8 GTI, 1.8 GTI KAT, 1.8 i KAT, 2.0** 08/83 - 07/92 33 -82 kW	**21-030468** **22-041142** **11-101291** SP	**19-019741** **11-101352** SP	VA: nur für verschraubte Federbeine
B4	**1.0, 1.3, 1.3 KAT, 1.6, 1.6 D, 1.6 G, 1.6 TD, 1.6 TD CL, 1.8, 1.8 i KAT, 2.0** 08/83 - 07/92 33 -66 kW		**19-124681** **11-101352** SP	Schlechtwegeausführung
B4	**1.8 Syncro, 1.8 GTI G60 Syncro, 1.8 i Syncro KAT** 02/86 - 10/91 66 -118 kW	**22-041142** **21-030468** **11-101291** SP		nicht: Country VA: nur für verschraubte Federbeine
B4	**1.8 GTI 16V, 1.8 GTI G60** 02/86 - 10/91 95 -118 kW	**22-041142** **21-030468** **11-101291** SP	**19-019963** **11-101352** SP	VA: nur für verschraubte Federbeine
B6	**1.0, 1.3, 1.3 KAT, 1.6, 1.6 D, 1.6 G, 1.6 TD, 1.6 TD CL, 1.8, 1.8 GTI, 1.8 GTI 16V, 1.8 GTI G60, 1.8 GTI KAT, 1.8 i KAT, 2.0** 08/83 - 07/92 33 -118 kW	**35-181590** **34-001028**	*24-006545* **11-101352** SP	VA: nur für verschraubte Federbeine
B6	**1.8 Syncro, 1.8 GTI G60 Syncro, 1.8 i Syncro KAT** 02/86 - 10/91 66 -118 kW	**35-043911**	**24-629485**	nicht: Country
B6	**1.8 GTI, 1.8 GTI 16V, 1.8 GTI G60, 1.8 GTI KAT** 08/83 - 10/91 77 -118 kW	**35-181590**	**24-006569**	
B8	**1.0, 1.3, 1.3 KAT, 1.6, 1.6 D, 1.6 G, 1.6 TD, 1.6 TD CL, 1.8, 1.8 GTI, 1.8 GTI 16V, 1.8 GTI G60, 1.8 GTI KAT, 1.8 i KAT, 2.0** 08/83 - 07/92 33 -118 kW	**35-003663**	**24-015042** **11-101352** SP	
B8	**1.8 Syncro, 1.8 GTI G60 Syncro, 1.8 i Syncro KAT** 02/86 - 10/91 66 -118 kW	**35-003663**	**24-629485**	nicht: Country
B14	**1.0, 1.3, 1.3 KAT, 1.6, 1.6 D, 1.6 G, 1.6 TD, 1.6 TD CL, 1.8, 1.8 GTI, 1.8 GTI 16V, 1.8 GTI G60, 1.8 GTI KAT, 1.8 i KAT, 2.0** 08/83 - 07/92 33 -118 kW	**47-124844**		siehe Gutachten VA: Tieferlegung lt. GA: 35-50 mm; Achslast bis: 840 kg HA: Tieferlegung lt. GA: 10-30 mm; Achslast bis: 740 kg

				
VW				
VW GOLF II (19E, 1G1)				
B16 PSS9	**1.0, 1.3, 1.3 KAT, 1.6, 1.6 D, 1.6 G, 1.6 TD, 1.6 TD CL, 1.8, 1.8 GTI, 1.8 GTI 16V, 1.8 GTI G60, 1.8 GTI KAT, 1.8 i KAT, 2.0** 08/83 - 07/92 33 -118 kW	**48-080569**		siehe Gutachten VA: Tieferlegung lt. GA: 30-50 mm; Achslast bis: 840 kg HA: Tieferlegung lt. GA: 10-30 mm; Achslast bis: 740 kg
MS	**1.0, 1.3, 1.3 KAT, 1.6, 1.6 D, 1.6 G, 1.6 TD, 1.6 TD CL, 1.8, 1.8 GTI, 1.8 GTI 16V, 1.8 GTI G60, 1.8 GTI KAT, 1.8 i KAT, 2.0** 08/83 - 07/92 33 -118 kW	*35-001065*	*24-006552*	Baumuster: Rallye Gruppe N VA: Kenngröße: 230/90 HA: Kenngröße: 230/90
MS	**1.0, 1.3, 1.3 KAT, 1.6, 1.6 D, 1.6 G, 1.6 TD, 1.6 TD CL, 1.8, 1.8 GTI, 1.8 GTI 16V, 1.8 GTI G60, 1.8 GTI KAT, 1.8 i KAT, 2.0** 08/83 - 07/92 33 -118 kW	*35-604525*	*24-627009*	Baumuster: Rallye G. N+A Tarmac VA: höhenverstellbar; Kenngröße: 230/145 HA: höhenverstellbar; mit Unibal-Gelenklager; Kenngröße: 200/120
VW GOLF III (1H1)				
B1	**1.0, 1.3 CL, 1.4, 1.6, 1.8, 1.8 Syncro, 1.9 D, 1.9 TD,GTD, 1.9 TDI, 1.9 TDI Syncro, 2.0, 2.0 Syncro, 2.0 GTI 16V** 08/92 - CH-Nr. 37 -110 kW	**12-116775**	**12-117239**	-> CH.Nr.: 1H-SW062538; nur für Fahrzeuge mit Basisachse VA: Øi: 14 mm; Øa: 126 mm; mit Kugellager
B1	**1.0, 1.4, 1.6, 1.8, 1.8 Syncro, 1.9 D, 1.9 SDI, 1.9 TD,GTD, 1.9 TDI, 1.9 TDI Syncro, 2.0, 2.0 Syncro, 2.0 GL, 2.0 GTI 16V** CH-Nr. - 08/97 37 -110 kW	**12-117659**	**12-117239**	CH.Nr.: 1H-SW062539 ->; nur für Fahrzeuge mit Plusachse VA: mit Kugellager
B2	**1.3 CL, 1.4, 1.6, 1.8, 1.9 D, 1.9 TD,GTD, 1.9 TDI, 2.0** 08/91 - 08/94 40 -85 kW	**17-047142** **11-101291** *SP*	**15-062192** **11-101352** *SP*	nur für Fahrzeuge mit Basisachse
B2	**1.4, 1.6, 1.8, 1.9 D, 1.9 SDI, 1.9 TD,GTD, 1.9 TDI, 2.0, 2.0 GL** 09/94 - 09/97 40 -85 kW	**17-104029** **11-101291** *SP*	**15-062192** **11-101352** *SP*	nur für Fahrzeuge mit Plusachse
B3	**1.3 CL, 1.4** 09/91 - 08/93 40 -44 kW	**36-131112**	**36-131136**	Standardfahrwerk
B3	**1.4, 1.6** 09/93 - 08/97 40 -55 kW	**37-131326**	**36-131136**	Standardfahrwerk
B3	**1.6, 1.8, 1.9 D, 1.9 SDI, 1.9 TD,GTD, 1.9 TDI** 09/93 - 08/97 47 -81 kW	**37-131333**	**36-131136**	Standardfahrwerk
B3	**1.8, 1.9 D** 09/91 - 08/94 48 -66 kW	**36-130818**	**36-131136**	Standardfahrwerk
B3	**2.0, 2.0 GTI 16V** 09/91 - 08/94 85 -110 kW	**36-130825**	**36-131143**	Standardfahrwerk
B3	**2.0, 2.0 GL, 2.0 GTI 16V** 09/93 - 09/97 79 -110 kW	**37-134211**	**36-131143**	Standardfahrwerk
B3	**2.8 VR6** 09/91 - 08/93 128 kW	**36-134205**	**36-131143**	Standardfahrwerk
B3	**2.8 VR6** 09/93 - 09/97 120 -128 kW	**37-134228**	**36-131143**	Standardfahrwerk
B3	**1.9 TD,GTD** 09/91 - 08/93 55 kW	**36-130818**	**36-131136**	Standardfahrwerk
B4	**1.0, 1.4, 1.6, 1.8, 1.9 D, 1.9 SDI, 1.9 TD,GTD, 1.9 TDI, 2.0, 2.0 GL** 09/94 - 09/97 37 -85 kW	**22-045010** **11-101291** *SP*	**19-019741** **11-101352** *SP*	nur für Fahrzeuge mit Plusachse

VW

VW GOLF III (1H1)

B4	**1.0, 1.3 CL, 1.4, 1.6, 1.8, 1.9 D, 1.9 SDI, 1.9 TD,GTD, 1.9 TDI, 2.0, 2.0 GL** 11/91 - 09/97 37 -85 kW	**22-045027** **11-101291** SP	**19-124681** **11-101352** SP	Schlechtwegeausführung
B4	**1.3 CL, 1.4, 1.6, 1.8, 1.9 D, 1.9 TD,GTD, 1.9 TDI, 2.0** 08/91 - 08/94 40 -85 kW	**22-041142** **11-101291** SP	**19-019741** **11-101352** SP	nur für Fahrzeuge mit Basisachse
B4	**1.8 Syncro, 1.9 TDI Syncro, 2.0 Syncro** 01/93 - 08/97 66 -85 kW	**22-045010** **11-101291** SP		
B4	**2.0 GTI 16V** 08/92 - 08/97 110 kW	*22-041227* **11-101291** SP	**19-019963** **11-101352** SP	
B6	**1.0, 1.3 CL, 1.4, 1.6, 1.8, 1.9 D, 1.9 SDI, 1.9 TD,GTD, 1.9 TDI, 2.0, 2.0 GL, 2.0 GTI 16V, 2.8 VR6** 01/92 - 09/97 37 -128 kW	**35-043911**	**24-015240** **11-101352** SP	Einrohrsystem; nur für Fahrzeuge mit Plusachse
B6	**1.0, 1.3 CL, 1.4, 1.6, 1.8, 1.9 D, 1.9 SDI, 1.9 TD,GTD, 1.9 TDI, 2.0, 2.0 GL, 2.0 GTI 16V, 2.8 VR6** 01/92 - 09/97 37 -128 kW	*22-040237* **11-101291** SP	**24-015240** **11-101352** SP	Zweirohrsystem; nur für Fahrzeuge mit Plusachse
B6	**1.0, 1.3 CL, 1.4, 1.6, 1.8, 1.9 D, 1.9 SDI, 1.9 TD,GTD, 1.9 TDI, 2.0, 2.0 GL, 2.0 GTI 16V, 2.8 VR6** 01/92 - 09/97 37 -128 kW	**35-181590**	**24-006569**	nur für Fahrzeuge mit Basisachse
B6	**1.3 CL, 1.4, 1.6, 1.8, 1.9 D, 1.9 SDI, 1.9 TD,GTD** 08/91 - 08/97 40 -74 kW	**35-043959**	**24-015240** **11-101352** SP	Einrohrsystem; nur für Fahrzeuge mit Basisachse
B6	**1.3 CL, 1.4, 1.6, 1.8, 1.9 D, 1.9 SDI, 1.9 TD,GTD** 08/91 - 08/97 40 -74 kW	*22-181657* **11-101291** SP	**24-015240** **11-101352** SP	Zweirohrsystem; nur für Fahrzeuge mit Basisachse
B6	**1.8 Syncro, 1.9 TDI Syncro, 2.0 Syncro, 2.9 VR6 Syncro** 01/93 - 08/97 66 -140 kW	**35-043911**	**24-629485**	nicht: Country
B8	**1.0, 1.3 CL, 1.4, 1.6, 1.8, 1.9 D, 1.9 SDI, 1.9 TDI, 2.0, 2.0 GL, 2.0 GTI 16V, 2.8 VR6** 01/92 - 09/97 37 -128 kW	**35-043928**	**24-015295** **11-101352** SP	Einrohrsystem; nur für Fahrzeuge mit Plusachse
B8	**1.3 CL, 1.4, 1.6, 1.8, 1.9 D, 1.9 SDI, 1.9 TD,GTD** 08/91 - 08/97 40 -74 kW	**35-043966**	**24-015295** **11-101352** SP	Einrohrsystem; nur für Fahrzeuge mit Basisachse
B8	**1.3 CL, 1.4, 1.6, 1.8, 1.9 D, 1.9 SDI, 1.9 TD,GTD** 08/91 - 08/97 40 -74 kW	*22-003737* **11-101291** SP	**24-015295** **11-101352** SP	Zweirohrsystem; nur für Fahrzeuge mit Basisachse
B8	**1.8 Syncro, 1.9 TDI Syncro, 2.0 Syncro, 2.9 VR6 Syncro** 01/93 - 08/97 66 -140 kW	**35-003663**	**24-629485**	
B10	**1.0, 1.3 CL, 1.4, 1.6, 1.8** 11/91 - 08/97 37 -74 kW	**46-112279**		siehe Gutachten; nur für Fahrzeuge mit Basisachse VA: Tieferlegung lt. GA: 60 mm; nur in Verbindung mit 1H0 412 341 HA: Tieferlegung lt. GA: 40 mm
B10	**1.9 D, 1.9 SDI, 1.9 TD,GTD, 1.9 TDI** 11/91 - 08/97 47 -81 kW	**46-113221**		siehe Gutachten; nur für Fahrzeuge mit Basisachse VA: Tieferlegung lt. GA: 60 mm; nur in Verbindung mit 1H0 412 341 HA: Tieferlegung lt. GA: 40 mm
B14	**1.0, 1.3 CL, 1.4, 1.6, 1.8, 1.9 D, 1.9 SDI, 1.9 TD,GTD, 1.9 TDI, 2.0, 2.0 GL, 2.0 GTI 16V, 2.8 VR6** 01/92 - 09/97 37 -128 kW	**47-124844**		siehe Gutachten; Für einige Rad/Reifenkomb. sind Distanzscheiben erforderlich VA: Tieferlegung lt. GA: 30-50 mm; Achslast bis: 980 kg HA: Tieferlegung lt. GA: 10-30 mm; Achslast bis: 840 kg

			
VW			
VW GOLF III (1H1)			
B16 PSS9 **1.0, 1.3 CL, 1.4, 1.6, 1.8, 1.9 D, 1.9 SDI, 1.9 TD,GTD, 1.9 TDI, 2.0, 2.0 GL, 2.0 GTI 16V, 2.8 VR6** 01/92 - 09/97 37 -128 kW	**48-080569**		siehe Gutachten; Für einige Rad/Reifenkomb. sind Distanzscheiben erforderlich VA: Tieferlegung lt. GA: 30-50 mm; Achslast bis: 980 kg HA: Tieferlegung lt. GA: 10-30 mm; Achslast bis: 840 kg
MS **1.0, 1.3 CL, 1.4, 1.6, 1.8, 1.9 D, 1.9 SDI, 1.9 TD,GTD, 1.9 TDI, 2.0, 2.0 GL, 2.0 GTI 16V, 2.8 VR6** 01/92 - 09/97 37 -128 kW	*35-604525*	*24-627009*	Baumuster: Rallye G. N+A Tarmac VA: höhenverstellbar; Kenngröße: 230/145 HA: höhenverstellbar; mit Unibal-Gelenklager; Kenngröße: 200/120
VW GOLF III Variant (1H5)			
B1 **1.4, 1.6, 1.8, 1.9 D, 1.9 TD, 1.9 TDI, 2.0** 07/93 - CH-Nr. 40 -85 kW	**12-116775**	**12-117239**	-> CH.Nr.: 1H-SW062538 VA: Øi: 14 mm; Øa: 126 mm; mit Kugellager
B1 **1.4, 1.6, 1.8, 1.9 D, 1.9 TD, 1.9 TDI, 2.0** CH-Nr. - 04/99 40 -85 kW	**12-117659**	**12-117239**	CH.Nr.: 1H-SW062539 -> VA: mit Kugellager
B1 **1.8 Syncro, 1.9 SDI, 1.9 TDI Syncro, 2.0 Syncro** 10/94 - 04/99 47 -85 kW	**12-117659**		VA: mit Kugellager
B2 **1.4, 1.6, 1.8, 1.9 D, 1.9 TD, 1.9 TDI, 2.0** 07/93 - 08/94 40 -85 kW	**17-047142** **11-101291** SP	**15-107077** **11-104322** SP	Standardfahrwerk; nur für Fahrzeuge mit Basisachse
B2 **1.4, 1.6, 1.8, 1.9 D, 1.9 SDI, 1.9 TD, 1.9 TDI, 2.0** 09/94 - 04/99 40 -85 kW	**17-104029** **11-101291** SP	**15-107077** **11-104322** SP	Standardfahrwerk; nur für Fahrzeuge mit Plusachse
B2 **1.4, 1.6, 1.8, 1.9 D, 1.9 SDI, 1.9 TD, 1.9 TDI, 2.0** 09/94 - 04/99 40 -85 kW	**17-107150** **11-101291** SP		Schlechtwegeausführung
B3 **1.4** 09/91 - 08/94 40 -44 kW	**36-131112**	**36-130887**	Standardfahrwerk
B3 **1.4, 1.6** 09/94 - 04/99 40 -55 kW	**37-131326**	**36-130887**	Standardfahrwerk
B3 **1.4, 1.6, 1.8, 1.9 D, 1.9 SDI, 1.9 TD, 1.9 TDI, 2.0, 2.9 VR6** 07/93 - 04/99 40 -140 kW		**36-130894**	Verstärkte Ausführung .
B3 **1.6, 1.8, 1.9 D, 1.9 SDI, 1.9 TD, 1.9 TDI** 07/93 - 04/99 47 -81 kW	**37-131333**	**36-130887**	Standardfahrwerk
B3 **2.0** 09/94 - 04/99 79 -85 kW	**37-134211**	**36-130887**	Standardfahrwerk
B3 **2.0** 07/93 - 09/94 85 kW	**36-130825**	**36-130887**	Standardfahrwerk
B3 **2.9 VR6** 09/93 - 04/99 140 kW	**37-134228**	**36-130887**	Standardfahrwerk
B4 **1.4, 1.6, 1.8, 1.9 D, 1.9 TD, 1.9 TDI, 2.0** 07/93 - 08/94 40 -85 kW	**22-041142** **11-101291** SP	**19-028491** **11-104322** SP	Standardfahrwerk; nur für Fahrzeuge mit Basisachse
B4 **1.4, 1.6, 1.8, 1.9 D, 1.9 SDI, 1.9 TD, 1.9 TDI, 2.0, 2.9 VR6** 09/94 - 04/99 40 -140 kW	**22-045010** **11-101291** SP	**19-028491** **11-104322** SP	Standardfahrwerk; nur für Fahrzeuge mit Plusachse
B4 **1.4, 1.6, 1.8, 1.9 D, 1.9 SDI, 1.9 TD, 1.9 TDI, 2.0** 09/94 - 04/99 40 -85 kW	**22-045027** **11-101291** SP		Schlechtwegeausführung
B4 **1.8 Syncro** 10/94 - 04/99 66 kW	**22-045010** **11-101291** SP		

				
VW				
VW GOLF III Variant (1H5)				
B4	**1.9 TDI Syncro, 2.0 Syncro, 2.9 VR6 Syncro** 10/94 - 04/99 66 -140 kW	**22-045027** **11-101291** SP		
B6	**1.4, 1.6, 1.8, 1.9 D, 1.9 TD, 1.9 TDI, 2.0** 07/93 - 04/99 40 -85 kW	**35-043959**	**24-020473** **11-104322** SP	Einrohrsystem; nur für Fahrzeuge mit Basisachse
B6	**1.4, 1.6, 1.8, 1.9 D, 1.9 TD, 1.9 TDI, 2.0** 07/93 - 04/99 40 -85 kW	*22-181657* **11-101291** SP	**24-020473** **11-104322** SP	Zweirohrsystem; nur für Fahrzeuge mit Basisachse
B6	**1.4, 1.6, 1.8, 1.9 D, 1.9 SDI, 1.9 TD, 1.9 TDI, 2.0, 2.9 VR6** 07/93 - 04/99 40 -140 kW	**35-043911**	**24-020473** **11-104322** SP	Einrohrsystem; nur für Fahrzeuge mit Plusachse
B6	**1.4, 1.6, 1.8, 1.9 D, 1.9 SDI, 1.9 TD, 1.9 TDI, 2.0, 2.9 VR6** 07/93 - 04/99 40 -140 kW	*22-040237* **11-101291** SP	**24-020473** **11-104322** SP	Zweirohrsystem; nur für Fahrzeuge mit Plusachse
B8	**1.4, 1.6, 1.8, 1.9 D, 1.9 TD, 1.9 TDI, 2.0** 07/93 - 04/99 40 -85 kW	**35-043966**	**24-020480** **11-104322** SP	Einrohrsystem; nur für Fahrzeuge mit Basisachse
B8	**1.4, 1.6, 1.8, 1.9 D, 1.9 TD, 1.9 TDI, 2.0** 07/93 - 04/99 40 -85 kW	*22-003737* **11-101291** SP	**24-020480** **11-104322** SP	Zweirohrsystem; nur für Fahrzeuge mit Basisachse
B8	**1.4, 1.6, 1.8, 1.9 D, 1.9 SDI, 1.9 TD, 1.9 TDI, 2.0, 2.9 VR6** 07/93 - 04/99 40 -140 kW	**35-043928**	**24-020480** **11-104322** SP	Einrohrsystem; nur für Fahrzeuge mit Plusachse
VW GOLF III Cabriolet (1E7)				
B1	**1.6, 1.8, 1.9 TDI, 2.0** 07/93 - 05/98 55 -85 kW	**12-117659**	**12-117239**	VA: mit Kugellager
B4	**1.6, 1.8, 1.9 TDI, 2.0** 07/93 - 05/98 55 -85 kW	**22-045010** **11-101291** SP	**19-019741** **11-101352** SP	nur für Fahrzeuge mit Plusachse
B6	**1.6, 1.8, 1.9 TDI, 2.0** 07/93 - 05/98 55 -85 kW	**35-043911**	**24-015240** **11-101352** SP	Einrohrsystem; nur für Fahrzeuge mit Plusachse
B6	**1.6, 1.8, 1.9 TDI, 2.0** 07/93 - 05/98 55 -85 kW	*22-040237* **11-101291** SP	**24-015240** **11-101352** SP	Zweirohrsystem; nur für Fahrzeuge mit Plusachse
B8	**1.6, 1.8, 1.9 TDI, 2.0** 07/93 - 05/98 55 -85 kW	**35-043928**	**24-015295** **11-101352** SP	Einrohrsystem; nur für Fahrzeuge mit Plusachse
B10	**1.6, 1.8, 1.9 TDI, 2.0** 07/93 - 05/98 55 -85 kW	**46-112255**		siehe Gutachten; nur für Fahrzeuge mit Basisachse VA: Tieferlegung lt. GA: 60 mm; nur in Verbindung mit 1H0 412 341 HA: Tieferlegung lt. GA: 40 mm
B14	**1.6, 1.8, 1.9 TDI, 2.0** 07/93 - 05/98 55 -85 kW	**47-124844**		siehe Gutachten; Für einige Rad/Reifenkomb. sind Distanzscheiben erforderlich VA: Tieferlegung lt. GA: 30-50 mm; Achslast bis: 980 kg HA: Tieferlegung lt. GA: 10-30 mm; Achslast bis: 840 kg
B16 PSS9	**1.6, 1.8, 1.9 TDI, 2.0** 07/93 - 05/98 55 -85 kW	**48-080569**		siehe Gutachten VA: Tieferlegung lt. GA: 30-50 mm; Achslast bis: 980 kg HA: Tieferlegung lt. GA: 10-30 mm; Achslast bis: 840 kg
VW GOLF IV (1J1)				
B1	**1.4 16V, 1.6, 1.6 16V, 1.6 D, 1.8, 1.8 T, 1.8 T GTI, 1.9 SDI, 1.9 TDI, 2.0, 2.3 V5** 08/97 - 12/01 40 -132 kW	**12-116966**	**12-117079**	VA: mit Kugellager
B1	**1.4 16V, 1.6, 1.6 16V, 1.6 FSI, 1.8, 1.8 T, 1.8 T GTI, 1.9 SDI, 1.9 TDI, 2.0, 2.3 V5** 01/02 - 06/05 50 -132 kW	**12-116966**	**12-117840**	VA: mit Kugellager

				
VW				
VW GOLF IV (1J1)				
B1	**1.8 4motion, 1.9 TDI 4motion, 2.0 4motion, 2.3 V5 4motion, 2.8 V6 4motion, 3.2 R32 4motion** 05/98 - 06/05 66 -177 kW	**12-116966**		VA: mit Kugellager
B3	**1.4 16V, 1.6, 1.6 16V, 1.6 FSI, 1.8** 08/97 - 06/05 55 -92 kW	**37-131432**	**36-131228**	Standardfahrwerk
B3	**1.4 16V, 1.6, 1.6 16V, 1.6 D, 1.6 FSI, 1.8, 1.8 T, 1.8 T GTI, 1.9 SDI, 1.9 TDI, 2.0, 2.3 V5** 08/97 - 06/05 40 -132 kW		**36-131297**	Verstärkte Ausführung .
B3	**1.4 16V, 1.6, 1.6 16V, 1.6 FSI, 1.8, 1.8 T, 1.8 T GTI** 08/97 - 06/05 55 -132 kW	**37-155155**	**36-134113**	Sportfahrwerk
B3	**1.8 T, 1.8 T GTI** 08/97 - 06/05 110 -132 kW	**37-131432**	**36-131228**	Schaltgetriebe; Standardfahrwerk
B3	**1.8 T, 1.8 T GTI** 08/97 - 06/05 110 -132 kW	**37-131425**	**36-131228**	Automatik; Standardfahrwerk
B3	**1.6 D, 1.9 SDI, 1.9 TDI, 2.0, 2.3 V5** 08/97 - 06/05 40 -125 kW	**37-131425**	**36-131228**	Standardfahrwerk
B4	**1.4 16V, 1.6, 1.6 16V, 1.6 D, 1.6 FSI, 1.8, 1.8 T, 1.8 T GTI, 1.9 SDI, 1.9 TDI, 2.0, 2.3 V5** 08/97 - 06/05 40 -132 kW	**22-045744** **11-103455** SP	**19-029429** **11-115755** SP	Standardfahrwerk
B4	**1.4 16V, 1.6, 1.6 16V, 1.6 D, 1.6 FSI, 1.8, 1.8 T, 1.8 T GTI, 1.9 SDI, 1.9 TDI, 2.0, 2.3 V5** 08/97 - 06/05 40 -132 kW	**22-045751** **11-103455** SP	**19-029177** **11-115755** SP	Sportfahrwerk
B4	**1.4 16V, 1.6, 1.6 16V, 1.6 D, 1.6 FSI, 1.8, 1.8 T, 1.8 T GTI, 1.9 SDI, 1.9 TDI, 2.0, 2.3 V5** 08/97 - 06/05 40 -132 kW	**22-045744** **11-103455** SP	**19-140032** **11-115755** SP	Schlechtwegeausführung
B6	**1.4 16V, 1.6, 1.6 16V, 1.6 D, 1.6 FSI, 1.8, 1.8 T, 1.8 T GTI, 1.9 SDI, 1.9 TDI, 2.0, 2.3 V5** 08/97 - 06/05 40 -132 kW	**35-044079**	**24-026239** **11-115755** SP	VA: Einrohr Upside Down
B6	**1.4 16V, 1.6, 1.6 16V, 1.6 D, 1.6 FSI, 1.8, 1.8 T, 1.8 T GTI, 1.9 SDI, 1.9 TDI, 2.0, 2.3 V5** 08/97 - 06/05 40 -132 kW	*22-042835* **11-103455** SP	**24-026239** **11-115755** SP	VA: Zweirohrsystem
B6	**1.8 4motion, 1.9 TDI 4motion, 2.0 4motion, 2.3 V5 4motion, 2.8 V6 4motion** 05/98 - 06/05 66 -150 kW	**35-046370**	**24-060349**	
B8	**1.4 16V, 1.6, 1.6 16V, 1.6 D, 1.6 FSI, 1.8, 1.8 T, 1.8 T GTI, 1.9 SDI, 1.9 TDI, 2.0, 2.3 V5** 08/97 - 06/05 40 -132 kW	**35-044086**	**24-026246** **11-115755** SP	VA: Einrohr Upside Down
B8	**1.4 16V, 1.6, 1.6 16V, 1.6 D, 1.6 FSI, 1.8, 1.8 T, 1.8 T GTI, 1.9 SDI, 1.9 TDI, 2.0, 2.3 V5** 08/97 - 06/05 40 -132 kW	*22-042842* **11-103455** SP	**24-026246** **11-115755** SP	VA: Zweirohrsystem
B8	**1.8 4motion, 1.9 TDI 4motion, 2.0 4motion, 2.3 V5 4motion, 2.8 V6 4motion** 05/98 - 06/05 66 -150 kW	**35-046387**	**24-060356**	VA: Einrohr Upside Down
B10	**1.4 16V, 1.6, 1.6 16V, 1.6 D, 1.6 FSI, 1.8, 1.8 T, 1.8 T GTI, 1.9 SDI, 1.9 TDI, 2.0, 2.3 V5** 08/97 - 06/05 40 -132 kW	**46-111890**		siehe Gutachten VA: Tieferlegung lt. GA: 55 mm; Achslast bis: 980 kg HA: Tieferlegung lt. GA: 40 mm

			

VW

VW GOLF IV (1J1)

B10	**1.4 16V, 1.6, 1.6 16V, 1.6 D, 1.6 FSI, 1.8, 1.8 T, 1.8 T GTI, 1.9 SDI, 1.9 TDI, 2.0, 2.3 V5** 08/97 - 06/05 40 -132 kW	**46-111906**		siehe Gutachten VA: Tieferlegung lt. GA: 55 mm; Achslast ab: 981 kg HA: Tieferlegung lt. GA: 40 mm
B14	**1.0 GX, 1.4 16V, 1.6, 1.6 16V, 1.6 D, 1.6 FSI, 1.8, 1.8 T, 1.8 T GTI, 1.9 SDI, 1.9 TDI, 2.0, 2.3 V5** 08/97 - 06/05 40 -132 kW	**47-124851**		siehe Gutachten; Für einige Rad/Reifenkomb. sind Distanzscheiben erforderlich VA: Tieferlegung lt. GA: 25-45 mm; Achslast bis: 1060 kg HA: Tieferlegung lt. GA: 20-40 mm; Achslast bis: 1010 kg
B14	**1.8 4motion, 1.9 TDI 4motion, 2.0 4motion, 2.3 V5 4motion, 2.8 V6 4motion, 3.2 R32 4motion** 05/98 - 06/05 66 -177 kW	**47-080416**		siehe Gutachten; Für einige Rad/Reifenkomb. sind Distanzscheiben erforderlich VA: Tieferlegung lt. GA: 30-50 mm; Achslast bis: 1110 kg HA: Tieferlegung lt. GA: 30-50 mm; Achslast bis: 1080 kg
B16 PSS9	**1.0 GX, 1.4 16V, 1.6, 1.6 16V, 1.6 D, 1.6 FSI, 1.8, 1.8 T, 1.8 T GTI, 1.9 SDI, 1.9 TDI, 2.0, 2.3 V5** 08/97 - 06/05 40 -132 kW	**48-080651**		siehe Gutachten; Für einige Rad/Reifenkomb. sind Distanzscheiben erforderlich VA: Tieferlegung lt. GA: 25-45 mm; Achslast bis: 1060 kg HA: Tieferlegung lt. GA: 20-40 mm; Achslast bis: 1010 kg
B16 PSS9	**1.8 4motion, 1.9 TDI 4motion, 2.0 4motion, 2.3 V5 4motion, 2.8 V6 4motion, 3.2 R32 4motion** 05/98 - 06/05 66 -177 kW	**48-080422**		siehe Gutachten; Für einige Rad/Reifenkomb. sind Distanzscheiben erforderlich VA: Tieferlegung lt. GA: 30-50 mm; Achslast bis: 1110 kg HA: Tieferlegung lt. GA: 30-50 mm; Achslast bis: 1080 kg

VW GOLF IV Variant (1J5)

B1	**1.4 16V, 1.6, 1.6 16V, 1.8 T, 1.9 SDI, 1.9 TDI, 1.9 TDi GTi, 2.0, 2.3 V5** 05/99 - 12/01 50 -125 kW	**12-116966**	**12-117079**	VA: mit Kugellager
B1	**1.4 16V, 1.6, 1.6 16V, 1.6 FSI, 1.8 T, 1.9 SDI, 1.9 TDI, 1.9 TDi GTi, 2.0, 2.0 Bi-Fuel, 2.3 V5** 01/02 - 06/06 50 -125 kW	**12-116966**	**12-117840**	VA: mit Kugellager
B1	**1.8 4motion, 1.9 TDI 4motion, 2.0 4motion, 2.3 V5 4motion, 2.8 V6 4motion** 05/99 - 06/06 66 -150 kW	**12-116966**		VA: mit Kugellager
B3	**1.4 16V, 1.6, 1.6 16V, 1.6 FSI, 1.9 SDI, 2.0, 2.0 Bi-Fuel** 05/99 - 06/06 50 -85 kW	**37-134129**	**36-131297**	Standardfahrwerk
B3	**1.4 16V, 1.6, 1.6 16V, 1.6 FSI, 1.9 SDI, 2.0** 05/99 - 06/06 50 -85 kW	**37-131425**	**36-155101**	Standardfahrwerk; Verstärkte Ausführung .
B3	**1.8 T, 1.9 TDI, 2.3 V5** 05/99 - 06/06 66 -125 kW	**37-131425**	**36-131297**	Standardfahrwerk
B3	**1.8 T, 1.9 TDI** 08/99 - 06/06 66 -110 kW		**36-155101**	Standardfahrwerk; Verstärkte Ausführung .
B4	**1.4 16V, 1.6, 1.6 16V, 1.6 FSI, 1.8 T, 1.9 SDI, 1.9 TDI, 1.9 TDi GTi, 2.0, 2.0 Bi-Fuel, 2.3 V5** 05/99 - 06/06 50 -125 kW	**22-045744** **11-103455** SP	**19-068633** **11-115755** SP	Standardfahrwerk
B4	**1.4 16V, 1.6, 1.6 16V, 1.6 FSI, 1.8 T, 1.9 SDI, 1.9 TDI, 1.9 TDi GTi, 2.0, 2.0 Bi-Fuel, 2.3 V5** 05/99 - 06/06 50 -125 kW	**22-045751** **11-103455** SP		Sportfahrwerk
B4	**1.4 16V, 1.6, 1.6 16V, 1.6 FSI, 1.8 T, 1.9 SDI, 1.9 TDI, 1.9 TDi GTi, 2.0, 2.3 V5** 05/99 - 06/06 50 -125 kW	**22-045744** **11-103455** SP	**19-140032** **11-115755** SP	Schlechtwegeausführung
B6	**1.4 16V, 1.6, 1.6 16V, 1.6 FSI, 1.8 T, 1.9 SDI, 1.9 TDI, 1.9 TDi GTi, 2.0, 2.0 Bi-Fuel, 2.3 V5** 05/99 - 06/06 50 -125 kW	**35-044079**	**24-064095** **11-115755** SP	Einrohrsystem VA: Einrohr Upside Down

VW

VW GOLF IV Variant (1J5)

B6	**1.4 16V, 1.6, 1.6 16V, 1.6 FSI, 1.8 T, 1.9 SDI, 1.9 TDI, 1.9 TDi GTi, 2.0, 2.0 Bi-Fuel, 2.3 V5** 05/99 - 06/06 50 -125 kW	*22-042835*	**24-064095** **11-115755** *SP*	Zweirohrsystem VA: Zweirohrsystem
B6	**1.8 4motion, 1.9 TDI 4motion, 2.0 4motion, 2.3 V5 4motion, 2.8 V6 4motion** 05/99 - 06/06 66 -150 kW	**35-046370**	**24-060349**	
B8	**1.4 16V, 1.6, 1.6 16V, 1.6 FSI, 1.8 T, 1.9 SDI, 1.9 TDI, 1.9 TDi GTi, 2.0, 2.0 Bi-Fuel, 2.3 V5** 05/99 - 06/06 50 -125 kW	**35-044086**	**24-064101**	Einrohrsystem
B8	**1.4 16V, 1.6, 1.6 16V, 1.6 FSI, 1.8 T, 1.9 SDI, 1.9 TDI, 1.9 TDi GTi, 2.0, 2.0 Bi-Fuel, 2.3 V5** 05/99 - 06/06 50 -125 kW	*22-042842*	**24-064101**	Zweirohrsystem
B8	**1.8 4motion, 1.9 TDI 4motion, 2.0 4motion, 2.3 V5 4motion, 2.8 V6 4motion** 05/99 - 06/06 66 -150 kW	**35-046387**	**24-060356**	
B10	**1.4 16V, 1.6, 1.6 16V, 1.6 FSI, 1.8 T, 1.9 SDI, 1.9 TDI, 1.9 TDi GTi, 2.0, 2.3 V5** 05/99 - 06/06 50 -125 kW	**46-111944**		siehe Gutachten VA: Tieferlegung lt. GA: 55 mm; Achslast bis: 980 kg HA: Tieferlegung lt. GA: 40 mm
B10	**1.4 16V, 1.6, 1.6 16V, 1.6 FSI, 1.8 T, 1.9 SDI, 1.9 TDI, 1.9 TDi GTi, 2.0, 2.3 V5** 05/99 - 06/06 50 -125 kW	**46-111937**		siehe Gutachten VA: Tieferlegung lt. GA: 55 mm; Achslast ab: 981 kg; Achslast bis: 1020 kg HA: Tieferlegung lt. GA: 40 mm
B16 PSS9	**1.4 16V, 1.6, 1.6 16V, 1.6 FSI, 1.8 T, 1.9 SDI, 1.9 TDI, 1.9 TDi GTi, 2.0, 2.3 V5** 05/99 - 06/06 50 -125 kW	*48-123211*		siehe Gutachten! VA: Tieferlegung lt. GA: 25-45 mm; Achslast bis: 1060 kg HA: Tieferlegung lt. GA: 25-45 mm; Achslast bis: 1080 kg

VW GOLF IV Cabriolet (1E7)

B1	**1.6, 1.8, 1.9 TDI, 2.0** 06/98 - 06/02 55 -85 kW	**12-117659**		VA: mit Kugellager
B4	**1.6, 1.8, 1.9 TDI, 2.0** 06/98 - 06/02 55 -85 kW	**22-045010** **11-101291** *SP*	**19-019741** **11-101352** *SP*	nur für Fahrzeuge mit Plusachse
B6	**1.6, 1.8, 1.9 TDI, 2.0** 06/98 - 06/02 55 -85 kW	**35-043911**	**24-015240** **11-101352** *SP*	Einrohrsystem; nur für Fahrzeuge mit Plusachse
B8	**1.6, 1.8, 1.9 TDI, 2.0** 06/98 - 06/02 55 -85 kW	**35-043928**	**24-015295** **11-101352** *SP*	Einrohrsystem; nur für Fahrzeuge mit Plusachse
B10	**1.6, 1.8, 1.9 TDI, 2.0** 06/98 - 06/02 55 -85 kW	**46-112255**		siehe Gutachten; nur für Fahrzeuge mit Basisachse VA: Tieferlegung lt. GA: 60 mm; nur in Verbindung mit 1H0 412 341 HA: Tieferlegung lt. GA: 40 mm
B14	**1.6, 1.8, 1.9 TDI, 2.0** 06/98 - 06/02 55 -85 kW	**47-124844**		siehe Gutachten; Für einige Rad/Reifenkomb. sind Distanzscheiben erforderlich VA: Tieferlegung lt. GA: 30-50 mm; Achslast bis: 980 kg HA: Tieferlegung lt. GA: 10-30 mm; Achslast bis: 840 kg
B16 PSS9	**1.6, 1.8, 1.9 TDI, 2.0** 06/98 - 06/02 55 -85 kW	**48-080569**		siehe Gutachten VA: Tieferlegung lt. GA: 30-50 mm; Achslast bis: 950 kg HA: Tieferlegung lt. GA: 10-30 mm; Achslast bis: 820 kg

VW GOLF V (1K1)

B3	**1.4 16V, 1.4 FSI, 1.4 TSI, 1.6, 1.6 FSI, 1.8, 1.9 SDi, 2.0 SDI** 10/03 - 47 -125 kW	**37-133030**	**36-133055**	ohne Sportfahrwerk

VW

VW GOLF V (1K1)

B3	**2.0 GTI** 10/04 - 147 -169 kW	**37-148126**	**36-148134**	Standardfahrwerk
B3	**1.9 TDI, 2.0 FSI** 01/04 - 66 -110 kW	**37-133498**	**36-134076**	ohne Sportfahrwerk
B3	**2.0 GTD, 2.0 TDI, 2.0 TDI 16V** 10/03 - 100 -125 kW	**37-133757**	**36-134076**	ohne Sportfahrwerk
B4	**1.4 16V, 1.4 FSI, 1.4 TSI, 1.6, 1.6 FSI, 1.8, 1.9 SDi, 1.9 TDI, 1.9 TDI 4motion, 2.0, 2.0 FSI, 2.0 FSI 4motion, 2.0 GTD, 2.0 SDI, 2.0 TDI, 2.0 TDI 4motion, 2.0 TDI 16V, 2.0 TDI 16V 4motion** 10/03 - 47 -125 kW	**22-131607**	**19-127439**	Baumuster: G02 + 2UA; Standardfahrwerk VA: Øa: 50 mm
B4	**1.4 16V, 1.4 FSI, 1.4 TSI, 1.6, 1.6 FSI, 1.8, 1.9 SDi, 1.9 TDI, 1.9 TDI 4motion, 2.0, 2.0 FSI, 2.0 FSI 4motion, 2.0 GTD, 2.0 SDI, 2.0 TDI, 2.0 TDI 4motion, 2.0 TDI 16V, 2.0 TDI 16V 4motion** 10/03 - 47 -125 kW	**22-131614**	**19-127439**	Baumuster: G07 + 2UA; Standardfahrwerk VA: Øa: 55 mm
B4	**1.4 16V, 1.4 FSI, 1.4 TSI, 1.6, 1.6 FSI, 1.8, 1.9 SDi, 1.9 TDI, 1.9 TDI 4motion, 2.0, 2.0 FSI, 2.0 FSI 4motion, 2.0 GTD, 2.0 SDI, 2.0 TDI, 2.0 TDI 4motion, 2.0 TDI 16V, 2.0 TDI 16V 4motion** 10/03 - 47 -125 kW	**22-139184**	**19-127439**	Baumuster: G02 + 2UC; Sportfahrwerk VA: Øa: 50 mm
B4	**1.4 16V, 1.4 FSI, 1.4 TSI, 1.6, 1.6 FSI, 1.8, 1.9 SDi, 1.9 TDI, 1.9 TDI 4motion, 2.0, 2.0 FSI, 2.0 FSI 4motion, 2.0 GTD, 2.0 SDI, 2.0 TDI, 2.0 TDI 4motion, 2.0 TDI 16V, 2.0 TDI 16V 4motion** 10/03 - 47 -125 kW	**22-139191**	**19-127439**	Baumuster: G07,G08,G09,G11 +2UC; Sportfahrwerk VA: Øa: 55 mm
B4	**1.8 GTi, 2.0 GTI, 3.2** 09/05 - 132 -184 kW	**22-140012**	**19-140025**	Standardfahrwerk VA: Øa: 55 mm
B6	**1.4 16V, 1.4 FSI, 1.4 TSI, 1.6, 1.6 FSI, 1.8, 1.9 SDi, 1.9 TDI, 1.9 TDI 4motion, 2.0, 2.0 FSI, 2.0 FSI 4motion, 2.0 GTD, 2.0 SDI, 2.0 TDI, 2.0 TDI 4motion, 2.0 TDI 16V, 2.0 TDI 16V 4motion** 10/03 - 47 -125 kW	**35-113751**	**24-108188**	Baumuster: G02 VA: Øa: 50 mm
B6	**1.4 16V, 1.4 FSI, 1.4 TSI, 1.6, 1.6 FSI, 1.8, 1.8 GTi, 1.9 SDi, 1.9 TDI, 1.9 TDI 4motion, 2.0, 2.0 FSI, 2.0 FSI 4motion, 2.0 GTD, 2.0 GTI, 2.0 SDI, 2.0 TDI, 2.0 TDI 4motion, 2.0 TDI 16V, 2.0 TDI 16V 4motion, 3.2, 3.2 R32 4motion** 10/03 - 47 -184 kW	**35-108177**	**24-108188**	Baumuster: G07, G08, G09, G11 VA: Øa: 55 mm
B8	**1.4 16V, 1.4 FSI, 1.4 TSI, 1.6, 1.6 FSI, 1.8, 1.9 SDi, 1.9 TDI, 1.9 TDI 4motion, 2.0, 2.0 FSI, 2.0 FSI 4motion, 2.0 GTD, 2.0 SDI, 2.0 TDI, 2.0 TDI 4motion, 2.0 TDI 16V, 2.0 TDI 16V 4motion** 10/03 - 47 -125 kW	**35-113768**	**24-108201**	Baumuster: G02 VA: Øa: 50 mm
B8	**1.4 16V, 1.4 FSI, 1.4 TSI, 1.6, 1.6 FSI, 1.8, 1.8 GTi, 1.9 SDi, 1.9 TDI, 1.9 TDI 4motion, 2.0, 2.0 FSI, 2.0 FSI 4motion, 2.0 GTD, 2.0 GTI, 2.0 SDI, 2.0 TDI, 2.0 TDI 4motion, 2.0 TDI 16V, 2.0 TDI 16V 4motion, 3.2, 3.2 R32 4motion** 10/03 - 47 -184 kW	**35-108191**	**24-108201**	Baumuster: G07, G08, G09, G11 VA: Øa: 55 mm

			

VW

VW GOLF V (1K1)

B14	**1.4 16V, 1.4 FSI, 1.4 TSI, 1.6, 1.6 FSI, 1.8, 1.9 SDi, 1.9 TDI, 1.9 TDI 4motion, 2.0, 2.0 FSI, 2.0 FSI 4motion, 2.0 GTD, 2.0 SDI, 2.0 TDI, 2.0 TDI 4motion, 2.0 TDI 16V, 2.0 TDI 16V 4motion** 10/03 - 47 -125 kW	**47-128347**		Baumuster: G02; siehe Gutachten; Außendurchmesser Federbein vorn 50 mm VA: Tieferlegung lt. GA: 30-50 mm; Achslast bis: 1190 kg HA: Tieferlegung lt. GA: 30-50 mm; Achslast bis: 1095 kg
B14	**1.4 16V, 1.4 FSI, 1.4 TSI, 1.6, 1.6 FSI, 1.8, 1.9 SDi, 1.9 TDI, 1.9 TDI 4motion, 2.0, 2.0 FSI, 2.0 FSI 4motion, 2.0 GTD, 2.0 SDI, 2.0 TDI, 2.0 TDI 4motion, 2.0 TDI 16V, 2.0 TDI 16V 4motion** 10/03 - 47 -125 kW	**47-127708**		Baumuster: G07, G08, G09, G11; siehe Gutachten; Außendurchmesser Federbein vorn 55 mm VA: Tieferlegung lt. GA: 30-50 mm; Achslast bis: 1190 kg HA: Tieferlegung lt. GA: 30-50 mm; Achslast bis: 1095 kg
B14	**1.8 GTi, 2.0 GTI, 3.2, 3.2 R32 4motion** 11/05 - 132 -184 kW	**47-127708**		siehe Gutachten; Außendurchmesser Federbein vorn 55 mm VA: Tieferlegung lt. GA: 20-30 mm; Achslast bis: 1200 kg HA: Tieferlegung lt. GA: 10-30 mm; Achslast bis: 1095 kg
B16 PSS10	**1.4 16V, 1.4 FSI, 1.4 TSI, 1.6, 1.6 FSI, 1.8, 1.9 SDi, 1.9 TDI, 1.9 TDI 4motion, 2.0, 2.0 FSI, 2.0 FSI 4motion, 2.0 GTD, 2.0 SDI, 2.0 TDI, 2.0 TDI 4motion, 2.0 TDI 16V, 2.0 TDI 16V 4motion** 10/03 - 47 -125 kW	**48-135238**		Baumuster: G02; siehe Gutachten; Außendurchmesser Federbein vorn 50 mm VA: Tieferlegung lt. GA: 30-50 mm; Achslast bis: 1210 kg HA: Tieferlegung lt. GA: 30-50 mm; Achslast bis: 1095 kg
B16 PSS10	**1.4 16V, 1.4 FSI, 1.4 TSI, 1.6, 1.6 FSI, 1.8, 1.9 SDi, 1.9 TDI, 1.9 TDI 4motion, 2.0, 2.0 FSI, 2.0 FSI 4motion, 2.0 GTD, 2.0 SDI, 2.0 TDI, 2.0 TDI 4motion, 2.0 TDI 16V, 2.0 TDI 16V 4motion** 10/03 - 47 -125 kW	**48-135245**		Baumuster: G07, G08, G09, G11; siehe Gutachten; Außendurchmesser Federbein vorn 55 mm VA: Tieferlegung lt. GA: 30-50 mm; Achslast bis: 1210 kg HA: Tieferlegung lt. GA: 30-50 mm; Achslast bis: 1095 kg
B16 PSS10	**1.8 GTi, 2.0 GTI, 3.2, 3.2 R32 4motion** 11/05 - 132 -184 kW	**48-135245**		siehe Gutachten; Außendurchmesser Federbein vorn 55 mm VA: Tieferlegung lt. GA: 20-30 mm; Achslast bis: 1210 kg HA: Tieferlegung lt. GA: 10-30 mm; Achslast bis: 1095 kg

VW GOLF V Variant (1K5)

B4	**1.4, 1.4 TSI, 1.6, 1.9 TDI, 2.0, 2.0 TDI, 2.0 TDI 16V** 06/07 - 59 -147 kW	**22-131607**	**19-139333**	Standardfahrwerk VA: Øa: 50 mm; Baumuster: G02
B4	**1.4, 1.4 TSI, 1.6, 1.9 TDI, 2.0, 2.0 TDI, 2.0 TDI 16V** 06/07 - 59 -147 kW	**22-131614**	**19-139333**	Standardfahrwerk VA: Øa: 55 mm; Baumuster: G07,G08
B6	**1.4, 1.4 TSI, 1.6, 1.9 TDI, 1.9 TDI 4motion, 2.0, 2.0 TDI, 2.0 TDI 16V, 2.0 TDI 4motion** 06/07 - 59 -147 kW	**35-113751**	**24-108188**	Baumuster: G02 VA: Øa: 50 mm
B6	**1.4, 1.4 TSI, 1.6, 1.9 TDI, 1.9 TDI 4motion, 2.0, 2.0 TDI, 2.0 TDI 16V, 2.0 TDI 4motion** 06/07 - 59 -147 kW	**35-108177**	**24-108188**	Baumuster: G07,G08 VA: Øa: 55 mm
B8	**1.4, 1.4 TSI, 1.6, 1.9 TDI, 1.9 TDI 4motion, 2.0, 2.0 TDI, 2.0 TDI 16V, 2.0 TDI 4motion** 06/07 - 59 -147 kW	**35-113768**	**24-108201**	Baumuster: G02 VA: Øa: 50 mm
B8	**1.4, 1.4 TSI, 1.6, 1.9 TDI, 1.9 TDI 4motion, 2.0, 2.0 TDI, 2.0 TDI 16V, 2.0 TDI 4motion** 06/07 - 59 -147 kW	**35-108191**	**24-108201**	Baumuster: G07,G08 VA: Øa: 55 mm
B14	**1.4, 1.4 TSI, 1.6, 1.9 TDI, 1.9 TDI 4motion, 2.0, 2.0 TDI, 2.0 TDI 16V, 2.0 TDI 4motion** 06/07 - 59 -147 kW	**47-128347**		Baumuster: G02; siehe Gutachten; Außendurchmesser Federbein vorn 50 mm VA: Tieferlegung lt. GA: 35-50 mm; Achslast bis: 1190 kg HA: Tieferlegung lt. GA: 30-50 mm

				
VW				
VW GOLF V Variant (1K5)				
B14	**1.4, 1.4 TSI, 1.6, 1.9 TDI, 1.9 TDI 4motion, 2.0, 2.0 TDI, 2.0 TDI 16V, 2.0 TDI 4motion** 06/07 - 59 -147 kW	**47-127708**		Baumuster: G07,G08; siehe Gutachten; Außendurchmesser Federbein vorn 55 mm VA: Tieferlegung lt. GA: 35-40 mm; Achslast bis: 1190 kg HA: Tieferlegung lt. GA: 30-50 mm
B16 PSS10	**1.4, 1.4 TSI, 1.6, 1.9 TDI, 1.9 TDI 4motion, 2.0, 2.0 TDI, 2.0 TDI 16V, 2.0 TDI 4motion** 06/07 - 59 -147 kW	**48-135238**		Baumuster: G02; siehe Gutachten; Außendurchmesser Federbein vorn 50 mm VA: Tieferlegung lt. GA: 30-50 mm; Achslast bis: 1210 kg HA: Tieferlegung lt. GA: 30-50 mm; Achslast bis: 1095 kg
B16 PSS10	**1.4, 1.4 TSI, 1.6, 1.9 TDI, 1.9 TDI 4motion, 2.0, 2.0 TDI, 2.0 TDI 16V, 2.0 TDI 4motion** 06/07 - 59 -147 kW	**48-135245**		Baumuster: G07,G08; siehe Gutachten; Außendurchmesser Federbein vorn 55 mm VA: Tieferlegung lt. GA: 35-50 mm; Achslast bis: 1210 kg HA: Tieferlegung lt. GA: 30-50 mm; Achslast bis: 1095 kg
VW GOLF VI (5K1)				
B6	**1.2 TSI, 1.4, 1.4 TSI, 1.6, 1.6 BiFuel, 1.6 TDI, 2.0 TDI, 2.0 TDI 4motion, 2.0 TSI** 04/09 - 59 -155 kW	**35-158707**	**33-158723**	Baumuster: G02; ohne elektr. Dämpfkraftregulierung VA: Außendurchmesser Federbein vorn 50 mm
B6	**1.2 TSI, 1.4, 1.4 TSI, 1.6, 1.6 BiFuel, 1.6 TDI, 2.0 TDI, 2.0 TDI 4motion, 2.0 TSI** 04/09 - 59 -155 kW	**35-158714**	**33-158723**	Baumuster: G07, G08, G09, G11; ohne elektr. Dämpfkraftregulierung VA: Außendurchmesser Federbein vorn 55 mm
B6	**2.0 R 4motion** 11/09 - 199 kW	**35-158745**	**24-158756**	VA: Außendurchmesser Federbein vorn 55 mm
B8	**1.2 TSI, 1.4, 1.4 TSI, 1.6, 1.6 BiFuel, 1.6 TDI, 2.0 TDI, 2.0 TDI 4motion, 2.0 TSI** 04/09 - 59 -155 kW	**35-158738**	**24-158756**	Baumuster: G02; ohne elektr. Dämpfkraftregulierung VA: Außendurchmesser Federbein vorn 50 mm
B8	**1.2 TSI, 1.4, 1.4 TSI, 1.6, 1.6 BiFuel, 1.6 TDI, 2.0 TDI, 2.0 TDI 4motion, 2.0 TSI** 04/09 - 59 -155 kW	**35-158745**	**24-158756**	Baumuster: G07, G08, G09, G11; ohne elektr. Dämpfkraftregulierung VA: Außendurchmesser Federbein vorn 55 mm
B14	**1.2 TSI, 1.4, 1.4 TSI, 1.6, 1.6 BiFuel, 1.6 TDI, 2.0 TDI, 2.0 TDI 4motion, 2.0 TSI** 04/09 - 59 -155 kW	**47-158276**		Baumuster: G02; siehe Gutachten; ohne elektr. Dämpfkraftregulierung; Außendurchmesser Federbein vorn 50 mm VA: Tieferlegung lt. GA: 20-40 mm; Achslast bis: 1110 kg HA: Tieferlegung lt. GA: 20-40 mm; Achslast bis: 1040 kg
B14	**1.2 TSI, 1.4, 1.4 TSI, 1.6, 1.6 BiFuel, 1.6 TDI, 2.0 R 4motion, 2.0 TDI, 2.0 TDI 4motion, 2.0 TSI** 04/09 - 59 -199 kW	**47-158283**		Baumuster: G07, G08, G09, G11; siehe Gutachten; ohne elektr. Dämpfkraftregulierung; Außendurchmesser Federbein vorn 55 mm VA: Tieferlegung lt. GA: 20-40 mm; Achslast bis: 1110 kg HA: Tieferlegung lt. GA: 20-40 mm; Achslast bis: 1040 kg
B16 PSS10	**1.2 TSI, 1.4, 1.4 TSI, 1.6, 1.6 BiFuel, 1.6 TDI, 2.0 TDI, 2.0 TDI 4motion, 2.0 TSI** 04/09 - 59 -155 kW	**48-156745**		Baumuster: G02; siehe Gutachten; ohne elektr. Dämpfkraftregulierung; Außendurchmesser Federbein vorn 50 mm VA: Tieferlegung lt. GA: 20-40 mm; Achslast bis: 1110 kg HA: Tieferlegung lt. GA: 20-40 mm; Achslast bis: 1040 kg
B16 PSS10	**1.2 TSI, 1.4, 1.4 TSI, 1.6, 1.6 BiFuel, 1.6 TDI, 2.0 R 4motion, 2.0 TDI, 2.0 TDI 4motion, 2.0 TSI** 04/09 - 59 -199 kW	**48-158176**		Baumuster: G07, G08, G09, G11; siehe Gutachten; ohne elektr. Dämpfkraftregulierung; Außendurchmesser Federbein vorn 55 mm VA: Tieferlegung lt. GA: 20-40 mm; Achslast bis: 1140 kg HA: Tieferlegung lt. GA: 20-40 mm; Achslast bis: 1040 kg
VW GOLF VI Variant (AJ5)				
B6	**1.2 TSI, 1.4, 1.4 TSI, 1.6, 1.6 TDI, 1.6 TDI 4motion, 2.0 TDI** 07/09 - 59 -118 kW	**35-158707**	**33-158723**	Baumuster: G02; ohne elektr. Dämpfkraftregulierung VA: Außendurchmesser Federbein vorn 50 mm
B6	**1.2 TSI, 1.4, 1.4 TSI, 1.6, 1.6 TDI, 1.6 TDI 4motion, 2.0 TDI** 07/09 - 59 -118 kW	**35-158714**	**33-158723**	Baumuster: G07, G08, G09, G11; ohne elektr. Dämpfkraftregulierung VA: Außendurchmesser Federbein vorn 55 mm
B8	**1.2 TSI, 1.4, 1.4 TSI, 1.6, 1.6 TDI, 1.6 TDI 4motion, 2.0 TDI** 07/09 - 59 -118 kW	**35-158738**	**24-158756**	Baumuster: G02; ohne elektr. Dämpfkraftregulierung VA: Außendurchmesser Federbein vorn 50 mm

				
VW				
VW GOLF VI Variant (AJ5)				
B8	**1.2 TSI, 1.4, 1.4 TSI, 1.6, 1.6 TDI, 1.6 TDI 4motion, 2.0 TDI** 07/09 - 59 -118 kW	**35-158745**	**24-158756**	Baumuster: G07, G08, G09, G11; ohne elektr. Dämpfkraftregulierung VA: Außendurchmesser Federbein vorn 55 mm
B14	**1.2 TSI, 1.4, 1.4 TSI, 1.6, 1.6 TDI, 1.6 TDI 4motion, 2.0 TDI** 07/09 - 59 -118 kW	**47-128347**		Baumuster: G02; siehe Gutachten; ohne elektr. Dämpfkraftregulierung; Außendurchmesser Federbein vorn 50 mm VA: Tieferlegung lt. GA: 35-50 mm; Achslast bis: 1190 kg HA: Tieferlegung lt. GA: 30-50 mm
B14	**1.2 TSI, 1.4, 1.4 TSI, 1.6, 1.6 TDI, 1.6 TDI 4motion, 2.0 TDI** 07/09 - 59 -118 kW	**47-127708**		Baumuster: G07, G08, G09, G11; siehe Gutachten; ohne elektr. Dämpfkraftregulierung; Außendurchmesser Federbein vorn 55 mm VA: Tieferlegung lt. GA: 30-50 mm; Achslast bis: 1190 kg HA: Tieferlegung lt. GA: 30-50 mm; Achslast bis: 1095 kg
B16 PSS10	**1.2 TSI, 1.4, 1.4 TSI, 1.6, 1.6 TDI, 1.6 TDI 4motion, 2.0 TDI** 07/09 - 59 -118 kW	**48-135238**		Baumuster: G02; siehe Gutachten; ohne elektr. Dämpfkraftregulierung; Außendurchmesser Federbein vorn 50 mm VA: Tieferlegung lt. GA: 30-50 mm; Achslast bis: 1210 kg HA: Tieferlegung lt. GA: 30-50 mm; Achslast bis: 1095 kg
B16 PSS10	**1.2 TSI, 1.4, 1.4 TSI, 1.6, 1.6 TDI, 1.6 TDI 4motion, 2.0 TDI** 07/09 - 59 -118 kW	**48-135245**		Baumuster: G07, G08, G09, G11; siehe Gutachten; ohne elektr. Dämpfkraftregulierung; Außendurchmesser Federbein vorn 55 mm VA: Tieferlegung lt. GA: 30-50 mm; Achslast bis: 1210 kg HA: Tieferlegung lt. GA: 30-50 mm; Achslast bis: 1095 kg
VW GOLF PLUS (5M1, 521)				
B3	**1.4 16V, 1.4 FSI, 1.4 TSI, 1.6, 1.6 FSI** 01/05 - 55 -125 kW	**37-133498**	**36-134076**	ohne Sportfahrwerk
B3	**2.0 TDI, 2.0 TDI 16V** 01/05 - 81 -103 kW	**37-148140**	**36-148158**	Standardfahrwerk
B4	**1.2 TSI, 1.4 16V, 1.4 FSI, 1.4 TSI, 1.6, 1.6 FSI, 1.6 Multifuel, 1.6 TDI, 1.8, 1.8 Hybrid, 1.9 SDi, 1.9 TDI, 2.0 FSI, 2.0 TDI, 2.0 TDI 16V** 01/05 - 47 -125 kW	**22-131607**	**19-151069**	Baumuster: G02 VA: Øa: 50 mm; Baumuster: G02
B4	**1.2 TSI, 1.4 16V, 1.4 FSI, 1.4 TSI, 1.6, 1.6 FSI, 1.6 Multifuel, 1.6 TDI, 1.8, 1.8 Hybrid, 1.9 SDi, 1.9 TDI, 2.0 FSI, 2.0 TDI, 2.0 TDI 16V** 01/05 - 47 -125 kW	**22-139320**	**19-151069**	Baumuster: G07, G08 VA: Øa: 55 mm; Baumuster: G07
B6	**1.2 TSI, 1.4 16V, 1.4 FSI, 1.4 TSI, 1.6, 1.6 FSI, 1.6 Multifuel, 1.6 TDI, 1.8, 1.8 Hybrid, 1.9 SDi, 1.9 TDI, 2.0 FSI, 2.0 TDI, 2.0 TDI 16V** 01/05 - 47 -125 kW	**35-123637**	**24-122092**	Baumuster: G02 VA: Øa: 50 mm; Baumuster: G02
B6	**1.2 TSI, 1.4 16V, 1.4 FSI, 1.4 TSI, 1.6, 1.6 FSI, 1.6 Multifuel, 1.6 TDI, 1.8, 1.8 Hybrid, 1.9 SDi, 1.9 TDI, 2.0 FSI, 2.0 TDI, 2.0 TDI 16V** 01/05 - 47 -125 kW	**35-105282**	**24-122092**	Baumuster: G07, G08 VA: Øa: 55 mm; Baumuster: G07
B8	**1.2 TSI, 1.4 16V, 1.4 FSI, 1.4 TSI, 1.6, 1.6 FSI, 1.6 Multifuel, 1.6 TDI, 1.8, 1.8 Hybrid, 1.9 SDi, 1.9 TDI, 2.0 FSI, 2.0 TDI, 2.0 TDI 16V** 01/05 - 47 -125 kW	**35-123644**	**24-122108**	Baumuster: G02 VA: Øa: 50 mm; Baumuster: G02
B8	**1.2 TSI, 1.4 16V, 1.4 FSI, 1.4 TSI, 1.6, 1.6 FSI, 1.6 Multifuel, 1.6 TDI, 1.8, 1.8 Hybrid, 1.9 SDi, 1.9 TDI, 2.0 FSI, 2.0 TDI, 2.0 TDI 16V** 01/05 - 47 -125 kW	**35-105305**	**24-122108**	Baumuster: G07, G08 VA: Øa: 55 mm; Baumuster: G07
B14	**1.2 TSI, 1.4 16V, 1.4 FSI, 1.4 TSI, 1.6, 1.6 FSI, 1.6 Multifuel, 1.6 TDI, 1.8, 1.8 Hybrid, 1.9 SDi, 1.9 TDI, 2.0 FSI, 2.0 TDI, 2.0 TDI 16V** 01/05 - 47 -125 kW	**47-128347**		Baumuster: G02; siehe Gutachten; Außendurchmesser Federbein vorn 50 mm VA: Baumuster: G02; Tieferlegung lt. GA: 30-50 mm; Achslast bis: 1200 kg HA: Tieferlegung lt. GA: 30-50 mm; Achslast bis: 1095 kg

			

VW

VW GOLF PLUS (5M1, 521)

B14	**1.2 TSI, 1.4 16V, 1.4 FSI, 1.4 TSI, 1.6, 1.6 FSI, 1.6 Multifuel, 1.6 TDI, 1.8, 1.8 Hybrid, 1.9 SDi, 1.9 TDI, 2.0 FSI, 2.0 TDI, 2.0 TDI 16V** 01/05 - 47 -125 kW	**47-127708**		Baumuster: G07, G08; siehe Gutachten; Außendurchmesser Federbein vorn 55 mm VA: Baumuster: G07; Tieferlegung lt. GA: 30-50 mm; Achslast bis: 1200 kg HA: Tieferlegung lt. GA: 30-50 mm; Achslast bis: 1095 kg
B16 PSS10	**1.2 TSI, 1.4 16V, 1.4 FSI, 1.4 TSI, 1.6, 1.6 FSI, 1.6 Multifuel, 1.6 TDI, 1.8, 1.8 Hybrid, 1.9 SDi, 1.9 TDI, 2.0 FSI, 2.0 TDI, 2.0 TDI 16V** 01/05 - 47 -125 kW	**48-135238**		Baumuster: G02; siehe Gutachten; Außendurchmesser Federbein vorn 50 mm VA: Baumuster: G02; Tieferlegung lt. GA: 30-50 mm; Achslast bis: 1210 kg HA: Tieferlegung lt. GA: 30-50 mm; Achslast bis: 1095 kg
B16 PSS10	**1.2 TSI, 1.4 16V, 1.4 FSI, 1.4 TSI, 1.6, 1.6 FSI, 1.6 Multifuel, 1.6 TDI, 1.8, 1.8 Hybrid, 1.9 SDi, 1.9 TDI, 2.0 FSI, 2.0 TDI, 2.0 TDI 16V** 01/05 - 47 -125 kW	**48-135245**		Baumuster: G07, G08; siehe Gutachten; Außendurchmesser Federbein vorn 55 mm VA: Baumuster: G07; Tieferlegung lt. GA: 30-50 mm; Achslast bis: 1210 kg HA: Tieferlegung lt. GA: 30-50 mm; Achslast bis: 1095 kg

VW JETTA I (16)

B1	**1.1, 1.3, 1.5, 1.5 D, 1.6, 1.6 D, 1.6 GLI, 1.6 TD, 1.8** 08/78 - 02/84 37 -82 kW	**12-117369**		VA: mit Abstandshülse
B3	**1.1, 1.3, 1.5, 1.5 D, 1.6, 1.6 D, 1.6 GLI, 1.6 TD, 1.8** 08/78 - 02/84 37 -82 kW	**36-134243**	**36-130955**	Standardfahrwerk
B3	**1.1, 1.3, 1.5, 1.5 D, 1.6, 1.6 D, 1.6 GLI, 1.6 TD, 1.8** 08/78 - 02/84 37 -82 kW	**36-160358**		Verstärkte Ausführung .
B4	**1.1, 1.3, 1.5, 1.5 D, 1.6, 1.6 D, 1.6 GLI, 1.6 TD, 1.8** 08/78 - 02/84 37 -82 kW	**21-030338**	**19-019550** **11-101345** SP	VA: nur für verschraubte Federbeine
B6	**1.1, 1.3, 1.5, 1.5 D, 1.6, 1.6 D, 1.6 GLI, 1.6 TD, 1.8** 08/78 - 02/84 37 -82 kW	**34-001370**	**24-008372** **11-101345** SP	VA: nur für verschraubte Federbeine
B8	**1.1, 1.3, 1.5, 1.5 D, 1.6, 1.6 D, 1.6 GLI, 1.6 TD, 1.8** 08/78 - 02/84 37 -82 kW		**24-015141** **11-101345** SP	

VW JETTA II (19E, 1G2)

B1	**1.3, 1.3 KAT, 1.6, 1.6 D, 1.6 TD, 1.8, 1.8 KAT, 1.8 Syncro, 1.8 16V** 01/84 - 12/89 40 -102 kW	**12-117963**	**12-117239**	
B2	**1.3, 1.3 KAT, 1.6, 1.6 D, 1.6 TD, 1.8, 1.8 KAT, 1.8 16V** 01/84 - 12/89 40 -102 kW	**17-047142** **16-031456** **11-101291** SP	**15-062192** **11-101352** SP	VA: nur für verschraubte Federbeine
B2	**1.8 Syncro** 08/87 - 07/91 62 -72 kW	**17-047142** **11-101291** SP		
B3	**1.3, 1.3 KAT, 1.6, 1.8, 1.8 KAT** 01/84 - 10/91 40 -82 kW	**36-130665**	**36-130702**	Standardfahrwerk
B3	**1.6 D, 1.6 TD** 01/84 - 10/91 40 -59 kW	**36-130696**	**36-130702**	Standardfahrwerk
B4	**1.3, 1.3 KAT, 1.6, 1.6 D, 1.6 TD, 1.8, 1.8 KAT, 1.8 16V** 01/84 - 12/89 40 -102 kW	**22-041142** **21-030468** **11-101291** SP	**19-019741** **11-101352** SP	VA: nur für verschraubte Federbeine
B4	**1.3, 1.3 KAT, 1.6, 1.6 D, 1.6 TD, 1.8, 1.8 KAT, 1.8 16V** 01/84 - 12/89 40 -102 kW		**19-124681** **11-101352** SP	Schlechtwegeausführung

				
VW				
VW JETTA II (19E, 1G2)				
B4	**1.8 Syncro** 08/87 - 07/91 62 -72 kW	**22-041142** **11-101291** SP		
B6	**1.3, 1.3 KAT, 1.6, 1.6 D, 1.6 TD, 1.8, 1.8 KAT, 1.8 16V** 01/84 - 12/89 40 -102 kW	**34-001028** **35-181590** **11-101291** SP	*24-006545* **11-101352** SP	VA: nur für verschraubte Federbeine
B6	**1.8 Syncro** 08/87 - 07/91 62 -72 kW	**35-043911**	**24-629485**	
B8	**1.3, 1.3 KAT, 1.6, 1.6 D, 1.6 TD, 1.8, 1.8 KAT, 1.8 16V** 01/84 - 12/89 40 -102 kW	**35-003663** **11-101291** SP	**24-015042** **11-101352** SP	
B8	**1.8 Syncro** 08/87 - 07/91 62 -72 kW	**35-003663**	**24-629485**	
B14	**1.3, 1.3 KAT, 1.6, 1.6 D, 1.6 TD, 1.8, 1.8 KAT, 1.8 16V** 01/84 - 12/89 40 -102 kW	**47-124844**		siehe Gutachten; Für einige Rad/Reifenkomb. sind Distanzscheiben erforderlich VA: Tieferlegung lt. GA: 30-50 mm; Achslast bis: 840 kg HA: Tieferlegung lt. GA: 20-40 mm; Achslast bis: 740 kg
B16 PSS9	**1.3, 1.3 KAT, 1.6, 1.6 D, 1.6 TD, 1.8, 1.8 KAT, 1.8 16V** 01/84 - 12/89 40 -102 kW	**48-080569**		siehe Gutachten; Für einige Rad/Reifenkomb. sind Distanzscheiben erforderlich VA: Tieferlegung lt. GA: 30-50 mm; Achslast bis: 840 kg HA: Tieferlegung lt. GA: 20-30 mm; Achslast bis: 740 kg
MS	**1.3, 1.3 KAT, 1.6, 1.6 D, 1.6 TD, 1.8, 1.8 KAT, 1.8 16V** 01/84 - 12/89 40 -102 kW	*35-604525*	*24-627009*	Baumuster: Rallye G. N+A Tarmac VA: höhenverstellbar; Kenngröße: 230/145 HA: höhenverstellbar; mit Unibal-Gelenklager; Kenngröße: 200/120
VW JETTA III (1K2)				
B4	**1.4 TSI, 1.6, 1.6 FSI, 1.6 TDI, 1.9 TDI, 2.0 FSI, 2.0 TDI, 2.0 TDI 16V, 2.0 TFSI, 2.5** 01/06 - 75 -147 kW	**22-131607**	**19-127439**	Standardfahrwerk VA: Øa: 50 mm
B4	**1.4 TSI, 1.6, 1.6 FSI, 1.6 TDI, 1.9 TDI, 2.0 FSI, 2.0 TDI, 2.0 TDI 16V, 2.0 TFSI, 2.5** 01/06 - 75 -147 kW	**22-131614**	**19-127439**	Standardfahrwerk VA: Øa: 55 mm
B4	**1.4 TSI, 1.6, 1.6 FSI, 1.6 TDI, 1.9 TDI, 2.0 FSI, 2.0 TDI, 2.0 TDI 16V, 2.0 TFSI, 2.5** 01/06 - 75 -147 kW	**22-139184**	**19-127439**	Sportfahrwerk VA: Øa: 50 mm
B4	**1.4 TSI, 1.6, 1.6 FSI, 1.6 TDI, 1.9 TDI, 2.0 FSI, 2.0 TDI, 2.0 TDI 16V, 2.0 TFSI, 2.5** 01/06 - 75 -147 kW	**22-139191**	**19-127439**	Sportfahrwerk VA: Øa: 55 mm
B6	**1.4 TSI, 1.6, 1.6 FSI, 1.6 TDI, 1.9 TDI, 2.0 FSI, 2.0 TDI, 2.0 TDI 16V, 2.0 TFSI, 2.5** 01/06 - 75 -147 kW	**35-108177**	**24-108188**	VA: Øa: 55 mm
B8	**1.4 TSI, 1.6, 1.6 FSI, 1.6 TDI, 1.9 TDI, 2.0 FSI, 2.0 TDI, 2.0 TDI 16V, 2.0 TFSI, 2.5** 01/06 - 75 -147 kW	**35-108191**	**24-108201**	VA: Øa: 55 mm
B14	**1.4 TSI, 1.6, 1.6 FSI, 1.6 TDI, 1.9 TDI, 2.0 FSI, 2.0 TDI, 2.0 TDI 16V, 2.0 TFSI, 2.5** 01/06 - 75 -147 kW	**47-128347**		Baumuster: G02; siehe Gutachten; Außendurchmesser Federbein vorn 50 mm VA: Tieferlegung lt. GA: 30-50 mm; Achslast bis: 1200 kg HA: Tieferlegung lt. GA: 30-50 mm
B14	**1.4 TSI, 1.6, 1.6 FSI, 1.6 TDI, 1.9 TDI, 2.0 FSI, 2.0 TDI, 2.0 TDI 16V, 2.0 TFSI, 2.5** 01/06 - 75 -147 kW	**47-127708**		siehe Gutachten; Außendurchmesser Federbein vorn 55 mm VA: Tieferlegung lt. GA: 30-50 mm; Achslast bis: 1200 kg HA: Tieferlegung lt. GA: 30-50 mm; Achslast bis: 1095 kg

			

VW

VW JETTA III (1K2)

B16 PSS10	**1.4 TSI, 1.6, 1.6 FSI, 1.6 TDI, 1.9 TDI, 2.0 FSI, 2.0 TDI, 2.0 TDI 16V, 2.0 TFSI, 2.5** 01/06 - 75 -147 kW	**48-135238**		Baumuster: G02; siehe Gutachten; Außendurchmesser Federbein vorn 50 mm VA: Tieferlegung lt. GA: 30-50 mm; Achslast bis: 1210 kg HA: Tieferlegung lt. GA: 30-50 mm; Achslast bis: 1095 kg
B16 PSS10	**1.4 TSI, 1.6, 1.6 FSI, 1.6 TDI, 1.9 TDI, 2.0 FSI, 2.0 TDI, 2.0 TDI 16V, 2.0 TFSI, 2.5** 01/06 - 75 -147 kW	**48-135245**		siehe Gutachten; Außendurchmesser Federbein vorn 55 mm VA: Baumuster: G07, G08; Tieferlegung lt. GA: 30-50 mm; Achslast bis: 1210 kg HA: Tieferlegung lt. GA: 30-50 mm; Achslast bis: 1095 kg

VW KAEFER

B3	**1300 1.3, 1302 1.2, 1302 1.3, 1302 1.6, 1303 1.2, 1303 1.3, 1303 1.6, 1303 LS,S 1.6** 08/70 - 12/79 25 -37 kW	**36-160303**		Standardfahrwerk HA: mit Drehstabfederung
B6	**1.1 (Brezel), 1.2, 1200 1.2** 04/49 - 07/65 18 -25 kW		**24-000321** OE	HA: Kenngröße: 280/100
B6	**1.1 (Brezel), 1.2, 1200 1.2** 04/49 - 07/65 18 -25 kW		**24-181488** OE	Baumuster: Rennen HA: Kenngröße: 330/130
B6	**1.2** 01/54 - 12/65 22 kW		**24-000338** OE	Baumuster: Rallye HA: Kenngröße: 365/130; mit Unibal-Gelenklager
B6	**1200 1.2, 1300 1.3, 1500 1.5, 1500 1.6, 1600 (Mexico), 1600 i (Mexico)** 08/65 - 07/03 25 -37 kW	**24-006200** OE	**24-000321** OE	Schaltgetriebe HA: Kenngröße: 280/100
B6	**1200 1.2, 1300 1.3, 1500 1.5, 1500 1.6, 1600 (Mexico), 1600 i (Mexico)** 08/65 - 07/03 25 -37 kW	**24-006200** OE	**24-181488** OE	Schaltgetriebe; Baumuster: Rennen HA: Kenngröße: 330/130
B6	**1300 1.3, 1500 1.5, 1500 1.6** 08/67 - 01/73 27 -37 kW	**24-006200** OE	**24-000345** OE	Automatik HA: Kenngröße: 350/160
B6	**1302 1.2, 1302 1.3, 1302 1.6, 1303 1.2, 1303 1.3, 1303 1.6** 01/70 - 08/73 25 -37 kW	**24-181518**	**24-006347** OE	
B6	**1302 1.2, 1302 1.3, 1302 1.6, 1303 1.2, 1303 1.3, 1303 1.6** 01/70 - 08/73 25 -37 kW	**24-181518**	**24-000345** OE	straffere Einstellung HA: Kenngröße: 350/160
B6	**1303 1.2, 1303 1.3, 1303 1.6, 1303 LS,S 1.6** 09/73 - 12/79 25 -37 kW	**34-000403**	**24-006347** OE	VA: Federbeinhersteller Boge; nur für verschraubte Federbeine
B6	**1303 1.2, 1303 1.3, 1303 1.6, 1303 LS,S 1.6** 09/73 - 12/79 25 -37 kW	**34-000403**	**24-000345** OE	straffere Einstellung VA: Federbeinhersteller Boge; nur für verschraubte Federbeine HA: Kenngröße: 350/160

VW KAEFER Cabriolet (15)

B6	**1302 1.3, 1302 1.6, 1302,1303 1.6, 1303 1.3, 1303 1.6, 1500 1.5, 1500 1.6** 01/70 - 08/73 29 -37 kW	**24-181518**	**24-006347** OE	
B6	**1302 1.3, 1302 1.6, 1302,1303 1.6, 1303 1.3, 1303 1.6, 1500 1.5, 1500 1.6** 01/70 - 08/73 29 -37 kW	**24-181518**	**24-000345** OE	straffere Einstellung HA: Kenngröße: 350/160
B6	**1302 1.3, 1302 1.6, 1302,1303 1.6, 1303 1.2, 1303 1.3, 1303 1.6** 09/73 - 03/81 25 -37 kW	**34-000403**	**24-006347** OE	VA: Federbeinhersteller Boge; nur für verschraubte Federbeine
B6	**1302 1.3, 1302 1.6, 1302,1303 1.6, 1303 1.2, 1303 1.3, 1303 1.6** 09/73 - 03/81 25 -37 kW	**34-000403**	**24-000345** OE	straffere Einstellung VA: Federbeinhersteller Boge; nur für verschraubte Federbeine HA: Kenngröße: 350/160







VW				
VW LUPO (6X1, 6E1)				
B1	**1.0, 1.4, 1.4 16V, 1.4 FSI, 1.4 TDI, 1.6 GTI, 1.7 SDI** 09/98 - 07/05 37 -92 kW	**12-116959**		VA: mit Kugellager
B2	**1.0, 1.4, 1.4 16V, 1.4 TDI, 1.7 SDI** 09/98 - 07/05 37 -74 kW	**17-106405** **11-101307** SP	11-149828 SP	
B3	**1.0, 1.4, 1.4 16V, 1.4 TDI, 1.7 SDI** 09/98 - 07/05 37 -55 kW	36-134267		Verstärkte Ausführung .
B3	**1.0, 1.4** 09/98 - 07/05 37 -44 kW	37-155131	36-134250	
B3	**1.4 16V, 1.4 TDI, 1.7 SDI** 09/98 - 07/05 44 -55 kW	36-155149	36-134250	
B3	**1.4 FSI** 02/01 - 07/05 77 kW	36-155149	36-160631	
B3	**1.6 GTI** 09/00 - 07/05 92 kW	37-160197	36-160631	
B3	**1.2 TDI 3L, 1.4 16V, 1.4 FSI, 1.6 GTI** 07/99 - 07/05 45 -92 kW	36-134267	36-134250	Verstärkte Ausführung .
B3	**1.2 TDI 3L, 1.4 16V** 07/99 - 07/05 45 -74 kW	37-155131	36-160631	
B4	**1.0, 1.4, 1.4 16V, 1.4 TDI, 1.7 SDI** 09/98 - 07/05 37 -74 kW	**22-044761** **11-101307** SP	**19-067803** 11-149828 SP	
B6	**1.0, 1.4, 1.4 16V, 1.4 TDI, 1.7 SDI** 09/98 - 07/05 37 -74 kW	*35-044420*	**24-028066**	ohne ABS
B6	**1.0, 1.4, 1.4 16V, 1.4 TDI, 1.7 SDI** 09/98 - 07/05 37 -74 kW	**35-046196**	**24-028066**	
B6	**1.6 GTI** 09/00 - 07/05 92 kW	**35-051435**	**24-028066**	
B8	**1.0, 1.4, 1.4 16V, 1.4 TDI, 1.7 SDI** 09/98 - 07/05 37 -74 kW	*35-044437*	**24-028073**	ohne ABS
B8	**1.0, 1.4, 1.4 16V, 1.4 TDI, 1.7 SDI** 09/98 - 07/05 37 -74 kW	**35-046202**	**24-028073**	
B8	**1.6 GTI** 09/00 - 07/05 92 kW	**35-051442**	**24-028073**	
B10	**1.0, 1.4, 1.4 16V, 1.4 TDI, 1.7 SDI** 09/98 - 07/05 37 -74 kW	**46-112019**		siehe Gutachten VA: Tieferlegung lt. GA: 60 mm; Achslast bis: 790 kg HA: Tieferlegung lt. GA: 40 mm
B10	**1.0, 1.4, 1.4 16V, 1.4 TDI, 1.7 SDI** 09/98 - 07/05 37 -74 kW	**46-112002**		siehe Gutachten VA: Tieferlegung lt. GA: 60 mm; Achslast ab: 791 kg HA: Tieferlegung lt. GA: 40 mm
MS	**1.6 GTI** 09/00 - 07/05 92 kW	*35-607885*	*24-607896*	Baumuster: Cup; ohne TÜV-Gutachten
VW NEW BEETLE (9C1, 1C1)				
B1	**1.4, 1.6, 1.8 T, 1.9 TDI, 2.0, 2.3 V5, 2.5 Turbo, RSI 3.2** 04/00 - CH-Nr. 55 -165 kW		**12-117079**	-> CH.Nr.: 1C-1-405 000; -> CH.Nr.: 9C-1-603 000
B1	**1.4, 1.6, 1.8 T, 1.9 TDI, 2.0, 2.3 V5, 2.5 Turbo** CH-Nr. - 55 -132 kW		12-117840	CH.Nr.: 1C-1-405 001 ->; CH.Nr.: 9C-1-603 001 ->

				
VW				
VW NEW BEETLE (9C1, 1C1)				
B3	**1.4, 1.6, 1.8 T** 10/99 - 55 -132 kW	**37-163075**	**36-134113**	
B3	**1.4, 1.6, 1.8 T, 1.9 TDI, 2.0, 2.5 Turbo** 01/98 - 55 -132 kW		**36-131297**	Verstärkte Ausführung .
B3	**1.9 TDI, 2.0, 2.5 Turbo** 01/98 - 66 -110 kW	**37-155162**	**36-134113**	
B4	**1.4, 1.6, 1.8 T, 1.9 TDI, 2.0, 2.3 V5, 2.5 Turbo** 10/00 - 55 -132 kW	**22-045744** **11-103455** SP	**19-029429** **11-115755** SP	Standardfahrwerk
B4	**1.4, 1.6, 1.8 T, 1.9 TDI, 2.0, 2.3 V5, 2.5 Turbo** 10/00 - 55 -132 kW	**22-045751** **11-103455** SP	**19-029177** **11-115755** SP	Sportfahrwerk
B4	**1.4, 1.6, 1.8 T, 1.9 TDI, 2.0, 2.3 V5, 2.5 Turbo** 10/00 - 55 -132 kW	**22-045744** **11-103455** SP	**19-140032** **11-115755** SP	Schlechtwegeausführung
B6	**1.4, 1.6, 1.8 T, 1.9 TDI, 2.0, 2.3 V5, 2.5 Turbo** 10/00 - 55 -132 kW	**35-044079**	**24-026239** **11-115755** SP	Einrohrsystem VA: Einrohr Upside Down
B6	**1.4, 1.6, 1.8 T, 1.9 TDI, 2.0, 2.3 V5, 2.5 Turbo** 10/00 - 55 -132 kW	*22-042835* **11-103455** SP	**24-026239** **11-115755** SP	Zweirohrsystem VA: Zweirohrsystem
B8	**1.4, 1.6, 1.8 T, 1.9 TDI, 2.0, 2.3 V5, 2.5 Turbo** 10/00 - 55 -132 kW	**35-044086**	**24-026246** **11-115755** SP	Einrohrsystem
B8	**1.4, 1.6, 1.8 T, 1.9 TDI, 2.0, 2.3 V5, 2.5 Turbo** 10/00 - 55 -132 kW	*22-042842* **11-103455** SP	**24-026246** **11-115755** SP	Zweirohrsystem
B14	**1.4, 1.6, 1.8 T, 1.9 TDI, 2.0, 2.3 V5, 2.5 Turbo** 10/00 - 55 -132 kW	**47-124851**		siehe Gutachten; Für einige Rad/Reifenkomb. sind Distanzscheiben erforderlich VA: Tieferlegung lt. GA: 25-45 mm; Achslast bis: 1060 kg HA: Tieferlegung lt. GA: 20-40 mm; Achslast bis: 1010 kg
B14	**RSI 3.2** 04/00 - 05/01 165 kW	**47-080416**		siehe Gutachten VA: Tieferlegung lt. GA: 10-30 mm; Achslast bis: 1110 kg HA: Tieferlegung lt. GA: 10-30 mm; Achslast bis: 1080 kg
B16 PSS9	**1.4, 1.6, 1.8 T, 1.9 TDI, 2.0, 2.3 V5, 2.5 Turbo** 10/00 - 55 -132 kW	**48-080651**		siehe Gutachten; Für einige Rad/Reifenkomb. sind Distanzscheiben erforderlich VA: Tieferlegung lt. GA: 25-45 mm; Achslast bis: 1060 kg HA: Tieferlegung lt. GA: 20-40 mm; Achslast bis: 1010 kg
B16 PSS9	**RSI 3.2** 04/00 - 05/01 165 kW	**48-080422**		siehe Gutachten VA: Tieferlegung lt. GA: 10-30 mm; Achslast bis: 1110 kg HA: Tieferlegung lt. GA: 10-30 mm; Achslast bis: 1080 kg
VW NEW BEETLE Cabriolet (1Y7)				
B4	**1.4, 1.6, 1.8 T, 1.9 TDI, 2.0, 2.5 Turbo** 09/02 - 55 -110 kW	**22-045744** **11-103455** SP	**19-029429** **11-115755** SP	Standardfahrwerk
B4	**1.4, 1.6, 1.8 T, 1.9 TDI, 2.0, 2.5 Turbo** 09/02 - 55 -110 kW	**22-045751** **11-103455** SP	**19-029177** **11-115755** SP	Sportfahrwerk
B4	**1.4, 1.6, 1.8 T, 1.9 TDI, 2.0, 2.5 Turbo** 09/02 - 55 -110 kW	**22-045744** **11-103455** SP	**19-140032** **11-115755** SP	Schlechtwegeausführung
B6	**1.4, 1.6, 1.8 T, 1.9 TDI, 2.0, 2.5 Turbo** 09/02 - 55 -110 kW	**35-044079**	**24-026239** **11-115755** SP	VA: Einrohr Upside Down
B6	**1.4, 1.6, 1.8 T, 1.9 TDI, 2.0, 2.5 Turbo** 09/02 - 55 -110 kW	*22-042835* **11-103455** SP	**24-026239** **11-115755** SP	VA: Zweirohrsystem
B8	**1.4, 1.6, 1.8 T, 1.9 TDI, 2.0, 2.5 Turbo** 09/02 - 55 -110 kW	**35-044086**	**24-026246** **11-115755** SP	VA: Einrohr Upside Down

VW			
VW NEW BEETLE Cabriolet (1Y7)			
B8 **1.4, 1.6, 1.8 T, 1.9 TDI, 2.0, 2.5 Turbo** 09/02 - 55 -110 kW	*22-042842* **11-103455** SP	**24-026246** **11-115755** SP	VA: Zweirohrsystem
B14 **1.4, 1.6, 1.8 T, 1.9 TDI, 2.0, 2.5 Turbo** 09/02 - 55 -110 kW	**47-124851**		siehe Gutachten; Für einige Rad/Reifenkomb. sind Distanzscheiben erforderlich VA: Tieferlegung lt. GA: 25-45 mm; Achslast bis: 1060 kg HA: Tieferlegung lt. GA: 20-40 mm; Achslast bis: 1010 kg
B16 PSS9 **1.4, 1.6, 1.8 T, 1.9 TDI, 2.0, 2.5 Turbo** 09/02 - 55 -110 kW	**48-080651**		siehe Gutachten; Für einige Rad/Reifenkomb. sind Distanzscheiben erforderlich VA: Tieferlegung lt. GA: 25-45 mm; Achslast bis: 1060 kg HA: Tieferlegung lt. GA: 20-40 mm; Achslast bis: 1010 kg
VW PASSAT (32)			
B3 **1.3, 1.5, 1.6** 05/73 - 07/80 40 -63 kW	**36-160372**	**36-134274**	
B3 **1.5 D** 08/77 - 07/80 37 kW	**36-160365**	**36-134274**	
B4 **1.3, 1.5, 1.5 D, 1.6, 1.6 GLi** 05/73 - 07/80 37 -81 kW	**21-030406** **11-101307** SP	*19-019512*	VA: Øa: 50 mm
B6 **1.3, 1.5, 1.5 D, 1.6, 1.6 GLi** 05/73 - 07/80 37 -81 kW	*34-000144*	*24-006514*	VA: Schnellreparaturservice .; Altteilrückgabe erforderlich . HA: Schnellreparaturservice .; Altteilrückgabe erforderlich .
VW PASSAT Variant (33)			
B3 **1.3, 1.5, 1.6, 1.6 i** 05/73 - 07/80 40 -81 kW	**36-160372**	**36-134281**	
B3 **1.5 D, 1.6 D** 02/77 - 07/80 37 -40 kW	**36-160365**	**36-134281**	
B4 **1.3, 1.5, 1.5 D, 1.6, 1.6 D, 1.6 i** 05/73 - 07/80 37 -81 kW	**21-030406** **11-101307** SP		VA: Øa: 50 mm
B6 **1.3, 1.5, 1.5 D, 1.6, 1.6 D, 1.6 i** 05/73 - 07/80 37 -81 kW	*34-000144*	*24-006521*	VA: Schnellreparaturservice .; Altteilrückgabe erforderlich . HA: Schnellreparaturservice .; Altteilrückgabe erforderlich .
VW PASSAT (32B)			
B1 **1.3, 1.6, 1.6 D, 1.6 TD, 1.8, 1.9, 2.0, 2.1, 2.2** 08/80 - 03/88 40 -100 kW	**12-116768**		VA: Dicke: 37 mm; Øi: 14 mm; mit Kugellager
B1 **1.3, 1.6, 1.6 D, 1.6 TD, 1.8, 1.9, 2.0, 2.1, 2.2** 08/80 - 03/88 40 -100 kW	**12-117475**		VA: Dicke: 41 mm; Øi: 14 mm
B2 **1.3, 1.6, 1.6 D, 1.6 TD, 1.8** 04/83 - 03/88 40 -66 kW	**16-031296** **11-101307** SP	**15-069122** **11-101352** SP	VA: Øa: 50 mm
B2 **1.3, 1.6, 1.9, 2.1** 08/80 - 04/83 40 -85 kW	**16-031296** **11-101307** SP		VA: Øa: 50 mm
B2 **1.6, 1.6 TD, 1.8, 2.0, 2.2** 01/85 - 03/88 51 -100 kW	**16-031296** **11-101307** SP	**15-069122** **11-101352** SP	VA: Øa: 50 mm
B2 **1.6** 01/81 - 02/83 63 kW	**16-031296** **11-101307** SP		VA: Øa: 50 mm
B3 **1.3, 1.6, 1.8, 1.9** 08/82 - 03/88 40 -85 kW	**36-134298**	**36-131075**	Standardfahrwerk
B3 **1.3, 1.6, 1.6 D, 1.6 TD, 1.8, 1.9, 2.0, 2.1, 2.2** 08/82 - 03/88 40 -85 kW		**36-131082**	Verstärkte Ausführung .

				

VW

VW PASSAT (32B)

B3	**1.6** 08/87 - 08/87 51 kW	**36-134298**	**36-131075**	Standardfahrwerk
B3	**1.6** 08/84 - 08/87 53 kW	**36-134298**	**36-131075**	Standardfahrwerk
B3	**2.0** 08/82 - 07/84 85 kW	**36-134298**	**36-131075**	Standardfahrwerk
B3	**2.0** 08/84 - 03/88 85 kW	**36-134304**	**36-131075**	Standardfahrwerk
B3	**2.1** 01/81 - 07/82 85 kW	**36-130962**	**36-134274**	Standardfahrwerk
B3	**2.1** 08/82 - 07/83 85 kW	**36-134397**	**36-131075**	Standardfahrwerk
B3	**1.6 D, 1.6 TD** 08/84 - 03/88 40 -59 kW	**36-134311**	**36-131075**	Standardfahrwerk
B3	**1.6 D** 08/80 - 07/84 40 kW	**36-134397**	**36-131075**	Standardfahrwerk
B4	**1.3, 1.6, 1.9, 2.1** 08/80 - 04/83 40 -85 kW	**21-030406** **11-101307** SP	*19-019932* **11-101352** SP	VA: Øa: 50 mm
B4	**1.3, 1.6, 1.6 D, 1.6 TD, 1.8** 04/83 - 03/88 40 -66 kW	**21-030406** **11-101307** SP	*19-019659* **11-101352** SP	VA: Øa: 50 mm
B4	**1.6, 1.6 TD, 1.8, 2.0, 2.2** 01/85 - 03/88 51 -100 kW	**21-030406** **11-101307** SP	*19-019659* **11-101352** SP	VA: Øa: 50 mm
B4	**1.6** 01/81 - 02/83 63 kW	**21-030406** **11-101307** SP	*19-019932*	VA: Øa: 50 mm
B6	**1.3, 1.6, 1.6 D, 1.6 TD, 1.9, 2.1** 08/80 - CH-Nr. 40 -85 kW	**34-030059**		-> CH.Nr.: 32D155757; ohne Schlechtwegeausführung VA: Øa: 50 mm
B6	**1.3, 1.6, 1.6 D, 1.6 TD, 1.8, 2.0, 2.2** CH-Nr. - 03/88 40 -100 kW	**34-030059**	*24-000307* **11-101352** SP	CH.Nr.: 312513031 ->; ohne Schlechtwegeausführung VA: Øa: 50 mm
B6	**1.3, 1.6, 1.6 D, 1.6 TD, 1.8, 2.0, 2.2** 01/85 - 03/88 40 -100 kW	**34-030059**	*24-000307* **11-101352** SP	ohne Schlechtwegeausführung VA: Øa: 50 mm

VW PASSAT Stufenheck (32B)

B1	**1.6, 1.6 TD, 1.8, 2.0, 2.2** 01/85 - 03/88 51 -85 kW	**12-116768**		VA: Dicke: 37 mm; Øi: 14 mm; mit Kugellager
B1	**1.6, 1.6 TD, 1.8, 2.0, 2.2** 01/85 - 03/88 51 -85 kW	**12-117475**		VA: Dicke: 41 mm; Øi: 14 mm
B2	**1.6, 1.6 TD, 1.8, 2.0, 2.2** 01/85 - 03/88 51 -85 kW	**16-031296** **11-101307** SP	**15-069122** **11-101352** SP	VA: Øa: 50 mm
B3	**1.6** 01/85 - 03/88 51 -55 kW	**36-134298**	**36-131075**	Standardfahrwerk
B3	**1.6, 1.6 TD, 1.8, 2.0, 2.2** 08/82 - 03/88 51 -85 kW		**36-131082**	Verstärkte Ausführung .
B3	**1.6 TD** 01/85 - 03/88 51 kW	**36-134311**	**36-131075**	Standardfahrwerk
B4	**1.6, 1.6 TD, 1.8, 2.0, 2.2** 01/85 - 03/88 51 -85 kW	**21-030406** **11-101307** SP	*19-019659* **11-101352** SP	VA: Øa: 50 mm

				
VW				
VW PASSAT Stufenheck (32B)				
B6	**1.6, 1.6 TD, 1.8, 2.0, 2.2** 01/85 - 03/88 51 -85 kW	**34-030059**	*24-000307* **11-101352** SP	ohne Schlechtwegeausführung VA: Øa: 50 mm
VW PASSAT Variant (32B)				
B1	**1.3, 1.6, 1.6 D, 1.6 TD, 1.8, 1.8 Syncro, 1.9, 2.0, 2.0 Syncro, 2.1, 2.2, 2.2 Syncro** 08/80 - 03/88 40 -100 kW	**12-116768**		VA: Dicke: 37 mm; Øi: 14 mm; mit Kugellager
B1	**1.3, 1.6, 1.6 D, 1.6 TD, 1.8, 1.8 Syncro, 1.9, 2.0, 2.0 Syncro, 2.1, 2.2, 2.2 Syncro** 08/80 - 03/88 40 -100 kW	**12-117475**		VA: Dicke: 41 mm; Øi: 14 mm
B2	**1.3, 1.6, 1.6 D, 1.6 TD, 1.8, 1.9, 2.1** 08/80 - 04/83 40 -85 kW	**16-031296** **11-101307** SP		VA: Øa: 50 mm
B2	**1.3, 1.6, 1.6 D, 1.6 TD, 1.8, 1.9, 2.1** 05/83 - 03/88 40 -85 kW	**16-031296** **11-101307** SP	**15-069122** **11-101352** SP	VA: Øa: 50 mm
B2	**1.6, 1.8, 2.0, 2.2** 01/85 - 03/88 51 -100 kW	**16-031296** **11-101307** SP	**15-069122**	VA: Øa: 50 mm
B2	**1.6** 01/81 - 02/83 63 kW	**16-031296** **11-101307** SP		VA: Øa: 50 mm
B3	**1.3, 1.6, 1.8, 1.9** 08/82 - 07/84 40 -85 kW	**36-134298**	**36-131082**	Standardfahrwerk
B3	**1.3, 1.6, 1.6 D, 1.6 TD, 1.8, 1.9, 2.0, 2.1, 2.2** 08/82 - 03/88 40 -100 kW		**36-155088**	Verstärkte Ausführung .
B3	**1.6** 08/84 - 03/88 51 -53 kW	**36-134298**	**36-131082**	Standardfahrwerk
B3	**1.9** 07/82 - 07/83 85 kW	**36-134397**	**36-134281**	Standardfahrwerk
B3	**2.0** 08/83 - 07/84 85 kW	**36-134298**	**36-131082**	Standardfahrwerk
B3	**2.0** 08/84 - 03/88 85 kW	**36-134304**	**36-131082**	
B3	**2.1** 01/81 - 07/82 85 kW	**36-130962**	**36-134281**	Standardfahrwerk
B4	**1.3, 1.6, 1.6 D, 1.6 TD, 1.8, 1.9, 2.1** 08/80 - 04/83 40 -85 kW	**21-030406** **11-101307** SP	*19-019932* **11-101352** SP	VA: Øa: 50 mm
B4	**1.3, 1.6, 1.6 D, 1.6 TD, 1.8, 1.9, 2.1** 05/83 - 03/88 40 -85 kW	**21-030406** **11-101307** SP	*19-019659* **11-101352** SP	VA: Øa: 50 mm
B4	**1.6, 1.8, 2.0, 2.2** 01/85 - 03/88 51 -100 kW	**21-030406** **11-101307** SP	*19-019659* **11-101352** SP	VA: Øa: 50 mm
B4	**1.6** 01/81 - 02/83 63 kW	**21-030406** **11-101307** SP	*19-019932*	VA: Øa: 50 mm
B4	**1.8 Syncro, 2.0 Syncro, 2.2 Syncro** 08/85 - 03/88 66 -88 kW	**21-030406** **11-101307** SP		VA: Øa: 50 mm
B6	**1.3, 1.6, 1.6 D, 1.6 TD, 1.9, 2.1** 08/80 - 07/83 40 -85 kW	**34-030059**	*24-000307* **11-101352** SP	-> CH.Nr.: 32D155757; ohne Schlechtwegeausführung VA: Øa: 50 mm
B6	**1.3, 1.6, 1.6 D, 1.6 TD, 1.8, 2.0, 2.2** 01/83 - 03/88 40 -100 kW	**34-030059**	*24-000307*	CH.Nr.: 312513031 ->; ohne Schlechtwegeausführung VA: Øa: 50 mm

				
VW				
VW PASSAT (3A2, 35I)				
B1	**1.6, 1.6 TD, 1.8, 1.8 16V, 1.8 G60 Syncro, 1.8 GL, 1.9 D, 1.9 TD, 1.9 TDi, 2.0, 2.0 Syncro, 2.0 16V** 02/88 - CH-Nr. 50 -118 kW	**12-116775**		-> CH.Nr.: 31-P-026435 VA: Øi: 14 mm; Øa: 126 mm; mit Kugellager
B1	**1.6, 1.6 TD, 1.8, 1.8 16V, 1.8 G60 Syncro, 1.8 GL, 1.9 D, 1.9 TD, 1.9 TDi, 2.0 Syncro, 2.0 16V** CH-Nr. - 09/93 50 -118 kW	**12-117659**		CH.Nr.: 31-P-026436 -> VA: mit Kugellager
B1	**1.6, 1.9 TDI, 2.0, 2.0 16V, 2.4, 2.8 VR6** 06/91 - 08/96 66 -128 kW	**12-117659**		VA: mit Kugellager
B2	**1.6, 1.8, 1.8 16V, 1.8 GL** 02/88 - 09/93 53 -102 kW	**17-047166** **11-101291** SP	**15-062208** **11-101352** SP	Standardfahrwerk
B2	**1.6, 1.9 TDI, 2.0, 2.0 16V, 2.4** 08/88 - 08/96 66 -125 kW	**17-047166** **11-101291** SP	**15-062208** **11-101352** SP	Standardfahrwerk
B2	**1.6** 10/94 - 08/96 74 kW	**17-105248** **11-101291** SP	**15-105257** **11-101352** SP	Schlechtwegeausführung
B2	**1.8 16V, 1.8 GL** 04/88 - 09/93 100 -102 kW	**17-105248** **11-101291** SP	**15-105257** **11-101352** SP	Schlechtwegeausführung
B2	**1.6 TD, 1.8, 1.9 D, 1.9 TD, 1.9 TDi, 2.0, 2.0 16V** 04/88 - CH-Nr. 50 -100 kW	**17-047166** **11-101291** SP	**15-062208** **11-101352** SP	-> CH.Nr.: 31-P-026 435; Standardfahrwerk
B2	**1.6 TD, 1.8, 1.9 D, 1.9 TD, 1.9 TDi, 2.0 16V** CH-Nr. - 08/96 50 -100 kW		**15-062208** **11-101352** SP	CH.Nr.: 31-P-026 436 ->; Standardfahrwerk
B2	**1.6 TD, 1.8, 1.9 D, 1.9 TD, 1.9 TDi, 2.0, 2.0 16V** CH-Nr. - 08/96 50 -100 kW	**17-105248** **11-101291** SP	**15-105257** **11-101352** SP	CH.Nr.: 31-P-026 436 ->; Schlechtwegeausführung
B3	**1.6** 02/88 - 09/91 53 -55 kW	**36-130801**	**36-130788**	Standardfahrwerk
B3	**1.8** 09/93 - 08/96 55 -66 kW	**36-130832**	**36-130788**	Standardfahrwerk
B3	**1.8, 1.9 TD, 1.9 TDI, 2.0, 2.0 16V, 2.8 VR6** 09/93 - 08/96 55 -128 kW	**36-130863**	**36-130795**	Verstärkte Ausführung .
B3	**2.8 VR6** 09/93 - 08/96 128 kW	**36-130856**	**36-130788**	Standardfahrwerk
B3	**1.6 TD, 1.8, 1.8 16V, 1.8 GL, 1.9 D, 1.9 TD, 1.9 TDi, 2.0, 2.0 16V, 2.8 VR6** 04/88 - 08/93 50 -128 kW		**36-130795**	Verstärkte Ausführung .
B3	**1.6 TD, 1.8, 1.8 16V, 1.8 GL, 1.9 D, 1.9 TD, 1.9 TDi, 2.0, 2.0 16V** 04/88 - 08/93 50 -102 kW	**36-130801**	**36-130788**	Standardfahrwerk
B3	**1.9 D, 1.9 TD, 2.0, 2.0 16V** 09/93 - 08/96 50 -110 kW	**36-130849**	**36-130788**	Standardfahrwerk
B3	**1.9 TDI** 10/93 - 08/96 66 -81 kW	**36-130849**	**36-130788**	Standardfahrwerk
B4	**1.6, 1.8, 1.8 16V, 1.8 GL** 02/88 - 09/93 53 -102 kW	**21-031502** **11-101291** SP	**19-019949** **11-101352** SP	Standardfahrwerk VA: nur für verschraubte Federbeine
B4	**1.6, 1.8, 1.8 16V, 1.8 GL** 02/88 - 09/93 53 -102 kW	**22-041234** **11-101291** SP	**19-019949** **11-101352** SP	Standardfahrwerk
B4	**1.6, 1.9 TDI, 2.0, 2.0 16V, 2.4** 08/88 - 08/96 66 -125 kW	**22-045768** **11-101291** SP	**19-019949** **11-101352** SP	Standardfahrwerk

				
VW				
VW PASSAT (3A2, 35I)				
B4	**1.8, 1.9 TD, 2.0** 01/94 - 08/96 55 -85 kW	**22-045768** **11-101291** SP	**19-019949** **11-101352** SP	CH.Nr.: 31-P-026 436 ->; Standardfahrwerk
B4	**1.8 G60 Syncro, 2.0 Syncro** 08/88 - CH-Nr. 79 -118 kW	**21-031502** **11-101291** SP		-> CH.Nr.: 31-P-026 435; Standardfahrwerk VA: nur für verschraubte Federbeine
B4	**1.8 G60 Syncro, 2.0 Syncro** 08/88 - CH-Nr. 79 -118 kW	**22-041234** **11-101291** SP		-> CH.Nr.: 31-P-026 435; Standardfahrwerk
B4	**2.8 VR6** 06/91 - 07/93 128 kW	**22-041234** **11-101291** SP	**19-019949** **11-101352** SP	Standardfahrwerk; nur für Fahrzeuge mit Basisachse
B4	**2.8 VR6** 06/91 - 07/93 128 kW	**22-045768** **11-101291** SP	**19-019949** **11-101352** SP	Standardfahrwerk; nur für Fahrzeuge mit Plusachse
B4	**1.6 TD, 1.8, 1.9 D, 1.9 TD, 1.9 TDi, 2.0, 2.0 16V** 04/88 - 12/93 50 -100 kW	**21-031502** **11-101291** SP	**19-019949** **11-101352** SP	-> CH.Nr.: 31-P-026 435; Standardfahrwerk VA: nur für verschraubte Federbeine
B4	**1.6 TD, 1.8, 1.9 D, 1.9 TD, 1.9 TDi, 2.0, 2.0 16V** 04/88 - 12/93 50 -100 kW	**22-041234** **11-101291** SP	**19-019949** **11-101352** SP	-> CH.Nr.: 31-P-026 435; Standardfahrwerk
B6	**1.6, 1.8, 1.8 16V, 1.8 GL, 1.9 TDi, 2.0, 2.0 16V, 2.4** 02/88 - 09/93 53 -125 kW	**22-004062** **11-101291** SP	**24-015974** **11-101352** SP	ohne Schlechtwegeausführung; nur für Fahrzeuge mit Basisachse
B6	**1.6, 1.8, 1.9 TD, 1.9 TDI, 2.0** 01/94 - 08/96 55 -79 kW	**22-040589** **11-101291** SP	**24-015974** **11-101352** SP	CH.Nr.: 3AR000001 ->; ohne Schlechtwegeausführung; nur für Fahrzeuge mit Plusachse
B6	**2.8 VR6** CH-Nr. - CH-Nr. 128 kW	**22-004062** **11-101291** SP	**24-015974** **11-101352** SP	CH.Nr.: 31M320488-> 31M400000; ohne Schlechtwegeausführung
B6	**2.8 VR6** 01/92 - CH-Nr. 128 kW	**22-040589** **11-101291** SP	**24-015974** **11-101352** SP	-> CH.Nr.: 31N000001; ohne Schlechtwegeausführung; nur für Fahrzeuge mit Plusachse
B6	**1.6 TD, 1.8, 1.9 D, 1.9 TD, 1.9 TDI** 02/88 - 12/93 50 -66 kW	**22-004062** **11-101291** SP	**24-015974** **11-101352** SP	-> CH.Nr.: 31P400000; ohne Schlechtwegeausführung; nur für Fahrzeuge mit Basisachse
B6	**1.9 TDI, 2.0, 2.0 16V** 01/93 - CH-Nr. 81 -110 kW	**22-004062** **11-101291** SP	**24-015974** **11-101352** SP	-> CH.Nr.: 31P026435; ohne Schlechtwegeausführung; nur für Fahrzeuge mit Basisachse
B6	**1.9 TDI, 2.0, 2.0 16V** 01/93 - CH-Nr. 81 -110 kW	**22-040589** **11-101291** SP	**24-015974** **11-101352** SP	-> CH.Nr.: 31P026436; ohne Schlechtwegeausführung; nur für Fahrzeuge mit Plusachse
B8	**1.6, 1.8, 1.9 TD, 1.9 TDI, 2.0** 01/94 - 08/96 55 -79 kW	*22-043092* **11-101291** SP	**24-026017** **11-101352** SP	CH.Nr.: 3AR000001 ->; ohne Schlechtwegeausführung; nur für Fahrzeuge mit Plusachse
B8	**2.8 VR6** CH-Nr. - CH-Nr. 128 kW	**22-043085** **11-101291** SP	**24-026017** **11-101352** SP	CH.Nr.: 31M320488-> 31M400000; ohne Schlechtwegeausführung
B8	**2.8 VR6** 01/92 - CH-Nr. 128 kW	*22-043092* **11-101291** SP	**24-026017** **11-101352** SP	-> CH.Nr.: 31N000001; ohne Schlechtwegeausführung; nur für Fahrzeuge mit Plusachse
B8	**1.6 TD, 1.8, 1.9 D, 1.9 TD, 1.9 TDI** 02/88 - 12/93 50 -66 kW	**22-043085** **11-101291** SP	**24-026017** **11-101352** SP	-> CH.Nr.: 31P400000; ohne Schlechtwegeausführung; nur für Fahrzeuge mit Basisachse
B8	**1.9 TDI, 2.0, 2.0 16V** 01/93 - CH-Nr. 81 -110 kW	**22-043085** **11-101291** SP	**24-026017** **11-101352** SP	-> CH.Nr.: 31-P-026 436; ohne Schlechtwegeausführung; nur für Fahrzeuge mit Basisachse
B8	**1.9 TDI, 2.0, 2.0 16V** 01/93 - CH-Nr. 81 -110 kW	*22-043092* **11-101291** SP	**24-026017** **11-101352** SP	-> CH.Nr.: 31P026436; ohne Schlechtwegeausführung; nur für Fahrzeuge mit Plusachse
VW PASSAT Variant (3A5, 35I)				
B1	**1.6, 1.6 TD, 1.8, 1.8 16V, 1.8 G60 Syncro, 1.9 D, 1.9 TD, 1.9 TDi, 2.0, 2.0 Syncro, 2.0 16V** 02/88 - 07/93 50 -125 kW	**12-116775**		-> CH.Nr.: 31-P-026435 VA: Øi: 14 mm; Øa: 126 mm; mit Kugellager

VW

VW PASSAT Variant (3A5, 35l)

B1	**1.6, 1.9 TDI, 2.0, 2.0 16V, 2.8 VR6** 06/91 - 05/97 66 -128 kW	**12-117659**		VA: mit Kugellager
B1	**1.6 TD, 1.8, 1.8 G60 Syncro, 1.9 D, 1.9 TD, 2.0, 2.0 Syncro, 2.0 16V** 08/93 - 05/97 50 -118 kW	**12-117659**		CH.Nr.: 31-P-026436 ->; VA: mit Kugellager
B2	**1.6** 04/88 - 07/91 53 -55 kW	**17-047166** **11-101291** SP	**15-062208** **11-101352** SP	Standardfahrwerk
B2	**1.6** 07/94 - 12/95 74 kW		**15-062208** **11-101352** SP	Standardfahrwerk
B2	**1.6** 07/94 - 12/95 74 kW	**17-105248** **11-101291** SP	**15-105257** **11-101352** SP	Schlechtwegeausführung
B2	**1.6 TD, 1.8, 1.9 D, 1.9 TD, 1.9 TDi, 2.0, 2.0 16V** 04/88 - 07/93 50 -125 kW	**17-047166** **11-101291** SP	**15-062208** **11-101352** SP	-> CH.Nr.: 31-P-026 435; Standardfahrwerk
B2	**1.6 TD, 1.8, 1.9 D, 1.9 TD, 1.9 TDI, 2.0, 2.0 16V** 08/93 - 10/96 50 -100 kW		**15-062208** **11-101352** SP	CH.Nr.: 31-P-026 436 ->; Standardfahrwerk
B2	**1.6 TD, 1.8, 1.9 D, 1.9 TD, 1.9 TDI, 2.0, 2.0 16V** 08/93 - 05/97 50 -110 kW	**17-105248** **11-101291** SP	**15-105257** **11-101352** SP	CH.Nr.: 31-P-026 436 ->; Schlechtwegeausführung
B3	**1.6, 1.6 TD, 1.8, 1.9 D, 1.9 TD, 1.9 TDi, 2.0, 2.0 16V** 02/88 - 07/93 50 -100 kW	**36-130801**	**36-130795**	-> CH.Nr.: 31-P-026435; Standardfahrwerk
B3	**1.8** 08/93 - 05/97 55 -66 kW	**36-130832**	**36-130917**	CH.Nr.: 31-P-026 435 ->; Standardfahrwerk
B3	**2.8 VR6** 08/92 - 08/93 128 kW	**36-130856**	**36-130795**	Standardfahrwerk
B3	**2.8 VR6** 09/93 - 12/96 128 kW	**36-130856**	**36-130924**	Standardfahrwerk
B3	**1.6 TD, 1.9 D, 1.9 TD, 2.0, 2.0 16V** 09/93 - 05/97 50 -110 kW	**36-130849**	**36-130917**	Standardfahrwerk
B3	**1.6 TD, 1.8, 1.9 D, 1.9 TD, 1.9 TDi, 2.0, 2.0 16V, 2.8 VR6** 04/88 - 07/93 50 -128 kW		**36-130870**	-> CH.Nr.: 31-P-026435; Verstärkte Ausführung .
B4	**1.6** 04/88 - 07/91 53 kW	**21-031502** **11-101291** SP	**19-019949** **11-101352** SP	Standardfahrwerk VA: nur für verschraubte Federbeine
B4	**1.6** 04/88 - 07/91 53 kW	**22-041234** **11-101291** SP	**19-019949** **11-101352** SP	Standardfahrwerk
B4	**1.6, 1.8, 1.8 16V** 04/88 - 12/89 55 -102 kW	**21-031502** **11-101291** SP	**19-019949**	Standardfahrwerk VA: nur für verschraubte Federbeine
B4	**1.6, 1.8, 1.8 16V** 04/88 - 12/89 55 -102 kW	**22-041234** **11-101291** SP	**19-019949** **11-101352** SP	Standardfahrwerk
B4	**1.6** 07/94 - 12/95 74 kW	**22-045768** **11-101291** SP	**19-019949** **11-101352** SP	Standardfahrwerk
B4	**1.8 G60 Syncro, 2.0 Syncro** 08/88 - CH-Nr. 85 -118 kW	**22-041234** **11-101291** SP		-> CH.Nr.: 31-P-026 435; Standardfahrwerk
B4	**1.8 G60 Syncro, 2.0 Syncro** 08/88 - CH-Nr. 85 -118 kW	**21-031502** **11-101291** SP		-> CH.Nr.: 31-P-026 435; Standardfahrwerk VA: nur für verschraubte Federbeine
B4	**1.8 G60 Syncro, 2.0 Syncro** CH-Nr. - 05/97 85 -118 kW	**22-045768** **11-101291** SP		CH.Nr.: 31-P-026 436 ->; Standardfahrwerk

				
VW				
VW PASSAT Variant (3A5, 35l)				
B4	**2.8 VR6** 06/91 - 05/97 128 kW	**22-041234** **11-101291** SP	**19-019949** **11-101390** SP	Standardfahrwerk; nur für Fahrzeuge mit Plusachse
B4	**1.6 TD, 1.8, 1.9 D, 1.9 TD, 1.9 TDi, 2.0, 2.0 16V** 04/88 - 07/93 50 -125 kW	**21-031502** **11-101291** SP	**19-019949** **11-101352** SP	-> CH.Nr.: 31-P-026 435; Standardfahrwerk VA: nur für verschraubte Federbeine
B4	**1.6 TD, 1.8, 1.9 D, 1.9 TD, 1.9 TDi, 2.0, 2.0 16V** 04/88 - 07/93 50 -125 kW	**22-041234** **11-101291** SP	**19-019949** **11-101352** SP	-> CH.Nr.: 31-P-026 435; Standardfahrwerk
B4	**1.6 TD, 1.8, 1.9 D, 1.9 TD, 1.9 TDI, 2.0, 2.0 16V** 08/93 - 05/97 50 -110 kW	**22-045768** **11-101291** SP	**19-019949** **11-101352** SP	CH.Nr.: 31-P-026 436 ->; Standardfahrwerk
B6	**1.6, 1.8, 1.8 16V** 04/88 - 09/93 53 -102 kW	**22-004062** **11-101291** SP	**24-015974** **11-101352** SP	nur für Fahrzeuge mit Basisachse
B6	**1.6, 2.8 VR6** 04/88 - 12/93 55 -128 kW	**22-004062** **11-101291** SP	**24-015974** **11-101352** SP	-> CH.Nr.: 31-P-026 435; nur für Fahrzeuge mit Basisachse
B6	**1.6, 1.8, 1.9 TD, 1.9 TDI, 2.0** 08/93 - 10/96 55 -85 kW	**22-040589** **11-101291** SP	**24-015974** **11-101352** SP	CH.Nr.: 31-P-026 436 ->; nur für Fahrzeuge mit Plusachse
B6	**2.0, 2.0 16V** 08/88 - 12/93 85 -125 kW	**22-004062** **11-101291** SP	**24-015974** **11-101352** SP	-> CH.Nr.: 31-P-026 435; ohne Schlechtwegeausführung; nur für Fahrzeuge mit Basisachse
B6	**1.6 TD, 1.8, 1.9 D, 1.9 TD, 1.9 TDi** 04/88 - 07/93 50 -66 kW	**22-004062** **11-101291** SP	**24-015974** **11-101352** SP	-> CH.Nr.: 31-P-026 435; nur für Fahrzeuge mit Basisachse
B6	**1.9 TDI, 2.0, 2.0 16V, 2.8 VR6** 01/94 - 05/97 81 -128 kW	**22-040589** **11-101291** SP	**24-015974** **11-101352** SP	CH.Nr.: 31-P-026436 ->; ohne Schlechtwegeausführung; nur für Fahrzeuge mit Plusachse
B8	**1.6, 1.8, 1.9 D, 1.9 TD, 1.9 TDI, 2.0** 08/93 - 10/96 50 -85 kW	*22-043092* **11-101291** SP	**24-026017** **11-101352** SP	CH.Nr.: 31-P-026 436 ->; nur für Fahrzeuge mit Plusachse
B8	**1.6 TD, 1.8, 1.9 D, 1.9 TD, 1.9 TDi** 04/88 - 07/93 50 -66 kW	**22-043085** **11-101291** SP	**24-026017** **11-101352** SP	-> CH.Nr.: 31-P-026 435; nur für Fahrzeuge mit Basisachse
B8	**1.9 TDI, 2.0, 2.0 16V, 2.8 VR6** 06/91 - CH-Nr. 81 -128 kW	**22-043085** **11-101291** SP	**24-026017** **11-101352** SP	-> CH.Nr.: 31-P-026 435; ohne Schlechtwegeausführung; nur für Fahrzeuge mit Basisachse
B8	**1.9 TDI, 2.0, 2.0 16V, 2.8 VR6** 12/93 - 05/97 81 -128 kW	*22-043092* **11-101291** SP	**24-026017** **11-101352** SP	CH.Nr.: 31-P-026436 ->; ohne Schlechtwegeausführung; nur für Fahrzeuge mit Plusachse
VW PASSAT (3B2)				
B1	**1.6, 1.8, 1.8 Syncro/4motion, 1.8 T, 1.8 T Syncro, 1.9 TDI, 1.9 TDI 4motion, 1.9 TDI Syncro/4motion, 2.0, 2.0 4motion, 2.3 VR5, 2.3 VR5 Syncro/4motion, 2.5 TDI, 2.5 TDI Syncro/4motion, 2.8 V6, 2.8 V6 4motion, 2.8 V6 Syncro/4motion** 08/96 - 11/00 66 -142 kW	**12-117642**		VA: ohne Kugellager
B3	**1.6** 10/96 - 11/00 74 kW	**37-131371**	**38-134401**	Standardfahrwerk
B3	**1.6** 10/96 - 11/00 74 kW	**37-131388**	**38-131349**	Verstärkte Ausführung .
B3	**1.8, 1.8 T, 1.9 TDI, 2.5 TDI** 10/96 - 11/00 66 -110 kW	**37-131302**	**38-131097**	Standardfahrwerk
B3	**1.8, 1.8 T, 1.9 TDI, 2.3 VR5, 2.5 TDI** 10/96 - 11/00 66 -110 kW	**37-131449**	**38-131349**	Verstärkte Ausführung .

				
VW				
VW PASSAT (3B2)				
B3	**1.8 Syncro/4motion, 1.9 TDI 4motion, 1.9 TDI Syncro/4motion, 2.5 TDI Syncro/4motion** 10/96 - 11/00 81 -110 kW	**37-131302**	**36-134410**	Standardfahrwerk
B3	**1.8 Syncro/4motion, 1.8 T Syncro, 2.3 VR5 Syncro/4motion, 2.8 V6 Syncro/4motion** 10/96 - 11/00 92 -142 kW	**37-131449**	**36-131167**	Verstärkte Ausführung .
B3	**1.8 T Syncro, 2.3 VR5 Syncro/4motion** 11/96 - 11/00 110 kW	**37-131395**	**36-134427**	Standardfahrwerk
B3	**2.3 VR5** 10/96 - 11/00 110 kW	**37-131395**	**38-131158**	Standardfahrwerk
B3	**2.8 V6** 08/96 - 11/00 140 -142 kW	**37-131388**	**38-131349**	Standardfahrwerk
B3	**2.8 V6** 09/99 - 11/00 140 kW	**37-131449**		Verstärkte Ausführung .
B3	**2.8 V6 Syncro/4motion** 10/96 - 11/00 142 kW	**37-131388**	**36-134427**	Standardfahrwerk
B4	**1.6, 1.8** 10/96 - 11/00 74 -92 kW	**19-031163** HC	**19-029443** HO **11-149835** SP	-> CH.Nr.: 3B- YE-121 221; Standardfahrwerk; Sportfahrwerk
B4	**1.8 Syncro/4motion, 1.8 T Syncro, 2.3 VR5 Syncro/4motion, 2.8 V6 Syncro/4motion** 10/96 - CH-Nr. 92 -142 kW	**19-031163** HC		-> CH.Nr.: 3B-WE-113 561; Standardfahrwerk
B4	**1.8 Syncro/4motion, 1.8 T Syncro, 1.9 TDI Syncro/4motion, 2.3 VR5 Syncro/4motion, 2.8 V6 Syncro/4motion** 10/96 - CH-Nr. 81 -142 kW	**19-045771** HC		-> CH.Nr.: 3B-WE-113 561; Sportfahrwerk
B4	**1.8 T, 1.9 TDI, 2.3 VR5, 2.5 TDI, 2.8 V6** 08/96 - CH-Nr. 66 -142 kW	**19-031163** HC	**19-029443** HO **11-149835** SP	-> CH.Nr.: 3B_YE-121 221; Standardfahrwerk
B4	**1.8 T, 1.9 TDI, 2.3 VR5, 2.5 TDI, 2.8 V6** 08/96 - CH-Nr. 66 -142 kW	**19-045771** HC	**19-140049** HO **11-149835** SP	-> CH.Nr.: 3B_YE-121 221; Sportfahrwerk
B4	**1.8 T, 1.9 TDI, 2.3 VR5, 2.5 TDI, 2.8 V6** CH-Nr. - 11/00 66 -142 kW	**19-119939** HC	**19-029443** HO **11-149835** SP	CH.Nr.: 3B_YE-121 222 ->; Standardfahrwerk; Sportfahrwerk
B4	**1.9 TDI, 2.0** 02/00 - 11/00 74 -88 kW	**19-119939** HC	**19-029443** HO	Standardfahrwerk; Sportfahrwerk
B6	**1.6, 1.8, 1.8 T, 1.9 TDI, 2.3 VR5, 2.5 TDI, 2.8 V6** 08/96 - 11/00 66 -142 kW	**24-020794** HC	**24-025324** HO	-> CH.Nr.: 3B_YE121221; ohne Schlechtwegeausführung VA: Serienfederteller muß benutzt werden
B6	**1.8 Syncro/4motion, 1.8 T Syncro, 1.9 TDI 4motion, 1.9 TDI Syncro/4motion, 2.0 4motion, 2.3 VR5 Syncro/4motion, 2.5 TDI Syncro/4motion, 2.8 V6 4motion, 2.8 V6 Syncro/4motion** 12/99 - 11/00 81 -142 kW	**24-065122** HC	**24-065092** HO	CH.Nr.: 3BYE121222 ->; ohne Schlechtwegeausführung
B8	**1.6, 1.8, 1.8 T, 1.9 TDI, 2.3 VR5, 2.5 TDI, 2.8 V6** 08/96 - 11/00 66 -142 kW	**24-020817** HC	**24-025331** HO	-> CH.Nr.: 3B _YE121221; ohne Schlechtwegeausführung VA: Serienfederteller muß benutzt werden
B8	**1.8 Syncro/4motion, 1.8 T Syncro, 1.9 TDI 4motion, 1.9 TDI Syncro/4motion, 2.0 4motion, 2.3 VR5 Syncro/4motion, 2.5 TDI Syncro/4motion, 2.8 V6 4motion, 2.8 V6 Syncro/4motion** 12/99 - 11/00 81 -142 kW	**24-065139** HC	**24-065115** HO	CH.Nr.: 3BYE121222 ->; ohne Schlechtwegeausführung

			

VW

VW PASSAT (3B2)

B14	**1.6, 1.8, 1.8 T, 1.9 TDI, 2.0, 2.3 VR5, 2.5 TDI, 2.8 V6** 08/96 - 11/00 66 -142 kW	**47-124806**		siehe Gutachten VA: Tieferlegung lt. GA: 35-55 mm; Achslast bis: 1230 kg HA: Tieferlegung lt. GA: 35-55 mm; Achslast bis: 1200 kg
B14	**1.8 Syncro/4motion, 1.8 T Syncro, 1.9 TDI 4motion, 1.9 TDI Syncro/4motion, 2.0 4motion, 2.3 VR5 Syncro/4motion, 2.5 TDI Syncro/4motion, 2.8 V6 4motion, 2.8 V6 Syncro/4motion** 10/96 - 11/00 81 -142 kW	**47-086937**		siehe Gutachten VA: Tieferlegung lt. GA: 25-45 mm; Achslast bis: 1260 kg HA: Tieferlegung lt. GA: 20-40 mm; Achslast bis: 1200 kg
B16 PSS9	**1.6, 1.8, 1.8 T, 1.9 TDI, 2.0, 2.3 VR5, 2.5 TDI, 2.8 V6** 08/96 - 11/00 66 -142 kW	**48-088749**		siehe Gutachten VA: Tieferlegung lt. GA: 35-55 mm; Achslast bis: 1230 kg HA: Tieferlegung lt. GA: 35-55 mm; Achslast bis: 1200 kg
B16 PSS9	**1.8 Syncro/4motion, 1.8 T Syncro, 1.9 TDI 4motion, 1.9 TDI Syncro/4motion, 2.0 4motion, 2.3 VR5 Syncro/4motion, 2.5 TDI Syncro/4motion, 2.8 V6 4motion, 2.8 V6 Syncro/4motion** 10/96 - 11/00 81 -142 kW	**48-088688**		siehe Gutachten VA: Tieferlegung lt. GA: 25-45 mm; Achslast bis: 1260 kg HA: Tieferlegung lt. GA: 20-40 mm; Achslast bis: 1200 kg

VW PASSAT Variant (3B5)

B1	**1.6, 1.8, 1.8 Syncro/4motion, 1.8 T, 1.9 TDI, 1.9 TDI 4motion, 1.9 TDI Syncro/4motion, 2.0, 2.0 4motion, 2.3 VR5, 2.3 VR5 Syncro/4motion, 2.5 TDI, 2.5 TDI Syncro/4motion, 2.8 V6, 2.8 V6 4motion, 2.8 V6 Syncro/4motion** 06/97 - 11/00 66 -142 kW	**12-117642**		VA: ohne Kugellager
B3	**1.6** 06/97 - 11/00 74 kW	**37-131371**	**38-131097**	Standardfahrwerk
B3	**1.6** 06/97 - 11/00 74 kW	**37-131388**	**38-131349**	Verstärkte Ausführung .
B3	**1.8, 1.8 T, 1.9 TDI, 2.5 TDI** 06/97 - 11/00 66 -110 kW	**37-131302**	**38-131158**	Standardfahrwerk
B3	**1.8, 1.8 T, 1.9 TDI, 2.3 VR5, 2.5 TDI, 2.8 V6** 06/97 - 11/00 66 -142 kW	**37-131449**	**38-131349**	Verstärkte Ausführung .
B3	**1.8 Syncro/4motion, 1.9 TDI 4motion, 1.9 TDI Syncro/4motion, 2.5 TDI Syncro/4motion** 06/97 - 11/00 81 -110 kW	**37-131302**	**36-131167**	Standardfahrwerk
B3	**2.3 VR5** 06/97 - 11/00 110 kW	**37-131395**	**38-131158**	Standardfahrwerk
B3	**2.3 VR5 Syncro/4motion** 10/97 - 11/00 110 kW	**37-131395**	**36-131167**	Standardfahrwerk
B3	**2.8 V6** 06/97 - 11/00 132 -142 kW	**37-131388**	**38-131158**	Standardfahrwerk
B3	**2.8 V6 Syncro/4motion** 06/97 - 11/00 142 kW	**37-131388**	**36-131167**	Standardfahrwerk
B4	**1.6, 1.8** 06/97 - 11/00 74 -92 kW	**19-031163** HA	**19-029443** HO **11-149835** SP	-> CH.Nr.: 3B_YE-121 221; Standardfahrwerk; Sportfahrwerk
B4	**1.8 Syncro/4motion, 1.9 TDI Syncro/4motion, 2.3 VR5 Syncro/4motion, 2.8 V6 Syncro/4motion** 06/97 - CH-Nr. 81 -142 kW	**19-031163** HA		-> CH.Nr.: 3B-WE-113 561; Standardfahrwerk
B4	**1.8 T, 1.9 TDI, 2.3 VR5, 2.5 TDI, 2.8 V6** 06/97 - CH-Nr. 66 -142 kW	**19-031163** HA	**19-029443** HO **11-149835** SP	-> CH.Nr.: 3B-YE-121 221; Standardfahrwerk

				
VW				
VW PASSAT Variant (3B5)				
B4	**1.8 T, 1.9 TDI, 2.3 VR5, 2.5 TDI, 2.8 V6** 06/97 - CH-Nr. 66 -142 kW	**19-045771**	**19-029443** **11-149835** SP	-> CH.Nr.: 3B-YE-121 221; Sportfahrwerk
B4	**2.3 VR5 Syncro/4motion** 10/97 - CH-Nr. 110 kW	**19-045771**		-> CH.Nr.: 3B-WE-113 561; Sportfahrwerk
B4	**1.9 TDI, 2.3 VR5, 2.5 TDI, 2.8 V6** CH-Nr. - 11/00 66 -142 kW	**19-119939**	**19-029443** **11-149835** SP	CH.Nr.: 3B- YE-121 222 ->; Standardfahrwerk; Sportfahrwerk
B4	**1.9 TDI, 2.0** 02/00 - 11/00 74 -88 kW	**19-119939**	**19-029443** **11-149835** SP	Standardfahrwerk; Sportfahrwerk
B4	**1.9 TDI Syncro/4motion, 2.8 V6 Syncro/4motion** 06/97 - CH-Nr. 81 -142 kW	**19-045771**		-> CH.Nr.: 3B-WE-113 561; Sportfahrwerk
B6	**1.6, 1.8, 1.8 T, 1.9 TDI, 2.3 VR5, 2.5 TDI, 2.8 V6** 06/97 - 11/00 66 -142 kW	**24-020794**	**24-025324**	-> CH.Nr.: 3B_YE121221; ohne Schlechtwegeausführung VA: Serienfederteller muß benutzt werden
B6	**1.8 Syncro/4motion, 1.9 TDI 4motion, 1.9 TDI Syncro/4motion, 2.0 4motion, 2.3 VR5 Syncro/4motion, 2.5 TDI Syncro/4motion, 2.8 V6 4motion, 2.8 V6 Syncro/4motion** 12/99 - 11/00 81 -142 kW	**24-065122**	**24-065092**	CH.Nr.: 3BYE121222 ->; ohne Schlechtwegeausführung
B8	**1.6, 1.8, 1.8 T, 1.9 TDI, 2.3 VR5, 2.5 TDI, 2.8 V6** 06/97 - 11/00 66 -142 kW	**24-020817**	**24-025331**	-> CH.Nr.: 3B_YE121221; ohne Schlechtwegeausführung VA: Serienfederteller muß benutzt werden
B8	**1.8 Syncro/4motion, 1.9 TDI 4motion, 1.9 TDI Syncro/4motion, 2.0 4motion, 2.3 VR5 Syncro/4motion, 2.5 TDI Syncro/4motion, 2.8 V6 4motion, 2.8 V6 Syncro/4motion** 12/99 - 11/00 81 -142 kW	**24-065139**	**24-065115**	CH.Nr.: 3BYE121222 ->; ohne Schlechtwegeausführung
B14	**1.6, 1.8, 1.8 T, 1.9 TDI, 2.0, 2.3 VR5, 2.5 TDI, 2.8 V6** 06/97 - 11/00 66 -142 kW	**47-124806**		siehe Gutachten VA: Tieferlegung lt. GA: 35-55 mm; Achslast bis: 1230 kg HA: Tieferlegung lt. GA: 35-55 mm; Achslast bis: 1200 kg
B14	**1.8 Syncro/4motion, 1.9 TDI 4motion, 1.9 TDI Syncro/4motion, 2.0 4motion, 2.3 VR5 Syncro/4motion, 2.5 TDI Syncro/4motion, 2.8 V6 4motion, 2.8 V6 Syncro/4motion** 06/97 - 11/00 81 -142 kW	**47-086937**		siehe Gutachten VA: Tieferlegung lt. GA: 20-45 mm; Achslast bis: 1260 kg HA: Tieferlegung lt. GA: 20-40 mm; Achslast bis: 1200 kg
B16 PSS9	**1.6, 1.8, 1.8 T, 1.9 TDI, 2.0, 2.3 VR5, 2.5 TDI, 2.8 V6** 06/97 - 11/00 66 -142 kW	**48-088749**		siehe Gutachten; Standardfahrwerk VA: Tieferlegung lt. GA: 35-55 mm; Achslast bis: 1230 kg HA: Tieferlegung lt. GA: 35-55 mm; Achslast bis: 1200 kg
B16 PSS9	**1.8 Syncro/4motion, 1.9 TDI 4motion, 1.9 TDI Syncro/4motion, 2.0 4motion, 2.3 VR5 Syncro/4motion, 2.5 TDI Syncro/4motion, 2.8 V6 4motion, 2.8 V6 Syncro/4motion** 06/97 - 11/00 81 -142 kW	**48-088688**		siehe Gutachten VA: Tieferlegung lt. GA: 20-45 mm; Achslast bis: 1260 kg HA: Tieferlegung lt. GA: 20-40 mm; Achslast bis: 1200 kg
VW PASSAT (3B3)				
B1	**1.6, 1.8, 1.8 T 20V, 1.9 TDI, 1.9 TDI 4motion, 2.0, 2.0 4motion, 2.0 TDI, 2.3 V5, 2.3 V5 4motion, 2.5 TDI, 2.5 TDI 4motion, 2.8 4motion, 4.0 W8 4motion** 11/00 - 05/05 74 -202 kW	**12-117642**		VA: ohne Kugellager
B3	**1.6** 11/00 - 05/05 75 kW	**37-131388**	**38-131349**	Verstärkte Ausführung .

				
VW				
VW PASSAT (3B3)				
B3	**1.8 T 20V** 11/00 - 05/05 110 kW	**37-131302**	**38-134401**	Schaltgetriebe; Standardfahrwerk
B3	**1.8 T 20V** 11/00 - 05/05 110 kW	**37-131371**	**38-134401**	Automatik; Standardfahrwerk
B3	**1.8 T 20V, 2.0, 2.0 4motion, 2.3 V5, 2.3 V5 4motion** 11/00 - 05/05 85 -125 kW	**37-131449**	**38-131349**	Verstärkte Ausführung .
B3	**2.0** 11/00 - 05/05 85 -96 kW	**37-131302**	**38-134401**	Standardfahrwerk
B3	**2.0 4motion** 11/00 - 05/05 85 kW	**37-131302**	**38-131097**	Standardfahrwerk
B3	**2.3 V5** 11/00 - 05/05 125 kW	**37-131371**	**38-134401**	Schaltgetriebe; Standardfahrwerk
B3	**2.3 V5** 11/00 - 05/05 125 kW	**37-131388**	**38-134401**	Automatik; Standardfahrwerk
B3	**2.3 V5 4motion** 11/00 - 05/05 125 kW	**37-131388**	**38-131097**	Standardfahrwerk
B3	**2.8 4motion** 11/00 - 05/05 142 kW	**37-131388**	**38-131097**	Schaltgetriebe; Standardfahrwerk
B3	**2.8 4motion** 11/00 - 05/05 142 kW	**37-131449**	**38-131097**	Automatik; Standardfahrwerk
B3	**2.8 4motion** 11/00 - 05/05 142 kW		**38-131349**	Automatik; Verstärkte Ausführung .
B3	**2.8 4motion** 11/00 - 05/05 142 kW	**37-131449**	**38-131349**	Schaltgetriebe; Verstärkte Ausführung .
B3	**1.9 TDI** 11/00 - 05/05 74 kW	**37-131371**	**38-134401**	Standardfahrwerk
B3	**1.9 TDI** 11/00 - 05/05 74 -96 kW	**37-131449**	**38-131349**	Verstärkte Ausführung .
B3	**1.9 TDI** 11/00 - 05/05 96 kW	**37-131388**	**38-134401**	Automatik; Standardfahrwerk
B3	**1.9 TDI 4motion** 11/00 - 05/05 96 kW	**37-131371**	**38-131097**	Standardfahrwerk
B3	**1.9 TDI 4motion** 11/00 - 05/05 96 kW	**37-131449**	**38-131349**	Verstärkte Ausführung .
B3	**2.5 TDI, 2.5 TDI 4motion** 11/00 - 05/05 110 -132 kW	**37-131449**	**38-134401**	Standardfahrwerk
B3	**2.5 TDI, 2.5 TDI 4motion** 11/00 - 05/05 110 -132 kW		**38-131349**	Verstärkte Ausführung .
B4	**1.6, 1.8, 2.0** CH-Nr. - 05/05 75 -92 kW	**19-119922**	**19-029443** **11-149835** SP	CH.Nr.: 3B_YE121 222 ->; Standardfahrwerk
B4	**1.6, 1.8, 1.8 T 20V, 1.9 TDI, 2.0, 2.0 TDI, 2.3 V5, 2.5 TDI** 12/00 - 05/05 74 -125 kW	**19-119939**	**19-140049** **11-149835** SP	CH.Nr.: 3B_YE121 222 ->; Sportfahrwerk
B4	**1.8 T 20V, 1.9 TDI, 2.0, 2.0 TDI, 2.3 V5, 2.5 TDI** 12/00 - 05/05 74 -125 kW	**19-119939**	**19-029443** **11-149835** SP	CH.Nr.: 3B_YE121 222 ->; Standardfahrwerk

				
VW				
VW PASSAT (3B3)				
B4	**1.9 TDI 4motion, 2.0 4motion, 2.3 V5 4motion, 2.5 TDI 4motion, 2.8 4motion** 11/00 - 05/05 85 -142 kW	**19-119939** VA		Sportfahrwerk; Standardfahrwerk
B6	**1.6, 1.8, 1.8 T 20V, 1.9 TDI, 2.0, 2.0 TDI, 2.3 V5, 2.5 TDI** 12/00 - 05/05 74 -125 kW	**24-065122** VA	**24-065429** HA	CH.Nr.: 3B_YE121 222 ->; ohne Schlechtwegeausführung
B6	**1.9 TDI 4motion, 2.0 4motion, 2.3 V5 4motion, 2.5 TDI 4motion, 2.8 4motion** 11/00 - 05/05 85 -142 kW	**24-065122** VA	**24-065092** HA	ohne Schlechtwegeausführung
B8	**1.6, 1.8, 1.8 T 20V, 1.9 TDI, 2.0, 2.0 TDI, 2.3 V5, 2.5 TDI** 12/00 - 05/05 74 -125 kW	**24-065139** VA	**24-065436** HA	CH.Nr.: 3B_YE121 222 ->; ohne Schlechtwegeausführung
B8	**1.9 TDI 4motion, 2.0 4motion, 2.3 V5 4motion, 2.5 TDI 4motion, 2.8 4motion** 11/00 - 05/05 85 -142 kW	**24-065139** VA	**24-065115** HA	ohne Schlechtwegeausführung
B8	**1.9 TDI 4motion, 2.0 4motion, 2.3 V5 4motion, 2.5 TDI 4motion, 2.8 4motion, 4.0 W8 4motion** 11/00 - 05/05 85 -202 kW		*24-069564* HA	Kenngröße: W8; ohne Schlechtwegeausführung
B14	**1.6, 1.8, 1.8 T 20V, 1.9 TDI, 2.0, 2.0 TDI, 2.3 V5, 2.5 TDI** 11/00 - 05/05 74 -125 kW	**47-124806**		siehe Gutachten VA: Tieferlegung lt. GA: 35-55 mm; Achslast bis: 1230 kg HA: Tieferlegung lt. GA: 35-55 mm; Achslast bis: 1200 kg
B14	**1.9 TDI 4motion, 2.0 4motion, 2.3 V5 4motion, 2.5 TDI 4motion, 2.8 4motion, 4.0 W8 4motion** 11/00 - 05/05 85 -202 kW	**47-086937**		siehe Gutachten; ohne Schlechtwegeausführung VA: Tieferlegung lt. GA: 20-45 mm; Achslast bis: 1260 kg HA: Tieferlegung lt. GA: 20-40 mm; Achslast bis: 1200 kg
B16 PSS9	**1.6, 1.8, 1.8 T 20V, 1.9 TDI, 2.0, 2.0 TDI, 2.3 V5, 2.5 TDI** 11/00 - 05/05 74 -125 kW	**48-088749**		siehe Gutachten; ohne Schlechtwegeausführung VA: Tieferlegung lt. GA: 35-55 mm; Achslast bis: 1230 kg HA: Tieferlegung lt. GA: 35-55 mm; Achslast bis: 1200 kg
B16 PSS9	**1.9 TDI 4motion, 2.0 4motion, 2.3 V5 4motion, 2.5 TDI 4motion, 2.8 4motion, 4.0 W8 4motion** 11/00 - 05/05 85 -202 kW	**48-088688**		siehe Gutachten; ohne Schlechtwegeausführung VA: Tieferlegung lt. GA: 25-45 mm; Achslast bis: 1260 kg HA: Tieferlegung lt. GA: 20-40 mm; Achslast bis: 1200 kg
VW PASSAT Variant (3B6)				
B1	**1.6, 1.8 T, 1.8 T 20V, 1.9 TDI, 1.9 TDI 4motion, 2.0, 2.0 4motion, 2.0 TDI, 2.3 VR5, 2.3 VR5 4motion, 2.5 TDI, 2.5 TDI 4motion, 2.8 4motion, 4.0 W8 4motion** 11/00 - 08/05 74 -202 kW	**12-117642**		VA: ohne Kugellager
B3	**1.6** 11/00 - 05/05 75 kW	**37-134440**	**38-131097**	Standardfahrwerk
B3	**1.6** 11/00 - 05/05 75 kW	**37-131388**	**38-131349**	Verstärkte Ausführung .
B3	**1.8 T, 1.8 T 20V** 11/00 - 08/05 110 -125 kW	**37-131302**	**38-131097**	Schaltgetriebe; Standardfahrwerk
B3	**1.8 T, 1.8 T 20V** 11/00 - 08/05 110 -125 kW	**37-131371**	**38-131097**	Automatik; Standardfahrwerk
B3	**1.8 T, 1.8 T 20V** 11/00 - 08/05 110 -125 kW	**37-131449**	**38-131349**	Verstärkte Ausführung .
B3	**2.0** 11/00 - 05/05 85 -96 kW	**37-131302**	**38-131097**	Standardfahrwerk

VW

VW PASSAT Variant (3B6)

B3	**2.0** 11/00 - 05/05 85 -96 kW	**37-131449**	**38-131349**	Verstärkte Ausführung .
B3	**2.0 4motion** 11/00 - 05/05 85 kW	**37-131302**	**38-131349**	Standardfahrwerk
B3	**2.0 4motion** 11/00 - 05/05 85 kW	**37-131449**		Verstärkte Ausführung .
B3	**2.3 VR5** 11/00 - 05/05 125 kW	**37-131371**	**38-131097**	Schaltgetriebe; Standardfahrwerk
B3	**2.3 VR5** 11/00 - 05/05 125 kW	**37-131388**	**38-131097**	Automatik; Standardfahrwerk
B3	**2.3 VR5** 11/00 - 05/05 125 kW	**37-131449**	**38-131349**	Verstärkte Ausführung .
B3	**2.3 VR5 4motion** 11/00 - 05/05 125 kW	**37-131388**	**38-131349**	Standardfahrwerk
B3	**2.3 VR5 4motion** 11/00 - 05/05 125 kW	**37-131449**		Verstärkte Ausführung .
B3	**2.8 4motion** 11/00 - 05/05 142 kW	**37-131388**	**38-131349**	Schaltgetriebe; Standardfahrwerk
B3	**2.8 4motion** 11/00 - 05/05 142 kW	**37-131449**	**38-131349**	Automatik; Standardfahrwerk
B3	**2.8 4motion** 11/00 - 05/05 142 kW	**37-131449**		Schaltgetriebe; Verstärkte Ausführung .
B3	**1.9 TDI** 11/00 - 05/05 96 kW	**37-131371**	**38-134401**	Schaltgetriebe; nicht für Schaltgetriebe 6 Gang; Standardfahrwerk
B3	**1.9 TDI** 11/00 - 05/05 96 kW	**37-131388**	**38-131097**	Automatik; Standardfahrwerk
B3	**1.9 TDI** 11/00 - 05/05 96 kW	**37-131449**		Automatik; Verstärkte Ausführung .
B3	**1.9 TDI** 11/00 - 05/05 96 kW	**37-131449**	**38-131349**	Schaltgetriebe; nicht für Schaltgetriebe 6 Gang; Verstärkte Ausführung .
B3	**2.5 TDI** 11/00 - 05/05 110 kW	**37-131449**	**38-134401**	Standardfahrwerk
B3	**2.5 TDI** 11/00 - 05/05 110 -120 kW		**38-131349**	Verstärkte Ausführung .
B3	**2.5 TDI 4motion** 11/00 - 05/05 110 kW	**37-131449**	**38-131349**	Standardfahrwerk
B4	**1.6, 2.0** CH-Nr. - 05/05 75 -85 kW	**19-119922** HA	**19-029443** HO **11-149835** SP	CH.Nr.: 3B_YE121 222 ->; Standardfahrwerk
B4	**1.6, 1.8 T, 1.8 T 20V, 1.9 TDI, 2.0, 2.0 TDI, 2.3 VR5, 2.5 TDI** 12/00 - 08/05 74 -125 kW	**19-119939** HA	**19-140049** HO **11-149835** SP	CH.Nr.: 3B_YE121 222 ->; Sportfahrwerk
B4	**1.8 T, 1.8 T 20V, 1.9 TDI, 2.0, 2.0 TDI, 2.3 VR5, 2.5 TDI** 12/00 - 08/05 74 -125 kW	**19-119939** HA	**19-029443** HO **11-149835** SP	CH.Nr.: 3B_YE121 222 ->; Standardfahrwerk
B4	**1.9 TDI 4motion, 2.0 4motion, 2.3 VR5 4motion, 2.5 TDI 4motion, 2.8 4motion** 11/00 - 05/05 85 -142 kW	**19-119939** HA		Sportfahrwerk; Standardfahrwerk

				
VW				
VW PASSAT Variant (3B6)				
B6	**1.6, 1.8 T, 1.8 T 20V, 1.9 TDI, 2.0, 2.0 TDI, 2.3 VR5, 2.5 TDI** 12/00 - 08/05 74 -125 kW	**24-065122** VL	**24-065443** HR	CH.Nr.: 3B_YE121 222 ->; ohne Schlechtwegeausführung
B6	**1.9 TDI 4motion, 2.0 4motion, 2.3 VR5 4motion, 2.5 TDI 4motion, 2.8 4motion** 11/00 - 05/05 85 -142 kW	**24-065122** VL	**24-065092** HR	ohne Schlechtwegeausführung
B6	**1.9 TDI 4motion, 2.0 4motion, 2.3 VR5 4motion, 2.5 TDI 4motion, 2.8 4motion, 4.0 W8 4motion** 11/00 - 05/05 85 -202 kW	*24-069533* VL	*24-069540* HR	Kenngröße: W8; ohne Schlechtwegeausführung
B8	**1.6, 1.8 T, 1.8 T 20V, 1.9 TDI, 2.0, 2.0 TDI, 2.3 VR5, 2.5 TDI** 12/00 - 08/05 74 -125 kW	**24-065139** VL	**24-065450** HR	CH.Nr.: 3B_YE121 222 ->; ohne Schlechtwegeausführung
B8	**1.9 TDI 4motion, 2.0 4motion, 2.3 VR5 4motion, 2.5 TDI 4motion, 2.8 4motion** 11/00 - 05/05 85 -142 kW	**24-065139** VL	**24-065115** HR	Sportfahrwerk
B8	**1.9 TDI 4motion, 2.0 4motion, 2.3 VR5 4motion, 2.5 TDI 4motion, 2.8 4motion, 4.0 W8 4motion** 11/00 - 05/05 85 -202 kW		*24-069564* HR	Kenngröße: W8; Sportfahrwerk
B14	**1.6, 1.8 T, 1.8 T 20V, 1.9 TDI, 2.0, 2.0 TDI, 2.3 VR5, 2.5 TDI** 11/00 - 08/05 74 -125 kW	**47-124806**		siehe Gutachten VA: Tieferlegung lt. GA: 35-55 mm; Achslast bis: 1230 kg HA: Tieferlegung lt. GA: 35-55 mm; Achslast bis: 1200 kg
B14	**1.9 TDI 4motion, 2.0 4motion, 2.3 VR5 4motion, 2.5 TDI 4motion, 2.8 4motion, 4.0 W8 4motion** 11/00 - 05/05 85 -202 kW	**47-086937**		siehe Gutachten; ohne Schlechtwegeausführung VA: Tieferlegung lt. GA: 25-45 mm; Achslast bis: 1260 kg HA: Tieferlegung lt. GA: 20-40 mm; Achslast bis: 1200 kg
B16 PSS9	**1.6, 1.8 T, 1.8 T 20V, 1.9 TDI, 2.0, 2.0 TDI, 2.3 VR5, 2.5 TDI** 11/00 - 08/05 74 -125 kW	**48-088749**		siehe Gutachten; ohne Schlechtwegeausführung VA: Tieferlegung lt. GA: 35-55 mm; Achslast bis: 1230 kg HA: Tieferlegung lt. GA: 35-55 mm; Achslast bis: 1200 kg
B16 PSS9	**1.9 TDI 4motion, 2.0 4motion, 2.3 VR5 4motion, 2.5 TDI 4motion, 2.8 4motion, 4.0 W8 4motion** 11/00 - 05/05 85 -202 kW	**48-088688**		siehe Gutachten; ohne Schlechtwegeausführung VA: Tieferlegung lt. GA: 25-45 mm; Achslast bis: 1260 kg HA: Tieferlegung lt. GA: 20-40 mm; Achslast bis: 1200 kg
VW PASSAT (3C2)				
B4	**1.4 TSI, 1.4 TSI EcoFuel, 1.6, 1.6 FSI, 1.6 TDI, 1.8 TSI, 1.9 TDI, 2.0 BlueTDI, 2.0 FSI, 2.0 FSI 4motion, 2.0 TDI, 2.0 TDI 4motion, 2.0 TDI 16V, 2.0 TDI 16V 4motion, 2.0 TDI 4motion, 2.0 TFSI, 3.2 FSI, 3.2 FSI 4motion, 3.6 R36 4motion** 04/07 - 75 -220 kW	**22-151056** VA	**19-151069** HR	Standardfahrwerk VA: Øa: 55 mm
B4	**1.4 TSI, 1.4 TSI EcoFuel, 1.6, 1.6 FSI, 1.6 TDI, 1.8 TSI, 1.9 TDI, 2.0 BlueTDI, 2.0 FSI, 2.0 FSI 4motion, 2.0 TDI, 2.0 TDI 4motion, 2.0 TDI 16V, 2.0 TDI 16V 4motion, 2.0 TDI 4motion, 2.0 TFSI, 3.2 FSI, 3.2 FSI 4motion, 3.6 R36 4motion** 04/07 - 75 -220 kW	**22-151070** VA	**19-151083** HR	Sportfahrwerk VA: Øa: 55 mm
B6	**1.4 TSI, 1.4 TSI EcoFuel, 1.6, 1.6 FSI, 1.6 TDI, 1.8 TSI, 1.9 TDI, 2.0 BlueTDI, 2.0 FSI, 2.0 FSI 4motion, 2.0 TDI, 2.0 TDI 4motion, 2.0 TDI 16V, 2.0 TDI 16V 4motion, 2.0 TDI 4motion, 2.0 TFSI, 3.2 FSI, 3.2 FSI 4motion, 3.6 R36 4motion** 04/07 - 75 -220 kW	**35-122074** VA	**24-122092** HR	VA: Øa: 55 mm

VW			
VW PASSAT (3C2)			
B8 **1.4 TSI, 1.4 TSI EcoFuel, 1.6, 1.6 FSI, 1.6 TDI, 1.8 TSI, 1.9 TDI, 2.0 BlueTDI, 2.0 FSI, 2.0 FSI 4motion, 2.0 TDI, 2.0 TDI 4motion, 2.0 TDI 16V, 2.0 TDI 16V 4motion, 2.0 TDI 4motion, 2.0 TFSI, 3.2 FSI, 3.2 FSI 4motion, 3.6 R36 4motion** 04/07 - 75 -220 kW	**35-122081**	**24-122108**	VA: Øa: 55 mm
B14 **1.4 TSI, 1.4 TSI EcoFuel, 1.6, 1.6 FSI, 1.6 TDI, 1.8 TSI, 1.9 TDI, 2.0 BlueTDI, 2.0 FSI, 2.0 FSI 4motion, 2.0 TDI, 2.0 TDI 4motion, 2.0 TDI 16V, 2.0 TDI 16V 4motion, 2.0 TDI 4motion, 2.0 TFSI, 3.2 FSI, 3.2 FSI 4motion, 3.6 R36 4motion** 04/07 - 75 -220 kW	**47-127708**		siehe Gutachten; Außendurchmesser Federbein vorn 55 mm VA: Tieferlegung lt. GA: 30-50 mm; Achslast bis: 1200 kg HA: Tieferlegung lt. GA: 30-50 mm; Achslast bis: 1240 kg
B16 PSS10 **1.4 TSI, 1.4 TSI EcoFuel, 1.6, 1.6 FSI, 1.6 TDI, 1.8 TSI, 1.9 TDI, 2.0 BlueTDI, 2.0 FSI, 2.0 FSI 4motion, 2.0 TDI, 2.0 TDI 4motion, 2.0 TDI 16V, 2.0 TDI 16V 4motion, 2.0 TDI 4motion, 2.0 TFSI, 3.2 FSI, 3.2 FSI 4motion, 3.6 R36 4motion** 04/07 - 75 -220 kW	**48-135245**		siehe Gutachten; Außendurchmesser Federbein vorn 55 mm VA: Tieferlegung lt. GA: 30-50 mm; Achslast bis: 1210 kg HA: Tieferlegung lt. GA: 30-50 mm; Achslast bis: 1250 kg
VW PASSAT Variant (3C5)			
B4 **1.4 TSI, 1.4 TSI EcoFuel, 1.6, 1.6 FSI, 1.6 TDI, 1.8 TSI, 1.9 TDI, 2.0 BlueTDI, 2.0 FSI, 2.0 FSI 4motion, 2.0 TDI, 2.0 TDI 4motion, 2.0 TDI 16V, 2.0 TDI 16V 4motion, 2.0 TDI 4motion, 2.0 TFSI, 3.2 FSI, 3.2 FSI 4motion** 11/05 - 75 -184 kW	**22-151056**	**19-151069**	VA: Øa: 55 mm
B4 **1.4 TSI, 1.4 TSI EcoFuel, 1.6, 1.6 FSI, 1.6 TDI, 1.8 TSI, 1.9 TDI, 2.0 BlueTDI, 2.0 FSI, 2.0 FSI 4motion, 2.0 TDI, 2.0 TDI 4motion, 2.0 TDI 16V, 2.0 TDI 16V 4motion, 2.0 TDI 4motion, 2.0 TFSI, 3.2 FSI, 3.2 FSI 4motion** 11/05 - 75 -184 kW	**22-151070**	**19-151083**	Sportfahrwerk VA: Øa: 55 mm
B6 **1.4 TSI, 1.4 TSI EcoFuel, 1.6, 1.6 FSI, 1.6 TDI, 1.8 TSI, 1.9 TDI, 2.0 BlueTDI, 2.0 FSI, 2.0 FSI 4motion, 2.0 TDI, 2.0 TDI 4motion, 2.0 TDI 16V, 2.0 TDI 16V 4motion, 2.0 TDI 4motion, 2.0 TFSI, 3.2 FSI, 3.2 FSI 4motion** 11/05 - 75 -184 kW	**35-122074**	**24-122092**	VA: Øa: 55 mm
B8 **1.4 TSI, 1.4 TSI EcoFuel, 1.6, 1.6 FSI, 1.6 TDI, 1.8 TSI, 1.9 TDI, 2.0 BlueTDI, 2.0 FSI, 2.0 FSI 4motion, 2.0 TDI, 2.0 TDI 4motion, 2.0 TDI 16V, 2.0 TDI 16V 4motion, 2.0 TDI 4motion, 2.0 TFSI, 3.2 FSI, 3.2 FSI 4motion, 3.6 R36 4motion** 04/07 - 75 -220 kW	**35-122081**	**24-122108**	VA: Øa: 55 mm
B14 **1.4 TSI, 1.4 TSI EcoFuel, 1.6, 1.6 FSI, 1.6 TDI, 1.8 TSI, 1.9 TDI, 2.0 BlueTDI, 2.0 FSI, 2.0 TDI, 2.0 TDI 16V, 2.0 TFSI, 3.2 FSI** 11/05 - 75 -184 kW	**47-127708**		siehe Gutachten; Außendurchmesser Federbein vorn 55 mm VA: Tieferlegung lt. GA: 30-50 mm; Achslast bis: 1200 kg HA: Tieferlegung lt. GA: 30-50 mm; Achslast bis: 1240 kg

			
VW			
VW PASSAT Variant (3C5)			
B16 PSS10 **1.4 TSI, 1.4 TSI EcoFuel, 1.6, 1.6 FSI, 1.6 TDI, 1.8 TSI, 1.9 TDI, 2.0 BlueTDI, 2.0 FSI, 2.0 TDI, 2.0 TDI 16V, 2.0 TFSI, 3.2 FSI** 11/05 - 75 -184 kW	**48-135245**		siehe Gutachten; Außendurchmesser Federbein vorn 55 mm VA: Tieferlegung lt. GA: 30-50 mm; Achslast bis: 1210 kg HA: Tieferlegung lt. GA: 30-50 mm; Achslast bis: 1250 kg
VW PASSAT CC			
B4 **1.8 TSI, 2.0 BlueTDI, 2.0 TDI, 2.0 TDI 4motion, 2.0 TSI, 3.6 4motion** 06/08 - 100 -220 kW	**22-151056**	**19-151069**	Standardfahrwerk VA: Øa: 55 mm
B4 **1.8 TSI, 2.0 BlueTDI, 2.0 TDI, 2.0 TDI 4motion, 2.0 TSI, 3.6 4motion** 06/08 - 100 -220 kW	**22-151070**	**19-151083**	Sportfahrwerk VA: Øa: 55 mm
B6 **1.8 TSI, 2.0 BlueTDI, 2.0 TDI, 2.0 TDI 4motion, 2.0 TSI, 3.6 4motion** 06/08 - 100 -220 kW	**35-122074**	**24-122092**	VA: Øa: 55 mm
B8 **1.8 TSI, 2.0 BlueTDI, 2.0 TDI, 2.0 TDI 4motion, 2.0 TSI, 3.6 4motion** 06/08 - 100 -220 kW	**35-122081**	**24-122108**	VA: Øa: 55 mm
B14 **1.8 TSI, 2.0 BlueTDI, 2.0 TDI, 2.0 TSI** 06/08 - 100 -147 kW	**47-127708**		siehe Gutachten; Außendurchmesser Federbein vorn 55 mm VA: Tieferlegung lt. GA: 30-50 mm; Achslast bis: 1200 kg HA: Tieferlegung lt. GA: 30-50 mm; Achslast bis: 1240 kg
B16 PSS10 **1.8 TSI, 2.0 BlueTDI, 2.0 TDI, 2.0 TSI** 06/08 - 100 -147 kW	**48-135245**		siehe Gutachten; Außendurchmesser Federbein vorn 55 mm VA: Tieferlegung lt. GA: 30-50 mm; Achslast bis: 1200 kg HA: Tieferlegung lt. GA: 30-50 mm; Achslast bis: 1240 kg
VW POLO (86)			
B1 **0.8, 0.9, 1.1, 1.3** 03/75 - 09/81 25 -44 kW	**12-117383**		
B3 **0.8, 0.9, 1.1, 1.3** 03/75 - 09/81 25 -44 kW	**36-134151**	**36-131051**	Standardfahrwerk
B4 **0.8, 0.9, 1.1, 1.3** 03/75 - 09/81 25 -44 kW	**21-030345**	**19-019642** **11-101390** SP	
B6 **0.8, 0.9, 1.1, 1.3** 03/75 - 09/81 25 -44 kW	**34-000175**	**24-181495** **11-101390** SP	
B8 **0.8, 0.9, 1.1, 1.3** 03/75 - 09/81 25 -44 kW	**34-030011**	**24-016193** **11-101390** SP	
VW POLO (86C, 80)			
B1 **0.9, 1.0, 1.0 KAT, 1.1, 1.3, 1.3 KAT, 1.3 D, 1.4 D** 10/81 - 09/94 29 -56 kW	**12-117383**		
B3 **0.9, 1.0, 1.0 KAT, 1.1, 1.3, 1.3 KAT** 10/81 - 09/94 29 -44 kW	**36-130948**	**36-131051**	Standardfahrwerk
B3 **1.3, 1.3 KAT** 09/82 - 03/91 55 -56 kW	**36-134342**	**36-131051**	Standardfahrwerk
B4 **0.9, 1.0, 1.0 KAT, 1.1, 1.3, 1.3 KAT, 1.3 D, 1.4 D** 10/81 - 09/94 29 -56 kW	**21-030345**	**19-019642** **11-101390** SP	
B6 **0.9, 1.0, 1.0 KAT, 1.1, 1.3, 1.3 KAT, 1.3 D, 1.4 D** 10/81 - 09/94 29 -56 kW	**34-000175**	**24-181495** **11-101390** SP	

VW			
VW POLO (86C, 80)			
B8 **0.9, 1.0, 1.0 KAT, 1.1, 1.3, 1.3 KAT, 1.3 D, 1.4 D** 10/81 - 09/94 29 -56 kW	**34-030011**	**24-016193** **11-101390** SP	
VW POLO CLASSIC (86C, 80)			
B1 **1.0, 1.3, 1.3 KAT, 1.3 D, 1.4 D** 01/85 - 09/94 29 -40 kW	**12-117383**		
B3 **1.0, 1.3, 1.3 KAT** 01/85 - 09/94 29 -40 kW	**36-130948**	**36-131051**	Standardfahrwerk
B4 **1.0, 1.3, 1.3 KAT, 1.3 D, 1.4 D** 01/85 - 09/94 29 -40 kW	**21-030345**	**19-019642** **11-101390** SP	
B6 **1.0, 1.3, 1.3 KAT, 1.3 D, 1.4 D** 01/85 - 09/94 29 -40 kW	**34-000175**	**24-181495** **11-101390** SP	
B8 **1.0, 1.3, 1.3 KAT, 1.3 D, 1.4 D** 01/85 - 09/94 29 -40 kW	**34-030011**	**24-016193** **11-101390** SP	
VW POLO Coupe (86C, 80)			
B1 **1.0, 1.0 KAT, 1.1, 1.3, 1.3 KAT, 1.3 D, 1.4 D** 10/81 - 09/94 29 -57 kW	**12-117383**		
B3 **1.0, 1.0 KAT, 1.1, 1.3, 1.3 KAT** 10/81 - 08/94 29 -44 kW	**36-130948**	**36-131051**	Standardfahrwerk
B3 **1.3, 1.3 KAT** 09/82 - 09/94 55 -57 kW	**36-134342**	**36-131051**	Standardfahrwerk
B4 **1.0, 1.0 KAT, 1.1, 1.3, 1.3 KAT, 1.3 D, 1.4 D** 10/81 - 09/94 29 -57 kW	**21-030345**	**19-019642** **11-101390** SP	
B6 **1.0, 1.0 KAT, 1.1, 1.3, 1.3 KAT, 1.3 D, 1.3 G40, 1.4 D** 10/81 - 09/94 29 -85 kW	**34-000175**	**24-181495** **11-101390** SP	
B8 **1.0, 1.0 KAT, 1.1, 1.3, 1.3 KAT, 1.3 D, 1.3 G40, 1.4 D** 10/81 - 09/94 29 -85 kW	**34-030011**	**24-016193** **11-101390** SP	
VW POLO Kasten (86CF)			
B3 **1.0, 1.3, 1.4 D** 08/92 - 07/94 33 -40 kW	**36-130948**	**36-131051**	
VW POLO (6N1)			
B1 **1.7 SDI, 100 1.4 16V, 120 1.6 16V GTI, 45 1.0, 50 1.0, 55 1.3, 55 1.4, 60 1.4, 60 1.7 SDI, 64 1.9 D, 64 1.9 SDI, 75 1.6** 10/94 - 10/99 33 -88 kW	**12-116959**	**12-117239**	VA: mit Kugellager
B2 **1.7 SDI, 100 1.4 16V, 45 1.0, 50 1.0, 55 1.3, 55 1.4, 60 1.4, 60 1.7 SDI, 64 1.9 D, 64 1.9 SDI, 75 1.6** 10/94 - 10/99 33 -74 kW	**17-104029** **11-101291** SP	**15-104311** **11-106470** SP	
B3 **1.7 SDI, 100 1.4 16V, 120 1.6 16V GTI, 45 1.0, 50 1.0, 55 1.3, 55 1.4, 60 1.4, 60 1.7 SDI, 64 1.9 D, 64 1.9 SDI, 75 1.6** 10/94 - 10/99 33 -88 kW	**37-130930**	**36-130900**	Standardfahrwerk

VW			
VW POLO (6N1)			
B4 **1.7 SDI, 100 1.4 16V, 45 1.0, 50 1.0, 55 1.3, 55 1.4, 60 1.4, 60 1.7 SDI, 64 1.9 D, 64 1.9 SDI, 75 1.6** 10/94 - 10/99 33 -74 kW	**22-045010** **11-101291** SP	**19-128863** **11-106470** SP	
B6 **1.7 SDI, 100 1.4 16V, 120 1.6 16V GTI, 45 1.0, 50 1.0, 55 1.3, 55 1.4, 60 1.4, 60 1.7 SDI, 64 1.9 D, 64 1.9 SDI, 75 1.6** 10/94 - 10/99 33 -88 kW	**22-041371** **11-101291** SP	**24-021227** **11-106470** SP	
B8 **1.7 SDI, 100 1.4 16V, 120 1.6 16V GTI, 45 1.0, 50 1.0, 55 1.3, 55 1.4, 60 1.4, 60 1.7 SDI, 64 1.9 D, 64 1.9 SDI, 75 1.6** 10/94 - 10/99 33 -88 kW	**22-041364** **11-101291** SP	**24-021197** **11-106470** SP	
B10 **1.7 SDI, 100 1.4 16V, 45 1.0, 50 1.0, 55 1.3, 55 1.4, 60 1.4, 60 1.7 SDI, 64 1.9 D, 64 1.9 SDI, 75 1.6** 10/94 - 10/99 33 -74 kW	**46-111999**		siehe Gutachten VA: Tieferlegung lt. GA: 60 mm HA: Tieferlegung lt. GA: 40 mm
B14 **1.7 SDI, 100 1.4 16V, 120 1.6 16V GTI, 45 1.0, 50 1.0, 55 1.3, 55 1.4, 60 1.4, 60 1.7 SDI, 64 1.9 D, 64 1.9 SDI, 75 1.6** 10/94 - 10/99 33 -88 kW	**47-080720**		siehe Gutachten VA: Tieferlegung lt. GA: 30-50 mm; Achslast bis: 870 kg HA: Tieferlegung lt. GA: 20-40 mm; Achslast bis: 780 kg
B16 PSS9 **1.7 SDI, 100 1.4 16V, 120 1.6 16V GTI, 45 1.0, 50 1.0, 55 1.3, 55 1.4, 60 1.4, 60 1.7 SDI, 64 1.9 D, 64 1.9 SDI, 75 1.6** 10/94 - 10/99 33 -88 kW	**48-080736**		siehe Gutachten VA: Tieferlegung lt. GA: 30-50 mm; Achslast bis: 870 kg HA: Tieferlegung lt. GA: 20-40 mm; Achslast bis: 780 kg
VW POLO Kasten (6NF)			
B2 **1.0, 1.4, 1.7 SDI, 1.9 D, 1.9 SDI** 10/94 - 12/99 33 -47 kW	**17-104029** **11-101307** SP	**15-106384**	
B3 **1.0, 1.4, 1.7 SDI, 1.9 D, 1.9 SDI** 10/94 - 10/99 33 -47 kW	**37-130930**	**36-130900**	
B4 **1.0, 1.4, 1.7 SDI, 1.9 D, 1.9 SDI** 10/94 - 12/99 33 -47 kW	**22-044761** **11-101307** SP	**19-106397**	
VW POLO CLASSIC (6KV2)			
B1 **1.9 D, 100 1.6, 110 1.9 TDI, 57 1.7 SDI, 60 1.4, 64 1,9 D, 64 1.9 SDI, 68 1.9 SDI, 75 1.4 16V, 75 1.6, 90 1.9 TDI** 11/95 - 09/01 42 -81 kW	**12-117659**	**12-117239**	VA: mit Kugellager
B2 **1.9 D, 100 1.6, 57 1.7 SDI, 60 1.4, 64 1,9 D, 64 1.9 SDI, 68 1.9 SDI, 75 1.4 16V, 75 1.6, 90 1.9 TDI** 11/95 - 09/01 42 -74 kW	**17-107150** **11-101291** SP	**15-104311** **11-106487** SP	
B3 **1.9 D, 100 1.6, 110 1.9 TDI, 57 1.7 SDI, 60 1.4, 64 1,9 D, 64 1.9 SDI, 75 1.6, 90 1.9 TDI** 11/95 - 10/99 42 -81 kW	**37-130930**	**36-130900**	
B4 **1.9 D, 100 1.6, 110 1.9 TDI, 57 1.7 SDI, 60 1.4, 64 1,9 D, 64 1.9 SDI, 68 1.9 SDI, 75 1.4 16V, 75 1.6, 90 1.9 TDI** 11/95 - 09/01 42 -81 kW	**22-045027** **11-101291** SP	**19-028484** **11-106487** SP	
B6 **1.9 D, 100 1.6, 110 1.9 TDI, 57 1.7 SDI, 60 1.4, 64 1,9 D, 64 1.9 SDI, 68 1.9 SDI, 75 1.4 16V, 75 1.6, 90 1.9 TDI** 11/95 - 09/01 42 -81 kW	**22-041371** **11-101291** SP	**24-021227** **11-106470** SP	

			

VW

VW POLO CLASSIC (6KV2)

B8	**100 1.6, 110 1.9 TDI, 57 1.7 SDI, 60 1.4, 64 1,9 D, 64 1.9 SDI, 68 1.9 SDI, 75 1.4 16V, 75 1.6, 90 1.9 TDI** 11/95 - 09/01 42 -81 kW	**22-041364** **11-101291** SP	**24-021197** **11-106470** SP	

VW POLO Variant (6KV5)

B1	**1.4, 1.4 16V, 1.6, 1.7 SDI, 1.8, 1.9 SDI, 1.9 TDI** 06/98 - 09/01 40 -81 kW	**12-117659**	**12-117239**	VA: mit Kugellager
B2	**1.4, 1.4 16V, 1.6, 1.7 SDI, 1.8, 1.9 SDI, 1.9 TDI** 06/98 - 09/01 40 -81 kW	**17-104029** **11-101291** SP		
B3	**1.4, 1.6, 1.7 SDI, 1.8, 1.9 SDI, 1.9 TDI** 06/98 - 10/99 40 -81 kW	**37-130930**	**36-130900**	
B4	**1.4, 1.4 16V, 1.6, 1.7 SDI, 1.8, 1.9 SDI, 1.9 TDI** 06/98 - 09/01 40 -81 kW	**22-045010** **11-101291** SP		
B6	**1.4, 1.4 16V, 1.6, 1.7 SDI, 1.8, 1.9 SDI, 1.9 TDI** 06/98 - 09/01 40 -81 kW	*22-040237* **11-101291** SP	**24-026192** **11-101352** SP	
B8	**1.4, 1.4 16V, 1.6, 1.7 SDI, 1.8, 1.9 SDI, 1.9 TDI** 06/98 - 09/01 40 -81 kW	**35-043911** **11-101291** SP	**24-026208** **11-101352** SP	

VW POLO (6N2)

B1	**1.0, 1.4, 1.4 16V, 1.4 TDI, 1.6 16V GTI, 1.7 SDI, 1.9 D, 1.9 SDI** 10/99 - 12/00 37 -92 kW	**12-116959**		Standardfahrwerk VA: mit Kugellager
B1	**1.0, 1.2, 1.4, 1.4 16V, 1.4 TDI, 1.6 16V GTI, 1.7 SDI, 1.9 D, 1.9 SDI** 01/01 - 10/01 37 -92 kW	**12-117741**		VA: ohne Kugellager
B2	**1.0, 1.2, 1.4, 1.4 16V, 1.4 TDI, 1.7 SDI, 1.9 D, 1.9 SDI** 10/99 - 10/01 37 -74 kW	**17-106405** **11-101307** SP	**15-104311** **11-106470** SP	
B3	**1.4, 1.4 16V** 10/99 - 09/01 40 -74 kW	**37-131401**	**36-130900**	Standardfahrwerk
B3	**1.4 TDI, 1.7 SDI, 1.9 D, 1.9 SDI** 10/99 - 09/01 44 -66 kW	**37-131418**	**36-130900**	Standardfahrwerk
B4	**1.0, 1.2, 1.4, 1.4 16V, 1.4 TDI, 1.7 SDI, 1.9 D, 1.9 SDI** 10/99 - 10/01 37 -74 kW	**22-044761** **11-101307** SP	**19-128863** **11-106470** SP	
B6	**1.0, 1.2, 1.4, 1.4 16V, 1.4 TDI, 1.6 16V GTI, 1.7 SDI, 1.9 D, 1.9 SDI** 10/99 - 10/01 37 -92 kW	**22-041371** **11-101307** SP	**24-021227** **11-106470** SP	
B8	**1.0, 1.2, 1.4, 1.4 16V, 1.4 TDI, 1.6 16V GTI, 1.7 SDI, 1.9 D, 1.9 SDI** 10/99 - 10/01 37 -92 kW	**22-041364** **11-101307** SP	**24-021197** **11-106470** SP	
B14	**1.0, 1.2, 1.4, 1.4 16V, 1.4 TDI, 1.6 16V GTI, 1.7 SDI, 1.9 D, 1.9 SDI** 10/99 - 10/01 37 -92 kW	**47-081888**		siehe Gutachten VA: Tieferlegung lt. GA: 30-50 mm; Achslast bis: 900 kg HA: Tieferlegung lt. GA: 20-40 mm; Achslast bis: 780 kg
B16 PSS9	**1.0, 1.2, 1.4, 1.4 16V, 1.4 TDI, 1.6 16V GTI, 1.7 SDI, 1.9 D, 1.9 SDI** 10/99 - 10/01 37 -92 kW	**48-081894**		siehe Gutachten VA: Tieferlegung lt. GA: 30-50 mm; Achslast bis: 900 kg HA: Tieferlegung lt. GA: 20-40 mm; Achslast bis: 780 kg

				
VW				
VW POLO (9N_)				
B3	**1.2** 10/01 - 40 -51 kW	**37-160692**	**36-160716**	
B3	**1.4, 1.4 16V, 1.4 FSI** 02/02 - 55 -74 kW	**37-160678**	**36-160716**	
B3	**1.4 TDI, 1.9 SDI, 1.9 TDI** 11/03 - 47 -96 kW	**37-160654**	**36-160716**	
B4	**1.2, 1.4, 1.4 16V, 1.4 FSI, 1.4 TDI, 1.6 16V, 1.6 Sportline, 1.9 SDI, 1.9 TDI, 2.0** 10/01 - 40 -96 kW	**22-105813** **11-101321** SP	**19-109572** **11-106470** SP	Baumuster: G27;G11; Standardfahrwerk; Schlechtwegeausführung
B6	**1.2, 1.4, 1.4 16V, 1.4 FSI, 1.4 TDI, 1.6 16V, 1.6 Sportline, 1.9 SDI, 1.9 TDI, 2.0** 10/01 - 40 -96 kW	**35-052173**	**24-067898** **11-106470** SP	Baumuster: G27;G11; Standardfahrwerk; Schlechtwegeausführung
B8	**1.2, 1.4, 1.4 16V, 1.4 FSI, 1.4 TDI, 1.6 16V, 1.6 Sportline, 1.8 GTI, 1.8 GTi Cup Edition, 1.9 SDI, 1.9 TDI, 2.0** 10/01 - 40 -132 kW	**35-052180**	**24-067904** **11-106470** SP	Baumuster: G29;G30; Sportfahrwerk
B14	**1.2, 1.4, 1.4 16V, 1.4 FSI, 1.4 TDI, 1.6 16V, 1.6 Sportline, 1.9 SDI, 1.9 TDI, 2.0** 10/01 - 40 -96 kW	**47-146914**		siehe Gutachten; Standardfahrwerk VA: Tieferlegung lt. GA: 30-50 mm; Achslast bis: 960 kg HA: Tieferlegung lt. GA: 30-45 mm; Achslast bis: 835 kg
B14	**1.2, 1.4, 1.4 16V, 1.4 FSI, 1.4 TDI, 1.6 16V, 1.6 Sportline, 1.9 SDI, 1.9 TDI, 2.0** 10/01 - 40 -96 kW	**47-146914**		Baumuster: Cross, Fun; siehe Gutachten; Schlechtwegeausführung VA: Tieferlegung lt. GA: 45-65 mm; Achslast bis: 960 kg HA: Tieferlegung lt. GA: 45-60 mm; Achslast bis: 835 kg
B14	**1.2, 1.4, 1.4 16V, 1.4 FSI, 1.4 TDI, 1.6 16V, 1.6 Sportline, 1.8 GTI, 1.8 GTi Cup Edition, 1.9 SDI, 1.9 TDI, 2.0** 10/01 - 40 -132 kW	**47-146914**		siehe Gutachten; Sportfahrwerk VA: Tieferlegung lt. GA: 15-35 mm; Achslast bis: 960 kg HA: Tieferlegung lt. GA: 15-30 mm; Achslast bis: 835 kg
B16 PSS9	**1.2, 1.4, 1.4 16V, 1.4 FSI, 1.4 TDI, 1.6 16V, 1.6 Sportline, 1.9 SDI, 1.9 TDI, 2.0** 10/01 - 40 -96 kW	**48-146852**		siehe Gutachten; Standardfahrwerk VA: Tieferlegung lt. GA: 30-50 mm; Achslast bis: 960 kg HA: Tieferlegung lt. GA: 30-45 mm; Achslast bis: 835 kg
B16 PSS9	**1.2, 1.4, 1.4 16V, 1.4 FSI, 1.4 TDI, 1.6 16V, 1.6 Sportline, 1.9 SDI, 1.9 TDI, 2.0** 10/01 - 40 -96 kW	**48-146852**		Baumuster: Cross; Fun; siehe Gutachten; Schlechtwegeausführung VA: Tieferlegung lt. GA: 45-65 mm; Achslast bis: 960 kg HA: Tieferlegung lt. GA: 45-60 mm; Achslast bis: 835 kg
B16 PSS9	**1.2, 1.4, 1.4 16V, 1.4 FSI, 1.4 TDI, 1.6 16V, 1.6 Sportline, 1.8 GTI, 1.8 GTi Cup Edition, 1.9 SDI, 1.9 TDI, 2.0** 10/01 - 40 -132 kW	**48-146852**		siehe Gutachten; Sportfahrwerk VA: Tieferlegung lt. GA: 15-35 mm; Achslast bis: 960 kg HA: Tieferlegung lt. GA: 15-30 mm; Achslast bis: 835 kg
VW POLO Stufenheck				
B4	**1.4, 1.4 TDI, 1.9 SDI** 09/02 - 47 -74 kW	**22-105813** **11-101321** SP	**19-109589** **11-106470** SP	
B6	**1.4, 1.4 TDI, 1.9 SDI** 09/02 - 47 -74 kW	**35-052173**	**24-067898** **11-106470** SP	
B8	**1.4, 1.4 TDI, 1.9 SDI** 09/02 - 47 -74 kW	**35-052180**	**24-067904** **11-106470** SP	
B14	**1.4, 1.4 TDI, 1.9 SDI** 09/02 - 47 -74 kW	**47-146914**		siehe Gutachten VA: Tieferlegung lt. GA: 30-50 mm; Achslast bis: 960 kg HA: Tieferlegung lt. GA: 30-45 mm; Achslast bis: 900 kg

			

VW

VW POLO Stufenheck

B16 PSS9	**1.4, 1.4 TDI, 1.9 SDI** 09/02 - 47 -74 kW		**48-146852**	siehe Gutachten VA: Tieferlegung lt. GA: 30-50 mm; Achslast bis: 960 kg HA: Tieferlegung lt. GA: 30-45 mm; Achslast bis: 835 kg

VW POLO (6R_)

B4	**1.2, 1.2 TDI, 1.2 TSI, 1.4, 1.6 TDI** 06/09 - 44 -77 kW		**19-109572**	
B6	**1.2, 1.2 TDI, 1.2 TSI, 1.4, 1.6 TDI** 06/09 - 44 -77 kW	**35-168560**	**24-067898**	
B8	**1.2, 1.2 TDI, 1.2 TSI, 1.4, 1.6 TDI** 06/09 - 44 -77 kW	**35-168577**	**24-067904**	
B14	**1.2, 1.2 TDI, 1.2 TSI, 1.4, 1.6 TDI** 06/09 - 44 -77 kW	**47-168091**		siehe Gutachten VA: Tieferlegung lt. GA: 35-50 mm; Achslast bis: 960 kg HA: Tieferlegung lt. GA: 30-45 mm; Achslast bis: 770 kg
B16 PSS10	**1.2, 1.2 TDI, 1.2 TSI, 1.4, 1.6 TDI** 06/09 - 44 -77 kW	**48-168229**		siehe Gutachten VA: Tieferlegung lt. GA: 35-50 mm; Achslast bis: 960 kg HA: Tieferlegung lt. GA: 30-45 mm; Achslast bis: 770 kg

VW SANTANA (32B)

B1	**1.3, 1.3 CX, 1.6, 1.6 D, 1.6 TD, 1.8, 1.9, 2.0, 2.1** 08/81 - 12/83 40 -85 kW	**12-116768**		VA: Dicke: 37 mm; Øi: 14 mm; mit Kugellager
B1	**1.3, 1.3 CX, 1.6, 1.6 D, 1.6 TD, 1.8, 1.9, 2.0, 2.1** 08/81 - 12/83 40 -85 kW	**12-117475**		VA: Dicke: 41 mm; Øi: 14 mm
B2	**1.3, 1.6, 1.6 D, 1.6 TD, 1.8, 1.9, 2.1** 08/81 - 03/83 40 -85 kW	**16-031296** **11-101307** SP		-> CH.Nr.: 32-D-155 157 VA: Øa: 50 mm
B2	**1.3, 1.3 CX, 1.6, 1.6 D, 1.6 TD, 1.8, 1.9, 2.1** 04/83 - 12/83 40 -85 kW	**16-031296** **11-101307** SP	**15-069122** **11-101352** SP	CH.Nr.: 32-D-155 158 -> VA: Øa: 50 mm
B2	**1.6** 08/81 - 12/82 63 kW	**16-031296** **11-101307** SP		VA: Øa: 50 mm
B2	**2.0** 08/83 - 12/84 85 kW	**16-031296** **11-101307** SP	**15-069122** **11-101352** SP	VA: Øa: 50 mm
B3	**1.3, 1.3 CX, 1.6, 1.8** 08/82 - 12/84 44 -66 kW	**36-134298**	**36-131075**	Standardfahrwerk
B3	**1.6 D, 1.6 TD, 1.9, 2.0, 2.1** 08/81 - 12/84 40 -85 kW	**36-134397**	**36-131075**	Standardfahrwerk
B4	**1.3, 1.6, 1.6 D, 1.6 TD, 1.8, 1.9, 2.1** 08/81 - 03/83 40 -85 kW	**21-030406** **11-101307** SP	*19-019932* **11-101352** SP	-> CH.Nr.: 32-D-155 157 VA: Øa: 50 mm
B4	**1.3, 1.3 CX, 1.6, 1.6 D, 1.6 TD, 1.8, 1.9, 2.1** 04/83 - 12/83 40 -85 kW	**21-030406** **11-101307** SP	*19-019659* **11-101352** SP	CH.Nr.: 32-D-155 158 -> VA: Øa: 50 mm
B4	**1.6** 08/81 - 12/82 63 kW	**21-030406** **11-101307** SP	*19-019932* **11-101352** SP	VA: Øa: 50 mm
B4	**2.0** 08/83 - 12/84 85 kW	**21-030406** **11-101307** SP	*19-019659* **11-101352** SP	VA: Øa: 50 mm
B6	**1.3, 1.3 CX, 1.6, 1.6 D, 1.6 TD, 1.8, 1.9, 2.0, 2.1** 08/81 - 12/83 40 -85 kW	**34-030059**	*24-000307* **11-101352** SP	VA: Øa: 50 mm

				

VW

VW SANTANA

B1	**1.8** 08/84 - 07/94 66 kW	**12-116768**		VA: Dicke: 37 mm; Øi: 14 mm; mit Kugellager
B1	**1.8** 08/84 - 07/94 66 kW	**12-117475**		VA: Dicke: 41 mm; Øi: 14 mm
B2	**1.8** 08/84 - 07/94 66 kW	**16-031296** **11-101307** SP	**15-069122** **11-101352** SP	VA: Øa: 50 mm
B3	**1.8** 08/84 - 07/94 66 kW	**36-134298**	**36-131075**	Standardfahrwerk
B4	**1.8** 08/84 - 07/94 66 kW	**21-030406** **11-101307** SP	*19-019659* **11-101352** SP	VA: Øa: 50 mm
B6	**1.8** 08/84 - 07/94 66 kW	**34-030059**	*24-000307* **11-101352** SP	VA: Øa: 50 mm

VW SANTANA

B2	**1.8** 01/95 - 63 kW		**15-062208** **11-101352** SP	Standardfahrwerk
B2	**1.8, 1.8 GLS, 1.8 i, 2.0 GLS** 08/94 - 66 -82 kW		**15-062208** **11-101352** SP	Standardfahrwerk
B4	**1.8, 1.8 GLS, 1.8 i, 2.0 GLS** 08/94 - 63 -82 kW	**22-045768** **11-101291** SP	**19-019949** **11-101352** SP	Standardfahrwerk
B6	**1.8, 1.8 GLS, 1.8 i, 2.0 GLS** 08/94 - 63 -82 kW	**22-040589** **11-101291** SP	**24-015974** **11-101352** SP	
B8	**1.8, 1.8 GLS, 1.8 i, 2.0 GLS** 08/94 - 63 -82 kW	*22-043092* **11-101291** SP	**24-026017** **11-101352** SP	

VW SANTANA Variant

B1	**1.8** 04/85 - 02/88 66 -71 kW	**12-116768**		VA: Dicke: 37 mm; Øi: 14 mm; mit Kugellager
B1	**1.8** 04/85 - 02/88 66 -71 kW	**12-117475**		VA: Dicke: 41 mm; Øi: 14 mm
B2	**1.8** 04/85 - 02/88 66 -71 kW	**16-031296** **11-101307** SP	**15-069122**	Standardfahrwerk VA: Øa: 50 mm
B3	**1.8** 04/85 - 02/88 66 -71 kW		**36-155088**	Verstärkte Ausführung .
B4	**1.8** 04/85 - 02/88 66 -71 kW	**21-030406** **11-101307** SP	*19-019659* **11-101352** SP	Standardfahrwerk VA: Øa: 50 mm
B6	**1.8** 04/85 - 02/88 66 -71 kW	**34-030059**	*24-000307*	ohne Schlechtwegeausführung VA: Øa: 50 mm

VW SANTANA Variant

B1	**1.8** 03/88 - 07/93 66 -71 kW	**12-116775**		-> CH.Nr.: 31-P-026435 VA: Øi: 14 mm; Øa: 126 mm; mit Kugellager
B1	**1.8** 03/88 - 07/96 63 -72 kW	**12-117659**		VA: mit Kugellager
B2	**1.8** 03/88 - 07/93 66 -71 kW	**17-047166** **11-101291** SP	**15-062208** **11-101352** SP	-> CH.Nr.: 31-P-026 435; Standardfahrwerk

				
VW				
VW SANTANA Variant				
B2	**1.8** 03/88 - 07/96 63 -72 kW	**17-105248** **11-101291** SP	**15-105257** **11-101352** SP	Schlechtwegeausführung; nur für Fahrzeuge mit Plusachse
B2	**1.8** 08/93 - 07/96 63 -72 kW		**15-062208** **11-101352** SP	CH.Nr.: 31-P-026 436 ->; Standardfahrwerk; nur für Fahrzeuge mit Plusachse
B3	**1.8** 03/88 - 07/96 63 -72 kW	**36-130832**	**36-130917**	Standardfahrwerk
B3	**1.8** 03/88 - 07/93 66 -71 kW	**36-130801**	**36-130795**	-> CH.Nr.: 31-P-026435; Standardfahrwerk
B3	**1.8** 03/88 - 07/93 66 -71 kW		**36-130870**	-> CH.Nr.: 31-P-026435; Verstärkte Ausführung .
B4	**1.8** 03/88 - 07/93 66 -71 kW	**21-031502** **11-101291** SP	**19-019949** **11-101352** SP	-> CH.Nr.: 31-P-026 435; Standardfahrwerk VA: nur für verschraubte Federbeine
B4	**1.8** 03/88 - 07/93 66 -71 kW	**22-041234** **11-101291** SP	**19-019949** **11-101352** SP	-> CH.Nr.: 31-P-026 435; Standardfahrwerk
B4	**1.8** 03/88 - 07/96 63 -72 kW	**22-045768** **11-101291** SP	**19-019949** **11-101352** SP	Standardfahrwerk; nur für Fahrzeuge mit Plusachse
B6	**1.8** 03/88 - 07/93 66 -71 kW	**22-004062** **11-101291** SP	**24-015974** **11-101352** SP	-> CH.Nr.: 31-P-026 435; nur für Fahrzeuge mit Basisachse
B6	**1.8** 03/88 - 07/96 63 -72 kW	**22-040589** **11-101291** SP	**24-015974** **11-101352** SP	nur für Fahrzeuge mit Plusachse
B8	**1.8** 03/88 - 07/93 66 -71 kW	**22-043085** **11-101291** SP	**24-026017** **11-101352** SP	-> CH.Nr.: 31-P-026 435; nur für Fahrzeuge mit Basisachse
B8	**1.8** 03/88 - 07/96 63 -72 kW	*22-043092* **11-101291** SP	**24-026017** **11-101352** SP	nur für Fahrzeuge mit Plusachse
VW SCIROCCO (53)				
B1	**1.1, 1.3, 1.5, 1.6** 02/74 - 07/80 37 -81 kW	**12-117369**		VA: mit Abstandshülse
B3	**1.5, 1.6** 02/74 - 07/80 51 -81 kW	**36-134168**	**36-134182**	
B4	**1.1, 1.3, 1.5, 1.6** 02/74 - 07/80 37 -81 kW	**21-030338**	**19-019550** **11-101345** SP	VA: nur für verschraubte Federbeine
B6	**1.1, 1.3, 1.5, 1.6** 02/74 - 07/80 37 -81 kW	**34-001370**	**24-008372**	VA: nur für verschraubte Federbeine
B8	**1.1, 1.3, 1.5, 1.6** 02/74 - 07/80 37 -81 kW	**34-001370**	**24-015141**	VA: nur für verschraubte Federbeine
VW SCIROCCO (53B)				
B1	**1.3, 1.5, 1.6, 1.8, 1.8 16V** 08/80 - 07/89 44 -102 kW	**12-117369**		VA: mit Abstandshülse
B3	**1.3, 1.5, 1.6, 1.8, 1.8 16V** 08/80 - 07/89 44 -102 kW	**36-131105**	**36-134182**	Standardfahrwerk
B3	**1.3, 1.5, 1.6, 1.8, 1.8 16V** 08/80 - 07/89 44 -102 kW		**36-155095**	Verstärkte Ausführung .
B4	**1.3, 1.5, 1.6, 1.8, 1.8 16V** 08/80 - 07/89 44 -102 kW	**21-030338**	**19-019550** **11-101345** SP	VA: nur für verschraubte Federbeine

				

VW

VW SCIROCCO (53B)

B6	**1.3, 1.5, 1.6, 1.8, 1.8 16V** 08/80 - 07/89 44 -102 kW	**34-001370**	**24-008372**	VA: nur für verschraubte Federbeine
B8	**1.3, 1.5, 1.6, 1.8, 1.8 16V** 08/80 - 07/89 44 -102 kW	**34-001370**	**24-015141**	VA: nur für verschraubte Federbeine

VW SCIROCCO (137)

B4	**1.4 TSI, 2.0 TDI, 2.0 TSI** 09/08 - 90 -155 kW	**22-131614**	**19-127439**	Standardfahrwerk VA: Øa: 55 mm
B4	**1.4 TSI, 2.0 TDI, 2.0 TSI** 09/08 - 90 -155 kW	**22-139191**	**19-127439**	Sportfahrwerk VA: Øa: 55 mm
B6	**1.4 TSI, 2.0 TDI, 2.0 TSI** 09/08 - 90 -155 kW	**35-105282**	**24-105293**	VA: Øa: 55 mm
B6	**2.0 R** 11/09 - 195 kW	**35-105305**	**24-105316**	VA: Øa: 55 mm
B8	**1.4 TSI, 2.0 TDI, 2.0 TSI** 09/08 - 90 -155 kW	**35-105305**	**24-105316**	VA: Øa: 55 mm
B14	**1.4 TSI, 2.0 TDI, 2.0 TSI** 09/08 - 90 -155 kW	**47-158276**		siehe Gutachten; Außendurchmesser Federbein vorn 50 mm VA: Tieferlegung lt. GA: 20-40 mm; Achslast bis: 1110 kg HA: Tieferlegung lt. GA: 20-40 mm; Achslast bis: 800 kg
B14	**1.4 TSI, 2.0 R, 2.0 TDI, 2.0 TSI** 09/08 - 90 -195 kW	**47-158283**		siehe Gutachten; Außendurchmesser Federbein vorn 55 mm VA: Tieferlegung lt. GA: 20-40 mm; Achslast bis: 1110 kg HA: Tieferlegung lt. GA: 20-40 mm; Achslast bis: 800 kg
B16 PSS10	**1.4 TSI, 2.0 TDI, 2.0 TSI** 09/08 - 90 -155 kW	**48-156745**		siehe Gutachten; Außendurchmesser Federbein vorn 50 mm VA: Tieferlegung lt. GA: 20-40 mm; Achslast bis: 1110 kg HA: Tieferlegung lt. GA: 20-40 mm; Achslast bis: 800 kg
B16 PSS10	**1.4 TSI, 2.0 R, 2.0 TDI, 2.0 TSI** 09/08 - 90 -195 kW	**48-158176**		siehe Gutachten; Außendurchmesser Federbein vorn 55 mm VA: Tieferlegung lt. GA: 20-40 mm; Achslast bis: 1110 kg HA: Tieferlegung lt. GA: 20-40 mm; Achslast bis: 800 kg

VW SHARAN (7M8, 7M9, 7M6)

B1	**1.8 T 20V, 1.9 TDI, 1.9 TDI 4motion, 2.0, 2.0 TDI, 2.8 V6 24V, 2.8 V6 24V 4motion, 2.8 VR6, 2.8 VR6 Syncro** 11/96 - 66 -150 kW	**12-117659**		VA: mit Kugellager
B3	**1.9 TDI, 2.0** 09/95 - 66 -85 kW	**37-134051**	**38-131257**	Standardfahrwerk
B3	**1.9 TDI, 2.0, 2.8 V6 24V, 2.8 VR6** 09/95 - 66 -150 kW	**37-134457**	**38-131271**	Verstärkte Ausführung .
B3	**1.9 TDI, 2.8 V6 24V, 2.8 VR6** 09/95 - 81 -150 kW	**37-134327**	**38-131264**	Standardfahrwerk
B3	**1.9 TDI 4motion, 2.8 V6 24V 4motion, 2.8 VR6 Syncro** 11/96 - 85 -150 kW	**37-134457**	**38-131271**	Standardfahrwerk
B4	**1.8 T 20V, 1.9 TDI, 2.0, 2.0 TDI, 2.8 V6 24V, 2.8 VR6** 09/95 - 66 -150 kW	**22-046796**	**19-061078**	Standardfahrwerk
B4	**1.9 TDI 4motion, 2.8 V6 24V 4motion, 2.8 VR6 Syncro** 11/96 - 85 -150 kW	**22-046796**	**19-061078**	

				
VW				
VW SHARAN (7M8, 7M9, 7M6)				
B6	**1.8 T 20V, 1.9 TDI, 1.9 TDI 4motion, 2.0, 2.0 TDI, 2.8 V6 24V, 2.8 V6 24V 4motion, 2.8 VR6, 2.8 VR6 Syncro** 11/96 - 66 -150 kW	**35-103509**	**24-103527**	Standardfahrwerk
B8	**1.8 T 20V, 1.9 TDI, 1.9 TDI 4motion, 2.0, 2.0 TDI, 2.8 V6 24V, 2.8 V6 24V 4motion, 2.8 VR6, 2.8 VR6 Syncro** 11/96 - 66 -150 kW	**35-103516**	**24-103534**	Sportfahrwerk
VW TARO				
B6 Offroad	**2.4 D 4x4, 2.4 i 4x4** 06/89 - 03/97 58 -84 kW	**24-014687**	**24-021289** **24-026758**	
VW TIGUAN (5N_)				
B4	**1.4 TSI, 1.4 TSI FWD, 2.0 TDI, 2.0 TDI FWD, 2.0 TFSI** 09/07 - 100 -147 kW		**19-170732**	Standardfahrwerk; ohne elektr. Dämpfkraftregulierung
B6 Offroad	**1.4 TSI, 1.4 TSI FWD, 2.0 TDI, 2.0 TDI FWD, 2.0 TFSI** 09/07 - 100 -147 kW	**35-105282**	**24-146944**	ohne elektr. Dämpfkraftregulierung VA: Øa: 55 mm
VW TOUAREG (7LA, 7L6, 7L7)				
B6 Offroad	**2.5 R5 TDI, 3.0 TDI, 3.0 V6 TDI, 3.2 V6, 3.6 V6 FSI, 4.2 V8, 4.2 V8 FSI, 5.0 R50 TDI, 5.0 V10 TDI, 6.0 W12** 10/02 - 12/09 120 -331 kW	**35-110552** **35-110569**	**24-110570**	ohne Luftfederung
B8	**2.5 R5 TDI, 3.0 TDI, 3.0 V6 TDI, 3.2 V6, 3.6 V6 FSI, 4.2 V8, 4.2 V8 FSI, 5.0 R50 TDI, 5.0 V10 TDI, 6.0 W12** 10/02 - 05/10 120 -331 kW	**35-110583** **35-110590**	**24-110600**	ohne Luftfederung
VW TOURAN (1T1, 1T2)				
B3	**1.6, 1.6 FSI** 02/03 - 75 -85 kW	**37-148140**	**36-148240**	Standardfahrwerk
B3	**1.6, 1.6 FSI** 02/03 - 75 -85 kW	**37-148232**	**36-148257**	Verstärkte Ausführung .
B3	**1.9 TDI** 08/03 - 66 -77 kW	**37-148232**	**36-148240**	Standardfahrwerk
B3	**1.9 TDI** 08/03 - 66 -77 kW		**36-148257**	Verstärkte Ausführung .
B3	**2.0 TDI, 2.0 TDI 16V** 02/03 - 100 -125 kW	**37-148232**	**36-148257**	Standardfahrwerk
B4	**1.4 Fsi, 1.4 TSI, 1.6, 1.6 FSI, 1.9 TDI, 2.0 FSI, 2.0 TDI, 2.0 TDI 16V** 08/03 - 66 -125 kW	**22-139320**	**19-139333**	Standardfahrwerk; Sportfahrwerk; ohne elektr. Dämpfkraftregulierung VA: Øa: 55 mm; Baumuster: G07
B6	**1.4 Fsi, 1.4 TSI, 1.6, 1.6 FSI, 1.9 TDI, 2.0 FSI, 2.0 TDI, 2.0 TDI 16V** 08/03 - 66 -125 kW	**35-105282**	**24-105293**	Standardfahrwerk; ohne elektr. Dämpfkraftregulierung VA: Øa: 55 mm
B8	**1.4 Fsi, 1.4 TSI, 1.6, 1.6 FSI, 1.9 TDI, 2.0 FSI, 2.0 TDI, 2.0 TDI 16V** 08/03 - 66 -125 kW	**35-105305**	**24-105316**	Sportfahrwerk; ohne elektr. Dämpfkraftregulierung VA: Øa: 55 mm
B14	**1.4 Fsi, 1.4 TSI, 1.6, 1.6 FSI, 1.9 TDI, 2.0 FSI, 2.0 TDI, 2.0 TDI 16V** 08/03 - 66 -125 kW	**47-127708**		siehe Gutachten; ohne elektr. Dämpfkraftregulierung; Außendurchmesser Federbein vorn 55 mm VA: Tieferlegung lt. GA: 30-50 mm; Achslast bis: 1200 kg HA: Tieferlegung lt. GA: 30-50 mm; Achslast bis: 1240 kg

				
VW				
VW TOURAN (1T1, 1T2)				
B16 PSS10	**1.4 Fsi, 1.4 TSI, 1.6, 1.6 FSI, 1.9 TDI, 2.0 FSI, 2.0 TDI, 2.0 TDI 16V** 08/03 - 66 -125 kW	**48-135245**		siehe Gutachten; ohne elektr. Dämpfkraftregulierung; Außendurchmesser Federbein vorn 55 mm VA: Tieferlegung lt. GA: 30-50 mm; Achslast bis: 1210 kg HA: Tieferlegung lt. GA: 30-50 mm; Achslast bis: 1250 kg
VW VENTO (1H2)				
B1	**1.4, 1.6, 1.8, 1.9 D, 1.9 TD, 1.9 TDI, 2.0, 2.0 GL, 2.8 VR6** 11/91 - CH-Nr. 40 -128 kW	**12-116775**	**12-117239**	-> CH.Nr.: 1-H-SW026538 VA: Øi: 14 mm; Øa: 126 mm; mit Kugellager
B1	**1.4, 1.6, 1.8, 1.9 D, 1.9 TD, 1.9 TDI, 2.0, 2.0 GL, 2.8 VR6** CH-Nr. - 09/98 40 -128 kW	**12-117659**	**12-117239**	CH.Nr.: 1-H-SW026539 -> VA: mit Kugellager
B1	**1.9 SDI** 04/97 - 09/98 47 kW	**12-117659**		VA: mit Kugellager
B2	**1.4, 1.6** 11/91 - 08/94 40 -55 kW	**17-047142** **11-101291** SP	**15-062192** **11-101352** SP	Standardfahrwerk
B2	**1.4, 1.6** 09/94 - 09/98 40 -74 kW	**17-104029** **11-101291** SP	**15-062192** **11-101352** SP	Standardfahrwerk
B2	**1.4, 1.6, 1.8, 1.9 D, 1.9 SDI, 1.9 TD, 1.9 TDI, 2.0, 2.0 GL** 09/94 - 09/98 40 -85 kW	**17-107150** **11-101291** SP		Schlechtwegeausführung
B2	**1.8, 1.9 D, 1.9 TD, 1.9 TDI, 2.0, 2.0 GL** 11/91 - 08/94 48 -85 kW	**17-047142** **11-101291** SP	**15-062192** **11-101352** SP	Ausstattung: ex. GT
B2	**1.8, 1.9 D, 1.9 SDI, 1.9 TD, 1.9 TDI, 2.0, 2.0 GL** 09/94 - 09/98 47 -85 kW	**17-104029** **11-101291** SP	**15-062192** **11-101352** SP	Ausstattung: ex. GT
B3	**1.4** 11/91 - 08/94 40 -44 kW	**36-131112**	**36-131136**	Standardfahrwerk
B3	**1.6** 09/93 - 09/98 55 -74 kW	**37-131333**	**36-131136**	Standardfahrwerk
B3	**1.8** 11/91 - 08/94 55 -66 kW	**36-130818**	**36-131136**	Standardfahrwerk
B3	**1.8** 09/93 - 09/98 55 -66 kW	**37-131333**	**36-131136**	Standardfahrwerk
B3	**2.0, 2.0 GL** 11/91 - 09/93 62 -85 kW	**36-130825**	**36-131143**	Standardfahrwerk
B3	**2.0, 2.0 GL** 09/93 - 09/98 62 -85 kW	**37-134211**	**36-131143**	Standardfahrwerk
B3	**2.8 VR6** 01/92 - 08/94 128 kW	**36-134205**	**36-131143**	Standardfahrwerk
B3	**2.8 VR6** 09/93 - 09/98 120 -128 kW	**37-134228**	**36-131143**	Standardfahrwerk
B3	**1.9 SDI, 1.9 TD, 1.9 TDI** 09/93 - 09/98 47 -81 kW	**37-131333**	**36-131136**	Standardfahrwerk
B3	**1.9 D** 11/91 - 09/94 48 kW	**36-130818**	**36-131136**	Standardfahrwerk
B3	**1.9 D** 09/93 - 09/98 48 kW	**37-131333**	**36-131136**	Standardfahrwerk
B3	**1.9 TD** 11/91 - 09/94 55 kW	**36-130818**	**36-131136**	Standardfahrwerk

VW

VW VENTO (1H2)

B4	**1.4, 1.6** 11/91 - 08/94 40 -55 kW	**22-041142** **11-101291** SP	**19-019741** **11-101352** SP	Standardfahrwerk
B4	**1.4, 1.6, 1.8, 1.9 D, 1.9 SDI, 1.9 TD, 1.9 TDI, 2.0, 2.0 GL** 09/94 - 09/98 40 -85 kW	**22-045027** **11-101291** SP	**19-124681** **11-101352** SP	Schlechtwegeausführung
B4	**1.4, 1.6** 09/94 - 09/98 40 -74 kW	**22-045010** **11-101291** SP	**19-019741** **11-101352** SP	Standardfahrwerk
B4	**1.8, 1.9 D, 1.9 SDI, 1.9 TD, 1.9 TDI, 2.0, 2.0 GL** 09/94 - 09/98 47 -85 kW	**22-045010** **11-101291** SP	**19-019741** **11-101352** SP	Ausstattung: ex. GT; Standardfahrwerk
B4	**1.8, 1.9 TD, 2.0, 2.0 GL** 09/94 - 09/98 55 -85 kW	*22-041227* **11-101291** SP	**19-019963** **11-101352** SP	Ausstattung: GT; Sportfahrwerk
B6	**1.4, 1.6, 1.8, 1.9 D, 1.9 SDI, 1.9 TD, 1.9 TDI, 2.0, 2.0 GL, 2.8 VR6** 11/91 - 09/98 40 -128 kW	*22-181657* **11-101291** SP	**24-015240** **11-101352** SP	nur für Fahrzeuge mit Basisachse VA: Zweirohrsystem
B6	**1.4, 1.6, 1.8, 1.9 D, 1.9 SDI, 1.9 TD, 1.9 TDI, 2.0, 2.0 GL, 2.8 VR6** 11/91 - 09/98 40 -128 kW	**35-043959**	**24-015240** **11-101352** SP	nur für Fahrzeuge mit Basisachse VA: Einrohrsystem
B6	**1.4, 1.6, 1.8, 1.9 D, 1.9 SDI, 1.9 TD, 1.9 TDI, 2.0, 2.0 GL, 2.8 VR6** 11/91 - 09/98 40 -128 kW	**35-043911**	**24-015240** **11-101352** SP	nur für Fahrzeuge mit Plusachse VA: Einrohrsystem
B6	**1.4, 1.6, 1.8, 1.9 D, 1.9 SDI, 1.9 TD, 1.9 TDI, 2.0, 2.0 GL, 2.8 VR6** 11/91 - 09/98 40 -128 kW	*22-040237* **11-101291** SP	**24-015240** **11-101352** SP	nur für Fahrzeuge mit Plusachse VA: Zweirohrsystem
B8	**1.4, 1.6, 1.8, 1.9 D, 1.9 SDI, 1.9 TD, 1.9 TDI, 2.0, 2.0 GL, 2.8 VR6** 11/91 - 09/98 40 -128 kW	*22-003737* **11-101291** SP	**24-015295** **11-101352** SP	nur für Fahrzeuge mit Basisachse VA: Zweirohrsystem
B8	**1.4, 1.6, 1.8, 1.9 D, 1.9 SDI, 1.9 TD, 1.9 TDI, 2.0, 2.0 GL, 2.8 VR6** 11/91 - 09/98 40 -128 kW	**35-043966**	**24-015295** **11-101352** SP	nur für Fahrzeuge mit Basisachse VA: Einrohrsystem
B8	**1.4, 1.6, 1.8, 1.9 D, 1.9 SDI, 1.9 TD, 1.9 TDI, 2.0, 2.0 GL, 2.8 VR6** 11/91 - 09/98 40 -128 kW	**35-043928**	**24-015295** **11-101352** SP	nur für Fahrzeuge mit Plusachse VA: Einrohrsystem
B10	**1.4, 1.6, 1.8** 11/91 - 09/98 40 -74 kW	**46-112279**		siehe Gutachten; nur für Fahrzeuge mit Basisachse VA: Tieferlegung lt. GA: 60 mm; nur in Verbindung mit 1H0 412 341 HA: Tieferlegung lt. GA: 40 mm
B10	**1.9 D, 1.9 SDI, 1.9 TD, 1.9 TDI** 11/91 - 09/98 47 -81 kW	**46-113221**		siehe Gutachten; nur für Fahrzeuge mit Basisachse VA: Tieferlegung lt. GA: 60 mm; nur in Verbindung mit 1H0 412 341 HA: Tieferlegung lt. GA: 40 mm
B14	**1.4, 1.6, 1.8, 1.9 D, 1.9 SDI, 1.9 TD, 1.9 TDI, 2.0, 2.0 GL, 2.8 VR6** 11/91 - 09/98 40 -128 kW	**47-124844**		siehe Gutachten; Für einige Rad/Reifenkomb. sind Distanzscheiben erforderlich VA: Tieferlegung lt. GA: 30-50 mm; Achslast bis: 980 kg HA: Tieferlegung lt. GA: 10-30 mm; Achslast bis: 840 kg
B16 PSS9	**1.4, 1.6, 1.8, 1.9 D, 1.9 SDI, 1.9 TD, 1.9 TDI, 2.0, 2.0 GL, 2.8 VR6** 11/91 - 09/98 40 -128 kW	**48-080569**		siehe Gutachten; Für einige Rad/Reifenkomb. sind Distanzscheiben erforderlich VA: Tieferlegung lt. GA: 30-50 mm; Achslast bis: 980 kg HA: Tieferlegung lt. GA: 10-30 mm; Achslast bis: 840 kg

VW 411,412

B6	**1.7, 1.8** 07/68 - 03/75 50 -63 kW	*34-000311*	*24-006309*	VA: Schnellreparaturservice .; Altteilrückgabe erforderlich . HA: Schnellreparaturservice .; Altteilrückgabe erforderlich .

VW 412 Variant

B6	**1.7, 1.8 E,LE** 01/72 - 03/75 55 -63 kW	*34-000311*	*24-006309*	VA: Schnellreparaturservice .; Altteilrückgabe erforderlich . HA: Schnellreparaturservice .; Altteilrückgabe erforderlich .

				
VW				
VW 1500,1600 Schrägheck (31)				
B6	**1.5 L, 1.6 TL** 07/68 - 07/73 33 -40 kW	**24-632188** OIO	**24-006347** OIO	mit Doppelquerlenkerachse
B6	**1.6 TL** 01/64 - 01/68 40 kW	**24-632188** OIO	**24-000321** OIO	mit Pendelachse HA: Kenngröße: 280/100
VW 1500,1600 (31)				
B6	**1.5, 1.5 S, 1.6, 1.6 L, 1.6 TL** 01/64 - 01/68 33 -40 kW	**24-632188** OIO	**24-000321** OIO	mit Pendelachse HA: Kenngröße: 280/100
B6	**1.5, 1.6, 1.6 L, 1.6 TL** 07/68 - 07/73 33 -40 kW	**24-632188** OIO	**24-006347** OIO	mit Doppelquerlenkerachse
VW 1500,1600 Variant (36)				
B6	**1.5, 1.5 S, 1.6 L** 01/64 - 01/68 33 -40 kW	**24-632188** OIO	**24-000321** OIO	mit Pendelachse HA: Kenngröße: 280/100
B6	**1.5, 1.6 L** 07/68 - 07/73 33 -40 kW	**24-632188** OIO	**24-006347** OIO	mit Doppelquerlenkerachse
VW CRAFTER 30-35 Bus (2E)				
B4	**2.5 TDI** 04/06 - 65 -120 kW	i.V.	**19-169279** OIO	Baumuster: 30-35; Verstärkte Ausführung .
VW CRAFTER 30-50 Kasten (2E)				
B4	**2.5 TDI** 04/06 - 65 -120 kW	i.V.	**19-169279** OIO	Baumuster: 30-35; Verstärkte Ausführung .
B4	**2.5 TDI** 04/06 - 65 -120 kW	i.V.	**19-169163** OIO	Baumuster: 30-50; Standardfahrwerk
VW CRAFTER 30-50 Pritsche/Fahrgestell (2E)				
B4	**2.5 TDI** 04/06 - 65 -120 kW	i.V.	**19-169279** OIO	Baumuster: 30-35; Verstärkte Ausführung .
B4	**2.5 TDI** 04/06 - 65 -120 kW	i.V.	**19-169163** OIO	Baumuster: 30-50; Standardfahrwerk
VW LT 28-35 I Bus (281-363)				
B2	**2.0, 2.4 D** 04/75 - 11/82 55 kW	i.V.	**15-100078** OIO	
B2	**2.4, 2.4 D, 2.4 i, 2.4 TD** 12/82 - 06/96 51 -75 kW	i.V.	**15-107282** OIO	
B2	**2.4 D** 12/82 - 07/92 55 kW	i.V.	**15-107282** OIO	
B3	**2.0, 2.4, 2.4 D, 2.4 i, 2.4 TD** 04/75 - 07/89 51 -75 kW	**36-131310**		Verstärkte Ausführung . HA: mit Blattfederung
B3	**2.0, 2.4, 2.4 D, 2.4 i, 2.4 TD** 04/75 - 07/89 51 -75 kW	**36-155118**		Baumuster: komfort HA: mit Blattfederung
B3	**2.0, 2.4, 2.4 D, 2.4 i, 2.4 TD** 04/75 - 07/89 51 -75 kW	**36-155125**		HA: mit Blattfederung
B4	**2.4, 2.4 D, 2.4 i, 2.4 TD** 01/79 - 06/96 51 -75 kW		**19-104300** OIO	

				
VW				
VW LT 28-35 I Kasten (281-363)				
B2	**2.0, 2.4 D, 2.7 D** 04/75 - 11/82 48 -55 kW	i.V.	**15-100078**	
B2	**2.4, 2.4 D, 2.4 i, 2.4 TD** 12/82 - 08/92 51 -75 kW	i.V.	**15-107282**	
B2	**2.4 D** 12/82 - 07/92 55 kW	*15-108418*	**15-107282**	
B3	**2.0, 2.4, 2.4 D, 2.4 i, 2.4 TD, 2.7 D** 04/75 - 08/92 48 -75 kW	**36-131310**		Verstärkte Ausführung . HA: mit Blattfederung
B3	**2.0, 2.4, 2.4 D, 2.4 i, 2.4 TD, 2.7 D** 04/75 - 08/92 48 -75 kW	**36-155118**		Baumuster: komfort HA: mit Blattfederung
B3	**2.0, 2.4, 2.4 D, 2.4 i, 2.4 TD, 2.7 D** 04/75 - 08/92 48 -75 kW	36-155125		HA: mit Blattfederung
B4	**2.4, 2.4 D, 2.4 i, 2.4 TD** 12/82 - 08/92 51 -75 kW		**19-104300**	
VW LT 40-55 I Kasten (291-512)				
B2	**2.0, 2.4 D** 04/75 - 11/82 55 kW	*15-108418*	**15-100078**	
B2	**2.0, 2.4 D** 12/82 - 07/92 55 kW	*15-108418*	i.V.	
B2	**2.4, 2.4 D, 2.4 i, 2.4 TD** 12/82 - 08/92 51 -75 kW	*15-108418*	i.V.	
VW LT 28-35 I Pritsche/Fahrgestell (281-363)				
B2	**2.0, 2.4 D, 2.7 D** 04/75 - 11/82 48 -55 kW	i.V.	**15-100078**	
B2	**2.0, 2.4, 2.4 D, 2.4 i, 2.4 TD** 12/82 - 07/89 51 -75 kW	i.V.	**15-107282**	
B3	**2.0, 2.4, 2.4 D, 2.4 i, 2.4 TD, 2.7 D** 04/75 - 07/89 48 -75 kW	**36-131310**		Verstärkte Ausführung . HA: mit Blattfederung
B3	**2.0, 2.4, 2.4 D, 2.4 i, 2.4 TD, 2.7 D** 04/75 - 07/89 48 -75 kW	**36-155118**		Baumuster: komfort HA: mit Blattfederung
B3	**2.0, 2.4, 2.4 D, 2.4 i, 2.4 TD, 2.7 D** 04/75 - 07/89 48 -75 kW	36-155125		HA: mit Blattfederung
B4	**2.4, 2.4 D, 2.4 i, 2.4 TD** 12/82 - 09/93 51 -75 kW		**19-104300**	
VW LT 40-55 I Pritsche/Fahrgestell (293-909)				
B2	**2.0, 2.4 D** 04/75 - 12/82 55 kW	*15-108418*	**15-100078**	
B2	**2.0, 2.4, 2.4 D, 2.4 TD** 12/82 - 09/93 55 -75 kW	*15-108418*	i.V.	
B2	**2.4 D, 2.4 i, 2.4 TD** 08/90 - 06/96 51 -70 kW	*15-108418*	i.V.	
VW LT 28-35 II Bus (2DM)				
B4	**2.3, 2.5 SDI, 2.5 TDI, 2.8 TDi** 05/96 - 07/06 55 -116 kW	**22-123411**	**19-100180**	Standardfahrwerk

				
VW				
VW LT 28-46 II Kasten (2DX0AE)				
B4	**2.3, 2.5 SDI, 2.5 TDI, 2.8 TDI** 05/96 - 07/06 55 -116 kW	**22-123411**	**19-100180**	Baumuster: LT28, LT35; Standardfahrwerk
B4	**2.3, 2.5 SDI, 2.5 TDI, 2.8 TDI** 05/96 - 07/06 55 -116 kW	**22-123404**	**19-167985**	Baumuster: LT 46; Standardfahrwerk
VW LT 28-46 II Pritsche/Fahrgestell (2DX0FE)				
B4	**2.3, 2.5 SDI, 2.5 TDI, 2.8 TDI** 06/96 - 07/06 55 -116 kW	**22-123411**	**19-100180**	Baumuster: LT28, LT35; Standardfahrwerk
B4	**2.3, 2.5 SDI, 2.5 TDI, 2.8 TDI** 06/96 - 07/06 55 -116 kW	**22-123404**	**19-167985**	Baumuster: LT 46; Standardfahrwerk
VW TRANSPORTER I Bus (22, 24, 25, 28)				
B6	**1.1, 1.2, 1.5, 1.6** 01/55 - 07/67 18 -35 kW		**24-000321**	HA: Kenngröße: 280/100
VW TRANSPORTER I Kasten (21, 23)				
B6	**1.2, 1.5, 1.6** 01/55 - 12/68 25 -35 kW		**24-000321**	HA: Kenngröße: 280/100
VW TRANSPORTER II Bus				
B6	**1.6, 1.7** 08/69 - 08/73 34 -49 kW	*24-632799*	*24-632805*	
B6	**1.6, 1.7, 1.8, 2.0** 09/73 - 04/79 37 -51 kW	*24-008280*	**24-008396**	
VW TRANSPORTER II Kasten				
B6	**1.6** 08/69 - 08/73 37 kW	*24-632799*	*24-632805*	
B6	**1.6, 1.7, 1.8, 2.0** 09/73 - 07/79 37 -51 kW	*24-008280*	**24-008396**	
B6	**1.7** 08/69 - 08/73 49 kW	*24-632799*	*24-632805*	
VW TRANSPORTER II Pritsche/Fahrgestell				
B6	**1.6** 08/69 - 08/73 37 kW	*24-632799*	*24-632805*	
B6	**1.6** 09/73 - 07/79 37 kW	*24-008280*	**24-008396**	
VW TRANSPORTER III Bus				
B3	**1.6, 1.6 D, 1.6 TD, 1.7 D, 1.9, 2.0, 2.1, 2.1 i** 05/79 - 07/92 37 -82 kW	**36-134465**	**38-131172**	Standardfahrwerk
B3	**1.6, 1.6 D, 1.6 TD, 1.7 D, 1.9, 2.0, 2.1, 2.1 i** 05/79 - 07/92 37 -82 kW	**36-134472**	**38-131219**	Verstärkte Ausführung .
B4	**1.6, 1.6 D, 1.6 TD, 1.7 D, 1.9, 2.0, 2.1, 2.1 i** 05/79 - 07/92 37 -82 kW	**19-020198**	**19-020075**	
B6	**1.6, 1.6 D, 1.6 TD, 1.7 D, 1.9, 2.0, 2.1, 2.1 i** 05/79 - 07/92 37 -82 kW	**24-008204**	**24-008303**	







VW				
VW TRANSPORTER III Kasten				
B3	**1.6, 1.6 D, 1.6 TD, 1.7 D, 1.9, 2.0, 2.1, 2.1 i** 05/79 - 07/92 37 -82 kW	**36-134465**	**38-131172**	Standardfahrwerk
B3	**1.6, 1.6 D, 1.6 TD, 1.7 D, 1.9, 2.0, 2.1, 2.1 i** 05/79 - 07/92 37 -82 kW	**36-134472**	**38-131219**	Verstärkte Ausführung .
B4	**1.6, 1.6 D, 1.6 TD, 1.7 D, 1.9, 2.0, 2.1, 2.1 i** 05/79 - 07/92 37 -82 kW	**19-020198**	**19-020075**	
B6	**1.6, 1.6 D, 1.6 TD, 1.7 D, 1.9, 2.0, 2.1, 2.1 i** 05/79 - 07/92 37 -82 kW	**24-008204**	**24-008303**	
VW TRANSPORTER III Pritsche/Fahrgestell				
B3	**1.6 D, 1.6 TD, 1.7 D, 1.9, 2.0, 2.1, 2.1 i** 05/79 - 07/92 37 -82 kW	**36-134465**	**38-131172**	Standardfahrwerk
B3	**1.6 D, 1.6 TD, 1.7 D, 1.9, 2.0, 2.1, 2.1 i** 05/79 - 07/92 37 -82 kW	**36-134472**	**38-131219**	Verstärkte Ausführung .
B4	**1.6 D, 1.6 TD, 1.7 D, 1.9, 2.0, 2.1, 2.1 i** 05/79 - 07/92 37 -82 kW	**19-020198**	**19-020075**	
B6	**1.6 D, 1.6 TD, 1.7 D, 1.9, 2.0, 2.1, 2.1 i** 05/79 - 07/92 37 -82 kW	**24-008204**	**24-008303**	
VW TRANSPORTER IV Bus (70XB, 70XC, 7DB, 7DW)				
B3	**1.8, 1.9 D, 1.9 TD, 2.0, 2.4 D, 2.4 D Syncro, 2.5, 2.5 Syncro, 2.5 TDI, 2.5 TDI Syncro, 2.8 Syncro, 2.8 V6, 2.8 VR 6** 11/90 - 04/00 44 -150 kW		**38-131233**	Standardfahrwerk VA: mit Drehstabfederung
B3	**1.8, 1.9 D, 1.9 TD, 2.0, 2.4 D, 2.4 D Syncro, 2.5, 2.5 Syncro, 2.5 TDI, 2.5 TDI Syncro, 2.8 Syncro, 2.8 V6, 2.8 VR 6** 11/90 - 04/00 44 -150 kW		**38-131240**	Verstärkte Ausführung . VA: mit Drehstabfederung
B4	**1.8, 1.9 D, 1.9 TD, 2.0, 2.4 D, 2.4 D Syncro, 2.5, 2.5 Syncro, 2.5 TDI, 2.5 TDI Syncro, 2.8 Syncro, 2.8 V6, 2.8 VR 6** 11/90 - 04/00 44 -150 kW	**19-028514**	**19-028521**	HA: bis Nutzlast 1000 kg
B6	**1.8, 1.9 D, 1.9 TD, 2.0, 2.4 D, 2.4 D Syncro, 2.5, 2.5 Syncro, 2.5 TDI, 2.5 TDI Syncro, 2.8 Syncro, 2.8 V6, 2.8 VR 6** 11/90 - 04/00 44 -150 kW	**24-019118**	**24-019125**	
VW TRANSPORTER IV Kasten (70XA)				
B3	**1.9 D, 1.9 TD, 2.0, 2.4 D, 2.4 D Syncro, 2.5, 2.5 Syncro, 2.5 TDI, 2.5 TDI Syncro** 07/90 - 04/03 45 -111 kW		**38-131233**	Standardfahrwerk VA: mit Drehstabfederung
B3	**1.9 D, 1.9 TD, 2.0, 2.4 D, 2.4 D Syncro, 2.5, 2.5 Syncro, 2.5 TDI, 2.5 TDI Syncro** 07/90 - 04/03 45 -111 kW		**38-131240**	Verstärkte Ausführung . VA: mit Drehstabfederung

				
VW				
VW TRANSPORTER IV Kasten (70XA)				
B4	**1.9 D, 1.9 TD, 2.0, 2.4 D, 2.4 D Syncro, 2.5, 2.5 Syncro, 2.5 TDI, 2.5 TDI Syncro, 2.8 VR6** 07/90 - 04/03 45 -150 kW	**19-028514**	**19-028521**	HA: bis Nutzlast 1000 kg
B6	**1.9 D, 1.9 TD, 2.0, 2.4 D, 2.4 D Syncro, 2.5, 2.5 Syncro, 2.5 TDI, 2.5 TDI Syncro, 2.8 VR6** 07/90 - 04/03 45 -150 kW	**24-019118**	**24-019125**	
VW TRANSPORTER IV Pritsche/Fahrgestell (70XD)				
B3	**1.8, 1.9 D, 1.9 TD, 2.0, 2.4 D, 2.4 D Syncro, 2.5, 2.5 Syncro, 2.5 TDI, 2.5 TDI Syncro** 11/90 - 04/03 45 -85 kW		**38-131233**	Standardfahrwerk VA: mit Drehstabfederung
B3	**1.8, 1.9 D, 1.9 TD, 2.0, 2.4 D, 2.4 D Syncro, 2.5, 2.5 Syncro, 2.5 TDI, 2.5 TDI Syncro** 11/90 - 04/03 45 -85 kW		**38-131240**	Verstärkte Ausführung . VA: mit Drehstabfederung
B4	**1.8, 1.9 D, 1.9 TD, 2.0, 2.4 D, 2.4 D Syncro, 2.5, 2.5 Syncro, 2.5 TDI, 2.5 TDI Syncro** 11/90 - 04/03 45 -85 kW	**19-028514**	**19-028521**	HA: bis Nutzlast 1000 kg
B6	**1.8, 1.9 D, 1.9 TD, 2.0, 2.4 D, 2.4 D Syncro, 2.5, 2.5 Syncro, 2.5 TDI, 2.5 TDI Syncro** 11/90 - 04/03 45 -85 kW	**24-019118**	**24-019125**	
VW MULTIVAN V (7HM, 7HF)				
B3	**1.9 TDI, 2.0** 11/03 - 62 -85 kW	**37-148164**	**38-148194**	Standardfahrwerk
B3	**1.9 TDI, 2.0** 11/03 - 62 -85 kW	**37-148171**	**38-148200**	Verstärkte Ausführung .
B3	**1.9 TDI, 2.0** 11/03 - 62 -85 kW	**37-148164**	**38-148200**	Baumuster: Vollausstattung; Standardfahrwerk
B3	**1.9 TDI, 2.0** 11/03 - 62 -85 kW	**37-148171**	**38-148217**	Baumuster: Vollausst./Camper; Verstärkte Ausführung .
B3	**2.5 TDI, 3.2 V6** 04/03 - 96 -173 kW	**37-148171**	**38-148194**	Standardfahrwerk
B3	**2.5 TDI, 3.2 V6** 04/03 - 96 -173 kW		**38-148200**	Verstärkte Ausführung .
B3	**2.5 TDI, 3.2 V6** 04/03 - 96 -173 kW	**37-148171**	**38-148200**	Baumuster: Vollausstattung; Standardfahrwerk
B3	**2.5 TDI, 3.2 V6** 04/03 - 96 -173 kW		**38-148217**	Baumuster: Vollausst./Camper; Verstärkte Ausführung .
B4	**1.9 TDI, 2.0, 2.0 BiTDI, 2.0 BiTDI 4motion, 2.0 TDI, 2.0 TDI 4motion, 2.5 TDI, 2.5 TDI 4motion, 3.2 4motion, 3.2 V6, 3.2 V6 4motion** 07/04 - 62 -173 kW	**22-140098**	**19-140100**	ohne Sportfahrwerk; nicht: 1BV VA: nicht: 1BH
B6	**1.9 TDI, 2.0, 2.0 BiTDI, 2.0 BiTDI 4motion, 2.0 TDI, 2.0 TDI 4motion, 2.5 TDI, 2.5 TDI 4motion, 3.2 4motion, 3.2 V6, 3.2 V6 4motion** 07/04 - 62 -173 kW	**22-142429**	**24-109116**	ohne Sportfahrwerk; nicht: 1BH; nicht: 1BV

				
VW				
VW MULTIVAN V (7HM, 7HF)				
B8	**1.9 TDI, 2.0, 2.0 BiTDI, 2.0 BiTDI 4motion, 2.0 TDI, 2.0 TDI 4motion, 2.5 TDI, 2.5 TDI 4motion, 3.2 4motion, 3.2 V6, 3.2 V6 4motion** 07/04 - 62 -173 kW	**22-142436**	**24-109130**	Sportfahrwerk; nicht: 1BH
VW TRANSPORTER V Bus (7HB, 7HJ)				
B3	**1.9 TDI, 2.0** 11/03 - 62 -85 kW	**37-148164**	**38-148194**	Standardfahrwerk
B3	**1.9 TDI, 2.0** 11/03 - 62 -85 kW	**37-148171**	**38-148200**	Verstärkte Ausführung .
B3	**1.9 TDI, 2.0** 11/03 - 62 -85 kW	**37-148164**	**38-163067**	Baumuster: Vollausstattung; Baumuster: Camping
B3	**2.5 TDi, 3.2 V6** 04/03 - 96 -173 kW	**37-148171**	**38-148200**	Standardfahrwerk
B3	**2.5 TDi, 3.2 V6** 04/03 - 96 -173 kW		**38-148200**	Verstärkte Ausführung .
B3	**2.5 TDi, 3.2 V6** 04/03 - 96 -173 kW	**37-148171**	**38-163067**	Baumuster: Vollausstattung; Baumuster: Camping
B4	**1.9 TDI, 2.0, 2.0 BiTDI, 2.0 BiTDI 4motion, 2.0 TDI, 2.0 TDI 4motion, 2.5 TDi, 2.5 TDI 4motion, 3.2 4motion, 3.2 V6** 02/04 - 62 -173 kW	**22-140098**	**19-140100**	ohne Sportfahrwerk; nicht: 1BV VA: nicht: 1BH
B6	**1.9 TDI, 2.0, 2.0 BiTDI, 2.0 BiTDI 4motion, 2.0 TDI, 2.0 TDI 4motion, 2.5 TDi, 2.5 TDI 4motion, 3.2 4motion, 3.2 V6** 02/04 - 62 -173 kW	**22-142429**	**24-109116**	ohne Sportfahrwerk; nicht: 1BH; nicht: 1BV
B8	**1.9 TDI, 2.0, 2.0 BiTDI, 2.0 BiTDI 4motion, 2.0 TDI, 2.0 TDI 4motion, 2.5 TDi, 2.5 TDI 4motion, 3.2 4motion, 3.2 V6** 02/04 - 62 -173 kW	**22-142436**	**24-109130**	Sportfahrwerk; nicht: 1BH
VW TRANSPORTER V Kasten (7HA, 7HH)				
B3	**1.9 TDI, 2.0** 11/03 - 62 -85 kW	**37-148164**	**38-163050**	Standardfahrwerk
B3	**1.9 TDI, 2.0** 11/03 - 62 -85 kW	**37-148171**	**38-148194**	Verstärkte Ausführung .
B3	**2.5 TDI, 3.2 V6** 04/03 - 96 -173 kW	**37-148171**	**38-163050**	Standardfahrwerk
B3	**2.5 TDI, 3.2 V6** 04/03 - 96 -173 kW	**37-148188**	**38-148194**	Verstärkte Ausführung .
B4	**1.9 TDI, 2.0, 2.0 BiTDI, 2.0 BiTDI 4motion, 2.0 TDI, 2.0 TDI 4motion, 2.5 TDI, 2.5 TDI 4motion, 3.2 4motion, 3.2 V6** 02/04 - 62 -173 kW	**22-140098**	**19-140100**	ohne Sportfahrwerk; nicht: 1BV VA: nicht: 1BH
B6	**1.9 TDI, 2.0, 2.0 BiTDI, 2.0 BiTDI 4motion, 2.0 TDI, 2.0 TDI 4motion, 2.5 TDI, 2.5 TDI 4motion, 3.2 4motion, 3.2 V6** 02/04 - 62 -173 kW	**22-142429**	**24-109116**	ohne Sportfahrwerk; nicht: 1BH; nicht: 1BV
B8	**1.9 TDI, 2.0, 2.0 BiTDI, 2.0 BiTDI 4motion, 2.0 TDI, 2.0 TDI 4motion, 2.5 TDI, 2.5 TDI 4motion, 3.2 4motion, 3.2 V6** 02/04 - 62 -173 kW	**22-142436**	**24-109130**	Sportfahrwerk; nicht: 1BH

				

VW

VW TRANSPORTER V Pritsche/Fahrgestell (7JD, 7JE, 7JL, 7JY, 7JZ)

B3	**1.9 TDI, 2.0** 11/03 - 62 -85 kW	**37-148164**	**38-148224**	Baumuster: Einzelkabine; Standardfahrwerk
B3	**1.9 TDI, 2.0** 11/03 - 62 -85 kW	**37-148171**		Baumuster: Einzelkabine; Verstärkte Ausführung .
B3	**1.9 TDI, 2.0** 11/03 - 62 -85 kW	**37-148171**	**38-148224**	Baumuster: Doppelkabine; Standardfahrwerk
B3	**1.9 TDI, 2.0** 11/03 - 62 -85 kW	**37-148188**		Baumuster: Doppelkabine; Verstärkte Ausführung .
B3	**2.5 TDI, 3.2 V6** 04/03 - 96 -173 kW	**37-148188**	**38-148224**	Standardfahrwerk
B4	**1.9 TDI, 2.0, 2.0 BiTDI, 2.0 BiTDI 4motion, 2.0 TDI, 2.0 TDI 4motion, 2.5 TDI, 2.5 TDI 4motion, 3.2 4motion, 3.2 V6** 08/03 - 62 -173 kW	**22-140098**	**19-140100**	VA: nicht: 1BH
B6	**1.9 TDI, 2.0, 2.0 BiTDI, 2.0 BiTDI 4motion, 2.0 TDI, 2.0 TDI 4motion, 2.5 TDI, 2.5 TDI 4motion, 3.2 4motion, 3.2 V6** 08/03 - 62 -173 kW	**22-142429**	**24-109116**	nicht: 1BH
B8	**1.9 TDI, 2.0, 2.0 BiTDI, 2.0 BiTDI 4motion, 2.0 TDI, 2.0 TDI 4motion, 2.5 TDI, 2.5 TDI 4motion, 3.2 4motion, 3.2 V6** 08/03 - 62 -173 kW	**22-142436**	**24-109130**	nicht: 1BH

WARTBURG

WARTBURG 353

B6	**1.0, 1.3** 06/66 - 05/91 33 -43 kW	*34-465578*	*34-465585*	VA: Schnellreparaturservice .; Altteilrückgabe erforderlich . HA: Schnellreparaturservice .; Altteilrückgabe erforderlich .
MS	**1.0** 06/66 - 08/88 33 -37 kW	**24-618106**	**24-618113**	Baumuster: Rallye

WARTBURG 353 Tourist

B6	**1.0, 1.3** 10/67 - 05/91 33 -43 kW	*34-465578*	*34-465585*	VA: Schnellreparaturservice .; Altteilrückgabe erforderlich . HA: Schnellreparaturservice .; Altteilrückgabe erforderlich .
MS	**1.0, 1.3** 10/67 - 05/91 33 -43 kW	**24-618106**	**24-618113**	Baumuster: Rallye

ZASTAVA

ZASTAVA YUGO

B4	**0.9, 1.1 60 EFI, 1.3 65 EFI** 04/80 - 06/95 33 -48 kW		*19-040790* **11-101352** SP	

Alte Bestellnummer – Neue Bestellnummer

Alt	Neu	Seite
0028860	*26-181943*	*9*
0028861	*26-181950*	*9*
0030091	*26-181967*	*333*
0030664	*26-181974*	*333*
0035650	*26-181981*	*335*
0035751	*26-181998*	*335*
0036439	*26-182001*	*102*
0036439	*26-182001*	*103*
0036440	*26-182018*	*102*
0036440	*26-182018*	*103*
0037419	*26-182025*	*9*
0037420	*26-182032*	*9*
AFS-B661	12-116614	107
AFS-B661	12-116614	310
AFS-B662	12-116621	107
AFS-B662	12-116621	110
AFS-B662	12-116621	310
AFS-B662	12-116621	311
AFS-B667	12-116676	150
AFS-B667	12-116676	151
AFS-B667	12-116676	152
AFS-B674	12-116744	125
AFS-B676	12-116768	39
AFS-B676	12-116768	40
AFS-B676	12-116768	41
AFS-B676	12-116768	42
AFS-B676	12-116768	43
AFS-B676	12-116768	44
AFS-B676	12-116768	45
AFS-B676	12-116768	466
AFS-B676	12-116768	467
AFS-B676	12-116768	468
AFS-B676	12-116768	486
AFS-B676	12-116768	487
AFS-B677	12-116775	446
AFS-B677	12-116775	450
AFS-B677	12-116775	452
AFS-B677	12-116775	469
AFS-B677	12-116775	470
AFS-B677	12-116775	487
AFS-B677	12-116775	491
AFS-B679	12-116799	115
AFS-B679	12-116799	117
AFS-B679	12-116799	286
AFS-B679	12-116799	288
AFS-B679	12-116799	289
AFS-B679	12-116799	290
AFS-B679	12-116799	291
AFS-B679	12-116799	412
AFS-B680	12-116805	275
AFS-B680	12-116805	300
AFS-B680	12-116805	301
AFS-B680	12-116805	418
AFS-B680	12-116805	421
AFS-B681	12-116812	266
AFS-B681	12-116812	267
AFS-B681	12-116812	268
AFS-B681	12-116812	269
AFS-B681	12-116812	413
AFS-B681	12-116812	414
AFS-B681	12-116812	418
AFS-B682	12-116829	59
AFS-B682	12-116829	61
AFS-B682	12-116829	63
AFS-B682	12-116829	64
AFS-B682	12-116829	89
AFS-B683	12-116836	122
AFS-B683	12-116836	128
AFS-B684	12-116843	125
AFS-B684	12-116843	126
AFS-B685	12-116850	120
AFS-B685	12-116850	121
AFS-B685	12-116850	124
AFS-B692	12-116928	217
AFS-B692	12-116928	218
AFS-B692	12-116928	219
AFS-B692	12-116928	220
AFS-B692	12-116928	221
AFS-B695	12-116959	364
AFS-B695	12-116959	464
AFS-B695	12-116959	482
AFS-B695	12-116959	484
AFS-B696	12-116966	10
AFS-B696	12-116966	363
AFS-B696	12-116966	378
AFS-B696	12-116966	383
AFS-B696	12-116966	442
AFS-B696	12-116966	444
AFS-B696	12-116966	453
AFS-B696	12-116966	454
AFS-B696	12-116966	455
AFS-B700	12-117000	111
AFS-B700	12-117000	112
AFS-B700	12-117000	315
AFS-B700	12-117000	316
AFS-B700	12-117000	317
AFS-B707	12-117079	10
AFS-B707	12-117079	380
AFS-B707	12-117079	381
AFS-B707	12-117079	383
AFS-B707	12-117079	442
AFS-B707	12-117079	444
AFS-B707	12-117079	453
AFS-B707	12-117079	455
AFS-B707	12-117079	464
AFS-B708	12-117086	29
AFS-B708	12-117086	30
AFS-B708	12-117086	36
AFS-B708	12-117086	47
AFS-B708	12-117086	48
AFS-B708	12-117086	49
AFS-B708	12-117086	50
AFS-B708	12-117086	51
AFS-B708	12-117086	52
AFS-B709	12-117093	57
AFS-B709	12-117093	58
AFS-B709	12-117093	59
AFS-B710	12-117109	59
AFS-B710	12-117109	61
AFS-B710	12-117109	63
AFS-B710	12-117109	64
AFS-B710	12-117109	66
AFS-B710	12-117109	69
AFS-B710	12-117109	89
AFS-B710	12-117109	90
AFS-B711	12-117116	78
AFS-B711	12-117116	80
AFS-B712	12-117123	81
AFS-B713	12-117130	86
AFS-B715	12-117154	143
AFS-B716	12-117161	143
AFS-B716	12-117161	145
AFS-B716	12-117161	150
AFS-B716	12-117161	155
AFS-B716	12-117161	191
AFS-B718	12-117185	150
AFS-B718	12-117185	151
AFS-B718	12-117185	152
AFS-B723	12-117239	365
AFS-B723	12-117239	366
AFS-B723	12-117239	367
AFS-B723	12-117239	368
AFS-B723	12-117239	370
AFS-B723	12-117239	446
AFS-B723	12-117239	449
AFS-B723	12-117239	450
AFS-B723	12-117239	452
AFS-B723	12-117239	453
AFS-B723	12-117239	461
AFS-B723	12-117239	482
AFS-B723	12-117239	483
AFS-B723	12-117239	484
AFS-B723	12-117239	491
AFS-B725	12-117253	87
AFS-B726	12-117260	54
AFS-B726	12-117260	55
AFS-B726	12-117260	64
AFS-B726	12-117260	66
AFS-B726	12-117260	67
AFS-B726	12-117260	69
AFS-B726	12-117260	70
AFS-B726	12-117260	71
AFS-B726	12-117260	73
AFS-B726	12-117260	74
AFS-B726	12-117260	81
AFS-B726	12-117260	82
AFS-B726	12-117260	83
AFS-B726	12-117260	84
AFS-B726	12-117260	85
AFS-B726	12-117260	88
AFS-B726	12-117260	94
AFS-B731	12-117314	201
AFS-B732	12-117321	46
AFS-B732	12-117321	47
AFS-B732	12-117321	48
AFS-B732	12-117321	49
AFS-B732	12-117321	52
AFS-B732	12-117321	53
AFS-B733	12-117338	29
AFS-B733	12-117338	30
AFS-B733	12-117338	36
AFS-B733	12-117338	50
AFS-B733	12-117338	51
AFS-B736	12-117369	445
AFS-B736	12-117369	448
AFS-B736	12-117369	461
AFS-B736	12-117369	488
AFS-B737	12-117376	270
AFS-B737	12-117376	271
AFS-B737	12-117376	272
AFS-B737	12-117376	292
AFS-B737	12-117376	303
AFS-B737	12-117376	304
AFS-B737	12-117376	309
AFS-B737	12-117376	414
AFS-B737	12-117376	415
AFS-B737	12-117376	416
AFS-B737	12-117376	418
AFS-B737	12-117376	424
AFS-B737	12-117376	428
AFS-B737	12-117376	429
AFS-B737	12-117376	431
AFS-B738	12-117383	39
AFS-B738	12-117383	447
AFS-B738	12-117383	481
AFS-B738	12-117383	482
AFS-B739	12-117390	270
AFS-B739	12-117390	271
AFS-B739	12-117390	272
AFS-B739	12-117390	279
AFS-B739	12-117390	300
AFS-B739	12-117390	303
AFS-B739	12-117390	304
AFS-B739	12-117390	415
AFS-B739	12-117390	416
AFS-B739	12-117390	418
AFS-B739	12-117390	423
AFS-B739	12-117390	428
AFS-B739	12-117390	429
AFS-B744	12-117444	343
AFS-B744	12-117444	344
AFS-B745	12-117451	343
AFS-B745	12-117451	344
AFS-B747	12-117475	39
AFS-B747	12-117475	40
AFS-B747	12-117475	41
AFS-B747	12-117475	42
AFS-B747	12-117475	43
AFS-B747	12-117475	44
AFS-B747	12-117475	45
AFS-B747	12-117475	466
AFS-B747	12-117475	467
AFS-B747	12-117475	468
AFS-B747	12-117475	486
AFS-B747	12-117475	487
AFS-B749	12-117499	109
AFS-B749	12-117499	110
AFS-B749	12-117499	127
AFS-B749	12-117499	130
AFS-B749	12-117499	324
AFS-B750	12-117505	109
AFS-B750	12-117505	110
AFS-B750	12-117505	127
AFS-B750	12-117505	130
AFS-B750	12-117505	189
AFS-B750	12-117505	324
AFS-B752	12-117529	113
AFS-B752	12-117529	114
AFS-B752	12-117529	133
AFS-B752	12-117529	134
AFS-B752	12-117529	325
AFS-B752	12-117529	326
AFS-B752	12-117529	327
AFS-B753	12-117536	113
AFS-B753	12-117536	114
AFS-B753	12-117536	133
AFS-B753	12-117536	134
AFS-B753	12-117536	325
AFS-B753	12-117536	326
AFS-B753	12-117536	327
AFS-B755	12-117550	120
AFS-B755	12-117550	121
AFS-B755	12-117550	129
AFS-B755	12-117550	187
AFS-B756	12-117567	120
AFS-B756	12-117567	121
AFS-B756	12-117567	129
AFS-B756	12-117567	187
AFS-B759	12-117598	81
AFS-B759	12-117598	82
AFS-B762	12-117628	57
AFS-B762	12-117628	58
AFS-B762	12-117628	59
AFS-B762	12-117628	77
AFS-B762	12-117628	78
AFS-B762	12-117628	80
AFS-B762	12-117628	85
AFS-B762	12-117628	89
AFS-B763	12-117635	275
AFS-B763	12-117635	300
AFS-B763	12-117635	301
AFS-B763	12-117635	420
AFS-B763	12-117635	421
AFS-B764	12-117642	15
AFS-B764	12-117642	17
AFS-B764	12-117642	19
AFS-B764	12-117642	22
AFS-B764	12-117642	31
AFS-B764	12-117642	33
AFS-B764	12-117642	37
AFS-B764	12-117642	472
AFS-B764	12-117642	474
AFS-B764	12-117642	475
AFS-B764	12-117642	477
AFS-B765	12-117659	149
AFS-B765	12-117659	365
AFS-B765	12-117659	366
AFS-B765	12-117659	367
AFS-B765	12-117659	368
AFS-B765	12-117659	370
AFS-B765	12-117659	371
AFS-B765	12-117659	373
AFS-B765	12-117659	377
AFS-B765	12-117659	445
AFS-B765	12-117659	450
AFS-B765	12-117659	452
AFS-B765	12-117659	453
AFS-B765	12-117659	456
AFS-B765	12-117659	469
AFS-B765	12-117659	471
AFS-B765	12-117659	483
AFS-B765	12-117659	484
AFS-B765	12-117659	487
AFS-B765	12-117659	489
AFS-B765	12-117659	491
AFS-B770	12-117703	82
AFS-B771	12-117710	2
AFS-B771	12-117710	3
AFS-B772	12-117727	2
AFS-B772	12-117727	3
AFS-B774	12-117741	369
AFS-B774	12-117741	372
AFS-B774	12-117741	484
AFS-B784	12-117840	10
AFS-B784	12-117840	369
AFS-B784	12-117840	372
AFS-B784	12-117840	442
AFS-B784	12-117840	444
AFS-B784	12-117840	453
AFS-B784	12-117840	455
AFS-B784	12-117840	464
AFS-B788	12-117888	145
AFS-B788	12-117888	146
AFS-B789	12-117895	67
AFS-B789	12-117895	90
AFS-B792	12-117925	107
AFS-B792	12-117925	112
AFS-B792	12-117925	113
AFS-B792	12-117925	325
AFS-B796	12-117963	370
AFS-B796	12-117963	449
AFS-B796	12-117963	461
AFS-C510	12-125104	288
AFS-C510	12-125104	289
AFS-C510	12-125104	290
AFS-C510	12-125104	291
AFS-G761	12-167616	234
AFS-H349	12-173495	233
ASP-A129	11-101291	186
ASP-A129	11-101291	365
ASP-A129	11-101291	366
ASP-A129	11-101291	367
ASP-A129	11-101291	370
ASP-A129	11-101291	371
ASP-A129	11-101291	372
ASP-A129	11-101291	373
ASP-A129	11-101291	374
ASP-A129	11-101291	376
ASP-A129	11-101291	377
ASP-A129	11-101291	378
ASP-A129	11-101291	445
ASP-A129	11-101291	446
ASP-A129	11-101291	449
ASP-A129	11-101291	450
ASP-A129	11-101291	451
ASP-A129	11-101291	452
ASP-A129	11-101291	453
ASP-A129	11-101291	456
ASP-A129	11-101291	461
ASP-A129	11-101291	462
ASP-A129	11-101291	469
ASP-A129	11-101291	470
ASP-A129	11-101291	471
ASP-A129	11-101291	472
ASP-A129	11-101291	482
ASP-A129	11-101291	483
ASP-A129	11-101291	484
ASP-A129	11-101291	487
ASP-A129	11-101291	488
ASP-A129	11-101291	491
ASP-A129	11-101291	492
ASP-A130	11-101307	39
ASP-A130	11-101307	40
ASP-A130	11-101307	41
ASP-A130	11-101307	42
ASP-A130	11-101307	43
ASP-A130	11-101307	44
ASP-A130	11-101307	45
ASP-A130	11-101307	46
ASP-A130	11-101307	48
ASP-A130	11-101307	364
ASP-A130	11-101307	370
ASP-A130	11-101307	373
ASP-A130	11-101307	376
ASP-A130	11-101307	377
ASP-A130	11-101307	445
ASP-A130	11-101307	448
ASP-A130	11-101307	464
ASP-A130	11-101307	466
ASP-A130	11-101307	467
ASP-A130	11-101307	468
ASP-A130	11-101307	483
ASP-A130	11-101307	484
ASP-A130	11-101307	486
ASP-A130	11-101307	487
ASP-A131	11-101314	101
ASP-A131	11-101314	115
ASP-A131	11-101314	116
ASP-A131	11-101314	117
ASP-A131	11-101314	265
ASP-A131	11-101314	275
ASP-A131	11-101314	276
ASP-A131	11-101314	277
ASP-A131	11-101314	278
ASP-A131	11-101314	279
ASP-A131	11-101314	283
ASP-A131	11-101314	284
ASP-A131	11-101314	285
ASP-A131	11-101314	286
ASP-A131	11-101314	287
ASP-A131	11-101314	288
ASP-A131	11-101314	289
ASP-A131	11-101314	290
ASP-A131	11-101314	291
ASP-A131	11-101314	299
ASP-A131	11-101314	300
ASP-A131	11-101314	301
ASP-A131	11-101314	302
ASP-A131	11-101314	411
ASP-A131	11-101314	412
ASP-A131	11-101314	418
ASP-A131	11-101314	420
ASP-A131	11-101314	421
ASP-A131	11-101314	422
ASP-A131	11-101314	423
ASP-A131	11-101314	425
ASP-A131	11-101314	426
ASP-A131	11-101314	427
ASP-A131	11-101314	428
ASP-A131	11-101314	433
ASP-A131	11-101314	434
ASP-A131	11-101314	440
ASP-A132	11-101321	10
ASP-A132	11-101321	57
ASP-A132	11-101321	58
ASP-A132	11-101321	59
ASP-A132	11-101321	77
ASP-A132	11-101321	78
ASP-A132	11-101321	79
ASP-A132	11-101321	80
ASP-A132	11-101321	81
ASP-A132	11-101321	85
ASP-A132	11-101321	89
ASP-A132	11-101321	369
ASP-A132	11-101321	372
ASP-A132	11-101321	376
ASP-A132	11-101321	377
ASP-A132	11-101321	380
ASP-A132	11-101321	381
ASP-A132	11-101321	382
ASP-A132	11-101321	386
ASP-A132	11-101321	485
ASP-A133	11-101338	127
ASP-A133	11-101338	130
ASP-A133	11-101338	135
ASP-A133	11-101338	136
ASP-A133	11-101338	137
ASP-A133	11-101338	138
ASP-A133	11-101338	139
ASP-A133	11-101338	140
ASP-A133	11-101338	142
ASP-A133	11-101338	143
ASP-A133	11-101338	144
ASP-A133	11-101338	145
ASP-A133	11-101338	154
ASP-A133	11-101338	155
ASP-A133	11-101338	188
ASP-A134	11-101345	40
ASP-A134	11-101345	41
ASP-A134	11-101345	45
ASP-A134	11-101345	46
ASP-A134	11-101345	57
ASP-A134	11-101345	448
ASP-A134	11-101345	461
ASP-A134	11-101345	488
ASP-A135	11-101352	365
ASP-A135	11-101352	366
ASP-A135	11-101352	367
ASP-A135	11-101352	368
ASP-A135	11-101352	369
ASP-A135	11-101352	370
ASP-A135	11-101352	371
ASP-A135	11-101352	372
ASP-A135	11-101352	377
ASP-A135	11-101352	378
ASP-A135	11-101352	382
ASP-A135	11-101352	446
ASP-A135	11-101352	449
ASP-A135	11-101352	450
ASP-A135	11-101352	451

Alte Bestellnummer – Neue Bestellnummer

Alt	Neu	Seite
ASP-A135	11-101352	453
ASP-A135	11-101352	456
ASP-A135	11-101352	461
ASP-A135	11-101352	462
ASP-A135	11-101352	466
ASP-A135	11-101352	467
ASP-A135	11-101352	468
ASP-A135	11-101352	469
ASP-A135	11-101352	470
ASP-A135	11-101352	471
ASP-A135	11-101352	472
ASP-A135	11-101352	484
ASP-A135	11-101352	486
ASP-A135	11-101352	487
ASP-A135	11-101352	488
ASP-A135	11-101352	491
ASP-A135	11-101352	492
ASP-A135	11-101352	499
ASP-A136	11-101369	266
ASP-A136	11-101369	267
ASP-A136	11-101369	268
ASP-A136	11-101369	269
ASP-A136	11-101369	276
ASP-A136	11-101369	293
ASP-A136	11-101369	297
ASP-A136	11-101369	298
ASP-A136	11-101369	413
ASP-A136	11-101369	414
ASP-A136	11-101369	418
ASP-A136	11-101369	419
ASP-A136	11-101369	427
ASP-A136	11-101369	430
ASP-A137	11-101376	107
ASP-A137	11-101376	111
ASP-A137	11-101376	112
ASP-A137	11-101376	113
ASP-A137	11-101376	198
ASP-A137	11-101376	238
ASP-A137	11-101376	310
ASP-A137	11-101376	311
ASP-A137	11-101376	312
ASP-A137	11-101376	315
ASP-A137	11-101376	316
ASP-A137	11-101376	317
ASP-A137	11-101376	319
ASP-A137	11-101376	320
ASP-A137	11-101376	321
ASP-A137	11-101376	325
ASP-A138	11-101383	123
ASP-A138	11-101383	188
ASP-A139	11-101390	16
ASP-A139	11-101390	17
ASP-A139	11-101390	18
ASP-A139	11-101390	33
ASP-A139	11-101390	39
ASP-A139	11-101390	447
ASP-A139	11-101390	472
ASP-A139	11-101390	481
ASP-A139	11-101390	482
ASP-A140	11-101406	203
ASP-A140	11-101406	217
ASP-A140	11-101406	218
ASP-A140	11-101406	219
ASP-A140	11-101406	220
ASP-A140	11-101406	221
ASP-A141	11-101413	47
ASP-A142	*11-101420*	*323*
ASP-A143	11-101437	157
ASP-A143	11-101437	158
ASP-A143	11-101437	159
ASP-A143	11-101437	160
ASP-A143	11-101437	174
ASP-A145	11-101451	77
ASP-A145	11-101451	85
ASP-A146	11-101468	140
ASP-A146	11-101468	141
ASP-A146	11-101468	142
ASP-A146	11-101468	143
ASP-A146	11-101468	144
ASP-A146	11-101468	145
ASP-A146	11-101468	176
ASP-A146	11-101468	177
ASP-A146	11-101468	191
ASP-A147	*11-101475*	*192*
ASP-A148	*11-101482*	*195*
ASP-A148	*11-101482*	*196*
ASP-A149	11-101499	121
ASP-A149	11-101499	129
ASP-A149	11-101499	130
ASP-A149	11-101499	187
ASP-A151	11-101512	97
ASP-A151	11-101512	270
ASP-A151	11-101512	271
ASP-A151	11-101512	272
ASP-A151	11-101512	303
ASP-A151	11-101512	304
ASP-A151	11-101512	305
ASP-A151	11-101512	415
ASP-A151	11-101512	416
ASP-A151	11-101512	418
ASP-A191	11-101918	2
ASP-A191	11-101918	3
ASP-A191	11-101918	4
ASP-A191	11-101918	7
ASP-A191	11-101918	255
ASP-A191	11-101918	322
ASP-A191	11-101918	323
ASP-A191	11-101918	400
ASP-A191	11-101918	404
ASP-A191	11-101918	405
ASP-A345	11-103455	10
ASP-A345	11-103455	11
ASP-A345	11-103455	374
ASP-A345	11-103455	378
ASP-A345	11-103455	379
ASP-A345	11-103455	383
ASP-A345	11-103455	384
ASP-A345	11-103455	443
ASP-A345	11-103455	444
ASP-A345	11-103455	446
ASP-A345	11-103455	454
ASP-A345	11-103455	455
ASP-A345	11-103455	465
ASP-A345	11-103455	466
ASP-A346	11-103462	17
ASP-A346	11-103462	18
ASP-A346	11-103462	19
ASP-A346	11-103462	35
ASP-A362	11-103622	438
ASP-A362	11-103622	439
ASP-A362	11-103622	440
ASP-A362	11-103622	441
ASP-A362	11-103622	442
ASP-A394	11-103943	30
ASP-A394	11-103943	31
ASP-A394	11-103943	36
ASP-A394	11-103943	46
ASP-A394	11-103943	47
ASP-A394	11-103943	48
ASP-A394	11-103943	49
ASP-A394	11-103943	50
ASP-A394	11-103943	51
ASP-A394	11-103943	52
ASP-A394	11-103943	53
ASP-A432	11-104322	452
ASP-A432	11-104322	453
ASP-A495	11-104957	151
ASP-A495	11-104957	152
ASP-A496	11-104964	151
ASP-A496	11-104964	152
ASP-A588	11-105886	140
ASP-A588	11-105886	141
ASP-A588	11-105886	143
ASP-A588	11-105886	144
ASP-A588	11-105886	145
ASP-A588	11-105886	191
ASP-A647	11-106470	369
ASP-A647	11-106470	372
ASP-A647	11-106470	373
ASP-A647	11-106470	380
ASP-A647	11-106470	381
ASP-A647	11-106470	382
ASP-A647	11-106470	386
ASP-A647	11-106470	482
ASP-A647	11-106470	483
ASP-A647	11-106470	484
ASP-A647	11-106470	485
ASP-A648	11-106487	483
ASP-B575	11-115755	10
ASP-B575	11-115755	11
ASP-B575	11-115755	374
ASP-B575	11-115755	378
ASP-B575	11-115755	379
ASP-B575	11-115755	383
ASP-B575	11-115755	384
ASP-B575	11-115755	443
ASP-B575	11-115755	444
ASP-B575	11-115755	454
ASP-B575	11-115755	455
ASP-B575	11-115755	456
ASP-B575	11-115755	465
ASP-B575	11-115755	466
ASP-B614	11-116141	382
ASP-C244	11-122449	107
ASP-C244	11-122449	110
ASP-C245	11-122456	293
ASP-C245	11-122456	294
ASP-C245	11-122456	295
ASP-C245	11-122456	298
ASP-C245	11-122456	419
ASP-C245	11-122456	426
ASP-C245	11-122456	427
ASP-C535	11-125358	202
ASP-C535	11-125358	203
ASP-E180	11-181415	59
ASP-E180	11-181415	60
ASP-E180	11-181415	62
ASP-E180	11-181415	63
ASP-E180	11-181415	64
ASP-E180	11-181415	65
ASP-E180	11-181415	66
ASP-E180	11-181415	67
ASP-E180	11-181415	68
ASP-E180	11-181415	69
ASP-E180	11-181415	93
ASP-E982	11-149828	341
ASP-E982	11-149828	364
ASP-E982	11-149828	464
ASP-E983	11-149835	21
ASP-E983	11-149835	23
ASP-E983	11-149835	24
ASP-E983	11-149835	25
ASP-E983	11-149835	32
ASP-E983	11-149835	34
ASP-E983	11-149835	387
ASP-E983	11-149835	473
ASP-E983	11-149835	474
ASP-E983	11-149835	475
ASP-E983	11-149835	476
ASP-E983	11-149835	478
B22-0246	18-002461	215
B22-0246	18-002461	216
B22-0246	18-002461	228
B22-0246	18-002461	236
B22-0246	18-002461	237
B22-E064	18-140644	230
B22-E065	18-140651	203
B22-E065	18-140651	206
B22-E065	18-140651	207
B22-E065	18-140651	213
B22-E065	18-140651	217
B22-E065	18-140651	218
B22-E065	18-140651	219
B22-E065	18-140651	220
B22-E065	18-140651	221
B22-E065	18-140651	232
B22-E065	18-140651	233
B36-0030	*24-000307*	*467*
B36-0030	*24-000307*	*468*
B36-0030	*24-000307*	*486*
B36-0030	*24-000307*	*487*
B36-0085	24-000857	101
B36-0085	24-000857	277
B36-0085	24-000857	278
B36-0085	24-000857	279
B36-0085	24-000857	300
B36-0085	24-000857	423
B36-0085	24-000857	425
B36-0085	24-000857	426
B36-0085	24-000857	427
B36-0097	*24-000970*	*178*
B36-0097	*24-000970*	*265*
B36-0097	*24-000970*	*266*
B36-0097	*24-000970*	*420*
B36-0161	24-001618	337
B36-0161	24-001618	338
B36-0228	24-002288	102
B36-0245	24-002455	189
B36-0245	24-002455	190
B36-0304	*24-003049*	*406*
B36-0370	24-181464	53
B36-0370	24-181464	177
B36-0370	24-181464	241
B36-0370	24-181464	357
B36-0380	24-181471	53
B36-0380	24-181471	177
B36-0380	24-181471	241
B36-0380	24-181471	357
B36-0423	*24-004237*	*176*
B36-0423	*24-004237*	*177*
B36-0443	24-004435	185
B36-0443	24-004435	186
B36-0445	24-004459	185
B36-0453	24-004534	185
B36-0453	24-004534	186
B36-0459	*24-004596*	*244*
B36-0462	*24-004626*	*6*
B36-0472	*24-004725*	*6*
B36-0485	*24-004855*	*281*
B36-0486	24-004862	116
B36-0486	24-004862	117
B36-0486	24-004862	284
B36-0486	24-004862	285
B36-0486	24-004862	287
B36-0486	24-004862	289
B36-0486	24-004862	290
B36-0486	24-004862	412
B36-0486	24-004862	413
B36-0501	24-005012	229
B36-0507	24-005074	228
B36-0524	24-005241	232
B36-0525	24-005258	237
B36-0526	24-005265	237
B36-0527	24-005272	228
B36-0527	24-005272	236
B36-0528	24-005289	216
B36-0529	24-005296	237
B36-0654	*24-006545*	*449*
B36-0654	*24-006545*	*462*
B36-0655	*24-006552*	*450*
B36-0656	24-006569	449
B36-0656	24-006569	451
B36-0682	*24-006828*	*263*
B36-0683	24-006835	264
B36-0683	24-006835	292
B36-0686	24-006866	264
B36-0686	24-006866	420
B36-0703	24-007030	215
B36-0703	24-007030	216
B36-0704	24-007047	215
B36-0704	24-007047	216
B36-0705	24-007054	228
B36-0706	24-007061	228
B36-0707	24-007078	232
B36-0738	24-007382	57
B36-0738	24-007382	58
B36-0738	24-007382	89
B36-0740	24-007405	131
B36-0740	24-007405	132
B36-0740	24-007405	163
B36-0740	24-007405	380
B36-0750	24-007504	131
B36-0750	24-007504	132
B36-0750	24-007504	163
B36-0750	24-007504	380
B36-0949	24-009492	95
B36-0949	24-009492	103
B36-0994	*24-009942*	*349*
B36-1089	*24-010894*	*165*
B36-1135	*24-011358*	*165*
B36-1136	*24-011365*	*165*
B36-1183	24-011839	229
B36-1199	*24-011990*	*1*
B36-1199	*24-011990*	*173*
B36-1200	*24-012003*	*1*
B36-1200	*24-012003*	*173*
B36-1220	*24-012201*	*130*
B36-1274	24-012744	438
B36-1274	24-012744	439
B36-1274	24-012744	440
B36-1274	24-012744	441
B36-1274	24-012744	442
B36-1316	24-013161	232
B36-1378	24-013789	203
B36-1380	24-013802	172
B36-1381	24-013819	172
B36-1384	24-013840	203
B36-1385	24-013857	217
B36-1385	24-013857	219
B36-1385	24-013857	220
B36-1385	24-013857	221
B36-1389	24-013895	217
B36-1389	24-013895	220
B36-1390	24-013901	203
B36-1405	24-014052	203
B36-1417	24-014175	446
B36-1470	24-014700	204
B36-1470	24-014700	217
B36-1470	24-014700	219
B36-1470	24-014700	220
B36-1470	24-014700	221
B36-1504	24-015042	449
B36-1504	24-015042	462
B36-1518	24-015189	217
B36-1518	24-015189	219
B36-1518	24-015189	220
B36-1523	24-015233	290
B36-1523	24-015233	412
B36-1524	24-015240	378
B36-1524	24-015240	451
B36-1524	24-015240	453
B36-1524	24-015240	456
B36-1524	24-015240	492
B36-1525	24-015257	60
B36-1525	24-015257	62
B36-1525	24-015257	63
B36-1526	24-015264	60
B36-1526	24-015264	62
B36-1526	24-015264	63
B36-1526	24-015264	64
B36-1529	24-015295	378
B36-1529	24-015295	446
B36-1529	24-015295	451
B36-1529	24-015295	453
B36-1529	24-015295	456
B36-1529	24-015295	492
B36-1535	24-015356	229
B36-1537	24-015370	230
B36-1553	24-015530	446
B36-1588	24-015882	164
B36-1588	24-015882	394
B36-1588	24-015882	395
B36-1597	24-015974	470
B36-1597	24-015974	472
B36-1597	24-015974	487
B36-1597	24-015974	488
B36-1603	24-016032	1
B36-1603	24-016032	169
B36-1603	24-016032	170
B36-1603	24-016032	173
B36-1603	24-016032	356
B36-1604	24-016049	1
B36-1604	24-016049	169
B36-1604	24-016049	170
B36-1604	24-016049	173
B36-1604	24-016049	356
B36-1608	24-016087	165
B36-1608	24-016087	166
B36-1608	24-016087	357
B36-1609	24-016094	165
B36-1609	24-016094	166
B36-1609	24-016094	357
B36-1612	24-016124	217
B36-1612	24-016124	219
B36-1612	24-016124	220
B36-1612	24-016124	221
B36-1637	24-016377	138
B36-1637	24-016377	140
B36-1639	24-016391	343
B36-1640	24-016407	433
B36-1640	24-016407	434
B36-1640	24-016407	440
B36-1647	24-016476	268
B36-1647	24-016476	269
B36-1647	24-016476	290
B36-1647	24-016476	412
B36-1647	24-016476	414
B36-1647	24-016476	418
B36-1648	24-016483	268
B36-1648	24-016483	269
B36-1648	24-016483	290
B36-1648	24-016483	414
B36-1648	24-016483	418
B36-1668	24-016681	219
B36-1668	24-016681	221
B36-1678	24-016780	173
B36-1679	24-016797	173
B36-1682	24-016827	230
B36-1696	*24-016964*	*44*
B36-1706	24-017060	230
B36-1721	24-017213	165
B36-1721	24-017213	166
B36-1721	24-017213	357
B36-1722	24-017220	165
B36-1722	24-017220	166
B36-1722	24-017220	357
B36-1747	24-017473	169
B36-1748	24-017480	169
B36-1775	24-017756	174
B36-1776	24-017763	174
B36-1785	24-017855	361
B36-1785	24-017855	362
B36-1804	24-018043	119
B36-1804	24-018043	180
B36-1843	24-018432	43
B36-1844	24-018449	43
B36-1854	24-018548	206
B36-1854	24-018548	207
B36-1855	24-018555	206
B36-1855	24-018555	207
B36-1855	24-018555	213
B36-1855	24-018555	214
B36-1856	24-018562	206
B36-1856	24-018562	207
B36-1857	24-018579	206
B36-1857	24-018579	207
B36-1857	24-018579	213
B36-1861	24-018616	119
B36-1861	24-018616	180
B36-1863	24-018630	180
B36-1875	*24-018753*	*408*
B36-1875	*24-018753*	*409*
B36-1915	24-019156	349
B36-2027	24-020275	8
B36-2027	24-020275	58
B36-2027	24-020275	59
B36-2027	24-020275	61
B36-2028	24-020282	57
B36-2028	24-020282	58
B36-2028	24-020282	59
B36-2028	24-020282	61
B36-2050	24-020503	40
B36-2050	24-020503	41
B36-2050	24-020503	42
B36-2050	24-020503	43
B36-2050	24-020503	45
B36-2050	24-020503	46
B36-2051	24-020510	40
B36-2051	24-020510	41
B36-2051	24-020510	42
B36-2051	24-020510	45
B36-2051	24-020510	46
B36-2052	24-020527	337
B36-2052	24-020527	338
B36-2060	24-020602	139
B36-2060	24-020602	158
B36-2060	24-020602	159
B36-2074	24-020749	316
B36-2074	24-020749	317
B36-2075	24-020756	107

Alte Bestellnummer – Neue Bestellnummer

Alt	Neu	Seite
B36-2075	24-020756	110
B36-2075	24-020756	310
B36-2075	24-020756	311
B36-2079	24-020794	16
B36-2079	24-020794	18
B36-2079	24-020794	32
B36-2079	24-020794	33
B36-2079	24-020794	34
B36-2079	24-020794	473
B36-2079	24-020794	475
B36-2080	24-020800	16
B36-2080	24-020800	18
B36-2081	24-020817	17
B36-2081	24-020817	18
B36-2081	24-020817	19
B36-2081	24-020817	33
B36-2081	24-020817	35
B36-2081	24-020817	473
B36-2081	24-020817	475
B36-2082	24-020824	17
B36-2082	24-020824	18
B36-2090	*24-020909*	*180*
B36-2090	*24-020909*	*181*
B36-2119	24-021197	365
B36-2119	24-021197	366
B36-2119	24-021197	371
B36-2119	24-021197	483
B36-2119	24-021197	484
B36-2120	24-021203	409
B36-2121	24-021210	409
B36-2122	24-021227	365
B36-2122	24-021227	366
B36-2122	24-021227	371
B36-2122	24-021227	483
B36-2122	24-021227	484
B36-2135	24-021357	162
B36-2149	*24-021494*	*162*
B36-2149	*24-021494*	*163*
B36-2154	24-021548	222
B36-2154	24-021548	223
B36-2155	24-021555	222
B36-2155	24-021555	223
B36-2156	24-021562	223
B36-2157	24-021579	223
B36-2203	24-022033	438
B36-2203	24-022033	439
B36-2203	24-022033	440
B36-2235	24-022354	189
B36-2257	24-022576	232
B36-57741	*33-577418*	*131*
B46-0002	24-000024	236
B46-0012	24-000123	236
B46-0032	24-000321	54
B46-0032	24-000321	463
B46-0032	24-000321	493
B46-0032	24-000321	495
B46-0033	24-000338	463
B46-0034	24-000345	463
B46-0040	24-181488	463
B46-0057	24-000574	253
B46-0057	24-000574	254
B46-0057	24-000574	255
B46-0062	24-000628	253
B46-0081	24-000819	264
B46-0091	24-000918	264
B46-0091	24-000918	420
B46-0092	24-000925	116
B46-0092	24-000925	284
B46-0092	24-000925	285
B46-0092	24-000925	287
B46-0092	24-000925	289
B46-0092	24-000925	291
B46-0111	*24-001113*	*88*
B46-0118	24-001182	91
B46-0118	24-001182	92
B46-0130	24-001304	49
B46-0130	24-001304	50
B46-0132	*24-001328*	*47*
B46-0133	*24-001335*	*47*
B46-0135	*24-001359*	*46*
B46-0137	24-181495	39
B46-0137	24-181495	447
B46-0137	24-181495	481
B46-0137	24-181495	482
B46-0140	*24-001403*	*39*
B46-0154	24-001540	195
B46-0154	24-001540	199
B46-0154	24-001540	402
B46-0156	24-001564	100
B46-0167	24-001670	328
B46-0167	24-001670	329
B46-0167	24-001670	330
B46-0167	24-001670	337
B46-0169	24-001694	328
B46-0169	24-001694	329
B46-0169	24-001694	330
B46-0179	24-001793	337
B46-0186	24-001861	178
B46-0196	24-001960	178
B46-0198	24-001984	255
B46-0243	24-002431	189
B46-0243	24-002431	190
B46-0247	24-002479	407
B46-0248	24-002486	407
B46-0250	24-002509	182
B46-0250	24-002509	389
B46-0253	24-002530	189
B46-0253	24-002530	190
B46-0256	24-002561	407
B46-0258	24-002585	407
B46-0260	24-002608	182
B46-0260	24-002608	389
B46-0283	24-002837	442
B46-0289	24-002899	435
B46-0293	24-002936	442
B46-0296	24-002967	435
B46-0296	24-002967	436
B46-0296	24-002967	437
B46-0310	*24-003100*	*393*
B46-0312	*24-003124*	*400*
B46-0314	*24-003148*	*406*
B46-0315	*24-003155*	*410*
B46-0316	*24-003162*	*401*
B46-0317	24-003179	178
B46-0317	24-003179	401
B46-0319	24-003193	195
B46-0319	24-003193	199
B46-0319	24-003193	396
B46-0319	24-003193	400
B46-0319	24-003193	401
B46-0319	24-003193	402
B46-0320	24-003209	393
B46-0385	*24-003858*	*359*
B46-0385	*24-003858*	*360*
B46-0387	33-181509	360
B46-0387	33-181509	361
B46-0397	24-003971	360
B46-0397	24-003971	361
B46-0410	24-004107	256
B46-0410	24-004107	257
B46-0420	24-004206	256
B46-0420	24-004206	257
B46-0424	24-004244	251
B46-0424	24-004244	252
B46-0437	*24-004374*	*393*
B46-0442	*24-004428*	*252*
B46-0447	24-004473	185
B46-0447	24-004473	186
B46-0452	*24-004527*	*252*
B46-0454	*24-004541*	*246*
B46-0456	*24-004565*	*244*
B46-0457	24-004572	185
B46-0457	24-004572	186
B46-0460	*24-004602*	*247*
B46-0463	24-004633	5
B46-0463	24-004633	6
B46-0463	24-004633	7
B46-0463	24-004633	8
B46-0465	24-004657	6
B46-0465	24-004657	7
B46-0473	24-004732	5
B46-0473	24-004732	6
B46-0473	24-004732	7
B46-0473	24-004732	8
B46-0473	24-004732	263
B46-0475	24-004756	6
B46-0475	24-004756	7
B46-0493	24-004930	281
B46-0493	24-004930	282
B46-0493	24-004930	283
B46-0493	24-004930	422
B46-0495	*24-004954*	*281*
B46-0504	24-005043	235
B46-0504	24-005043	340
B46-0506	*24-005067*	*238*
B46-0511	24-005111	228
B46-0511	24-005111	229
B46-0511	24-005111	232
B46-0514	24-005142	235
B46-0514	24-005142	340
B46-0534	24-005340	228
B46-0535	24-005357	237
B46-0536	24-005364	237
B46-0537	24-005371	228
B46-0537	24-005371	236
B46-0538	*24-005388*	*216*
B46-0539	24-005395	237
B46-0549	*24-005494*	*131*
B46-0549	*24-005494*	*163*
B46-0558	*24-005586*	*131*
B46-0558	*24-005586*	*380*
B46-0559	*24-005593*	*131*
B46-0559	*24-005593*	*163*
B46-0585	*24-005852*	*349*
B46-0595	*24-005951*	*349*
B46-0607	24-006071	77
B46-0608	24-006088	77
B46-0608	24-006088	85
B46-0612	24-006125	57
B46-0620	24-006200	463
B46-0630	*24-006309*	*492*
B46-0634	24-006347	463
B46-0634	24-006347	493
B46-0651	*24-006514*	*466*
B46-0652	*24-006521*	*466*
B46-0657	*24-006576*	*448*
B46-0692	*24-006927*	*263*
B46-0693	24-006934	264
B46-0693	24-006934	292
B46-0696	*24-006965*	*264*
B46-0696	*24-006965*	*276*
B46-0696	*24-006965*	*297*
B46-0696	*24-006965*	*298*
B46-0696	*24-006965*	*419*
B46-0696	*24-006965*	*427*
B46-0696	*24-006965*	*430*
B46-0713	24-007139	215
B46-0713	24-007139	216
B46-0714	24-007146	215
B46-0714	24-007146	216
B46-0721	24-007214	86
B46-0725	24-007252	85
B46-0727	24-007276	77
B46-0730	24-007306	75
B46-0730	24-007306	76
B46-0730	24-007306	77
B46-0741	*24-007412*	*132*
B46-0751	*24-007511*	*132*
B46-0764	*24-007641*	*135*
B46-0767	24-007672	135
B46-0770	24-007702	134
B46-0773	24-007733	135
B46-0802	24-008020	85
B46-0803	24-008037	91
B46-0803	24-008037	92
B46-0813	24-008136	92
B46-0819	24-008198	92
B46-0819	24-008198	93
B46-0820	24-008204	495
B46-0820	24-008204	496
B46-0828	*24-008280*	*495*
B46-0830	24-008303	495
B46-0830	24-008303	496
B46-0837	24-008372	448
B46-0837	24-008372	461
B46-0837	24-008372	488
B46-0837	24-008372	489
B46-0839	24-008396	495
B46-0871	24-008716	135
B46-0872	24-008723	135
B46-0883	24-008839	178
B46-0883	24-008839	264
B46-0883	24-008839	292
B46-0893	24-008938	264
B46-0893	24-008938	292
B46-0908	24-009089	282
B46-0908	24-009089	283
B46-0918	24-009188	264
B46-0918	24-009188	283
B46-0918	24-009188	291
B46-0923	24-009232	104
B46-0929	24-009294	95
B46-0929	24-009294	96
B46-0929	24-009294	100
B46-0929	24-009294	101
B46-0929	24-009294	103
B46-0933	24-009331	104
B46-0966	24-009669	338
B46-0967	24-009676	328
B46-0967	24-009676	329
B46-0967	24-009676	330
B46-0973	24-009737	329
B46-0973	24-009737	330
B46-0974	24-009744	338
B46-0975	24-009751	328
B46-0975	24-009751	329
B46-0975	24-009751	330
B46-0980	24-009805	349
B46-1004	24-010047	407
B46-1014	*24-010146*	*158*
B46-1014	*24-010146*	*160*
B46-1019	24-010191	95
B46-1019	24-010191	96
B46-1019	24-010191	103
B46-1019	24-010191	328
B46-1021	24-010214	100
B46-1021	24-010214	327
B46-1024	24-010245	407
B46-1025	24-010252	103
B46-1026	24-010269	103
B46-1033	24-010337	407
B46-1035	24-010351	407
B46-1038	24-010382	312
B46-1038	24-010382	313
B46-1038	24-010382	320
B46-1039	24-010399	312
B46-1039	24-010399	313
B46-1039	24-010399	319
B46-1039	24-010399	320
B46-1045	24-010450	182
B46-1046	24-010467	182
B46-1047	24-010474	97
B46-1047	24-010474	98
B46-1063	24-010634	102
B46-1099	24-010993	257
B46-1100	24-011006	257
B46-1102	24-011020	119
B46-1104	24-011044	95
B46-1104	24-011044	96
B46-1104	24-011044	97
B46-1104	24-011044	98
B46-1104	24-011044	100
B46-1104	24-011044	101
B46-1110	24-011105	177
B46-1110	24-011105	293
B46-1110	24-011105	298
B46-1110	24-011105	419
B46-1110	24-011105	427
B46-1116	24-011167	253
B46-1121	24-011211	100
B46-1121	24-011211	327
B46-1125	24-011259	409
B46-1126	24-011266	409
B46-1131	24-011310	102
B46-1132	24-011327	407
B46-1139	24-011396	410
B46-1140	24-011402	410
B46-1141	24-011419	103
B46-1148	24-011488	87
B46-1175	24-011754	1
B46-1175	24-011754	2
B46-1176	24-011761	1
B46-1176	24-011761	2
B46-1177	24-011778	102
B46-1178	24-011785	102
B46-1184	24-011846	228
B46-1184	24-011846	229
B46-1185	24-011853	104
B46-1187	24-011877	407
B46-1188	24-011884	407
B46-1192	*24-011921*	*1*
B46-1192	*24-011921*	*173*
B46-1214	24-012140	200
B46-1215	24-012157	393
B46-1216	24-012164	393
B46-1217	24-012171	254
B46-1217	24-012171	255
B46-1221	24-012218	79
B46-1221	24-012218	81
B46-1239	24-012393	178
B46-1245	24-012454	256
B46-1245	24-012454	262
B46-1247	24-012478	79
B46-1247	24-012478	80
B46-1261	*24-012614*	*246*
B46-1266	24-012669	257
B46-1267	24-012676	257
B46-1276	24-012768	107
B46-1276	24-012768	110
B46-1276	24-012768	111
B46-1276	24-012768	310
B46-1276	24-012768	311
B46-1307	24-013079	98
B46-1307	24-013079	104
B46-1309	24-013093	183
B46-1310	24-013109	183
B46-1328	24-013284	162
B46-1329	24-013291	162
B46-1332	24-013321	175
B46-1332	24-013321	250
B46-1332	24-013321	251
B46-1332	24-013321	252
B46-1333	24-013338	175
B46-1333	24-013338	250
B46-1333	24-013338	251
B46-1333	24-013338	252
B46-1336	24-013369	250
B46-1336	24-013369	251
B46-1336	24-013369	252
B46-1337	24-013376	250
B46-1338	*24-013383*	*408*
B46-1339	*24-013390*	*408*
B46-1382	24-013826	172
B46-1393	24-013932	117
B46-1393	24-013932	284
B46-1393	24-013932	285
B46-1393	24-013932	287
B46-1393	24-013932	289
B46-1393	24-013932	291
B46-1393	24-013932	301
B46-1393	24-013932	302
B46-1393	24-013932	412
B46-1393	24-013932	413
B46-1393	24-013932	421
B46-1393	24-013932	422
B46-1410	24-014106	98
B46-1410	24-014106	103
B46-1410	24-014106	104
B46-1412	24-014120	98
B46-1412	24-014120	104
B46-1413	24-014137	98
B46-1429	24-014298	54
B46-1430	24-014304	54
B46-1444	24-014441	119
B46-1445	24-014458	119
B46-1453	24-014533	99
B46-1453	24-014533	100
B46-1467	24-014670	252
B46-1468	24-014687	407
B46-1468	24-014687	410
B46-1468	24-014687	490
B46-1469	24-014694	410
B46-1471	24-014717	259
B46-1472	24-014724	259
B46-1473	24-014731	259
B46-1474	24-014748	259
B46-1476	24-014762	302
B46-1476	24-014762	421
B46-1476	24-014762	422
B46-1477	24-014779	407
B46-1478	24-014786	407
B46-1481	24-014816	253
B46-1482	24-014823	253
B46-1483	24-014830	253
B46-1484	24-014847	407
B46-1485	24-014854	407
B46-1486	24-014861	79
B46-1486	24-014861	80
B46-1486	24-014861	81
B46-1487	*24-014878*	*331*
B46-1488	24-014885	200
B46-1489	24-014892	200
B46-1499	24-014991	409
B46-1503	24-015035	239
B46-1510	24-015103	320
B46-1511	24-015110	186
B46-1514	24-015141	448
B46-1514	24-015141	461
B46-1514	24-015141	488
B46-1514	24-015141	489
B46-1516	24-015165	96
B46-1516	24-015165	101
B46-1517	24-015172	96
B46-1517	24-015172	101
B46-1522	*24-015226*	*106*
B46-1522	*24-015226*	*120*
B46-1527	24-015271	87
B46-1528	24-015288	177
B46-1528	24-015288	293
B46-1528	24-015288	298
B46-1528	24-015288	419
B46-1528	24-015288	427
B46-1532	*24-015325*	*143*
B46-1532	*24-015325*	*144*
B46-1536	24-015363	229
B46-1538	24-015387	230
B46-1547	24-015479	331
B46-1550	24-015509	200
B46-1552	24-015523	266
B46-1552	24-015523	267
B46-1552	24-015523	268
B46-1552	24-015523	269
B46-1552	24-015523	413
B46-1552	24-015523	414
B46-1555	24-015554	301
B46-1555	24-015554	302
B46-1555	24-015554	421
B46-1555	24-015554	422
B46-1571	24-015714	2
B46-1571	24-015714	3
B46-1571	24-015714	121
B46-1571	24-015714	122
B46-1571	24-015714	129
B46-1571	24-015714	130
B46-1571	24-015714	187
B46-1573	24-015738	30
B46-1573	24-015738	31
B46-1573	24-015738	50
B46-1573	24-015738	51
B46-1573	24-015738	52
B46-1576	24-015769	30
B46-1576	24-015769	31
B46-1576	24-015769	50
B46-1576	24-015769	51
B46-1576	24-015769	52
B46-1577	24-015776	137
B46-1577	24-015776	138
B46-1577	24-015776	139
B46-1577	24-015776	140
B46-1577	24-015776	155
B46-1583	24-015837	177
B46-1602	24-016025	352
B46-1602	24-016025	353
B46-1605	24-016056	1
B46-1605	24-016056	169
B46-1605	24-016056	170
B46-1605	24-016056	173
B46-1606	24-016063	165
B46-1606	24-016063	166
B46-1606	24-016063	357

Alte Bestellnummer – Neue Bestellnummer

Alt	Neu	Seite
B46-1610	24-016100	275
B46-1610	24-016100	418
B46-1617	24-016179	162
B46-1618	24-016186	162
B46-1619	24-016193	39
B46-1619	24-016193	447
B46-1619	24-016193	481
B46-1619	24-016193	482
B46-1624	24-016247	113
B46-1635	24-016353	235
B46-1635	24-016353	236
B46-1635	24-016353	340
B46-1636	24-016360	235
B46-1636	24-016360	236
B46-1636	24-016360	340
B46-1638	24-016384	343
B46-1658	*24-016582*	*302*
B46-1658	*24-016582*	*421*
B46-1658	*24-016582*	*422*
B46-1662	24-016629	438
B46-1662	24-016629	439
B46-1662	24-016629	440
B46-1662	24-016629	441
B46-1662	24-016629	442
B46-1663	24-016636	1
B46-1663	24-016636	173
B46-1665	24-016650	1
B46-1665	24-016650	173
B46-1672	*24-016728*	*259*
B46-1673	*24-016735*	*259*
B46-1675	24-016759	173
B46-1676	24-016766	179
B46-1676	24-016766	281
B46-1676	24-016766	389
B46-1676	24-016766	390
B46-1676	24-016766	424
B46-1677	24-016773	179
B46-1677	24-016773	281
B46-1677	24-016773	424
B46-1681	24-016810	98
B46-1681	24-016810	103
B46-1681	24-016810	104
B46-1683	24-016834	230
B46-1697	24-016971	99
B46-1697	24-016971	100
B46-1698	*24-016988*	*99*
B46-1698	*24-016988*	*100*
B46-1701	24-017015	352
B46-1701	24-017015	353
B46-1707	24-017077	230
B46-1717	24-017176	352
B46-1717	24-017176	353
B46-1718	24-017183	352
B46-1718	24-017183	353
B46-1723	24-017237	165
B46-1723	24-017237	166
B46-1723	24-017237	357
B46-1727	24-017275	235
B46-1727	24-017275	236
B46-1727	24-017275	340
B46-1728	24-017282	235
B46-1728	24-017282	236
B46-1728	24-017282	340
B46-1734	24-017343	235
B46-1735	24-017350	331
B46-1738	24-017381	178
B46-1738	24-017381	292
B46-1738	24-017381	425
B46-1739	24-017398	292
B46-1739	24-017398	425
B46-1742	24-017428	251
B46-1743	24-017435	251
B46-1744	24-017442	252
B46-1749	24-017497	169
B46-1750	24-017503	254
B46-1753	24-017534	137
B46-1753	24-017534	138
B46-1753	24-017534	139
B46-1753	24-017534	140
B46-1753	24-017534	155
B46-1770	24-017701	177
B46-1770	24-017701	293
B46-1770	24-017701	295
B46-1770	24-017701	420
B46-1777	24-017770	174
B46-1778	24-017787	200
B46-1779	24-017794	200
B46-1782	24-017824	177
B46-1782	24-017824	258
B46-1782	24-017824	259
B46-1783	*24-017831*	*191*
B46-1784	*24-017848*	*191*
B46-1792	24-017923	410
B46-1793	24-017930	410
B46-1794	24-017947	250
B46-1795	24-017954	250
B46-1798	24-017985	182
B46-1799	24-017992	182
B46-1800	24-018005	121
B46-1800	24-018005	122
B46-1800	24-018005	129
B46-1800	24-018005	130
B46-1800	24-018005	187
B46-1805	24-018050	119
B46-1805	24-018050	180
B46-1806	24-018067	158
B46-1806	24-018067	159
B46-1807	24-018074	158
B46-1807	24-018074	159
B46-1819	24-018197	98
B46-1819	24-018197	104
B46-1833	24-018333	341
B46-1852	*24-018524*	*98*
B46-1858	24-018586	119
B46-1858	24-018586	180
B46-1859	24-018593	235
B46-1859	24-018593	236
B46-1859	24-018593	340
B46-1860	24-018609	235
B46-1860	24-018609	236
B46-1860	24-018609	340
B46-1864	24-018647	180
B46-1869	24-018692	190
B46-1870	24-018708	190
B46-1873	24-018739	260
B46-1899	*24-018999*	*97*
B46-1900	*24-019002*	*97*
B46-1911	24-019118	496
B46-1911	24-019118	497
B46-1912	24-019125	496
B46-1912	24-019125	497
B46-1916	24-019163	252
B46-1916	24-019163	260
B46-2025	24-020251	190
B46-2026	24-020268	190
B46-2033	24-020336	99
B46-2033	24-020336	100
B46-2040	*24-020404*	*99*
B46-2040	*24-020404*	*105*
B46-2041	24-020411	104
B46-2041	24-020411	105
B46-2042	24-020428	104
B46-2042	24-020428	105
B46-2043	*24-020435*	*99*
B46-2045	24-020459	176
B46-2047	24-020473	453
B46-2048	24-020480	453
B46-2053	24-020534	102
B46-2054	24-020541	102
B46-2055	24-020558	102
B46-2056	24-020565	102
B46-2065	24-020657	30
B46-2065	24-020657	31
B46-2065	24-020657	36
B46-2065	24-020657	49
B46-2065	24-020657	50
B46-2065	24-020657	51
B46-2065	24-020657	52
B46-2065	24-020657	53
B46-2066	24-020664	30
B46-2066	24-020664	31
B46-2066	24-020664	37
B46-2066	24-020664	49
B46-2066	24-020664	50
B46-2066	24-020664	51
B46-2066	24-020664	52
B46-2066	24-020664	53
B46-2076	24-020763	150
B46-2076	24-020763	263
B46-2077	24-020770	150
B46-2077	24-020770	256
B46-2077	24-020770	257
B46-2077	24-020770	262
B46-2077	24-020770	263
B46-2078	24-020787	389
B46-2078	24-020787	390
B46-2087	24-020879	99
B46-2105	24-021050	174
B46-2106	24-021067	174
B46-2107	24-021074	260
B46-2108	24-021081	260
B46-2109	24-021098	251
B46-2110	24-021104	251
B46-2111	24-021111	251
B46-2114	24-021142	1
B46-2114	24-021142	166
B46-2128	24-021289	407
B46-2128	24-021289	490
B46-2131	24-021319	162
B46-2132	24-021326	162
B46-2133	24-021333	162
B46-2134	24-021340	162
B46-2136	24-021364	97
B46-2136	24-021364	98
B46-2138	24-021388	88
B46-2148	*24-021487*	*162*
B46-2148	*24-021487*	*163*
B46-2152	24-021524	190
B46-2153	24-021531	190
B46-2158	24-021586	275
B46-2168	24-021685	2
B46-2168	24-021685	3
B46-2168	24-021685	122
B46-2179	24-021791	96
B46-2179	24-021791	105
B46-2189	24-021890	139
B46-2190	24-021906	135
B46-2206	*24-022064*	*190*
B46-2211	24-022118	435
B46-2211	24-022118	436
B46-2211	24-022118	437
B46-2214	24-022149	190
B46-2215	24-022156	190
B46-2221	24-022217	341
B46-2247	24-022477	104
B46-2248	24-022484	104
B46-2258	24-022583	294
B46-2258	24-022583	426
B46-2259	24-022590	293
B46-2259	24-022590	295
B46-2259	24-022590	426
B46-2260	24-022606	294
B46-2260	24-022606	426
B46-57740	*24-577403*	*131*
B46-57770	24-577700	131
B46-59152	24-591522	275
B46-59152	24-591522	296
B60-0516	*24-005166*	*238*
BA3-7043	20-070434	180
BA3-7050	20-070502	180
BA3-7086	20-070861	227
BA3-7087	20-070878	227
BA3-7091	20-070915	225
BA3-A189	20-101893	225
BA3-A909	20-109097	231
BA5-7000	20-070007	102
BA5-7001	20-070014	102
BA5-7027	20-070274	102
BA5-7028	20-070281	102
BA5-7044	20-070441	180
BA5-7051	20-070519	180
BA5-7054	20-070540	181
BA5-7055	20-070557	181
BA5-7063	20-070632	179
BA5-7064	20-070649	179
BA5-7074	20-070748	179
BA5-7077	20-070779	179
BA5-7081	20-070816	181
BA5-7082	20-070823	181
BA5-7083	20-070830	181
BA5-7084	20-070847	181
BA5-7085	20-070854	179
BA5-7088	20-070885	179
BA5-B441	20-114411	181
BA5-B442	20-114428	181
BA5-B443	20-114435	181
BA5-B449	20-114497	181
BA5-B450	20-114503	181
BA5-B451	20-114510	181
BA5-B452	20-114527	181
BA5-B826	20-118266	334
BA5-B826	20-118266	336
BA5-B826	20-118266	337
BA5-B828	20-118280	334
BA5-B828	20-118280	336
BA5-B828	20-118280	337
BE3-04457	*24-044578*	*159*
BE3-04630	24-046305	58
BE3-04630	24-046305	59
BE3-2372	24-023726	180
BE3-2374	24-023740	180
BE3-2386	24-023863	89
BE3-2390	24-023900	102
BE3-2390	24-023900	277
BE3-2390	24-023900	278
BE3-2390	24-023900	279
BE3-2390	24-023900	300
BE3-2391	24-023917	102
BE3-2391	24-023917	277
BE3-2391	24-023917	278
BE3-2391	24-023917	300
BE3-2445	24-024457	119
BE3-2445	24-024457	180
BE3-2445	24-024457	181
BE3-2446	24-024464	119
BE3-2446	24-024464	180
BE3-2446	24-024464	181
BE3-2464	24-024648	233
BE3-2465	24-024655	233
BE3-2469	24-024693	256
BE3-2492	24-024921	179
BE3-2525	24-025256	233
BE3-2526	24-025263	233
BE3-2532	24-025324	32
BE3-2532	24-025324	473
BE3-2532	24-025324	475
BE3-2533	24-025331	33
BE3-2533	24-025331	473
BE3-2533	24-025331	475
BE3-2543	24-025430	10
BE3-2543	24-025430	383
BE3-2544	24-025447	10
BE3-2544	24-025447	11
BE3-2544	24-025447	383
BE3-2551	24-025515	105
BE3-2551	24-025515	303
BE3-2551	24-025515	304
BE3-2551	24-025515	305
BE3-2551	24-025515	428
BE3-2551	24-025515	429
BE3-2552	24-025522	303
BE3-2552	24-025522	304
BE3-2552	24-025522	305
BE3-2552	24-025522	428
BE3-2576	*24-025768*	*53*
BE3-2577	*24-025775*	*53*
BE3-2583	24-025836	247
BE3-2598	24-025980	213
BE3-2599	24-025997	213
BE3-2599	24-025997	214
BE3-2601	24-026017	470
BE3-2601	24-026017	472
BE3-2601	24-026017	487
BE3-2601	24-026017	488
BE3-2605	24-026055	7
BE3-2605	24-026055	8
BE3-2609	24-026093	37
BE3-2619	24-026192	367
BE3-2619	24-026192	368
BE3-2619	24-026192	369
BE3-2619	24-026192	372
BE3-2619	24-026192	484
BE3-2620	24-026208	367
BE3-2620	24-026208	368
BE3-2620	24-026208	369
BE3-2620	24-026208	372
BE3-2620	24-026208	484
BE3-2621	24-026215	16
BE3-2622	24-026222	17
BE3-2623	24-026239	374
BE3-2623	24-026239	378
BE3-2623	24-026239	443
BE3-2623	24-026239	454
BE3-2623	24-026239	465
BE3-2624	24-026246	374
BE3-2624	24-026246	379
BE3-2624	24-026246	443
BE3-2624	24-026246	454
BE3-2624	24-026246	465
BE3-2624	24-026246	466
BE3-2697	24-026970	65
BE3-2697	24-026970	66
BE3-2697	24-026970	67
BE3-2697	24-026970	68
BE3-2697	24-026970	69
BE3-2697	24-026970	93
BE3-2698	24-026987	65
BE3-2698	24-026987	67
BE3-2698	24-026987	68
BE3-2698	24-026987	69
BE3-2698	24-026987	94
BE3-2699	24-026994	34
BE3-2700	24-027007	35
BE3-2704	24-027045	128
BE3-2708	24-027083	358
BE3-2708	24-027083	359
BE3-2709	24-027090	358
BE3-2709	24-027090	359
BE3-2745	24-027458	201
BE3-2746	24-027465	201
BE3-2761	24-027618	445
BE3-2796	24-027960	3
BE3-2796	24-027960	4
BE3-2796	24-027960	7
BE3-2797	24-027977	3
BE3-2797	24-027977	4
BE3-2797	24-027977	7
BE3-2800	24-028004	383
BE3-2801	24-028011	384
BE3-2806	24-028066	364
BE3-2806	24-028066	464
BE3-2807	24-028073	364
BE3-2807	24-028073	464
BE3-2817	24-028172	90
BE3-2892	24-028929	313
BE3-2892	24-028929	314
BE3-2972	24-029728	100
BE3-6019	24-060196	442
BE3-6032	24-060325	37
BE3-6032	24-060325	38
BE3-6033	24-060332	37
BE3-6033	24-060332	38
BE3-6055	24-060554	356
BE3-6056	24-060561	356
BE3-6060	24-060608	111
BE3-6060	24-060608	112
BE3-6064	24-060646	126
BE3-60789	*24-607896*	*464*
BE3-6090	24-060905	222
BE3-6090	24-060905	224
BE3-61810	24-618106	499
BE3-61811	24-618113	499
BE3-6203	24-062039	223
BE3-6204	24-062046	223
BE3-6205	24-062053	223
BE3-6211	24-062114	18
BE3-6212	24-062121	16
BE3-6212	24-062121	18
BE3-6212	24-062121	44
BE3-6213	24-062138	17
BE3-6213	24-062138	19
BE3-6214	24-062145	17
BE3-6214	24-062145	19
BE3-6214	24-062145	44
BE3-6259	24-062596	16
BE3-6259	24-062596	17
BE3-6259	24-062596	18
BE3-6259	24-062596	19
BE3-62948	24-629485	449
BE3-62948	24-629485	451
BE3-62948	24-629485	462
BE3-63008	24-630085	263
BE3-63113	24-631136	275
BE3-63113	24-631136	296
BE3-63217	24-632171	281
BE3-63217	24-632171	282
BE3-63218	24-632188	493
BE3-63268	24-632683	280
BE3-63403	*24-634038*	*119*
BE3-63404	*24-634045*	*119*
BE3-6409	24-064095	444
BE3-6409	24-064095	455
BE3-6409	24-064095	456
BE3-6410	24-064101	444
BE3-6410	24-064101	456
BE3-6518	24-065184	392
BE3-6519	24-065191	313
BE3-6519	24-065191	314
BE3-6595	24-065955	179
BE3-6728	24-067287	179
BE3-6743	24-067430	179
BE3-6744	24-067447	179
BE3-6747	24-067478	247
BE3-6757	24-067577	66
BE3-6779	24-067799	179
BE3-6782	24-067829	201
BE3-6789	24-067898	10
BE3-6789	24-067898	369
BE3-6789	24-067898	372
BE3-6789	24-067898	373
BE3-6789	24-067898	380
BE3-6789	24-067898	381
BE3-6789	24-067898	382
BE3-6789	24-067898	386
BE3-6789	24-067898	485
BE3-6789	24-067898	486
BE3-6790	24-067904	10
BE3-6790	24-067904	369
BE3-6790	24-067904	372
BE3-6790	24-067904	373
BE3-6790	24-067904	380
BE3-6790	24-067904	381
BE3-6790	24-067904	382
BE3-6790	24-067904	386
BE3-6790	24-067904	485
BE3-6790	24-067904	486
BE3-6796	*24-067966*	*394*
BE3-6865	24-068659	65
BE3-6865	24-068659	67
BE3-6865	24-068659	69
BE3-6866	24-068666	9
BE3-6866	24-068666	65
BE3-6866	24-068666	67
BE3-6866	24-068666	69
BE3-6873	24-068734	227
BE3-6874	24-068741	226
BE3-6880	24-068802	208
BE3-6880	24-068802	209
BE3-6880	24-068802	210
BE3-6880	24-068802	213
BE3-6880	24-068802	214
BE3-6881	24-068819	208
BE3-6881	24-068819	209
BE3-6881	24-068819	210
BE3-6881	24-068819	213
BE3-6881	24-068819	214
BE3-6906	24-069069	225
BE3-6908	24-069083	226
BE3-6908	24-069083	231
BE3-6936	24-069366	203
BE3-A039	24-100397	206
BE3-A039	24-100397	207
BE3-A040	24-100403	206
BE3-A040	24-100403	207
BE3-A040	24-100403	213
BE3-A042	24-100427	204
BE3-A044	24-100441	217
BE3-A044	24-100441	219
BE3-A044	24-100441	220
BE3-A044	24-100441	221

Alte Bestellnummer – Neue Bestellnummer

Alt	Neu	Seite
BE3-A045	24-100458	223
BE3-A046	24-100465	223
BE3-A054	24-100540	222
BE3-A054	24-100540	223
BE3-A054	24-100540	224
BE3-A055	24-100557	222
BE3-A056	24-100564	222
BE3-A056	24-100564	223
BE3-A057	24-100571	222
BE3-A057	24-100571	223
BE3-A057	24-100571	224
BE3-A058	24-100588	222
BE3-A058	24-100588	223
BE3-A059	24-100595	213
BE3-A087	24-100878	233
BE3-A088	24-100885	233
BE3-A325	24-103251	242
BE3-A325	24-103251	243
BE3-A356	24-103565	144
BE3-A356	24-103565	192
BE3-A359	24-103596	144
BE3-A359	24-103596	192
BE3-A437	24-104371	202
BE3-A440	24-104401	149
BE3-A461	24-104616	202
BE3-A490	24-104906	90
BE3-A490	24-104906	91
BE3-A493	24-104937	90
BE3-A493	24-104937	91
BE3-A580	24-105804	189
BE3-A591	24-105910	225
BE3-A591	24-105910	226
BE3-A592	24-105927	225
BE3-A592	24-105927	231
BE3-A629	24-106290	215
BE3-A632	24-106320	215
BE3-A781	*24-107815*	*106*
BE3-A783	*24-107839*	*106*
BE3-A825	24-108256	222
BE3-A825	24-108256	224
BE3-A826	24-108263	222
BE3-A998	24-109987	105
BE3-A998	24-109987	106
BE3-A999	24-109994	105
BE3-A999	24-109994	106
BE3-B001	24-110013	105
BE3-B001	24-110013	106
BE3-B020	24-110204	202
BE3-B021	24-110211	203
BE3-B344	24-113441	233
BE3-B346	24-113465	233
BE3-B471	24-114714	207
BE3-B471	24-114714	208
BE3-B471	24-114714	209
BE3-B471	24-114714	214
BE3-B471	24-114714	215
BE3-C022	24-120227	226
BE3-C022	24-120227	231
BE3-C034	24-120340	202
BE3-C034	24-120340	203
BE3-C036	24-120364	202
BE3-C036	24-120364	203
BE3-C177	24-121774	225
BE3-C178	24-121781	225
BE3-C178	24-121781	227
BE3-C178	24-121781	231
BE3-C179	24-121798	225
BE3-C326	24-123266	202
BE3-C672	*24-126724*	*53*
BE3-C679	24-126793	389
BE3-D938	24-139380	243
BE3-D939	24-139397	243
BE3-E081	24-140812	108
BE3-E081	24-140812	324
BE3-E108	24-141086	280
BE3-E108	24-141086	300
BE3-E111	24-141116	280
BE3-E111	24-141116	300
BE3-E168	24-141680	90
BE3-E168	24-141680	91
BE3-E183	24-141833	211
BE3-E183	24-141833	212
BE3-E185	24-141857	211
BE3-E185	24-141857	212
BE3-E185	24-141857	227
BE3-E185	24-141857	228
BE3-E230	24-142304	243
BE3-E231	24-142311	243
BE3-E234	24-142342	280
BE3-E234	24-142342	300
BE3-E399	24-143998	67
BE3-E399	24-143998	68
BE3-E540	24-145404	238
BE3-F842	*24-158428*	*183*
BE3-G442	24-164429	236
BE3-G621	24-166218	211
BE3-G621	24-166218	212
BE3-G652	24-166522	211
BE3-G652	24-166522	212
BE3-G653	24-166539	211
BE3-G653	24-166539	212
BE3-G687	24-166874	227
BE3-G689	33-166896	227
BE3-G807	24-168076	207
BE3-G960	24-169608	238
BE3-H065	24-170659	91
BE3-H068	24-170680	91
BE3-H082	24-170826	211
BE3-H082	24-170826	212
BE3-H168	24-171687	103
BE3-H168	24-171687	274
BE3-H171	24-171717	103
BE3-H171	24-171717	275
BE3-H298	24-172981	238
BE5-2298	24-022989	281
BE5-2298	24-022989	424
BE5-2336	24-023368	169
BE5-2336	24-023368	170
BE5-2337	24-023375	169
BE5-2337	24-023375	170
BE5-2338	24-023382	172
BE5-2339	24-023399	172
BE5-2340	24-023405	1
BE5-2340	24-023405	173
BE5-2341	24-023412	1
BE5-2341	24-023412	173
BE5-2342	*24-023429*	*254*
BE5-2344	24-023443	258
BE5-2344	24-023443	259
BE5-2345	24-023450	256
BE5-2351	33-023519	407
BE5-2352	24-023528	409
BE5-2362	*24-023627*	*143*
BE5-2362	*24-023627*	*144*
BE5-2371	24-023719	1
BE5-2371	24-023719	166
BE5-2373	24-023733	180
BE5-2375	24-023757	180
BE5-2403	24-024037	104
BE5-2403	24-024037	105
BE5-2405	24-024051	104
BE5-2405	24-024051	105
BE5-2406	24-024068	100
BE5-2406	24-024068	327
BE5-2406	24-024068	328
BE5-2407	24-024075	100
BE5-2407	24-024075	327
BE5-2407	24-024075	328
BE5-2412	24-024129	105
BE5-2413	24-024136	105
BE5-2416	24-024167	104
BE5-2417	24-024174	104
BE5-2418	24-024181	104
BE5-2418	24-024181	105
BE5-2419	24-024198	104
BE5-2419	24-024198	105
BE5-2421	*24-024211*	*104*
BE5-2421	*24-024211*	*105*
BE5-2422	24-024228	104
BE5-2423	24-024235	104
BE5-2424	24-024242	96
BE5-2425	24-024259	96
BE5-2442	24-024426	183
BE5-2443	24-024433	183
BE5-2451	24-024518	410
BE5-2453	24-024532	9
BE5-2453	24-024532	60
BE5-2453	24-024532	62
BE5-2453	24-024532	63
BE5-2466	24-024662	120
BE5-2466	24-024662	126
BE5-2467	24-024679	120
BE5-2467	24-024679	126
BE5-2481	24-024815	103
BE5-2484	*24-024846*	*116*
BE5-2484	*24-024846*	*117*
BE5-2484	*24-024846*	*284*
BE5-2484	*24-024846*	*288*
BE5-2484	*24-024846*	*289*
BE5-2484	*24-024846*	*291*
BE5-2488	24-024884	139
BE5-2502	24-025027	98
BE5-2502	24-025027	105
BE5-2528	24-025287	241
BE5-2538	24-025386	361
BE5-2540	*24-025409*	*333*
BE5-2550	*24-025508*	*120*
BE5-2565	24-025652	103
BE5-2568	24-025683	99
BE5-2568	24-025683	100
BE5-2570	24-025706	103
BE5-2578	24-025782	182
BE5-2579	24-025799	182
BE5-2582	24-025829	247
BE5-2593	24-025935	30
BE5-2593	24-025935	31
BE5-2593	24-025935	50
BE5-2593	24-025935	51
BE5-2593	24-025935	52
BE5-2593	24-025935	53
BE5-2616	24-026161	37
BE5-2631	24-026314	341
BE5-2641	24-026413	144
BE5-2641	24-026413	150
BE5-2641	24-026413	156
BE5-2650	24-026505	346
BE5-2651	24-026512	345
BE5-2651	24-026512	346
BE5-2652	24-026529	89
BE5-2660	24-026604	140
BE5-2660	24-026604	141
BE5-2661	24-026611	141
BE5-2662	24-026628	179
BE5-2670	*24-026703*	*105*
BE5-2672	*24-026727*	*105*
BE5-2675	24-026758	407
BE5-2675	24-026758	490
BE5-2689	24-026895	140
BE5-2689	24-026895	141
BE5-2690	24-026901	141
BE5-2711	24-027113	156
BE5-2718	24-027182	90
BE5-2724	24-027243	60
BE5-2724	24-027243	62
BE5-2724	24-027243	63
BE5-2724	24-027243	64
BE5-2725	24-027250	60
BE5-2725	24-027250	62
BE5-2725	24-027250	63
BE5-2725	24-027250	64
BE5-2726	*24-027267*	*410*
BE5-2726	*24-027267*	*411*
BE5-2727	*24-027274*	*410*
BE5-2727	*24-027274*	*411*
BE5-2730	24-027304	90
BE5-2734	24-027342	191
BE5-2735	24-027359	191
BE5-2736	*24-027366*	*116*
BE5-2739	24-027397	408
BE5-2740	24-027403	408
BE5-2741	24-027410	407
BE5-2743	24-027434	190
BE5-2744	24-027441	190
BE5-2757	24-027571	357
BE5-2758	24-027588	357
BE5-2771	24-027717	163
BE5-2771	24-027717	164
BE5-2772	24-027724	163
BE5-2772	24-027724	164
BE5-2778	24-027786	407
BE5-2779	24-027793	189
BE5-2782	24-027823	97
BE5-2782	24-027823	270
BE5-2782	24-027823	271
BE5-2782	24-027823	272
BE5-2782	24-027823	415
BE5-2782	24-027823	416
BE5-2782	24-027823	418
BE5-2783	24-027830	97
BE5-2783	24-027830	270
BE5-2783	24-027830	271
BE5-2783	24-027830	272
BE5-2783	24-027830	415
BE5-2783	24-027830	416
BE5-2783	24-027830	417
BE5-2784	24-027847	271
BE5-2784	24-027847	416
BE5-2784	24-027847	418
BE5-2802	24-028028	190
BE5-2803	24-028035	190
BE5-2828	24-028288	81
BE5-2829	24-028295	9
BE5-2829	24-028295	82
BE5-2831	24-028318	281
BE5-2831	24-028318	424
BE5-2902	24-029025	104
BE5-2903	*24-029032*	*104*
BE5-2905	24-029056	104
BE5-2906	24-029063	104
BE5-2907	24-029070	104
BE5-2951	24-029513	392
BE5-2963	*24-029636*	*182*
BE5-2964	*24-029643*	*182*
BE5-2975	24-029759	102
BE5-2975	24-029759	103
BE5-2976	24-029766	102
BE5-2976	24-029766	103
BE5-2977	24-029773	102
BE5-2978	24-029780	102
BE5-2981	24-029810	179
BE5-2981	24-029810	180
BE5-2985	24-029858	234
BE5-2986	24-029865	281
BE5-2986	24-029865	424
BE5-2989	24-029896	309
BE5-2989	24-029896	431
BE5-2990	24-029902	309
BE5-2990	24-029902	431
BE5-2993	24-029933	332
BE5-2993	24-029933	333
BE5-2993	24-029933	334
BE5-2994	24-029940	332
BE5-2994	24-029940	333
BE5-2994	24-029940	334
BE5-59376	*24-593762*	*338*
BE5-59545	24-595452	329
BE5-59995	*24-599955*	*328*
BE5-59996	*24-599962*	*328*
BE5-6028	24-060288	166
BE5-6028	24-060288	167
BE5-6029	24-060295	166
BE5-6029	24-060295	167
BE5-6030	24-060301	167
BE5-6031	24-060318	167
BE5-6034	24-060349	10
BE5-6034	24-060349	37
BE5-6034	24-060349	38
BE5-6034	24-060349	374
BE5-6034	24-060349	378
BE5-6034	24-060349	383
BE5-6034	24-060349	443
BE5-6034	24-060349	444
BE5-6034	24-060349	454
BE5-6034	24-060349	456
BE5-6035	24-060356	11
BE5-6035	24-060356	37
BE5-6035	24-060356	38
BE5-6035	24-060356	374
BE5-6035	24-060356	379
BE5-6035	24-060356	383
BE5-6035	24-060356	384
BE5-6035	24-060356	443
BE5-6035	24-060356	444
BE5-6035	24-060356	454
BE5-6035	24-060356	456
BE5-6041	24-060417	356
BE5-6042	24-060424	356
BE5-60427	24-604277	91
BE5-60427	24-604277	92
BE5-6043	24-060431	257
BE5-6044	24-060448	257
BE5-6046	24-060462	189
BE5-6047	24-060479	189
BE5-6048	24-060486	190
BE5-6048	24-060486	191
BE5-6049	24-060493	190
BE5-6049	24-060493	191
BE5-6061	24-060615	83
BE5-6062	24-060622	393
BE5-6063	24-060639	393
BE5-6065	24-060653	8
BE5-6065	24-060653	58
BE5-6065	24-060653	59
BE5-6081	24-060813	98
BE5-6081	24-060813	104
BE5-6081	24-060813	174
BE5-6082	24-060820	104
BE5-6095	24-060950	144
BE5-6095	24-060950	150
BE5-6095	24-060950	156
BE5-6096	24-060967	9
BE5-6096	24-060967	83
BE5-6097	24-060974	5
BE5-6098	24-060981	5
BE5-6099	24-060998	5
BE5-6100	24-061001	5
BE5-6102	24-061025	182
BE5-6103	24-061032	182
BE5-6130	24-061308	332
BE5-6131	24-061315	332
BE5-6227	24-062275	179
BE5-6227	24-062275	180
BE5-6265	24-062657	179
BE5-6265	24-062657	180
BE5-62700	*24-627009*	*450*
BE5-62700	*24-627009*	*452*
BE5-62700	*24-627009*	*462*
BE5-6271	24-062718	250
BE5-6272	24-062725	250
BE5-62772	24-627726	264
BE5-62772	24-627726	291
BE5-63001	*24-630016*	*88*
BE5-63112	24-631129	275
BE5-63112	24-631129	296
BE5-63207	*24-181846*	*359*
BE5-63213	24-632133	92
BE5-63214	24-632140	92
BE5-63215	24-632157	46
BE5-63216	24-632164	46
BE5-63253	*24-632539*	*46*
BE5-63256	*24-632560*	*46*
BE5-63261	*24-632614*	*46*
BE5-63262	24-632621	46
BE5-63269	24-632690	280
BE5-63279	*24-632799*	*495*
BE5-63280	*24-632805*	*495*
BE5-63310	*24-181853*	*39*
BE5-63336	24-633369	283
BE5-63337	24-633376	283
BE5-6418	24-064187	162
BE5-6418	24-064187	163
BE5-6425	24-064255	250
BE5-6456	24-064569	234
BE5-6460	24-064606	120
BE5-6492	24-064927	179
BE5-6492	24-064927	180
BE5-6500	24-065009	98
BE5-6500	24-065009	104
BE5-6500	24-065009	105
BE5-6508	24-065085	32
BE5-6508	24-065085	33
BE5-6508	24-065085	34
BE5-6509	24-065092	33
BE5-6509	24-065092	34
BE5-6509	24-065092	473
BE5-6509	24-065092	475
BE5-6509	24-065092	477
BE5-6509	24-065092	479
BE5-6510	24-065108	33
BE5-6510	24-065108	35
BE5-6511	24-065115	33
BE5-6511	24-065115	35
BE5-6511	24-065115	473
BE5-6511	24-065115	475
BE5-6511	24-065115	477
BE5-6511	24-065115	479
BE5-6512	24-065122	16
BE5-6512	24-065122	18
BE5-6512	24-065122	387
BE5-6512	24-065122	473
BE5-6512	24-065122	475
BE5-6512	24-065122	477
BE5-6512	24-065122	479
BE5-6513	24-065139	17
BE5-6513	24-065139	19
BE5-6513	24-065139	387
BE5-6513	24-065139	473
BE5-6513	24-065139	475
BE5-6513	24-065139	477
BE5-6513	24-065139	479
BE5-6514	24-065146	21
BE5-6514	24-065146	24
BE5-6514	24-065146	25
BE5-6515	24-065153	21
BE5-6515	24-065153	24
BE5-6515	24-065153	25
BE5-6516	24-065160	21
BE5-6516	24-065160	24
BE5-6516	24-065160	25
BE5-6517	24-065177	21
BE5-6517	24-065177	24
BE5-6517	24-065177	25
BE5-6529	24-065290	189
BE5-6538	24-065382	120
BE5-6540	24-065405	189
BE5-6542	24-065429	32
BE5-6542	24-065429	387
BE5-6542	24-065429	477
BE5-6543	24-065436	33
BE5-6543	24-065436	387
BE5-6543	24-065436	477
BE5-6544	24-065443	34
BE5-6544	24-065443	479
BE5-6545	24-065450	35
BE5-6545	24-065450	479
BE5-6550	24-065504	200
BE5-6551	24-065511	200
BE5-6552	24-065528	183
BE5-6558	24-065580	200
BE5-6559	24-065597	200
BE5-6573	24-065733	341
BE5-6573	24-065733	342
BE5-6574	24-065740	342
BE5-6645	24-066457	179
BE5-6647	24-066471	174
BE5-6664	24-066648	178
BE5-6665	24-066655	145
BE5-6665	24-066655	146
BE5-6666	24-066662	145
BE5-6666	24-066662	146
BE5-6667	24-066679	146
BE5-6668	24-066686	146
BE5-6675	24-066754	153
BE5-6675	24-066754	154
BE5-6676	24-066761	179
BE5-6676	24-066761	180
BE5-6677	24-066778	180
BE5-6678	24-066785	37
BE5-6723	33-067230	436
BE5-6723	33-067230	437
BE5-6726	24-067263	181
BE5-6727	24-067270	181
BE5-6745	24-067454	179
BE5-6746	24-067461	247
BE5-6771	24-067713	179
BE5-6772	24-067720	179
BE5-6778	24-067782	179
BE5-6791	24-067911	122
BE5-6791	24-067911	128
BE5-6791	24-067911	187

Alte Bestellnummer – Neue Bestellnummer

Alt	Neu	Seite
BE5-6791	24-067911	188
BE5-6792	24-067928	122
BE5-6792	24-067928	129
BE5-6792	24-067928	188
BE5-6793	24-067935	433
BE5-6793	24-067935	434
BE5-6794	24-067942	433
BE5-6794	24-067942	434
BE5-6811	24-068116	332
BE5-6811	24-068116	333
BE5-6859	24-068598	332
BE5-6859	24-068598	333
BE5-6860	24-068604	109
BE5-6860	24-068604	317
BE5-6860	24-068604	318
BE5-6860	24-068604	319
BE5-6861	24-068611	109
BE5-6861	24-068611	317
BE5-6861	24-068611	318
BE5-6861	24-068611	319
BE5-6905	24-069052	225
BE5-6905	24-069052	227
BE5-6907	24-069076	226
BE5-6907	24-069076	227
BE5-6924	24-069243	405
BE5-6924	24-069243	406
BE5-6925	24-069250	406
BE5-6927	24-069274	120
BE5-6928	24-069281	120
BE5-6953	24-069533	479
BE5-6954	24-069540	479
BE5-6956	24-069564	477
BE5-6956	24-069564	479
BE5-6960	24-069601	123
BE5-6960	24-069601	299
BE5-6960	24-069601	306
BE5-6960	24-069601	307
BE5-6960	24-069601	309
BE5-6960	24-069601	427
BE5-6960	24-069601	429
BE5-6960	24-069601	430
BE5-6961	24-069618	123
BE5-6961	24-069618	299
BE5-6961	24-069618	306
BE5-6961	24-069618	307
BE5-6961	24-069618	309
BE5-6961	24-069618	427
BE5-6961	24-069618	429
BE5-6961	24-069618	430
BE5-6968	24-069687	318
BE5-A156	24-101561	253
BE5-A157	24-101578	253
BE5-A158	24-101585	253
BE5-A170	24-101707	392
BE5-A181	24-101813	184
BE5-A181	24-101813	185
BE5-A252	24-102520	96
BE5-A252	24-102520	357
BE5-A252	24-102520	358
BE5-A255	24-102551	96
BE5-A255	24-102551	357
BE5-A255	24-102551	358
BE5-A256	24-102568	198
BE5-A256	24-102568	199
BE5-A257	24-102575	198
BE5-A257	24-102575	199
BE5-A258	24-102582	198
BE5-A258	24-102582	199
BE5-A259	24-102599	198
BE5-A259	24-102599	199
BE5-A260	24-102605	198
BE5-A260	24-102605	199
BE5-A261	24-102612	198
BE5-A261	24-102612	199
BE5-A263	24-102636	346
BE5-A263	24-102636	347
BE5-A263	24-102636	348
BE5-A265	24-102650	347
BE5-A265	24-102650	348
BE5-A266	24-102667	129
BE5-A267	24-102674	129
BE5-A333	24-103336	105
BE5-A333	24-103336	177
BE5-A333	24-103336	359
BE5-A334	24-103343	105
BE5-A334	24-103343	359
BE5-A335	24-103350	105
BE5-A335	24-103350	177
BE5-A352	24-103527	149
BE5-A352	24-103527	362
BE5-A352	24-103527	490
BE5-A353	24-103534	149
BE5-A353	24-103534	362
BE5-A353	24-103534	490
BE5-A405	24-104050	96
BE5-A405	24-104050	98
BE5-A405	24-104050	99
BE5-A405	24-104050	100
BE5-A405	24-104050	104
BE5-A405	24-104050	105
BE5-A480	24-104807	408
BE5-A481	24-104814	408
BE5-A529	24-105293	14
BE5-A529	24-105293	363
BE5-A529	24-105293	489
BE5-A529	24-105293	490
BE5-A531	24-105316	14
BE5-A531	24-105316	364
BE5-A531	24-105316	489
BE5-A531	24-105316	490
BE5-A610	24-106108	12
BE5-A611	24-106115	12
BE5-A701	24-107013	120
BE5-A730	24-107303	167
BE5-A730	24-107303	168
BE5-A731	24-107310	167
BE5-A732	24-107327	168
BE5-A744	24-107440	89
BE5-A748	24-107488	172
BE5-A793	24-107938	167
BE5-A794	24-107945	168
BE5-A809	24-108096	9
BE5-A809	24-108096	88
BE5-A818	24-108188	15
BE5-A818	24-108188	362
BE5-A818	24-108188	363
BE5-A818	24-108188	375
BE5-A818	24-108188	379
BE5-A818	24-108188	384
BE5-A818	24-108188	385
BE5-A818	24-108188	457
BE5-A818	24-108188	458
BE5-A818	24-108188	462
BE5-A820	24-108201	15
BE5-A820	24-108201	363
BE5-A820	24-108201	375
BE5-A820	24-108201	379
BE5-A820	24-108201	384
BE5-A820	24-108201	385
BE5-A820	24-108201	457
BE5-A820	24-108201	458
BE5-A820	24-108201	462
BE5-A911	24-109116	497
BE5-A911	24-109116	498
BE5-A911	24-109116	499
BE5-A913	24-109130	498
BE5-A913	24-109130	499
BE5-A964	24-109642	84
BE5-A964	24-109642	94
BE5-A966	24-109666	84
BE5-A966	24-109666	94
BE5-B004	24-110044	201
BE5-B005	24-110051	201
BE5-B006	24-110068	201
BE5-B007	24-110075	201
BE5-B057	24-110570	339
BE5-B057	24-110570	490
BE5-B060	24-110600	339
BE5-B060	24-110600	490
BE5-B075	24-110754	147
BE5-B080	24-110808	195
BE5-B081	24-110815	195
BE5-B104	24-111041	184
BE5-B105	24-111058	184
BE5-B270	24-112703	85
BE5-B272	24-112727	85
BE5-B272	24-112727	86
BE5-B320	24-113205	177
BE5-B321	24-113212	177
BE5-B336	24-113366	235
BE5-B336	24-113366	340
BE5-B337	24-113373	235
BE5-B337	24-113373	340
BE5-B382	24-113823	147
BE5-B382	24-113823	148
BE5-B382	24-113823	431
BE5-B382	24-113823	432
BE5-B382	24-113823	433
BE5-B383	24-113830	147
BE5-B383	24-113830	148
BE5-B383	24-113830	431
BE5-B383	24-113830	432
BE5-B383	24-113830	433
BE5-B424	24-114240	170
BE5-B424	24-114240	171
BE5-B445	24-114455	181
BE5-B446	24-114462	181
BE5-B447	24-114479	181
BE5-B448	24-114486	181
BE5-B458	24-114585	88
BE5-B465	24-114653	164
BE5-B465	24-114653	273
BE5-B465	24-114653	417
BE5-B468	24-114684	164
BE5-B468	24-114684	273
BE5-B468	24-114684	274
BE5-B468	24-114684	417
BE5-B592	24-115926	55
BE5-B592	24-115926	56
BE5-B595	24-115957	55
BE5-B595	24-115957	56
BE5-B623	24-116237	262
BE5-B624	24-116244	262
BE5-B629	24-116299	35
BE5-B629	24-116299	36
BE5-B631	24-116312	35
BE5-B631	24-116312	36
BE5-B822	24-118224	334
BE5-B822	24-118224	336
BE5-B822	24-118224	337
BE5-B824	24-118248	334
BE5-B824	24-118248	336
BE5-B824	24-118248	337
BE5-B832	24-118323	392
BE5-B835	24-118354	392
BE5-B844	24-118446	249
BE5-B846	24-118460	249
BE5-B857	24-118576	164
BE5-B857	24-118576	165
BE5-B857	24-118576	273
BE5-B857	24-118576	274
BE5-B857	24-118576	310
BE5-B857	24-118576	417
BE5-B857	24-118576	418
BE5-B857	24-118576	431
BE5-B892	24-118927	253
BE5-B893	24-118934	253
BE5-B894	24-118941	253
BE5-B978	24-119788	21
BE5-B978	24-119788	24
BE5-B978	24-119788	25
BE5-B978	24-119788	26
BE5-B978	24-119788	27
BE5-B978	24-119788	369
BE5-B978	24-119788	370
BE5-B979	24-119795	21
BE5-B979	24-119795	24
BE5-B979	24-119795	25
BE5-B979	24-119795	26
BE5-B979	24-119795	27
BE5-B979	24-119795	369
BE5-B979	24-119795	370
BE5-B981	24-119818	21
BE5-B981	24-119818	24
BE5-B981	24-119818	25
BE5-B981	24-119818	26
BE5-B981	24-119818	27
BE5-B981	24-119818	369
BE5-B981	24-119818	370
BE5-B982	24-119825	21
BE5-B982	24-119825	24
BE5-B982	24-119825	25
BE5-B982	24-119825	26
BE5-B982	24-119825	27
BE5-B982	24-119825	369
BE5-B982	24-119825	370
BE5-C023	24-120234	226
BE5-C023	24-120234	231
BE5-C024	24-120241	226
BE5-C024	24-120241	231
BE5-C039	24-120395	71
BE5-C039	24-120395	72
BE5-C039	24-120395	73
BE5-C039	24-120395	74
BE5-C039	24-120395	94
BE5-C042	24-120425	71
BE5-C042	24-120425	72
BE5-C042	24-120425	73
BE5-C042	24-120425	74
BE5-C042	24-120425	75
BE5-C042	24-120425	94
BE5-C070	24-120708	84
BE5-C175	24-121750	407
BE5-C176	24-121767	407
BE5-C193	24-121934	235
BE5-C209	24-122092	387
BE5-C209	24-122092	460
BE5-C209	24-122092	479
BE5-C209	24-122092	480
BE5-C209	24-122092	481
BE5-C210	24-122108	387
BE5-C210	24-122108	388
BE5-C210	24-122108	460
BE5-C210	24-122108	480
BE5-C210	24-122108	481
BE5-C224	24-122245	163
BE5-C261	24-122610	200
BE5-C262	24-122627	200
BE5-C274	24-122740	321
BE5-C274	24-122740	322
BE5-C275	24-122757	321
BE5-C275	24-122757	322
BE5-C276	24-122764	321
BE5-C276	24-122764	322
BE5-C277	24-122771	321
BE5-C277	24-122771	322
BE5-C436	24-124362	234
BE5-C437	24-124379	234
BE5-C450	24-124508	148
BE5-C451	24-124515	148
BE5-C513	24-125130	410
BE5-C664	24-126649	234
BE5-C673	24-126731	53
BE5-C863	24-128636	256
BE5-C863	24-128636	342
BE5-C865	24-128650	256
BE5-C865	24-128650	342
BE5-C878	24-128780	4
BE5-C878	24-128780	5
BE5-C878	24-128780	6
BE5-C878	24-128780	8
BE5-C879	24-128797	4
BE5-C879	24-128797	5
BE5-C879	24-128797	6
BE5-C879	24-128797	8
BE5-C880	24-128803	4
BE5-C880	24-128803	5
BE5-C880	24-128803	6
BE5-C880	24-128803	8
BE5-C881	24-128810	4
BE5-C881	24-128810	5
BE5-C881	24-128810	6
BE5-C881	24-128810	8
BE5-C893	24-128933	98
BE5-D174	24-131742	200
BE5-D175	24-131759	200
BE5-D176	24-131766	200
BE5-D177	24-131773	200
BE5-D272	24-132725	182
BE5-D273	24-132732	182
BE5-D670	24-136709	189
BE5-D671	24-136716	189
BE5-D682	24-136822	38
BE5-D682	24-136822	39
BE5-D684	24-136846	38
BE5-D684	24-136846	39
BE5-D786	24-137867	447
BE5-D787	24-137874	447
BE5-D828	24-138284	315
BE5-D833	24-138338	315
BE5-D910	24-139106	120
BE5-D911	24-139113	120
BE5-D916	24-139168	120
BE5-D916	24-139168	182
BE5-D917	24-139175	120
BE5-D917	24-139175	182
BE5-E022	24-140225	124
BE5-E022	24-140225	126
BE5-E022	24-140225	280
BE5-E022	24-140225	424
BE5-E025	24-140256	7
BE5-E025	24-140256	124
BE5-E025	24-140256	126
BE5-E025	24-140256	280
BE5-E025	24-140256	424
BE5-E087	24-140874	256
BE5-E088	24-140881	256
BE5-E135	24-141352	190
BE5-E136	24-141369	190
BE5-E172	24-141727	183
BE5-E173	24-141734	183
BE5-E178	24-141789	84
BE5-E181	24-141819	84
BE5-E218	24-142182	149
BE5-E218	24-142182	434
BE5-E219	24-142199	149
BE5-E219	24-142199	434
BE5-E331	24-143318	71
BE5-E331	24-143318	73
BE5-E331	24-143318	74
BE5-E331	24-143318	75
BE5-E334	24-143349	71
BE5-E334	24-143349	73
BE5-E334	24-143349	75
BE5-E363	24-143639	149
BE5-E363	24-143639	154
BE5-E363	24-143639	160
BE5-E363	24-143639	434
BE5-E363	24-143639	435
BE5-E364	24-143646	149
BE5-E364	24-143646	154
BE5-E364	24-143646	160
BE5-E364	24-143646	435
BE5-E380	24-143806	98
BE5-E380	24-143806	105
BE5-E393	24-143936	89
BE5-E394	24-143943	89
BE5-E395	24-143950	89
BE5-E396	24-143967	89
BE5-E397	24-143974	89
BE5-E398	24-143981	89
BE5-E438	24-144384	256
BE5-E476	24-144766	106
BE5-E477	24-144773	106
BE5-E478	24-144780	106
BE5-E483	24-144834	234
BE5-E488	24-144889	234
BE5-E489	24-144896	234
BE5-E491	24-144919	234
BE5-E596	24-145961	28
BE5-E596	24-145961	29
BE5-E596	24-145961	37
BE5-E597	24-145978	28
BE5-E597	24-145978	29
BE5-E597	24-145978	37
BE5-E598	24-145985	28
BE5-E598	24-145985	29
BE5-E598	24-145985	37
BE5-E599	24-145992	28
BE5-E599	24-145992	29
BE5-E599	24-145992	37
BE5-E613	24-146135	434
BE5-E670	24-146708	183
BE5-E671	24-146715	183
BE5-E694	24-146944	490
BE5-E700	24-147002	435
BE5-E747	24-147477	334
BE5-E747	24-147477	335
BE5-E747	24-147477	336
BE5-E748	24-147484	334
BE5-E748	24-147484	335
BE5-E748	24-147484	336
BE5-F136	24-151368	250
BE5-F137	24-151375	250
BE5-F292	24-152921	408
BE5-F293	24-152938	408
BE5-F531	24-155311	191
BE5-F532	24-155328	191
BE5-F533	24-155335	191
BE5-F653	24-156530	150
BE5-F865	24-158657	236
BE5-F872	33-158723	459
BE5-F875	24-158756	459
BE5-F875	24-158756	460
BE5-F887	24-158879	7
BE5-G546	24-165464	319
BE5-G568	24-165686	319
BE5-G660	24-166607	234
BE5-G662	24-166621	234
BE5-G665	24-166652	234
BE5-G698	24-166980	234
BE5-G698	24-166980	236
BE5-G699	24-166997	236
BE5-G765	24-167659	234
BE5-G766	24-167666	234
BE5-G801	24-168014	281
BE5-G804	24-168045	281
BE5-G804	24-168045	282
BE5-G873	24-168731	114
BE5-G873	24-168731	134
BE5-G873	24-168731	326
BE5-G874	24-168748	114
BE5-G874	24-168748	134
BE5-G874	24-168748	326
BE5-H101	24-171014	227
BE5-H131	24-171311	88
BE5-H147	24-171472	184
BE5-H303	24-173032	408
BE5-H304	24-173049	408
BE5-H561	24-175616	113
BE5-H642	24-176422	338
BF3-A599	27-105993	227
BL3-6948	44-069483	180
BL3-6950	44-069506	180
BL5-B153	44-111533	234
BL5-B153	44-111533	235
BL5-C116	44-121167	234
BL5-C116	44-121167	235
BL5-E610	44-146108	234
BL5-F625	44-156251	234
BL5-F625	44-156251	236
BL5-F626	44-156268	236
BL5-G506	44-165062	236
BL5-H343	41-173435	233
BL5-H343	41-173435	234
BM5-60205	26-602059	65
BM5-60205	26-602059	67
BM5-60205	26-602059	68
BM5-60205	26-602059	70
BM5-60205	26-602059	90
BM5-60205	26-602059	91
BM5-62464	26-624648	333
BM5-63351	26-633510	71
BM5-63351	26-633510	73
BM5-63351	26-633510	74
BM5-63351	26-633510	75
BM5-H364	26-181905	65
BM5-H364	26-181905	67
BM5-H364	26-181905	68
BM5-H364	26-181905	69
BM5-H618	26-181936	71
BM5-H618	26-181936	72
BM5-H618	26-181936	73
BM5-H618	26-181936	75
BN3-E039	19-140391	115
BN3-E039	19-140391	344
BN8-E851	19-148519	292
BNE-1925	19-019253	349
BNE-1926	19-019260	349
BNE-1926	19-019260	350

Alte Bestellnummer – Neue Bestellnummer

Alt	Neu	Seite
BNE-1929	19-019291	120
BNE-1929	19-019291	132
BNE-1929	19-019291	380
BNE-1930	**19-019307**	**41**
BNE-1930	**19-019307**	**42**
BNE-1930	**19-019307**	**45**
BNE-1930	**19-019307**	**46**
BNE-1931	**19-019314**	**112**
BNE-1931	**19-019314**	**312**
BNE-1931	**19-019314**	**315**
BNE-1931	**19-019314**	**319**
BNE-1931	**19-019314**	**320**
BNE-1932	19-019321	113
BNE-1933	**19-019338**	**323**
BNE-1934	**19-019345**	**156**
BNE-1934	**19-019345**	**157**
BNE-1935	19-019352	255
BNE-1938	19-019383	343
BNE-1938	19-019383	350
BNE-1938	19-019383	351
BNE-1939	19-019390	125
BNE-1939	19-019390	376
BNE-1939	19-019390	377
BNE-1940	19-019406	350
BNE-1941	**19-019413**	**275**
BNE-1941	**19-019413**	**276**
BNE-1941	**19-019413**	**283**
BNE-1941	**19-019413**	**291**
BNE-1941	**19-019413**	**296**
BNE-1941	**19-019413**	**297**
BNE-1941	**19-019413**	**419**
BNE-1941	**19-019413**	**422**
BNE-1941	**19-019413**	**430**
BNE-1941	**19-019413**	**431**
BNE-1942	**19-019420**	**435**
BNE-1943	19-019437	118
BNE-1943	19-019437	396
BNE-1943	19-019437	399
BNE-1943	19-019437	400
BNE-1944	**19-019444**	**264**
BNE-1944	**19-019444**	**282**
BNE-1944	**19-019444**	**283**
BNE-1944	**19-019444**	**292**
BNE-1944	**19-019444**	**420**
BNE-1944	**19-019444**	**422**
BNE-1949	19-019499	150
BNE-1950	19-019505	359
BNE-1950	19-019505	360
BNE-1951	19-019512	466
BNE-1952	**19-019529**	**435**
BNE-1952	**19-019529**	**436**
BNE-1952	**19-019529**	**437**
BNE-1953	**19-019536**	**360**
BNE-1953	**19-019536**	**361**
BNE-1954	**19-019543**	**359**
BNE-1954	**19-019543**	**360**
BNE-1954	**19-019543**	**361**
BNE-1955	**19-019550**	**448**
BNE-1955	**19-019550**	**461**
BNE-1955	**19-019550**	**488**
BNE-1956	19-019567	1
BNE-1956	19-019567	6
BNE-1957	19-019574	6
BNE-1958	19-019581	39
BNE-1959	19-019598	275
BNE-1959	19-019598	282
BNE-1959	19-019598	295
BNE-1959	19-019598	296
BNE-1959	19-019598	396
BNE-1959	19-019598	400
BNE-1959	19-019598	401
BNE-1959	19-019598	402
BNE-1959	19-019598	422
BNE-1960	19-019604	264
BNE-1960	19-019604	292
BNE-1960	19-019604	296
BNE-1960	19-019604	420
BNE-1963	**19-019635**	**435**
BNE-1964	**19-019642**	**39**
BNE-1964	**19-019642**	**447**
BNE-1964	**19-019642**	**481**
BNE-1964	**19-019642**	**482**
BNE-1965	19-019659	467
BNE-1965	19-019659	468
BNE-1965	19-019659	486
BNE-1965	19-019659	487
BNE-1967	**19-019673**	**43**
BNE-1967	**19-019673**	**44**
BNE-1968	**19-019680**	**40**
BNE-1968	**19-019680**	**41**
BNE-1968	**19-019680**	**45**
BNE-1968	**19-019680**	**46**
BNE-1969	**19-019697**	**47**
BNE-1970	**19-019703**	**157**
BNE-1970	**19-019703**	**158**
BNE-1970	**19-019703**	**159**
BNE-1971	**19-019710**	**348**
BNE-1971	**19-019710**	**349**
BNE-1971	**19-019710**	**350**
BNE-1972	**19-019727**	**101**
BNE-1972	**19-019727**	**277**
BNE-1972	**19-019727**	**279**
BNE-1972	**19-019727**	**299**
BNE-1972	**19-019727**	**425**
BNE-1972	**19-019727**	**427**
BNE-1973	**19-019734**	**130**
BNE-1974	**19-019741**	**377**
BNE-1974	**19-019741**	**378**
BNE-1974	**19-019741**	**449**
BNE-1974	**19-019741**	**450**
BNE-1974	**19-019741**	**451**
BNE-1974	**19-019741**	**453**
BNE-1974	**19-019741**	**456**
BNE-1974	**19-019741**	**461**
BNE-1974	**19-019741**	**492**
BNE-1975	**19-019758**	**275**
BNE-1975	**19-019758**	**418**
BNE-1976	**19-019765**	**107**
BNE-1976	**19-019765**	**110**
BNE-1976	**19-019765**	**310**
BNE-1976	**19-019765**	**311**
BNE-1977	**19-019772**	**268**
BNE-1977	**19-019772**	**290**
BNE-1977	**19-019772**	**411**
BNE-1977	**19-019772**	**412**
BNE-1977	**19-019772**	**414**
BNE-1978	19-019789	1
BNE-1978	19-019789	2
BNE-1978	19-019789	7
BNE-1979	19-019796	1
BNE-1979	19-019796	2
BNE-1979	19-019796	7
BNE-1980	**19-019802**	**57**
BNE-1981	**19-019819**	**57**
BNE-1981	**19-019819**	**58**
BNE-1981	**19-019819**	**59**
BNE-1981	**19-019819**	**89**
BNE-1982	**19-019826**	**2**
BNE-1982	**19-019826**	**3**
BNE-1982	**19-019826**	**129**
BNE-1982	**19-019826**	**130**
BNE-1982	**19-019826**	**187**
BNE-1983	**19-019833**	**125**
BNE-1983	**19-019833**	**188**
BNE-1984	**19-019840**	**142**
BNE-1984	**19-019840**	**143**
BNE-1984	**19-019840**	**144**
BNE-1985	19-019857	356
BNE-1986	**19-019864**	**265**
BNE-1986	**19-019864**	**266**
BNE-1986	**19-019864**	**284**
BNE-1986	**19-019864**	**285**
BNE-1986	**19-019864**	**287**
BNE-1986	**19-019864**	**288**
BNE-1986	**19-019864**	**290**
BNE-1986	**19-019864**	**411**
BNE-1986	**19-019864**	**412**
BNE-1986	**19-019864**	**420**
BNE-1987	**19-019871**	**437**
BNE-1988	**19-019888**	**438**
BNE-1988	**19-019888**	**439**
BNE-1988	**19-019888**	**440**
BNE-1988	**19-019888**	**441**
BNE-1988	**19-019888**	**442**
BNE-1989	19-019895	350
BNE-1990	**19-019901**	**351**
BNE-1990	**19-019901**	**352**
BNE-1990	**19-019901**	**353**
BNE-1990	**19-019901**	**354**
BNE-1993	19-019932	467
BNE-1993	19-019932	468
BNE-1993	19-019932	486
BNE-1994	**19-019949**	**469**
BNE-1994	**19-019949**	**470**
BNE-1994	**19-019949**	**471**
BNE-1994	**19-019949**	**472**
BNE-1994	**19-019949**	**487**
BNE-1994	**19-019949**	**488**
BNE-1995	**19-019956**	**115**
BNE-1995	**19-019956**	**116**
BNE-1995	**19-019956**	**117**
BNE-1995	**19-019956**	**266**
BNE-1995	**19-019956**	**267**
BNE-1995	**19-019956**	**268**
BNE-1995	**19-019956**	**269**
BNE-1995	**19-019956**	**287**
BNE-1995	**19-019956**	**289**
BNE-1995	**19-019956**	**290**
BNE-1995	**19-019956**	**301**
BNE-1995	**19-019956**	**302**
BNE-1995	**19-019956**	**411**
BNE-1995	**19-019956**	**412**
BNE-1995	**19-019956**	**413**
BNE-1995	**19-019956**	**414**
BNE-1995	**19-019956**	**421**
BNE-1995	**19-019956**	**422**
BNE-1996	**19-019963**	**446**
BNE-1996	**19-019963**	**449**
BNE-1996	**19-019963**	**451**
BNE-1996	**19-019963**	**492**
BNE-1997	**19-019970**	**276**
BNE-1997	**19-019970**	**279**
BNE-1997	**19-019970**	**291**
BNE-1997	**19-019970**	**422**
BNE-1997	**19-019970**	**423**
BNE-1998	**19-019987**	**340**
BNE-1998	**19-019987**	**341**
BNE-1999	**19-019994**	**137**
BNE-1999	**19-019994**	**138**
BNE-1999	**19-019994**	**139**
BNE-1999	**19-019994**	**140**
BNE-1999	**19-019994**	**155**
BNE-2000	**19-020006**	**293**
BNE-2000	**19-020006**	**298**
BNE-2000	**19-020006**	**302**
BNE-2000	**19-020006**	**419**
BNE-2000	**19-020006**	**421**
BNE-2000	**19-020006**	**422**
BNE-2000	**19-020006**	**427**
BNE-2001	19-020013	158
BNE-2001	19-020013	160
BNE-2003	19-020037	296
BNE-2003	19-020037	401
BNE-2006	**19-020068**	**78**
BNE-2006	**19-020068**	**79**
BNE-2006	**19-020068**	**80**
BNE-2006	**19-020068**	**81**
BNE-2007	**19-020075**	**495**
BNE-2007	**19-020075**	**496**
BNE-2008	19-020082	343
BNE-2008	19-020082	350
BNE-2008	19-020082	351
BNE-2009	19-020099	256
BNE-2009	19-020099	257
BNE-2010	19-020105	256
BNE-2010	19-020105	257
BNE-2011	19-020112	350
BNE-2011	19-020112	351
BNE-2012	**19-020129**	**257**
BNE-2013	**19-020136**	**257**
BNE-2014	19-020143	257
BNE-2015	**19-020150**	**49**
BNE-2015	**19-020150**	**52**
BNE-2015	**19-020150**	**53**
BNE-2017	**19-020174**	**77**
BNE-2017	**19-020174**	**85**
BNE-2018	**19-020181**	**355**
BNE-2019	**19-020198**	**495**
BNE-2019	**19-020198**	**496**
BNE-2753	**19-027531**	**61**
BNE-2847	**19-028477**	**251**
BNE-2847	**19-028477**	**252**
BNE-2847	**19-028477**	**259**
BNE-2847	**19-028477**	**263**
BNE-2847	**19-028477**	**410**
BNE-2847	**19-028477**	**411**
BNE-2848	**19-028484**	**483**
BNE-2849	**19-028491**	**452**
BNE-2851	**19-028514**	**496**
BNE-2851	**19-028514**	**497**
BNE-2852	**19-028521**	**496**
BNE-2852	**19-028521**	**497**
BNE-2853	**19-028538**	**293**
BNE-2853	**19-028538**	**419**
BNE-2854	**19-028545**	**348**
BNE-2854	**19-028545**	**349**
BNE-2855	**19-028552**	**295**
BNE-2855	**19-028552**	**426**
BNE-2856	**19-028569**	**255**
BNE-2856	**19-028569**	**256**
BNE-2857	**19-028576**	**122**
BNE-2861	**19-028613**	**294**
BNE-2861	**19-028613**	**426**
BNE-2862	**19-028620**	**257**
BNE-2862	**19-028620**	**258**
BNE-2862	**19-028620**	**259**
BNE-2863	**19-028637**	**86**
BNE-2863	**19-028637**	**87**
BNE-2865	**19-028651**	**365**
BNE-2865	**19-028651**	**366**
BNE-2865	**19-028651**	**367**
BNE-2865	**19-028651**	**368**
BNE-2865	**19-028651**	**370**
BNE-2865	**19-028651**	**371**
BNE-2865	**19-028651**	**372**
BNE-2866	19-028668	365
BNE-2866	19-028668	368
BNE-2867	**19-028675**	**88**
BNE-2870	**19-028705**	**249**
BNE-2870	**19-028705**	**250**
BNE-2871	**19-028712**	**160**
BNE-2871	**19-028712**	**249**
BNE-2871	**19-028712**	**250**
BNE-2871	**19-028712**	**252**
BNE-2872	19-028729	250
BNE-2873	**19-028736**	**250**
BNE-2874	**19-028743**	**250**
BNE-2875	**19-028750**	**409**
BNE-2876	19-028767	244
BNE-2876	19-028767	245
BNE-2876	19-028767	247
BNE-2877	**19-028774**	**393**
BNE-2878	**19-028781**	**393**
BNE-2879	**19-028798**	**164**
BNE-2879	**19-028798**	**394**
BNE-2881	**19-028811**	**165**
BNE-2881	**19-028811**	**166**
BNE-2881	**19-028811**	**356**
BNE-2883	19-028835	258
BNE-2885	19-028859	246
BNE-2887	**19-028873**	**43**
BNE-2889	**19-028897**	**179**
BNE-2889	**19-028897**	**280**
BNE-2889	**19-028897**	**281**
BNE-2889	**19-028897**	**424**
BNE-2890	**19-028903**	**179**
BNE-2890	**19-028903**	**280**
BNE-2890	**19-028903**	**281**
BNE-2890	**19-028903**	**424**
BNE-2916	**19-029160**	**10**
BNE-2917	**19-029177**	**10**
BNE-2917	**19-029177**	**374**
BNE-2917	**19-029177**	**378**
BNE-2917	**19-029177**	**383**
BNE-2917	**19-029177**	**443**
BNE-2917	**19-029177**	**454**
BNE-2917	**19-029177**	**465**
BNE-2918	**19-029184**	**43**
BNE-2920	**19-029207**	**16**
BNE-2921	**19-029214**	**30**
BNE-2921	**19-029214**	**31**
BNE-2921	**19-029214**	**49**
BNE-2921	**19-029214**	**50**
BNE-2921	**19-029214**	**51**
BNE-2923	**19-029238**	**125**
BNE-2924	**19-029245**	**125**
BNE-2924	**19-029245**	**126**
BNE-2925	**19-029252**	**121**
BNE-2926	**19-029269**	**124**
BNE-2926	**19-029269**	**129**
BNE-2927	**19-029276**	**150**
BNE-2928	**19-029283**	**145**
BNE-2929	19-029290	143
BNE-2930	**19-029306**	**143**
BNE-2930	**19-029306**	**145**
BNE-2930	**19-029306**	**191**
BNE-2931	**19-029313**	**138**
BNE-2931	**19-029313**	**139**
BNE-2931	**19-029313**	**141**
BNE-2932	**19-029320**	**140**
BNE-2932	**19-029320**	**143**
BNE-2933	**19-029337**	**140**
BNE-2933	**19-029337**	**141**
BNE-2934	**19-029344**	**303**
BNE-2934	**19-029344**	**304**
BNE-2934	**19-029344**	**428**
BNE-2936	**19-029368**	**320**
BNE-2936	**19-029368**	**321**
BNE-2937	**19-029375**	**354**
BNE-2938	**19-029382**	**361**
BNE-2938	**19-029382**	**362**
BNE-2939	19-029399	371
BNE-2940	**19-029405**	**382**
BNE-2941	**19-029412**	**382**
BNE-2942	**19-029429**	**374**
BNE-2942	**19-029429**	**378**
BNE-2942	**19-029429**	**383**
BNE-2942	**19-029429**	**443**
BNE-2942	**19-029429**	**454**
BNE-2942	**19-029429**	**465**
BNE-2944	**19-029443**	**32**
BNE-2944	**19-029443**	**34**
BNE-2944	**19-029443**	**387**
BNE-2944	**19-029443**	**473**
BNE-2944	**19-029443**	**474**
BNE-2944	**19-029443**	**475**
BNE-2944	**19-029443**	**476**
BNE-2944	**19-029443**	**478**
BNE-2945	**19-029450**	**433**
BNE-2945	**19-029450**	**434**
BNE-2945	**19-029450**	**440**
BNE-4119	**19-041193**	**184**
BNE-4119	**19-041193**	**185**
BNE-4119	**19-041193**	**186**
BNE-6104	**19-061047**	**107**
BNE-6104	**19-061047**	**325**
BNE-6105	**19-061054**	**109**
BNE-6105	**19-061054**	**130**
BNE-6105	**19-061054**	**189**
BNE-6105	**19-061054**	**324**
BNE-6106	**19-061061**	**123**
BNE-6106	**19-061061**	**124**
BNE-6107	**19-061078**	**149**
BNE-6107	**19-061078**	**362**
BNE-6107	**19-061078**	**489**
BNE-6108	**19-061085**	**178**
BNE-6108	**19-061085**	**262**
BNE-6108	**19-061085**	**425**
BNE-6109	**19-061092**	**150**
BNE-6109	**19-061092**	**262**
BNE-6110	**19-061108**	**178**
BNE-6110	**19-061108**	**292**
BNE-6110	**19-061108**	**424**
BNE-6111	19-061115	178
BNE-6114	**19-061146**	**182**
BNE-6115	**19-061153**	**182**
BNE-6116	**19-061160**	**182**
BNE-6117	**19-061177**	**189**
BNE-6117	**19-061177**	**190**
BNE-6118	**19-061184**	**189**
BNE-6118	**19-061184**	**190**
BNE-6119	**19-061191**	**189**
BNE-6120	**19-061207**	**189**
BNE-6120	**19-061207**	**190**
BNE-6123	**19-061238**	**321**
BNE-6124	**19-061245**	**321**
BNE-6125	**19-061252**	**345**
BNE-6125	**19-061252**	**346**
BNE-6126	**19-061269**	**346**
BNE-6127	**19-061276**	**361**
BNE-6128	**19-061283**	**432**
BNE-6273	19-062730	165
BNE-6273	19-062730	173
BNE-6274	19-062747	165
BNE-6274	19-062747	173
BNE-6277	19-062778	168
BNE-6277	19-062778	172
BNE-6278	19-062785	168
BNE-6278	19-062785	172
BNE-6279	19-062792	171
BNE-6279	19-062792	172
BNE-6280	19-062808	171
BNE-6280	19-062808	172
BNE-6281	19-062815	171
BNE-6281	19-062815	172
BNE-6282	19-062822	171
BNE-6282	19-062822	172
BNE-6283	**19-062839**	**169**
BNE-6283	**19-062839**	**172**
BNE-6284	**19-062846**	**169**
BNE-6284	**19-062846**	**172**
BNE-6285	**19-062853**	**165**
BNE-6285	**19-062853**	**166**
BNE-6285	**19-062853**	**356**
BNE-6286	**19-062860**	**165**
BNE-6286	**19-062860**	**166**
BNE-6286	**19-062860**	**356**
BNE-6287	19-062877	166
BNE-6288	19-062884	166
BNE-6289	19-062891	173
BNE-6290	19-062907	173
BNE-6291	19-062914	174
BNE-6292	19-062921	174
BNE-6293	**19-062938**	**169**
BNE-6293	**19-062938**	**170**
BNE-6294	**19-062945**	**170**
BNE-6294	**19-062945**	**356**
BNE-6295	**19-062952**	**170**
BNE-6295	**19-062952**	**356**
BNE-6296	19-181424	174
BNE-6299	**19-062990**	**247**
BNE-6316	19-063164	168
BNE-6316	19-063164	172
BNE-6317	19-063171	165
BNE-6318	19-063188	168
BNE-6318	19-063188	172
BNE-6319	**19-063195**	**168**
BNE-6319	**19-063195**	**169**
BNE-6319	**19-063195**	**172**
BNE-6320	19-063201	171
BNE-6320	19-063201	172
BNE-6321	19-063218	171
BNE-6322	**19-063225**	**170**
BNE-6322	**19-063225**	**172**
BNE-6322	**19-063225**	**356**
BNE-6324	19-063249	165
BNE-6324	19-063249	166
BNE-6325	19-063256	173
BNE-6325	19-063256	174
BNE-6326	19-063263	173
BNE-6327	**19-063270**	**169**
BNE-6327	**19-063270**	**170**
BNE-6328	**19-063287**	**174**
BNE-6329	19-063294	176
BNE-6330	19-063300	191
BNE-6332	**19-063324**	**191**
BNE-6334	19-063348	248
BNE-6335	19-063355	245
BNE-6335	19-063355	248
BNE-6336	19-063362	246
BNE-6336	19-063362	248
BNE-6337	**19-063379**	**246**
BNE-6338	**19-063386**	**245**
BNE-6338	**19-063386**	**248**
BNE-6338	**19-063386**	**249**
BNE-6338	**19-063386**	**340**
BNE-6339	19-063393	247
BNE-6340	19-063409	245
BNE-6340	19-063409	246
BNE-6340	19-063409	248

Alte Bestellnummer – Neue Bestellnummer

Alt	Neu	Seite
BNE-6340	*19-063409*	*249*
BNE-6341	**19-063416**	**244**
BNE-6341	**19-063416**	**251**
BNE-6342	**19-063423**	**247**
BNE-6343	**19-063430**	**249**
BNE-6344	**19-063447**	**176**
BNE-6344	**19-063447**	**183**
BNE-6344	**19-063447**	**251**
BNE-6347	**19-063478**	**253**
BNE-6347	**19-063478**	**254**
BNE-6348	**19-063485**	**253**
BNE-6348	**19-063485**	**254**
BNE-6349	**19-063492**	**258**
BNE-6349	**19-063492**	**259**
BNE-6350	**19-063508**	**259**
BNE-6355	**19-063553**	**409**
BNE-6356	*19-063560*	*403*
BNE-6357	*19-063577*	*408*
BNE-6358	*19-063584*	*408*
BNE-6451	**19-064512**	**238**
BNE-6451	**19-064512**	**239**
BNE-6452	**19-064529**	**238**
BNE-6452	**19-064529**	**239**
BNE-6452	**19-064529**	**240**
BNE-6466	*19-064666*	*185*
BNE-6466	*19-064666*	*186*
BNE-6503	*19-065038*	*118*
BNE-6503	*19-065038*	*392*
BNE-6504	**19-065045**	**117**
BNE-6521	**19-065212**	**106**
BNE-6521	**19-065212**	**119**
BNE-6522	**19-065229**	**342**
BNE-6523	**19-065236**	**343**
BNE-6524	**19-065243**	**342**
BNE-6525	**19-065250**	**342**
BNE-6560	**19-065601**	**113**
BNE-6560	**19-065601**	**132**
BNE-6560	**19-065601**	**133**
BNE-6560	**19-065601**	**327**
BNE-6561	**19-065618**	**132**
BNE-6561	**19-065618**	**133**
BNE-6562	**19-065625**	**113**
BNE-6562	**19-065625**	**132**
BNE-6562	**19-065625**	**133**
BNE-6562	**19-065625**	**327**
BNE-6563	**19-065632**	**133**
BNE-6564	**19-065649**	**160**
BNE-6564	**19-065649**	**161**
BNE-6565	**19-065656**	**113**
BNE-6565	**19-065656**	**114**
BNE-6565	**19-065656**	**133**
BNE-6565	**19-065656**	**134**
BNE-6565	**19-065656**	**325**
BNE-6565	**19-065656**	**326**
BNE-6565	**19-065656**	**327**
BNE-6566	**19-065663**	**133**
BNE-6586	**19-065861**	**351**
BNE-6586	**19-065861**	**352**
BNE-6586	**19-065861**	**353**
BNE-6586	**19-065861**	**354**
BNE-6587	**19-065878**	**145**
BNE-6587	**19-065878**	**146**
BNE-6588	**19-065885**	**146**
BNE-6734	**19-067346**	**81**
BNE-6780	**19-067803**	**364**
BNE-6780	**19-067803**	**464**
BNE-6783	**19-067834**	**252**
BNE-6797	**19-067971**	**388**
BNE-6797	**19-067971**	**389**
BNE-6802	**19-068022**	**109**
BNE-6802	**19-068022**	**110**
BNE-6802	**19-068022**	**127**
BNE-6802	**19-068022**	**128**
BNE-6802	**19-068022**	**324**
BNE-6812	**19-068121**	**311**
BNE-6813	**19-068138**	**312**
BNE-6813	**19-068138**	**315**
BNE-6813	**19-068138**	**316**
BNE-6813	**19-068138**	**317**
BNE-6814	**19-068145**	**111**
BNE-6814	**19-068145**	**112**
BNE-6856	**19-068565**	**410**
BNE-6857	**19-068572**	**410**
BNE-6863	**19-068633**	**383**
BNE-6863	**19-068633**	**444**
BNE-6863	**19-068633**	**455**
BNE-6875	**19-068756**	**97**
BNE-6875	**19-068756**	**270**
BNE-6875	**19-068756**	**271**
BNE-6875	**19-068756**	**272**
BNE-6875	**19-068756**	**415**
BNE-6875	**19-068756**	**416**
BNE-6875	**19-068756**	**418**
BNE-6876	**19-068763**	**271**
BNE-6876	**19-068763**	**416**
BNE-6884	**19-068848**	**313**
BNE-6885	**19-068855**	**313**
BNE-6886	**19-068862**	**313**
BNE-6886	**19-068862**	**314**
BNE-6887	**19-068879**	**313**

Alt	Neu	Seite
BNE-A005	**19-100050**	**112**
BNE-A006	**19-100067**	**344**
BNE-A018	**19-100180**	**239**
BNE-A018	**19-100180**	**240**
BNE-A018	**19-100180**	**494**
BNE-A018	**19-100180**	**495**
BNE-A304	**19-103044**	**128**
BNE-A311	**19-103112**	**66**
BNE-A311	**19-103112**	**69**
BNE-A315	**19-103150**	**59**
BNE-A315	**19-103150**	**60**
BNE-A315	**19-103150**	**62**
BNE-A315	**19-103150**	**63**
BNE-A315	**19-103150**	**64**
BNE-A315	**19-103150**	**65**
BNE-A315	**19-103150**	**67**
BNE-A315	**19-103150**	**68**
BNE-A315	**19-103150**	**93**
BNE-A344	*19-103440*	*185*
BNE-A344	*19-103440*	*186*
BNE-A347	**19-103471**	**16**
BNE-A347	**19-103471**	**18**
BNE-A408	**19-104089**	**143**
BNE-A408	**19-104089**	**144**
BNE-A408	**19-104089**	**145**
BNE-A408	**19-104089**	**191**
BNE-A409	**19-104096**	**150**
BNE-A430	**19-104300**	**493**
BNE-A430	**19-104300**	**494**
BNE-A536	**19-105369**	**126**
BNE-A537	**19-105376**	**17**
BNE-A537	**19-105376**	**18**
BNE-A589	**19-105895**	**150**
BNE-A589	**19-105895**	**262**
BNE-A612	**19-106120**	**10**
BNE-A639	**19-106397**	**373**
BNE-A639	**19-106397**	**374**
BNE-A639	**19-106397**	**445**
BNE-A639	**19-106397**	**483**
BNE-A662	**19-106625**	**309**
BNE-A662	**19-106625**	**431**
BNE-A663	**19-106632**	**178**
BNE-A664	**19-106649**	**83**
BNE-A714	**19-107141**	**178**
BNE-A714	**19-107141**	**292**
BNE-A714	**19-107141**	**424**
BNE-A714	**19-107141**	**425**
BNE-A789	**19-107899**	**156**
BNE-A789	**19-107899**	**199**
BNE-A897	**19-108971**	**313**
BNE-A897	**19-108971**	**314**
BNE-A898	**19-108988**	**279**
BNE-A898	**19-108988**	**300**
BNE-A898	**19-108988**	**423**
BNE-A899	**19-108995**	**280**
BNE-A899	**19-108995**	**300**
BNE-A899	**19-108995**	**423**
BNE-A899	**19-108995**	**428**
BNE-A929	**19-109299**	**316**
BNE-A949	**19-109497**	**21**
BNE-A949	**19-109497**	**23**
BNE-A949	**19-109497**	**24**
BNE-A949	**19-109497**	**25**
BNE-A951	**19-109510**	**21**
BNE-A951	**19-109510**	**24**
BNE-A951	**19-109510**	**25**
BNE-A956	**19-109565**	**341**
BNE-A957	**19-109572**	**369**
BNE-A957	**19-109572**	**372**
BNE-A957	**19-109572**	**373**
BNE-A957	**19-109572**	**380**
BNE-A957	**19-109572**	**381**
BNE-A957	**19-109572**	**386**
BNE-A957	**19-109572**	**485**
BNE-A957	**19-109572**	**486**
BNE-A958	**19-109589**	**380**
BNE-A958	**19-109589**	**381**
BNE-A958	**19-109589**	**382**
BNE-A958	**19-109589**	**485**
BNE-B054	**19-110547**	**109**
BNE-B054	**19-110547**	**130**
BNE-B054	**19-110547**	**324**
BNE-B091	**19-110912**	**323**
BNE-B113	**19-111131**	**405**
BNE-B113	**19-111131**	**406**
BNE-B172	**19-111728**	**343**
BNE-B178	**19-111780**	**144**
BNE-B178	**19-111780**	**192**
BNE-B179	**19-111797**	**21**
BNE-B179	**19-111797**	**23**
BNE-B179	**19-111797**	**24**
BNE-B179	**19-111797**	**25**
BNE-B180	**19-111803**	**21**
BNE-B180	**19-111803**	**24**
BNE-B180	**19-111803**	**25**
BNE-B276	**19-112763**	**149**
BNE-B286	**19-112862**	**198**
BNE-B286	**19-112862**	**199**
BNE-B289	**19-112893**	**194**
BNE-B289	**19-112893**	**195**

Alt	Neu	Seite
BNE-B290	**19-112909**	**198**
BNE-B290	**19-112909**	**199**
BNE-B291	**19-112916**	**198**
BNE-B291	**19-112916**	**199**
BNE-B309	**19-113098**	**122**
BNE-B309	**19-113098**	**128**
BNE-B312	**19-113128**	**109**
BNE-B312	**19-113128**	**317**
BNE-B313	**19-113135**	**318**
BNE-B313	**19-113135**	**319**
BNE-B535	**19-115351**	**276**
BNE-B535	**19-115351**	**280**
BNE-B535	**19-115351**	**292**
BNE-B535	**19-115351**	**422**
BNE-B535	**19-115351**	**424**
BNE-B862	**19-118628**	**108**
BNE-B862	**19-118628**	**324**
BNE-B870	**19-118703**	**432**
BNE-B875	**19-118758**	**123**
BNE-B875	**19-118758**	**299**
BNE-B875	**19-118758**	**305**
BNE-B875	**19-118758**	**307**
BNE-B875	**19-118758**	**308**
BNE-B875	**19-118758**	**427**
BNE-B875	**19-118758**	**429**
BNE-B875	**19-118758**	**430**
BNE-B920	**19-119205**	**241**
BNE-B920	**19-119205**	**242**
BNE-B920	**19-119205**	**243**
BNE-B930	*19-119304*	*106*
BNE-B951	**19-119519**	**147**
BNE-B952	**19-119526**	**147**
BNE-B952	**19-119526**	**148**
BNE-B952	**19-119526**	**431**
BNE-B952	**19-119526**	**432**
BNE-B952	**19-119526**	**433**
BNE-B992	**19-119922**	**16**
BNE-B992	**19-119922**	**18**
BNE-B992	**19-119922**	**476**
BNE-B992	**19-119922**	**478**
BNE-B993	**19-119939**	**16**
BNE-B993	**19-119939**	**18**
BNE-B993	**19-119939**	**32**
BNE-B993	**19-119939**	**34**
BNE-B993	**19-119939**	**387**
BNE-B993	**19-119939**	**473**
BNE-B993	**19-119939**	**475**
BNE-B993	**19-119939**	**476**
BNE-B993	**19-119939**	**477**
BNE-B993	**19-119939**	**478**
BNE-C136	**19-121369**	**175**
BNE-C247	**19-122472**	**115**
BNE-C247	**19-122472**	**344**
BNE-C249	**19-122496**	**123**
BNE-C362	**19-123622**	**88**
BNE-C455	**19-124551**	**234**
BNE-C456	**19-124568**	**233**
BNE-C456	**19-124568**	**234**
BNE-C468	**19-124681**	**449**
BNE-C468	**19-124681**	**451**
BNE-C468	**19-124681**	**461**
BNE-C468	**19-124681**	**492**
BNE-C620	**19-126203**	**277**
BNE-C620	**19-126203**	**278**
BNE-C620	**19-126203**	**425**
BNE-C620	**19-126203**	**426**
BNE-C639	**19-126395**	**101**
BNE-C639	**19-126395**	**278**
BNE-C639	**19-126395**	**299**
BNE-C639	**19-126395**	**422**
BNE-C639	**19-126395**	**427**
BNE-C743	**19-127439**	**11**
BNE-C743	**19-127439**	**12**
BNE-C743	**19-127439**	**13**
BNE-C743	**19-127439**	**14**
BNE-C743	**19-127439**	**362**
BNE-C743	**19-127439**	**363**
BNE-C743	**19-127439**	**375**
BNE-C743	**19-127439**	**379**
BNE-C743	**19-127439**	**384**
BNE-C743	**19-127439**	**385**
BNE-C743	**19-127439**	**457**
BNE-C743	**19-127439**	**462**
BNE-C743	**19-127439**	**489**
BNE-C814	**19-128146**	**182**
BNE-C815	**19-128153**	**182**
BNE-C816	**19-128160**	**175**
BNE-C817	**19-128177**	**175**
BNE-C819	**19-128191**	**343**
BNE-C823	**19-128238**	**109**
BNE-C823	**19-128238**	**130**
BNE-C823	**19-128238**	**188**
BNE-C823	**19-128238**	**324**
BNE-C826	**19-128269**	**324**
BNE-C827	**19-128276**	**433**
BNE-C827	**19-128276**	**434**
BNE-C829	**19-128290**	**125**
BNE-C886	**19-128863**	**483**
BNE-C886	**19-128863**	**484**
BNE-D162	**19-131627**	**344**

Alt	Neu	Seite
BNE-D168	**19-131689**	**310**
BNE-D168	**19-131689**	**355**
BNE-D168	**19-131689**	**425**
BNE-D170	**19-131702**	**310**
BNE-D170	**19-131702**	**355**
BNE-D170	**19-131702**	**425**
BNE-D232	**19-132327**	**142**
BNE-D233	**19-132334**	**2**
BNE-D233	**19-132334**	**3**
BNE-D234	**19-132341**	**83**
BNE-D247	**19-132471**	**3**
BNE-D249	**19-132495**	**156**
BNE-D249	**19-132495**	**199**
BNE-D250	**19-132501**	**233**
BNE-D279	**19-132792**	**310**
BNE-D279	**19-132792**	**355**
BNE-D279	**19-132792**	**425**
BNE-D502	**19-135021**	**70**
BNE-D502	**19-135021**	**72**
BNE-D502	**19-135021**	**94**
BNE-D505	**19-135052**	**71**
BNE-D505	**19-135052**	**72**
BNE-D505	**19-135052**	**94**
BNE-D506	**19-135069**	**185**
BNE-D507	**19-135076**	**185**
BNE-D508	**19-135083**	**172**
BNE-D509	**19-135090**	**172**
BNE-D510	**19-135106**	**109**
BNE-D510	**19-135106**	**110**
BNE-D510	**19-135106**	**127**
BNE-D510	**19-135106**	**128**
BNE-D510	**19-135106**	**324**
BNE-D510	**19-135106**	**325**
BNE-D511	**19-135113**	**346**
BNE-D511	**19-135113**	**347**
BNE-D530	**19-135304**	**163**
BNE-D531	**19-135311**	**163**
BNE-D532	**19-135328**	**164**
BNE-D659	**19-136592**	**73**
BNE-D662	**19-136622**	**73**
BNE-D838	**19-138381**	**84**
BNE-D838	**19-138381**	**94**
BNE-D840	**19-138404**	**153**
BNE-D841	**19-138411**	**148**
BNE-D933	**19-139333**	**458**
BNE-D933	**19-139333**	**490**
BNE-D995	**19-139951**	**35**
BNE-D995	**19-139951**	**36**
BNE-D996	**19-139968**	**35**
BNE-D996	**19-139968**	**36**
BNE-D998	**19-139982**	**150**
BNE-E002	**19-140025**	**457**
BNE-E003	**19-140032**	**10**
BNE-E003	**19-140032**	**374**
BNE-E003	**19-140032**	**378**
BNE-E003	**19-140032**	**383**
BNE-E003	**19-140032**	**443**
BNE-E003	**19-140032**	**444**
BNE-E003	**19-140032**	**454**
BNE-E003	**19-140032**	**455**
BNE-E003	**19-140032**	**465**
BNE-E004	**19-140049**	**32**
BNE-E004	**19-140049**	**34**
BNE-E004	**19-140049**	**473**
BNE-E004	**19-140049**	**476**
BNE-E004	**19-140049**	**478**
BNE-E005	**19-140056**	**303**
BNE-E005	**19-140056**	**304**
BNE-E005	**19-140056**	**305**
BNE-E005	**19-140056**	**428**
BNE-E005	**19-140056**	**429**
BNE-E008	**19-140087**	**96**
BNE-E008	**19-140087**	**357**
BNE-E008	**19-140087**	**358**
BNE-E010	**19-140100**	**497**
BNE-E010	**19-140100**	**498**
BNE-E010	**19-140100**	**499**
BNE-E040	**19-140407**	**116**
BNE-E040	**19-140407**	**389**
BNE-E041	**19-140414**	**116**
BNE-E041	**19-140414**	**389**
BNE-E060	**19-140605**	**129**
BNE-E161	**19-141619**	**273**
BNE-E161	**19-141619**	**417**
BNE-E162	**19-141626**	**164**
BNE-E162	**19-141626**	**165**
BNE-E162	**19-141626**	**273**
BNE-E162	**19-141626**	**274**
BNE-E162	**19-141626**	**309**
BNE-E162	**19-141626**	**417**
BNE-E162	**19-141626**	**418**
BNE-E162	**19-141626**	**431**
BNE-E212	**19-142128**	**250**
BNE-E213	**19-142135**	**250**
BNE-E214	**19-142142**	**166**
BNE-E214	**19-142142**	**167**
BNE-E217	**19-142173**	**118**
BNE-E217	**19-142173**	**119**
BNE-E224	**19-142241**	**250**
BNE-E225	**19-142258**	**250**

Alt	Neu	Seite
BNE-E226	**19-142265**	**125**
BNE-E244	**19-142449**	**446**
BNE-E291	**19-142913**	**166**
BNE-E291	**19-142913**	**167**
BNE-E302	**19-143026**	**115**
BNE-E302	**19-143026**	**345**
BNE-E422	**19-144221**	**55**
BNE-E423	**19-144238**	**55**
BNE-E494	**19-144948**	**170**
BNE-E494	**19-144948**	**171**
BNE-E526	**19-145266**	**74**
BNE-E529	**19-145297**	**74**
BNE-E556	**19-145563**	**37**
BNE-E556	**19-145563**	**38**
BNE-E557	**19-145570**	**37**
BNE-E557	**19-145570**	**38**
BNE-E568	**19-145686**	**184**
BNE-E568	**19-145686**	**185**
BNE-E574	**19-145747**	**84**
BNE-E575	**19-145754**	**160**
BNE-E611	**19-146119**	**160**
BNE-E617	**19-146171**	**321**
BNE-E617	**19-146171**	**322**
BNE-E618	**19-146188**	**321**
BNE-E618	**19-146188**	**322**
BNE-E678	**19-146782**	**167**
BNE-E679	**19-146799**	**167**
BNE-E697	**19-146973**	**281**
BNE-E697	**19-146973**	**424**
BNE-E698	**19-146980**	**281**
BNE-E698	**19-146980**	**424**
BNE-E702	**19-147024**	**405**
BNE-E702	**19-147024**	**406**
BNE-E709	**19-147093**	**358**
BNE-E729	**19-147291**	**148**
BNE-E729	**19-147291**	**434**
BNE-E765	**19-147659**	**108**
BNE-E765	**19-147659**	**311**
BNE-E765	**19-147659**	**395**
BNE-F106	**19-151069**	**387**
BNE-F106	**19-151069**	**460**
BNE-F106	**19-151069**	**479**
BNE-F106	**19-151069**	**480**
BNE-F106	**19-151069**	**481**
BNE-F108	**19-151083**	**387**
BNE-F108	**19-151083**	**479**
BNE-F108	**19-151083**	**480**
BNE-F108	**19-151083**	**481**
BNE-F111	**19-151113**	**409**
BNE-F179	**19-151793**	**176**
BNE-F260	**19-152608**	**183**
BNE-F261	**19-152615**	**263**
BNE-F261	**19-152615**	**310**
BNE-F261	**19-152615**	**355**
BNE-F262	**19-152622**	**184**
BNE-F263	**19-152639**	**184**
BNE-F264	**19-152646**	**184**
BNE-F276	**19-152769**	**55**
BNE-F276	**19-152769**	**56**
BNE-F279	**19-152790**	**55**
BNE-F279	**19-152790**	**56**
BNE-F368	**19-153681**	**183**
BNE-F587	**19-155876**	**348**
BNE-F631	**19-156316**	**249**
BNE-F637	**19-156378**	**395**
BNE-F654	**19-156545**	**263**
BNE-F654	**19-156545**	**393**
BNE-F654	**19-156545**	**394**
BNE-F669	**19-156699**	**448**
BNE-F815	**19-158150**	**410**
BNE-F819	**19-158198**	**256**
BNE-F846	**19-158464**	**199**
BNE-F849	**19-158495**	**124**
BNE-F849	**19-158495**	**126**
BNE-F849	**19-158495**	**280**
BNE-F849	**19-158495**	**424**
BNE-F868	**19-158686**	**392**
BNE-F869	**19-158693**	**124**
BNE-F869	**19-158693**	**188**
BNE-F876	**19-158761**	**173**
BNE-F877	**19-158778**	**408**
BNE-F878	**19-158785**	**408**
BNE-F883	**19-158839**	**89**
BNE-F883	**19-158839**	**90**
BNE-F888	**19-158884**	**188**
BNE-F894	**19-158945**	**26**
BNE-F894	**19-158945**	**27**
BNE-F894	**19-158945**	**369**
BNE-F895	**19-158952**	**26**
BNE-F895	**19-158952**	**27**
BNE-F895	**19-158952**	**369**
BNE-F896	**19-158969**	**314**
BNE-F897	**19-158976**	**314**
BNE-F897	**19-158976**	**315**
BNE-F898	**19-158983**	**90**
BNE-F898	**19-158983**	**91**
BNE-G447	**19-164472**	**26**
BNE-G447	**19-164472**	**369**
BNE-G448	**19-164489**	**26**
BNE-G448	**19-164489**	**369**

Alte Bestellnummer – Neue Bestellnummer

Alt	Neu	Seite
BNE-G458	19-164588	256
BNE-G468	19-164687	409
BNE-G478	19-164786	161
BNE-G491	19-164915	447
BNE-G534	19-165349	249
BNE-G547	19-165479	173
BNE-G548	19-165486	173
BNE-G553	19-165530	161
BNE-G554	19-165547	123
BNE-G555	19-165554	167
BNE-G564	19-165646	167
BNE-G565	19-165653	199
BNE-G566	19-165660	199
BNE-G596	19-165967	120
BNE-G599	19-165998	150
BNE-G599	19-165998	201
BNE-G627	19-166278	246
BNE-G627	19-166278	389
BNE-G638	19-166384	115
BNE-G638	19-166384	348
BNE-G644	19-166445	256
BNE-G645	19-166452	395
BNE-G676	19-166766	167
BNE-G706	19-167060	342
BNE-G708	19-167084	348
BNE-G736	19-167367	256
BNE-G798	19-167985	240
BNE-G798	19-167985	495
BNE-G820	19-168203	349
BNE-G821	19-168210	395
BNE-G838	19-168388	191
BNE-G843	19-168432	408
BNE-G848	19-168487	392
BNE-G849	19-168494	392
BNE-G855	19-168555	191
BNE-G868	19-168685	111
BNE-G868	19-168685	112
BNE-G878	19-168784	393
BNE-G916	19-169163	241
BNE-G916	19-169163	493
BNE-G920	19-169200	4
BNE-G920	19-169200	5
BNE-G920	19-169200	6
BNE-G920	19-169200	8
BNE-G926	19-169262	116
BNE-G927	19-169279	240
BNE-G927	19-169279	241
BNE-G927	19-169279	493
BNE-G953	19-169538	4
BNE-G953	19-169538	5
BNE-G953	19-169538	6
BNE-G953	19-169538	8
BNE-G996	19-169965	183
BNE-G996	19-169965	184
BNE-H008	19-170084	38
BNE-H020	19-170206	149
BNE-H020	19-170206	154
BNE-H020	19-170206	160
BNE-H038	19-170381	319
BNE-H073	19-170732	490
BNE-H074	19-170749	162
BNE-H120	19-171203	110
BNE-H120	19-171203	128
BNE-H120	19-171203	325
BNE-H139	19-171395	344
BNE-H145	19-171456	349
BNE-H181	19-171814	162
BNE-H264	19-172644	161
BNE-H265	19-172651	161
BNE-H265	19-172651	162
BNE-H299	19-172996	15
BNE-H355	19-173559	184
BR5-2973	*26-029733*	*333*
BR5-61696	26-616964	333
BR5-C426	*26-124261*	*333*
BR5-E552	*26-145525*	*335*
BTE-6217	15-062178	43
BTE-6217	15-062178	44
BTE-6218	15-062185	40
BTE-6218	15-062185	41
BTE-6218	15-062185	45
BTE-6219	15-062192	377
BTE-6219	15-062192	449
BTE-6219	15-062192	450
BTE-6219	15-062192	461
BTE-6219	15-062192	491
BTE-6220	15-062208	469
BTE-6220	15-062208	471
BTE-6220	15-062208	487
BTE-6220	15-062208	488
BTE-6221	15-062215	115
BTE-6221	15-062215	116
BTE-6221	15-062215	117
BTE-6221	15-062215	266
BTE-6221	15-062215	267
BTE-6221	15-062215	268
BTE-6221	15-062215	269
BTE-6221	15-062215	286
BTE-6221	15-062215	288
BTE-6221	15-062215	290
BTE-6221	15-062215	300
BTE-6221	15-062215	302
BTE-6221	15-062215	413
BTE-6221	15-062215	414
BTE-6221	15-062215	421
BTE-6412	15-064127	48
BTE-6412	15-064127	49
BTE-6446	15-064462	184
BTE-6446	15-064462	185
BTE-6446	15-064462	186
BTE-6467	*15-064677*	*185*
BTE-6467	*15-064677*	*186*
BTE-6468	*15-064684*	*185*
BTE-6468	*15-064684*	*186*
BTE-6911	15-069115	267
BTE-6911	15-069115	269
BTE-6911	15-069115	289
BTE-6911	15-069115	411
BTE-6911	15-069115	412
BTE-6911	15-069115	414
BTE-6912	15-069122	466
BTE-6912	15-069122	467
BTE-6912	15-069122	468
BTE-6912	15-069122	486
BTE-6912	15-069122	487
BTE-6913	15-069139	48
BTE-6913	15-069139	49
BTE-6913	15-069139	52
BTE-6913	15-069139	53
BTE-6914	15-069146	157
BTE-6914	15-069146	158
BTE-6914	15-069146	159
BTE-6915	15-069153	311
BTE-6915	15-069153	312
BTE-6915	15-069153	315
BTE-6915	15-069153	316
BTE-6915	15-069153	319
BTE-6915	15-069153	320
BTE-6916	15-069160	320
BTE-6916	15-069160	321
BTE-6917	15-069177	351
BTE-6917	15-069177	352
BTE-6917	15-069177	353
BTE-6917	15-069177	354
BTE-A007	15-100078	493
BTE-A007	15-100078	494
BTE-A209	15-102096	57
BTE-A209	15-102096	58
BTE-A209	15-102096	59
BTE-A431	15-104311	482
BTE-A431	15-104311	483
BTE-A431	15-104311	484
BTE-A525	15-105257	469
BTE-A525	15-105257	471
BTE-A525	15-105257	488
BTE-A637	15-106377	365
BTE-A637	15-106377	366
BTE-A637	15-106377	367
BTE-A637	15-106377	368
BTE-A637	15-106377	370
BTE-A637	15-106377	372
BTE-A638	15-106384	373
BTE-A638	15-106384	445
BTE-A638	15-106384	483
BTE-A707	15-107077	452
BTE-A728	15-107282	493
BTE-A728	15-107282	494
BTE-A766	*15-107664*	*351*
BTE-A766	*15-107664*	*352*
BTE-A766	*15-107664*	*353*
BTE-A766	*15-107664*	*354*
BTE-A841	*15-108418*	*494*
BTE-B946	15-119469	160
BTE-B946	15-119469	161
BTE-C258	15-122582	113
BTE-C258	15-122582	114
BTE-C258	15-122582	133
BTE-C258	15-122582	134
BTE-C258	15-122582	325
BTE-C258	15-122582	326
BTE-C619	15-126191	276
BTE-C619	15-126191	277
BTE-C619	15-126191	425
BTE-C619	15-126191	426
BTE-C640	15-126405	101
BTE-C640	15-126405	278
BTE-C640	15-126405	299
BTE-C640	15-126405	422
BTE-C640	15-126405	427
FE1-C903	36-129034	59
FE1-C903	36-129034	61
FE1-C903	36-129034	64
FE1-C904	36-129041	59
FE1-C904	36-129041	61
FE1-C904	36-129041	64
FE1-C905	36-129058	59
FE1-C905	36-129058	61
FE1-C906	36-129065	59
FE1-C906	36-129065	62
FE1-C906	36-129065	64
FE1-C907	38-129070	59
FE1-C907	38-129070	61
FE1-C907	38-129070	62
FE1-C907	38-129070	64
FE1-C908	38-129087	59
FE1-C908	38-129087	61
FE1-C908	38-129087	62
FE1-C908	38-129087	64
FE1-C909	36-129096	78
FE1-C910	38-129100	63
FE1-C911	36-129119	80
FE1-C912	36-129126	88
FE1-C913	36-129133	87
FE1-C913	36-129133	88
FE1-C914	36-129140	81
FE1-C915	36-129157	88
FE1-C916	36-129164	81
FE1-C916	36-129164	82
FE1-C917	36-129171	81
FE1-C917	36-129171	82
FE1-C918	36-129188	87
FE1-C918	36-129188	88
FE1-C919	36-129195	87
FE1-C920	36-129201	87
FE1-C921	38-129216	64
FE1-C921	38-129216	66
FE1-C922	38-129223	65
FE1-C922	38-129223	66
FE1-C922	38-129223	69
FE1-C923	38-129230	64
FE1-C923	38-129230	65
FE1-C923	38-129230	66
FE1-C923	38-129230	67
FE1-C923	38-129230	69
FE1-C924	36-129249	64
FE1-C924	36-129249	66
FE1-C924	36-129249	69
FE1-C925	36-129256	64
FE1-C925	36-129256	65
FE1-C925	36-129256	66
FE1-C925	36-129256	68
FE1-C925	36-129256	69
FE1-C926	36-129263	57
FE1-C927	36-129270	77
FE1-C928	38-129285	57
FE1-C929	38-129292	57
FE1-C930	36-129300	57
FE1-C930	36-129300	58
FE1-C931	36-129317	78
FE1-C931	36-129317	80
FE1-C932	38-129322	58
FE1-C933	36-129331	78
FE1-C934	36-129348	86
FE1-C935	36-129355	217
FE1-C935	36-129355	218
FE1-C936	36-129362	217
FE1-C936	36-129362	218
FE1-C936	36-129362	219
FE1-C936	36-129362	220
FE1-C936	36-129362	221
FE1-C937	36-129379	217
FE1-C937	36-129379	218
FE1-C937	36-129379	219
FE1-C937	36-129379	220
FE1-C937	36-129379	221
FE1-C938	36-129386	217
FE1-C938	36-129386	219
FE1-C939	37-129392	201
FE1-C940	37-129408	201
FE1-C941	36-129416	217
FE1-C941	36-129416	218
FE1-C941	36-129416	219
FE1-C941	36-129416	221
FE1-C942	36-129423	217
FE1-C942	36-129423	218
FE1-C942	36-129423	219
FE1-C942	36-129423	221
FE1-C943	36-129430	218
FE1-C943	36-129430	220
FE1-C943	36-129430	230
FE1-C944	36-129447	201
FE1-C945	36-129454	201
FE1-C946	36-129461	204
FE1-C947	36-129478	204
FE1-C947	36-129478	205
FE1-C948	36-129485	204
FE1-C948	36-129485	206
FE1-C949	37-129491	205
FE1-C949	37-129491	210
FE1-C950	36-129508	204
FE1-C950	36-129508	205
FE1-C951	36-129515	205
FE1-C952	36-129522	229
FE1-C953	36-129539	229
FE1-C953	36-129539	230
FE1-C954	36-129546	230
FE1-C955	36-129553	230
FE1-C956	36-129560	229
FE1-C956	36-129560	230
FE1-C957	36-129577	229
FE1-C957	36-129577	230
FE1-C958	36-129584	221
FE1-C958	36-129584	223
FE1-C959	36-129591	222
FE1-C959	36-129591	223
FE1-C960	36-129607	221
FE1-C960	36-129607	223
FE1-C960	36-129607	232
FE1-C961	36-129614	221
FE1-C961	36-129614	222
FE1-C961	36-129614	223
FE1-C962	36-129621	222
FE1-C962	36-129621	223
FE1-C963	36-129638	204
FE1-C963	36-129638	205
FE1-C963	36-129638	206
FE1-C964	36-129645	204
FE1-C964	36-129645	205
FE1-C964	36-129645	206
FE1-C965	36-129652	204
FE1-C965	36-129652	206
FE1-C965	36-129652	213
FE1-C965	36-129652	232
FE1-C966	36-129669	221
FE1-C966	36-129669	222
FE1-C967	36-129676	214
FE1-C967	36-129676	215
FE1-C967	36-129676	221
FE1-C967	36-129676	222
FE1-C968	36-129683	221
FE1-C968	36-129683	222
FE1-C969	36-129690	207
FE1-C970	36-129706	235
FE1-C971	36-129713	215
FE1-C971	36-129713	216
FE1-C972	36-129720	215
FE1-C972	36-129720	216
FE1-C973	36-129737	215
FE1-C973	36-129737	216
FE1-C973	36-129737	237
FE1-C974	36-129744	228
FE1-C974	36-129744	229
FE1-C975	36-129751	203
FE1-C976	36-129768	203
FE1-C977	36-129775	203
FE1-C978	36-129782	215
FE1-C978	36-129782	216
FE1-C978	36-129782	231
FE1-C978	36-129782	232
FE1-C978	36-129782	237
FE1-C979	36-129799	228
FE1-C979	36-129799	229
FE1-C980	36-129805	203
FE1-C981	36-129812	203
FE1-C982	36-129829	135
FE1-C982	36-129829	136
FE1-C982	36-129829	137
FE1-C982	36-129829	154
FE1-C982	36-129829	155
FE1-C983	36-129836	157
FE1-C983	36-129836	158
FE1-C983	36-129836	159
FE1-C984	36-129843	156
FE1-C985	36-129850	156
FE1-C985	36-129850	157
FE1-C986	36-129867	156
FE1-C986	36-129867	157
FE1-C987	36-129874	157
FE1-C987	36-129874	158
FE1-C987	36-129874	159
FE1-C988	38-129889	139
FE1-C988	38-129889	141
FE1-C989	36-129898	136
FE1-C989	36-129898	137
FE1-C990	36-129904	138
FE1-C990	36-129904	139
FE1-C990	36-129904	155
FE1-C991	36-129911	138
FE1-C991	36-129911	139
FE1-C991	36-129911	155
FE1-C992	36-129928	151
FE1-C993	36-129935	151
FE1-C994	36-129942	151
FE1-C995	36-129959	151
FE1-C996	36-129966	151
FE1-C997	38-129971	149
FE1-C998	36-129980	152
FE1-C999	36-129997	152
FE1-D001	36-130016	152
FE1-D002	36-130023	152
FE1-D003	36-130030	143
FE1-D004	36-130047	150
FE1-D005	36-130054	150
FE1-D006	36-130061	140
FE1-D007	36-130078	140
FE1-D007	36-130078	141
FE1-D008	36-130085	140
FE1-D008	36-130085	141
FE1-D009	36-130092	140
FE1-D009	36-130092	141
FE1-D010	36-130108	101
FE1-D010	36-130108	278
FE1-D010	36-130108	279
FE1-D011	36-130115	266
FE1-D011	36-130115	267
FE1-D011	36-130115	269
FE1-D012	36-130122	266
FE1-D012	36-130122	267
FE1-D012	36-130122	268
FE1-D013	36-130139	266
FE1-D013	36-130139	267
FE1-D013	36-130139	268
FE1-D013	36-130139	269
FE1-D014	36-130146	270
FE1-D014	36-130146	271
FE1-D014	36-130146	303
FE1-D014	36-130146	304
FE1-D015	36-130153	271
FE1-D015	36-130153	272
FE1-D015	36-130153	303
FE1-D015	36-130153	304
FE1-D015	36-130153	309
FE1-D016	36-130160	271
FE1-D016	36-130160	272
FE1-D016	36-130160	303
FE1-D016	36-130160	304
FE1-D016	36-130160	309
FE1-D017	36-130177	299
FE1-D018	38-130182	279
FE1-D018	38-130182	423
FE1-D019	38-130199	270
FE1-D020	38-130205	294
FE1-D021	36-130214	303
FE1-D021	36-130214	304
FE1-D021	36-130214	305
FE1-D021	36-130214	309
FE1-D022	36-130221	294
FE1-D023	38-130236	271
FE1-D024	38-130243	271
FE1-D025	36-130252	303
FE1-D025	36-130252	304
FE1-D026	36-130269	304
FE1-D026	36-130269	305
FE1-D027	37-130275	279
FE1-D027	37-130275	423
FE1-D028	37-130282	279
FE1-D028	37-130282	423
FE1-D029	38-130298	301
FE1-D029	38-130298	302
FE1-D029	38-130298	421
FE1-D030	38-130304	293
FE1-D030	38-130304	294
FE1-D030	38-130304	295
FE1-D030	38-130304	419
FE1-D031	38-130311	293
FE1-D031	38-130311	294
FE1-D031	38-130311	295
FE1-D031	38-130311	419
FE1-D032	38-130328	293
FE1-D032	38-130328	419
FE1-D033	36-130337	101
FE1-D033	36-130337	278
FE1-D033	36-130337	279
FE1-D034	38-130342	101
FE1-D034	38-130342	278
FE1-D034	38-130342	279
FE1-D035	38-130359	277
FE1-D035	38-130359	278
FE1-D035	38-130359	299
FE1-D036	38-130366	266
FE1-D036	38-130366	267
FE1-D036	38-130366	268
FE1-D036	38-130366	269
FE1-D036	38-130366	287
FE1-D036	38-130366	288
FE1-D037	38-130373	287
FE1-D037	38-130373	288
FE1-D037	38-130373	290
FE1-D038	38-130380	267
FE1-D038	38-130380	269
FE1-D038	38-130380	289
FE1-D038	38-130380	290
FE1-D039	36-130399	287
FE1-D039	36-130399	288
FE1-D039	36-130399	289
FE1-D039	36-130399	290
FE1-D040	38-130403	101
FE1-D040	38-130403	278
FE1-D040	38-130403	279
FE1-D041	36-130412	301
FE1-D041	36-130412	302
FE1-D041	36-130412	421
FE1-D042	36-130429	301
FE1-D042	36-130429	302
FE1-D043	36-130436	301
FE1-D043	36-130436	302
FE1-D043	36-130436	421
FE1-D044	36-130443	301
FE1-D044	36-130443	302
FE1-D044	36-130443	421

Alte Bestellnummer – Neue Bestellnummer

Alt	Neu	Seite
FE1-D045	38-130458	275
FE1-D045	38-130458	418
FE1-D046	38-130465	266
FE1-D046	38-130465	267
FE1-D046	38-130465	268
FE1-D046	38-130465	269
FE1-D047	36-130474	293
FE1-D047	36-130474	419
FE1-D048	36-130481	266
FE1-D048	36-130481	267
FE1-D048	36-130481	268
FE1-D048	36-130481	269
FE1-D049	36-130498	130
FE1-D050	36-130504	351
FE1-D050	36-130504	352
FE1-D050	36-130504	353
FE1-D050	36-130504	354
FE1-D051	36-130511	349
FE1-D052	36-130528	348
FE1-D053	36-130535	348
FE1-D054	36-130542	340
FE1-D055	36-130559	340
FE1-D056	38-130564	341
FE1-D057	36-130573	345
FE1-D057	36-130573	346
FE1-D058	36-130580	346
FE1-D058	36-130580	348
FE1-D059	36-130597	345
FE1-D059	36-130597	346
FE1-D060	36-130603	341
FE1-D061	36-130610	341
FE1-D062	36-130627	192
FE1-D062	36-130627	193
FE1-D063	36-130634	192
FE1-D063	36-130634	193
FE1-D064	36-130641	365
FE1-D064	36-130641	366
FE1-D064	36-130641	367
FE1-D064	36-130641	368
FE1-D065	36-130658	366
FE1-D065	36-130658	368
FE1-D066	36-130665	449
FE1-D066	36-130665	461
FE1-D067	36-130672	43
FE1-D068	36-130689	43
FE1-D068	36-130689	44
FE1-D069	36-130696	449
FE1-D069	36-130696	461
FE1-D070	36-130702	449
FE1-D070	36-130702	461
FE1-D071	36-130719	48
FE1-D071	36-130719	49
FE1-D071	36-130719	53
FE1-D072	36-130726	15
FE1-D072	36-130726	16
FE1-D072	36-130726	52
FE1-D073	36-130733	15
FE1-D073	36-130733	16
FE1-D074	36-130740	41
FE1-D074	36-130740	42
FE1-D074	36-130740	45
FE1-D075	36-130757	47
FE1-D075	36-130757	48
FE1-D075	36-130757	49
FE1-D075	36-130757	52
FE1-D076	36-130764	30
FE1-D076	36-130764	31
FE1-D076	36-130764	50
FE1-D076	36-130764	51
FE1-D077	36-130771	41
FE1-D077	36-130771	42
FE1-D077	36-130771	45
FE1-D078	36-130788	469
FE1-D079	36-130795	469
FE1-D079	36-130795	471
FE1-D079	36-130795	488
FE1-D080	36-130801	469
FE1-D080	36-130801	471
FE1-D080	36-130801	488
FE1-D081	36-130818	365
FE1-D081	36-130818	366
FE1-D081	36-130818	367
FE1-D081	36-130818	370
FE1-D081	36-130818	377
FE1-D081	36-130818	450
FE1-D081	36-130818	491
FE1-D082	36-130825	365
FE1-D082	36-130825	366
FE1-D082	36-130825	367
FE1-D082	36-130825	370
FE1-D082	36-130825	377
FE1-D082	36-130825	450
FE1-D082	36-130825	452
FE1-D082	36-130825	491
FE1-D083	36-130832	469
FE1-D083	36-130832	471
FE1-D083	36-130832	488
FE1-D084	36-130849	469
FE1-D084	36-130849	471
FE1-D085	36-130856	469
FE1-D085	36-130856	471
FE1-D086	36-130863	469
FE1-D087	36-130870	471
FE1-D087	36-130870	488
FE1-D088	36-130887	452
FE1-D089	36-130894	452
FE1-D090	36-130900	370
FE1-D090	36-130900	482
FE1-D090	36-130900	483
FE1-D090	36-130900	484
FE1-D091	36-130917	471
FE1-D091	36-130917	488
FE1-D092	36-130924	471
FE1-D093	37-130930	364
FE1-D093	37-130930	482
FE1-D093	37-130930	483
FE1-D093	37-130930	484
FE1-D094	36-130948	447
FE1-D094	36-130948	481
FE1-D094	36-130948	482
FE1-D095	36-130955	461
FE1-D096	36-130962	40
FE1-D096	36-130962	467
FE1-D096	36-130962	468
FE1-D097	36-130979	40
FE1-D097	36-130979	45
FE1-D098	36-130986	43
FE1-D099	36-130993	43
FE1-D099	36-130993	44
FE1-D100	36-131006	29
FE1-D100	36-131006	30
FE1-D100	36-131006	50
FE1-D101	36-131013	30
FE1-D101	36-131013	50
FE1-D102	36-131020	30
FE1-D102	36-131020	31
FE1-D102	36-131020	51
FE1-D103	37-131036	10
FE1-D104	36-131044	10
FE1-D105	36-131051	39
FE1-D105	36-131051	447
FE1-D105	36-131051	481
FE1-D105	36-131051	482
FE1-D106	36-131068	448
FE1-D107	36-131075	466
FE1-D107	36-131075	467
FE1-D107	36-131075	486
FE1-D107	36-131075	487
FE1-D108	36-131082	466
FE1-D108	36-131082	467
FE1-D108	36-131082	468
FE1-D109	38-131097	31
FE1-D109	38-131097	32
FE1-D109	38-131097	472
FE1-D109	38-131097	474
FE1-D109	38-131097	476
FE1-D109	38-131097	477
FE1-D109	38-131097	478
FE1-D110	36-131105	448
FE1-D110	36-131105	488
FE1-D111	36-131112	365
FE1-D111	36-131112	366
FE1-D111	36-131112	367
FE1-D111	36-131112	370
FE1-D111	36-131112	377
FE1-D111	36-131112	450
FE1-D111	36-131112	452
FE1-D111	36-131112	491
FE1-D112	36-131129	31
FE1-D112	36-131129	51
FE1-D113	36-131136	377
FE1-D113	36-131136	450
FE1-D113	36-131136	491
FE1-D114	36-131143	450
FE1-D114	36-131143	491
FE1-D115	38-131158	32
FE1-D115	38-131158	473
FE1-D115	38-131158	474
FE1-D116	36-131167	32
FE1-D116	36-131167	34
FE1-D116	36-131167	473
FE1-D116	36-131167	474
FE1-D117	38-131172	495
FE1-D117	38-131172	496
FE1-D118	36-131181	30
FE1-D118	36-131181	31
FE1-D118	36-131181	50
FE1-D118	36-131181	51
FE1-D119	37-131197	10
FE1-D120	36-131204	29
FE1-D120	36-131204	30
FE1-D120	36-131204	50
FE1-D120	36-131204	51
FE1-D121	38-131219	495
FE1-D121	38-131219	496
FE1-D122	36-131228	378
FE1-D122	36-131228	454
FE1-D123	38-131233	496
FE1-D123	38-131233	497
FE1-D124	38-131240	496
FE1-D124	38-131240	497
FE1-D125	38-131257	362
FE1-D125	38-131257	489
FE1-D126	38-131264	362
FE1-D126	38-131264	489
FE1-D127	38-131271	362
FE1-D127	38-131271	489
FE1-D128	36-131280	33
FE1-D128	36-131280	34
FE1-D129	36-131297	374
FE1-D129	36-131297	378
FE1-D129	36-131297	443
FE1-D129	36-131297	444
FE1-D129	36-131297	454
FE1-D129	36-131297	455
FE1-D129	36-131297	465
FE1-D130	37-131302	31
FE1-D130	37-131302	32
FE1-D130	37-131302	33
FE1-D130	37-131302	34
FE1-D130	37-131302	472
FE1-D130	37-131302	473
FE1-D130	37-131302	474
FE1-D130	37-131302	476
FE1-D130	37-131302	477
FE1-D130	37-131302	478
FE1-D131	36-131310	493
FE1-D131	36-131310	494
FE1-D132	37-131326	450
FE1-D132	37-131326	452
FE1-D133	37-131333	450
FE1-D133	37-131333	452
FE1-D133	37-131333	491
FE1-D134	38-131349	31
FE1-D134	38-131349	386
FE1-D134	38-131349	387
FE1-D134	38-131349	472
FE1-D134	38-131349	473
FE1-D134	38-131349	474
FE1-D134	38-131349	475
FE1-D134	38-131349	476
FE1-D134	38-131349	477
FE1-D134	38-131349	478
FE1-D135	36-131358	17
FE1-D136	37-131364	15
FE1-D136	37-131364	17
FE1-D137	37-131371	16
FE1-D137	37-131371	17
FE1-D137	37-131371	386
FE1-D137	37-131371	472
FE1-D137	37-131371	474
FE1-D137	37-131371	476
FE1-D137	37-131371	477
FE1-D137	37-131371	478
FE1-D138	37-131388	15
FE1-D138	37-131388	17
FE1-D138	37-131388	32
FE1-D138	37-131388	34
FE1-D138	37-131388	386
FE1-D138	37-131388	472
FE1-D138	37-131388	473
FE1-D138	37-131388	474
FE1-D138	37-131388	475
FE1-D138	37-131388	476
FE1-D138	37-131388	477
FE1-D138	37-131388	478
FE1-D139	37-131395	31
FE1-D139	37-131395	32
FE1-D139	37-131395	34
FE1-D139	37-131395	386
FE1-D139	37-131395	473
FE1-D139	37-131395	474
FE1-D140	37-131401	368
FE1-D140	37-131401	372
FE1-D140	37-131401	484
FE1-D141	37-131418	368
FE1-D141	37-131418	372
FE1-D141	37-131418	484
FE1-D142	37-131425	374
FE1-D142	37-131425	378
FE1-D142	37-131425	443
FE1-D142	37-131425	444
FE1-D142	37-131425	454
FE1-D142	37-131425	455
FE1-D143	37-131432	364
FE1-D143	37-131432	442
FE1-D143	37-131432	454
FE1-D144	37-131449	31
FE1-D144	37-131449	32
FE1-D144	37-131449	33
FE1-D144	37-131449	34
FE1-D144	37-131449	386
FE1-D144	37-131449	472
FE1-D144	37-131449	473
FE1-D144	37-131449	474
FE1-D144	37-131449	476
FE1-D144	37-131449	477
FE1-D144	37-131449	478
FE1-D303	37-133030	456
FE1-D304	36-133048	32
FE1-D305	36-133055	456
FE1-D306	36-133062	43
FE1-D306	36-133062	44
FE1-D308	36-133086	47
FE1-D308	36-133086	48
FE1-D308	36-133086	52
FE1-D309	36-133093	47
FE1-D310	36-133109	47
FE1-D310	36-133109	48
FE1-D311	36-133116	48
FE1-D311	36-133116	52
FE1-D312	36-133123	48
FE1-D312	36-133123	52
FE1-D313	36-133130	48
FE1-D313	36-133130	52
FE1-D314	36-133147	30
FE1-D314	36-133147	31
FE1-D314	36-133147	50
FE1-D314	36-133147	51
FE1-D315	36-133154	52
FE1-D315	36-133154	53
FE1-D316	36-133161	59
FE1-D316	36-133161	62
FE1-D316	36-133161	64
FE1-D317	36-133178	59
FE1-D318	36-133185	63
FE1-D319	38-133190	64
FE1-D319	38-133190	65
FE1-D319	38-133190	66
FE1-D320	36-133208	65
FE1-D320	36-133208	66
FE1-D320	36-133208	68
FE1-D320	36-133208	69
FE1-D322	36-133222	77
FE1-D323	36-133239	77
FE1-D324	36-133246	80
FE1-D325	36-133253	80
FE1-D326	36-133260	82
FE1-D327	36-133277	82
FE1-D328	36-133284	86
FE1-D329	36-133291	87
FE1-D329	36-133291	88
FE1-D331	36-133314	87
FE1-D331	36-133314	88
FE1-D332	36-133321	130
FE1-D333	36-133338	135
FE1-D333	36-133338	154
FE1-D334	36-133345	135
FE1-D334	36-133345	136
FE1-D335	36-133352	135
FE1-D335	36-133352	136
FE1-D335	36-133352	155
FE1-D336	36-133369	136
FE1-D336	36-133369	137
FE1-D337	36-133376	136
FE1-D337	36-133376	137
FE1-D338	36-133383	138
FE1-D338	36-133383	139
FE1-D338	36-133383	155
FE1-D339	36-133390	138
FE1-D339	36-133390	139
FE1-D339	36-133390	155
FE1-D340	36-133406	138
FE1-D340	36-133406	139
FE1-D340	36-133406	155
FE1-D341	36-133413	140
FE1-D341	36-133413	141
FE1-D342	36-133420	140
FE1-D342	36-133420	141
FE1-D343	36-133437	143
FE1-D344	37-133443	149
FE1-D345	36-133451	151
FE1-D346	36-133468	152
FE1-D347	36-133475	152
FE1-D348	36-133482	155
FE1-D349	37-133498	457
FE1-D349	37-133498	460
FE1-D350	36-133505	155
FE1-D352	36-133529	138
FE1-D352	36-133529	139
FE1-D352	36-133529	155
FE1-D355	36-133550	156
FE1-D355	36-133550	157
FE1-D356	36-133567	157
FE1-D356	36-133567	158
FE1-D357	36-133574	157
FE1-D357	36-133574	158
FE1-D358	36-133581	157
FE1-D358	36-133581	158
FE1-D360	36-133604	158
FE1-D360	36-133604	159
FE1-D361	36-133611	158
FE1-D361	36-133611	159
FE1-D361	36-133611	160
FE1-D362	37-133627	201
FE1-D363	36-133635	204
FE1-D363	36-133635	205
FE1-D364	36-133642	204
FE1-D365	36-133659	204
FE1-D365	36-133659	206
FE1-D365	36-133659	209
FE1-D366	36-133666	204
FE1-D366	36-133666	232
FE1-D367	36-133673	204
FE1-D367	36-133673	213
FE1-D367	36-133673	223
FE1-D368	36-133680	204
FE1-D368	36-133680	205
FE1-D368	36-133680	207
FE1-D369	36-133697	204
FE1-D370	36-133703	204
FE1-D370	36-133703	205
FE1-D371	37-133719	207
FE1-D371	37-133719	208
FE1-D371	37-133719	212
FE1-D371	37-133719	214
FE1-D372	37-133726	207
FE1-D372	37-133726	208
FE1-D372	37-133726	209
FE1-D372	37-133726	214
FE1-D372	37-133726	215
FE1-D373	37-133733	207
FE1-D373	37-133733	208
FE1-D373	37-133733	212
FE1-D373	37-133733	213
FE1-D373	37-133733	214
FE1-D374	37-133740	207
FE1-D374	37-133740	208
FE1-D374	37-133740	209
FE1-D374	37-133740	214
FE1-D374	37-133740	215
FE1-D375	37-133757	457
FE1-D378	36-133789	215
FE1-D378	36-133789	216
FE1-D379	36-133796	215
FE1-D379	36-133796	216
FE1-D381	36-133819	215
FE1-D381	36-133819	216
FE1-D382	36-133826	228
FE1-D383	36-133833	228
FE1-D383	36-133833	237
FE1-D384	36-133840	228
FE1-D384	36-133840	229
FE1-D385	36-133857	229
FE1-D386	36-133864	229
FE1-D389	36-133895	237
FE1-D391	36-133918	287
FE1-D391	36-133918	288
FE1-D391	36-133918	289
FE1-D391	36-133918	290
FE1-D392	36-133925	270
FE1-D392	36-133925	271
FE1-D393	36-133932	275
FE1-D393	36-133932	418
FE1-D394	36-133949	101
FE1-D394	36-133949	278
FE1-D395	37-133955	279
FE1-D395	37-133955	423
FE1-D396	36-133963	287
FE1-D396	36-133963	288
FE1-D396	36-133963	289
FE1-D397	36-133970	266
FE1-D397	36-133970	287
FE1-D397	36-133970	288
FE1-D397	36-133970	289
FE1-D397	36-133970	290
FE1-D398	38-133985	286
FE1-D398	38-133985	289
FE1-D398	38-133985	290
FE1-D399	36-133994	293
FE1-D399	36-133994	419
FE1-D400	36-134007	293
FE1-D400	36-134007	419
FE1-D401	36-134014	294
FE1-D402	36-134021	294
FE1-D402	36-134021	295
FE1-D403	36-134038	294
FE1-D403	36-134038	295
FE1-D404	36-134045	294
FE1-D404	36-134045	295
FE1-D405	37-134051	362
FE1-D405	37-134051	489
FE1-D407	36-134076	457
FE1-D407	36-134076	460
FE1-D408	36-134083	372
FE1-D410	36-134106	372
FE1-D411	36-134113	374
FE1-D411	36-134113	378
FE1-D411	36-134113	454
FE1-D411	36-134113	465
FE1-D412	37-134129	374
FE1-D412	37-134129	378
FE1-D412	37-134129	444
FE1-D412	37-134129	455
FE1-D413	36-134137	442
FE1-D413	36-134137	443
FE1-D415	36-134151	39
FE1-D415	36-134151	447
FE1-D415	36-134151	481
FE1-D416	36-134168	448

Alte Bestellnummer – Neue Bestellnummer

Alt	Neu	Seite
FE1-D416	36-134168	488
FE1-D417	36-134175	448
FE1-D418	36-134182	448
FE1-D418	36-134182	488
FE1-D419	**36-134199**	**445**
FE1-D419	**36-134199**	**449**
FE1-D420	**36-134205**	**450**
FE1-D420	**36-134205**	**491**
FE1-D421	**37-134211**	**378**
FE1-D421	**37-134211**	**450**
FE1-D421	**37-134211**	**452**
FE1-D421	**37-134211**	**491**
FE1-D422	**37-134228**	**450**
FE1-D422	**37-134228**	**452**
FE1-D422	**37-134228**	**491**
FE1-D424	36-134243	448
FE1-D424	36-134243	461
FE1-D425	36-134250	364
FE1-D425	36-134250	464
FE1-D426	36-134267	464
FE1-D427	36-134274	466
FE1-D427	36-134274	467
FE1-D428	36-134281	466
FE1-D428	36-134281	468
FE1-D429	36-134298	40
FE1-D429	36-134298	466
FE1-D429	36-134298	467
FE1-D429	36-134298	468
FE1-D429	36-134298	486
FE1-D429	36-134298	487
FE1-D430	36-134304	467
FE1-D430	36-134304	468
FE1-D431	36-134311	467
FE1-D432	**37-134327**	**362**
FE1-D432	**37-134327**	**489**
FE1-D433	36-134335	233
FE1-D434	**36-134342**	**447**
FE1-D434	**36-134342**	**481**
FE1-D434	**36-134342**	**482**
FE1-D439	36-134397	40
FE1-D439	36-134397	45
FE1-D439	36-134397	467
FE1-D439	36-134397	468
FE1-D439	36-134397	486
FE1-D440	**38-134401**	**472**
FE1-D440	**38-134401**	**476**
FE1-D440	**38-134401**	**478**
FE1-D441	**36-134410**	**473**
FE1-D442	**36-134427**	**473**
FE1-D444	**37-134440**	**477**
FE1-D445	**37-134457**	**362**
FE1-D445	**37-134457**	**489**
FE1-D446	**36-134465**	**495**
FE1-D446	**36-134465**	**496**
FE1-D447	**36-134472**	**495**
FE1-D447	**36-134472**	**496**
FE1-D448	**36-134489**	**294**
FE1-D448	**36-134489**	**295**
FE1-D449	**36-134496**	**203**
FE1-D450	**36-134502**	**158**
FE1-D450	**36-134502**	**159**
FE1-D450	**36-134502**	**160**
FE1-D451	**36-134519**	**205**
FE1-D452	**36-134526**	**222**
FE1-D453	**36-134533**	**228**
FE1-E766	37-147662	10
FE1-E767	37-147679	10
FE1-E768	**37-147686**	**10**
FE1-E769	36-147694	10
FE1-E770	36-147700	10
FE1-E771	36-147717	10
FE1-E772	37-147723	11
FE1-E772	37-147723	13
FE1-E773	37-147730	11
FE1-E773	37-147730	13
FE1-E774	**37-147747**	**11**
FE1-E774	**37-147747**	**13**
FE1-E775	37-147754	11
FE1-E775	37-147754	13
FE1-E776	**36-147762**	**11**
FE1-E777	36-147779	13
FE1-E778	36-147786	11
FE1-E778	36-147786	13
FE1-E779	**36-147793**	**11**
FE1-E779	**36-147793**	**13**
FE1-E780	**37-147808**	**19**
FE1-E780	**37-147808**	**22**
FE1-E781	**37-147815**	**19**
FE1-E781	**37-147815**	**20**
FE1-E781	**37-147815**	**22**
FE1-E782	**37-147822**	**19**
FE1-E782	**37-147822**	**20**
FE1-E782	**37-147822**	**22**
FE1-E782	**37-147822**	**23**
FE1-E783	**37-147839**	**19**
FE1-E783	**37-147839**	**20**
FE1-E783	**37-147839**	**21**
FE1-E783	**37-147839**	**22**
FE1-E783	**37-147839**	**23**
FE1-E784	**37-147846**	**20**
FE1-E784	**37-147846**	**21**
FE1-E784	**37-147846**	**22**
FE1-E784	**37-147846**	**23**
FE1-E785	**36-147854**	**19**
FE1-E786	**36-147861**	**19**
FE1-E786	**36-147861**	**20**
FE1-E787	**36-147878**	**19**
FE1-E787	**36-147878**	**20**
FE1-E787	**36-147878**	**21**
FE1-E788	**36-147885**	**20**
FE1-E788	**36-147885**	**22**
FE1-E789	**36-147892**	**19**
FE1-E789	**36-147892**	**20**
FE1-E789	**36-147892**	**21**
FE1-E789	**36-147892**	**22**
FE1-E789	**36-147892**	**23**
FE1-E790	**36-147908**	**22**
FE1-E790	**36-147908**	**23**
FE1-E791	**36-147915**	**19**
FE1-E791	**36-147915**	**23**
FE1-E792	**37-147921**	**19**
FE1-E792	**37-147921**	**22**
FE1-E793	**37-147938**	**19**
FE1-E793	**37-147938**	**20**
FE1-E793	**37-147938**	**22**
FE1-E794	**37-147945**	**19**
FE1-E794	**37-147945**	**20**
FE1-E794	**37-147945**	**22**
FE1-E794	**37-147945**	**23**
FE1-E794	**37-147945**	**24**
FE1-E795	**37-147952**	**19**
FE1-E795	**37-147952**	**20**
FE1-E795	**37-147952**	**22**
FE1-E795	**37-147952**	**23**
FE1-E795	**37-147952**	**24**
FE1-E795	**37-147952**	**25**
FE1-E796	**37-147969**	**20**
FE1-E796	**37-147969**	**21**
FE1-E796	**37-147969**	**22**
FE1-E796	**37-147969**	**23**
FE1-E796	**37-147969**	**25**
FE1-E797	**36-147977**	**19**
FE1-E797	**36-147977**	**386**
FE1-E798	36-147984	19
FE1-E798	36-147984	20
FE1-E799	**36-147991**	**19**
FE1-E799	**36-147991**	**20**
FE1-E799	**36-147991**	**21**
FE1-E800	**36-148004**	**20**
FE1-E800	**36-148004**	**22**
FE1-E801	**36-148011**	**19**
FE1-E801	**36-148011**	**20**
FE1-E801	**36-148011**	**21**
FE1-E801	**36-148011**	**22**
FE1-E801	**36-148011**	**23**
FE1-E802	**36-148028**	**22**
FE1-E802	**36-148028**	**23**
FE1-E803	**36-148035**	**23**
FE1-E803	**36-148035**	**24**
FE1-E803	**36-148035**	**25**
FE1-E804	**37-148041**	**144**
FE1-E805	**37-148058**	**144**
FE1-E806	**36-148066**	**144**
FE1-E807	36-148073	347
FE1-E808	36-148080	342
FE1-E808	36-148080	347
FE1-E809	**36-148097**	**342**
FE1-E809	**36-148097**	**347**
FE1-E810	37-148102	445
FE1-E810	37-148102	446
FE1-E811	37-148119	445
FE1-E811	37-148119	446
FE1-E812	37-148126	457
FE1-E813	**36-148134**	**457**
FE1-E814	**37-148140**	**460**
FE1-E814	**37-148140**	**490**
FE1-E815	**36-148158**	**460**
FE1-E816	**37-148164**	**497**
FE1-E816	**37-148164**	**498**
FE1-E816	**37-148164**	**499**
FE1-E817	**37-148171**	**497**
FE1-E817	**37-148171**	**498**
FE1-E817	**37-148171**	**499**
FE1-E818	**37-148188**	**498**
FE1-E818	**37-148188**	**499**
FE1-E819	**38-148194**	**497**
FE1-E819	**38-148194**	**498**
FE1-E820	**38-148200**	**497**
FE1-E820	**38-148200**	**498**
FE1-E821	**38-148217**	**497**
FE1-E822	**38-148224**	**499**
FE1-E823	37-148232	490
FE1-E824	**36-148240**	**490**
FE1-E825	**36-148257**	**490**
FE1-E826	**36-148264**	**21**
FE1-E826	**36-148264**	**22**
FE1-E826	**36-148264**	**23**
FE1-E848	**37-148485**	**70**
FE1-E848	**37-148485**	**72**
FE1-E848	**37-148485**	**73**
FE1-E849	37-148492	70
FE1-E849	37-148492	72
FE1-E849	37-148492	73
FE1-E849	37-148492	74
FE1-E850	**37-148508**	**70**
FE1-E850	**37-148508**	**72**
FE1-E850	**37-148508**	**73**
FE1-E850	**37-148508**	**74**
FE1-F385	36-153855	78
FE1-F385	36-153855	80
FE1-F386	36-153862	78
FE1-F387	36-153879	86
FE1-F388	36-153886	78
FE1-F388	36-153886	80
FE1-F389	36-153893	59
FE1-F390	38-153907	59
FE1-F391	38-153914	63
FE1-F392	36-153923	80
FE1-F393	36-153930	75
FE1-F393	36-153930	85
FE1-F393	36-153930	86
FE1-F394	36-153947	87
FE1-F394	36-153947	88
FE1-F395	36-153954	82
FE1-F396	36-153961	85
FE1-F397	36-153978	86
FE1-F399	**37-153991**	**224**
FE1-F401	36-154012	204
FE1-F401	36-154012	205
FE1-F402	36-154029	205
FE1-F403	36-154036	205
FE1-F404	36-154043	204
FE1-F404	36-154043	205
FE1-F405	36-154050	229
FE1-F405	36-154050	230
FE1-F406	36-154067	230
FE1-F407	**36-154074**	**206**
FE1-F408	**38-154089**	**238**
FE1-F410	**36-154104**	**205**
FE1-F410	**36-154104**	**206**
FE1-F410	**36-154104**	**213**
FE1-F411	**37-154110**	**224**
FE1-F411	**37-154110**	**225**
FE1-F411	**37-154110**	**226**
FE1-F412	37-154127	224
FE1-F412	37-154127	225
FE1-F412	37-154127	226
FE1-F413	**36-154135**	**224**
FE1-F414	**36-154142**	**224**
FE1-F414	**36-154142**	**225**
FE1-F415	**36-154159**	**224**
FE1-F416	**36-154166**	**208**
FE1-F416	**36-154166**	**209**
FE1-F416	**36-154166**	**214**
FE1-F416	**36-154166**	**215**
FE1-F417	**37-154172**	**209**
FE1-F418	**37-154189**	**209**
FE1-F419	36-154197	235
FE1-F420	36-154203	235
FE1-F421	36-154210	235
FE1-F422	**36-154227**	**229**
FE1-F423	36-154234	235
FE1-F424	**36-154241**	**215**
FE1-F424	**36-154241**	**216**
FE1-F426	36-154265	157
FE1-F426	36-154265	158
FE1-F426	36-154265	159
FE1-F427	36-154272	157
FE1-F428	**36-154289**	**142**
FE1-F429	36-154296	145
FE1-F429	36-154296	146
FE1-F430	36-154302	145
FE1-F430	36-154302	146
FE1-F431	36-154319	157
FE1-F432	36-154326	145
FE1-F432	36-154326	146
FE1-F433	36-154333	142
FE1-F434	**36-154340**	**142**
FE1-F435	**36-154357**	**146**
FE1-F436	36-154364	157
FE1-F437	37-154370	157
FE1-F438	36-154388	157
FE1-F439	38-154393	149
FE1-F440	38-154409	149
FE1-F441	37-154417	149
FE1-F442	37-154424	149
FE1-F443	36-154432	143
FE1-F443	36-154432	156
FE1-F444	36-154449	156
FE1-F445	36-154456	146
FE1-F448	36-154487	270
FE1-F449	38-154492	270
FE1-F449	38-154492	272
FE1-F450	38-154508	264
FE1-F450	38-154508	265
FE1-F451	38-154515	300
FE1-F451	38-154515	301
FE1-F451	38-154515	302
FE1-F453	36-154531	277
FE1-F454	38-154546	306
FE1-F454	38-154546	307
FE1-F455	38-154553	298
FE1-F455	38-154553	299
FE1-F455	38-154553	306
FE1-F455	38-154553	307
FE1-F456	38-154560	305
FE1-F457	37-154578	306
FE1-F457	37-154578	307
FE1-F458	37-154585	298
FE1-F458	37-154585	306
FE1-F458	37-154585	307
FE1-F458	37-154585	308
FE1-F459	37-154592	298
FE1-F459	37-154592	306
FE1-F459	37-154592	307
FE1-F459	37-154592	308
FE1-F460	37-154608	298
FE1-F460	37-154608	299
FE1-F460	37-154608	306
FE1-F460	37-154608	308
FE1-F461	37-154615	299
FE1-F461	37-154615	306
FE1-F461	37-154615	307
FE1-F461	37-154615	308
FE1-F462	37-154622	298
FE1-F462	37-154622	305
FE1-F462	37-154622	307
FE1-F462	37-154622	308
FE1-F463	37-154639	298
FE1-F463	37-154639	299
FE1-F463	37-154639	305
FE1-F463	37-154639	308
FE1-F464	37-154646	108
FE1-F465	36-154654	110
FE1-F465	36-154654	310
FE1-F465	36-154654	311
FE1-F465	36-154654	313
FE1-F465	36-154654	314
FE1-F466	36-154661	110
FE1-F466	36-154661	310
FE1-F466	36-154661	311
FE1-F466	36-154661	313
FE1-F466	36-154661	314
FE1-F467	36-154678	313
FE1-F467	36-154678	314
FE1-F468	36-154685	315
FE1-F468	36-154685	316
FE1-F469	36-154692	125
FE1-F469	36-154692	376
FE1-F470	36-154708	129
FE1-F471	**36-154715**	**129**
FE1-F472	36-154722	354
FE1-F472	36-154722	355
FE1-F473	**37-154738**	**343**
FE1-F473	**37-154738**	**344**
FE1-F474	37-154745	343
FE1-F474	37-154745	344
FE1-F475	37-154752	343
FE1-F475	37-154752	344
FE1-F476	36-154760	432
FE1-F478	36-154784	432
FE1-F479	36-154791	437
FE1-F480	36-154807	169
FE1-F480	36-154807	170
FE1-F481	36-154814	169
FE1-F481	36-154814	170
FE1-F482	36-154821	201
FE1-F483	36-154838	245
FE1-F483	36-154838	247
FE1-F483	36-154838	248
FE1-F484	36-154845	244
FE1-F485	36-154852	244
FE1-F486	36-154869	261
FE1-F486	36-154869	262
FE1-F487	**36-154876**	**257**
FE1-F487	**36-154876**	**258**
FE1-F488	36-154883	261
FE1-F488	36-154883	262
FE1-F489	36-154890	258
FE1-F490	36-154906	259
FE1-F491	36-154913	259
FE1-F492	36-154920	192
FE1-F492	36-154920	262
FE1-F493	36-154937	192
FE1-F494	36-154944	196
FE1-F495	36-154951	115
FE1-F495	36-154951	117
FE1-F496	36-154968	115
FE1-F496	36-154968	117
FE1-F499	36-154999	44
FE1-F500	36-155002	41
FE1-F500	36-155002	42
FE1-F500	36-155002	45
FE1-F501	36-155019	41
FE1-F501	36-155019	42
FE1-F501	36-155019	45
FE1-F502	36-155026	446
FE1-F507	36-155071	44
FE1-F508	**36-155088**	**468**
FE1-F508	**36-155088**	**487**
FE1-F509	36-155095	448
FE1-F509	36-155095	488
FE1-F510	**36-155101**	**444**
FE1-F510	**36-155101**	**455**
FE1-F511	**36-155118**	**493**
FE1-F511	**36-155118**	**494**
FE1-F512	36-155125	493
FE1-F512	36-155125	494
FE1-F513	37-155131	464
FE1-F514	36-155149	464
FE1-F515	37-155155	378
FE1-F515	37-155155	443
FE1-F515	37-155155	454
FE1-F516	37-155162	465
FE1-F904	36-159048	350
FE1-F905	36-159055	141
FE1-F906	36-159062	143
FE1-F907	36-159079	143
FE1-F910	37-159108	147
FE1-F912	36-159123	136
FE1-F914	36-159147	136
FE1-F914	36-159147	137
FE1-F914	36-159147	138
FE1-F917	36-159178	142
FE1-F919	36-159192	158
FE1-F919	36-159192	159
FE1-F920	36-159208	150
FE1-F921	36-159215	140
FE1-F922	36-159222	136
FE1-F923	36-159239	158
FE1-F923	36-159239	159
FE1-F926	36-159260	142
FE1-F927	36-159277	135
FE1-F927	36-159277	136
FE1-F928	36-159284	136
FE1-F929	36-181438	135
FE1-F930	36-159307	154
FE1-F931	36-159314	136
FE1-F932	36-159321	135
FE1-F932	36-159321	136
FE1-F933	36-159338	135
FE1-F933	36-159338	154
FE1-F934	36-159345	136
FE1-F934	36-159345	154
FE1-F935	36-159352	203
FE1-F936	36-159369	203
FE1-F937	36-159376	232
FE1-F938	36-159383	203
FE1-F941	36-159413	235
FE1-F942	**36-159420**	**228**
FE1-F944	36-159444	228
FE1-F945	36-159451	204
FE1-F945	36-159451	205
FE1-F945	36-159451	206
FE1-F946	36-159468	230
FE1-F947	36-159475	232
FE1-F950	36-159505	232
FE1-F951	36-159512	230
FE1-F952	36-159529	232
FE1-F953	36-159536	232
FE1-F954	36-159543	232
FE1-F955	36-159550	232
FE1-F956	36-159567	232
FE1-F957	36-159574	205
FE1-F958	36-159581	205
FE1-F959	36-159598	205
FE1-F960	36-159604	204
FE1-F960	36-159604	205
FE1-F961	36-159611	205
FE1-F963	36-159635	56
FE1-F964	36-159642	85
FE1-F965	36-159659	85
FE1-F966	36-159666	86
FE1-F967	36-159673	56
FE1-F969	**36-159697**	**86**
FE1-F970	36-159703	86
FE1-F971	36-159710	56
FE1-F972	36-159727	56
FE1-F973	36-159734	86
FE1-F974	36-159741	56
FE1-F976	36-159765	75
FE1-F977	36-159772	86
FE1-F979	36-159796	92
FE1-F980	37-159801	70
FE1-F980	37-159801	72
FE1-F980	37-159801	73
FE1-F980	37-159801	74
FE1-F981	36-159819	56
FE1-F982	36-159826	75
FE1-F982	36-159826	85
FE1-F983	36-159833	75
FE1-F983	36-159833	92
FE1-F985	36-159857	201
FE1-F986	36-159864	196
FE1-F987	36-159871	201
FE1-F988	36-159888	201
FE1-F989	36-159895	196
FE1-F990	36-159901	196
FE1-F990	36-159901	197
FE1-F992	36-159925	196

Alte Bestellnummer – Neue Bestellnummer

Alt	Neu	Seite
FE1-F992	36-159925	197
FE1-F993	36-159932	196
FE1-F994	36-159949	196
FE1-F994	36-159949	197
FE1-F996	36-159963	168
FE1-F998	36-159987	359
FE1-F998	36-159987	360
FE1-F998	36-159987	361
FE1-F999	36-159994	359
FE1-F999	36-159994	360
FE1-F999	36-159994	361
FE1-G001	36-160013	359
FE1-G001	36-160013	360
FE1-G001	36-160013	361
FE1-G002	36-160020	359
FE1-G002	36-160020	360
FE1-G005	36-160051	5
FE1-G006	36-160068	5
FE1-G008	36-160082	5
FE1-G009	36-160099	5
FE1-G010	36-160105	5
FE1-G015	36-160150	115
FE1-G015	36-160150	345
FE1-G016	36-160167	342
FE1-G017	36-160174	115
FE1-G017	36-160174	345
FE1-G018	36-160181	115
FE1-G018	36-160181	344
FE1-G019	37-160197	464
FE1-G020	36-160204	72
FE1-G021	36-160211	340
FE1-G022	36-160228	72
FE1-G023	36-160235	74
FE1-G024	36-160242	47
FE1-G025	36-160259	47
FE1-G026	36-160266	47
FE1-G027	36-160273	47
FE1-G028	36-160280	46
FE1-G029	36-160297	46
FE1-G030	36-160303	463
FE1-G031	36-160310	40
FE1-G032	36-160327	39
FE1-G033	36-160334	46
FE1-G034	36-160341	40
FE1-G035	36-160358	445
FE1-G035	36-160358	448
FE1-G035	36-160358	461
FE1-G036	36-160365	466
FE1-G037	36-160372	39
FE1-G037	36-160372	466
FE1-G038	36-160389	37
FE1-G039	36-160396	37
FE1-G040	36-160402	37
FE1-G041	36-160419	74
FE1-G043	36-160433	115
FE1-G043	36-160433	344
FE1-G045	36-160457	351
FE1-G046	36-160464	343
FE1-G046	36-160464	350
FE1-G047	36-160471	350
FE1-G048	36-160488	354
FE1-G049	36-160495	354
FE1-G050	36-160501	354
FE1-G051	36-160518	343
FE1-G051	36-160518	350
FE1-G051	36-160518	351
FE1-G053	37-160531	70
FE1-G053	37-160531	72
FE1-G053	37-160531	73
FE1-G053	37-160531	74
FE1-G054	36-160549	350
FE1-G055	36-160556	188
FE1-G056	36-160563	446
FE1-G057	36-160570	188
FE1-G058	36-160587	48
FE1-G058	36-160587	52
FE1-G059	36-160594	48
FE1-G059	36-160594	49
FE1-G060	36-160600	188
FE1-G061	36-160617	48
FE1-G062	36-160624	188
FE1-G063	36-160631	464
FE1-G064	36-160648	123
FE1-G065	**37-160654**	**485**
FE1-G066	36-160662	122
FE1-G067	37-160678	485
FE1-G068	36-160686	122
FE1-G068	36-160686	123
FE1-G069	**37-160692**	**485**
FE1-G070	36-160709	132
FE1-G071	**36-160716**	**485**
FE1-G072	36-160723	356
FE1-G073	36-160730	131
FE1-G074	36-160747	356
FE1-G075	36-160754	127
FE1-G076	36-160761	127
FE1-G077	36-160778	320
FE1-G077	36-160778	321
FE1-G078	36-160785	319
FE1-G078	36-160785	320
FE1-G079	36-160792	356
FE1-G080	36-160808	323
FE1-G081	36-160815	117
FE1-G082	36-160822	117
FE1-G083	36-160839	323
FE1-G085	36-160853	323
FE1-G087	36-160877	322
FE1-G088	36-160884	192
FE1-G089	36-160891	323
FE1-G090	36-160907	196
FE1-G091	36-160914	323
FE1-G092	36-160921	199
FE1-G094	36-160945	322
FE1-G095	36-160952	322
FE1-G100	36-161003	108
FE1-G101	37-161019	108
FE1-G103	37-161033	108
FE1-G104	36-161041	192
FE1-G106	38-161063	266
FE1-G107	36-161072	199
FE1-G108	36-161089	298
FE1-G109	36-161096	192
FE1-G110	36-161102	298
FE1-G112	36-161126	298
FE1-G113	36-161133	402
FE1-G113	36-161133	403
FE1-G114	36-161140	298
FE1-G115	36-161157	300
FE1-G115	36-161157	302
FE1-G116	38-161162	101
FE1-G116	38-161162	278
FE1-G117	36-161171	400
FE1-G119	36-161195	400
FE1-G120	36-161201	400
FE1-G124	36-161249	410
FE1-G125	37-161255	70
FE1-G125	37-161255	72
FE1-G125	37-161255	74
FE1-G126	37-161262	54
FE1-G126	37-161262	55
FE1-G126	37-161262	56
FE1-G127	37-161279	54
FE1-G127	37-161279	56
FE1-G128	37-161286	54
FE1-G128	37-161286	55
FE1-G128	37-161286	56
FE1-G129	37-161293	54
FE1-G129	37-161293	55
FE1-G130	37-161309	54
FE1-G131	36-161317	55
FE1-G131	36-161317	73
FE1-G132	**36-161324**	**70**
FE1-G132	**36-161324**	**74**
FE1-G133	36-161331	54
FE1-G133	36-161331	56
FE1-G133	36-161331	70
FE1-G134	36-161348	70
FE1-G134	36-161348	73
FE1-G135	**36-161355**	**54**
FE1-G135	**36-161355**	**55**
FE1-G135	**36-161355**	**56**
FE1-G136	36-161362	70
FE1-G136	36-161362	73
FE1-G137	36-161379	54
FE1-G137	36-161379	56
FE1-G138	36-161386	73
FE1-G139	36-161393	54
FE1-G139	36-161393	55
FE1-G140	**36-161409**	**83**
FE1-G140	**36-161409**	**84**
FE1-G141	36-161416	287
FE1-G141	36-161416	288
FE1-G142	38-161421	277
FE1-G143	38-161438	287
FE1-G143	38-161438	288
FE1-G144	36-161447	101
FE1-G144	36-161447	278
FE1-G145	36-161454	284
FE1-G145	36-161454	285
FE1-G145	36-161454	286
FE1-G146	36-161461	284
FE1-G146	36-161461	285
FE1-G146	36-161461	286
FE1-G147	36-161478	284
FE1-G148	**36-161485**	**83**
FE1-G149	36-161492	283
FE1-G149	36-161492	285
FE1-G149	36-161492	286
FE1-G150	36-161508	265
FE1-G151	36-161515	265
FE1-G152	36-161522	264
FE1-G152	36-161522	265
FE1-G153	36-161539	264
FE1-G153	36-161539	265
FE1-G154	36-161546	292
FE1-G154	36-161546	298
FE1-G155	36-161553	242
FE1-G155	36-161553	243
FE1-G156	36-161560	264
FE1-G156	36-161560	265
FE1-G157	36-161577	409
FE1-G158	36-161584	297
FE1-G159	36-161591	410
FE1-G161	36-161614	402
FE1-G161	36-161614	403
FE1-G162	36-161621	292
FE1-G162	36-161621	298
FE1-G163	36-161638	402
FE1-G163	36-161638	403
FE1-G164	36-161645	297
FE1-G165	36-161652	409
FE1-G166	36-161669	297
FE1-G167	36-161676	257
FE1-G167	36-161676	258
FE1-G168	36-161683	284
FE1-G168	36-161683	285
FE1-G168	36-161683	286
FE1-G169	36-161690	258
FE1-G170	36-161706	297
FE1-G171	36-161713	258
FE1-G172	36-161720	257
FE1-G172	36-161720	258
FE1-G173	36-161737	283
FE1-G173	36-161737	285
FE1-G173	36-161737	286
FE1-G174	36-161744	297
FE1-G175	36-161751	297
FE1-G176	36-161768	297
FE1-G177	36-161775	297
FE1-G178	37-161781	309
FE1-G179	37-161798	309
FE1-G180	37-161804	309
FE1-G181	36-161812	264
FE1-G181	36-161812	265
FE1-G182	36-161829	264
FE1-G182	36-161829	265
FE1-G183	38-161834	292
FE1-G183	38-161834	298
FE1-G184	36-161843	241
FE1-G185	37-161859	84
FE1-G186	37-161866	84
FE1-G187	36-161874	262
FE1-G188	37-161880	83
FE1-G189	**37-161897**	**83**
FE1-G190	37-161903	83
FE1-G191	37-161910	243
FE1-G192	37-161927	242
FE1-G193	36-161935	260
FE1-G194	37-161941	241
FE1-G195	36-161959	258
FE1-G196	36-161966	257
FE1-G196	36-161966	258
FE1-G197	**37-161972**	**241**
FE1-G197	**37-161972**	**242**
FE1-G197	**37-161972**	**243**
FE1-G198	36-161980	241
FE1-G199	**36-161997**	**241**
FE1-G201	36-162017	86
FE1-G202	37-162023	241
FE1-G205	36-162055	86
FE1-G206	36-162062	86
FE1-G222	36-162222	245
FE1-G222	36-162222	247
FE1-G222	36-162222	248
FE1-G226	36-162260	246
FE1-G228	36-162284	292
FE1-G228	36-162284	298
FE1-G229	36-162291	292
FE1-G229	36-162291	298
FE1-G230	36-162307	276
FE1-G231	36-162314	297
FE1-G232	36-162321	297
FE1-G233	36-162338	276
FE1-G234	38-162343	309
FE1-G235	38-162350	274
FE1-G235	38-162350	309
FE1-G236	38-162367	274
FE1-G237	38-162374	274
FE1-G238	36-162383	283
FE1-G238	36-162383	284
FE1-G238	36-162383	285
FE1-G239	36-162390	283
FE1-G239	36-162390	284
FE1-G239	36-162390	285
FE1-G240	36-162406	297
FE1-G241	36-162413	297
FE1-G242	36-162420	297
FE1-G243	36-162437	297
FE1-G244	36-162444	276
FE1-G244	36-162444	296
FE1-G244	36-162444	297
FE1-G245	36-162451	304
FE1-G245	36-162451	305
FE1-G246	36-162468	303
FE1-G246	36-162468	304
FE1-G247	36-162475	283
FE1-G247	36-162475	284
FE1-G247	36-162475	285
FE1-G247	36-162475	286
FE1-G248	36-162482	284
FE1-G248	36-162482	285
FE1-G248	36-162482	286
FE1-G249	36-162499	284
FE1-G249	36-162499	285
FE1-G249	36-162499	286
FE1-G251	36-162512	283
FE1-G251	36-162512	284
FE1-G251	36-162512	286
FE1-G252	36-162529	246
FE1-G253	38-162534	279
FE1-G254	36-162543	275
FE1-G254	36-162543	276
FE1-G254	36-162543	296
FE1-G254	36-162543	297
FE1-G255	36-162550	282
FE1-G255	36-162550	283
FE1-G256	36-162567	283
FE1-G257	36-162574	282
FE1-G257	36-162574	283
FE1-G258	36-162581	282
FE1-G260	36-162604	264
FE1-G260	36-162604	291
FE1-G260	36-162604	292
FE1-G262	37-162627	279
FE1-G263	36-162635	244
FE1-G263	36-162635	247
FE1-G264	36-162642	275
FE1-G265	36-162659	264
FE1-G265	36-162659	291
FE1-G265	36-162659	292
FE1-G268	36-162680	264
FE1-G268	36-162680	291
FE1-G268	36-162680	292
FE1-G269	36-162697	264
FE1-G269	36-162697	291
FE1-G271	36-162710	283
FE1-G274	36-162741	263
FE1-G274	36-162741	264
FE1-G274	36-162741	282
FE1-G274	36-162741	283
FE1-G274	36-162741	291
FE1-G276	36-162765	244
FE1-G276	36-162765	247
FE1-G278	36-162789	275
FE1-G278	36-162789	276
FE1-G280	36-162802	275
FE1-G280	36-162802	276
FE1-G281	36-162819	296
FE1-G282	36-162826	296
FE1-G283	36-162833	296
FE1-G284	36-162840	263
FE1-G285	36-162857	296
FE1-G287	36-162871	146
FE1-G287	36-162871	147
FE1-G288	36-162888	153
FE1-G289	36-162895	153
FE1-G290	36-162901	152
FE1-G290	36-162901	153
FE1-G291	37-162917	147
FE1-G292	37-162924	146
FE1-G293	**37-162931**	**152**
FE1-G293	**37-162931**	**153**
FE1-G294	**37-162948**	**152**
FE1-G294	**37-162948**	**153**
FE1-G295	36-162956	91
FE1-G296	36-162963	141
FE1-G297	36-162970	91
FE1-G298	36-162987	91
FE1-G299	36-162994	91
FE1-G300	36-163007	3
FE1-G301	36-163014	3
FE1-G302	36-163021	3
FE1-G303	38-163036	63
FE1-G304	36-163045	63
FE1-G305	38-163050	498
FE1-G306	38-163067	498
FE1-G307	37-163075	465
FE1-G308	36-163083	437
FE1-G309	36-163090	432
FE1-G310	36-163106	436
FE1-G310	36-163106	437
FE1-G311	36-163113	432
FE1-G312	36-163120	437
FE1-G312	36-163120	438
FE1-G312	36-163120	439
FE1-G313	36-163137	436
FE1-G313	36-163137	437
FE1-G314	36-163144	432
FE1-G315	36-163151	438
FE1-G315	36-163151	439
FE1-G316	36-163168	437
FE1-G316	36-163168	438
FE1-G316	36-163168	439
FE1-G317	36-163175	438
FE1-G317	36-163175	439
FE1-G318	36-163182	435
FE1-G318	36-163182	436
FE1-G318	36-163182	437
FE1-G319	36-163199	435
FE1-G319	36-163199	436
FE1-G319	36-163199	437
FE1-G320	36-163205	437
FE1-G321	36-163212	435
FE1-G321	36-163212	436
FE1-G324	36-163243	435
FE1-G325	36-163250	409
FE1-G326	36-163267	409
FE1-G327	36-163274	382
FE1-G328	36-163281	382
FE1-G329	36-163298	382
FE1-G330	36-163304	382
FE1-G334	36-163342	356
FE1-G335	36-163359	356
FE1-G336	36-163366	356
FE1-G337	**37-163372**	**343**
FE1-G338	36-163380	312
FE1-G339	36-163397	312
FE1-G340	36-163403	312
FE1-G341	36-163410	311
FE1-G341	36-163410	312
FE1-G342	38-163425	307
FE1-G342	38-163425	308
FE1-G343	37-163433	305
FE1-G343	37-163433	307
FE1-G344	38-163449	307
FE1-G344	38-163449	308
FE1-G345	**38-163456**	**307**
FE1-G345	**38-163456**	**308**
FE1-G346	38-163463	306
FE1-G346	38-163463	307
FE1-G347	38-163470	298
FE1-G347	38-163470	299
FE1-G348	37-163488	299
FE1-G348	37-163488	305
FE1-G348	37-163488	308
FE1-G349	37-163495	298
FE1-G349	37-163495	305
FE1-G349	37-163495	307
FE1-G350	38-163500	298
FE1-G350	38-163500	299
FE1-G351	38-163517	298
FE1-G351	38-163517	299
FE1-G351	38-163517	307
FE1-G351	38-163517	308
FE1-G352	38-163524	272
FE1-G352	38-163524	273
FE1-G353	38-163531	272
FE1-G353	38-163531	273
FE1-G354	37-163549	272
FE1-G354	37-163549	273
FE1-G354	37-163549	274
FE1-G355	37-163556	272
FE1-G355	37-163556	273
FE1-G355	37-163556	274
FE1-G356	37-163563	272
FE1-G356	37-163563	273
FE1-G356	37-163563	274
FE1-G357	37-163570	272
FE1-G357	37-163570	273
FE1-G357	37-163570	274
FE1-G358	36-163588	261
FE1-G358	36-163588	262
FE1-G359	36-163595	260
FE1-G359	36-163595	261
FE1-G359	36-163595	262
FE1-G360	36-163601	258
FE1-G361	36-163618	258
FE1-G361	36-163618	259
FE1-G362	**36-163625**	**258**
FE1-G362	**36-163625**	**259**
FE1-G363	**36-163632**	**258**
FE1-G363	**36-163632**	**259**
FE1-G364	36-163649	255
FE1-G365	36-163656	255
FE1-G366	**36-163663**	**255**
FE1-G367	36-163670	255
FE1-G368	36-163687	255
FE1-G369	36-163694	255
FE1-G370	36-163700	255
FE1-G371	36-163717	255
FE1-G373	**36-163731**	**224**
FE1-G373	**36-163731**	**225**
FE1-G374	37-163747	224
FE1-G374	37-163747	225
FE1-G374	37-163747	226
FE1-G375	**37-163754**	**224**
FE1-G376	37-163761	224
FE1-G376	37-163761	226
FE1-G377	**36-163779**	**224**
FE1-G377	**36-163779**	**225**
FE1-G378	36-163786	216
FE1-G379	36-163793	208
FE1-G380	36-163809	205
FE1-G381	36-163816	206
FE1-G382	36-163823	201
FE1-G383	36-163830	173
FE1-G384	36-163847	173
FE1-G385	36-163854	169
FE1-G385	36-163854	170
FE1-G386	36-163861	170

Alte Bestellnummer – Neue Bestellnummer

Alt	Neu	Seite
FE1-G387	36-163878	169
FE1-G387	36-163878	170
FE1-G388	36-163885	172
FE1-G392	36-163922	157
FE1-G399	36-163991	145
FE1-G399	36-163991	146
FE1-G400	36-164004	142
FE1-G401	36-164011	142
FE1-G402	36-164028	142
FE1-G404	36-164042	142
FE1-G404	36-164042	144
FE1-G405	36-164059	142
FE1-G406	36-164066	142
FE1-G407	36-164073	142
FE1-G408	36-164080	142
FE1-G409	36-164097	142
FE1-G411	36-164110	134
FE1-G412	36-164127	128
FE1-G413	36-164134	128
FE1-G414	36-164141	122
FE1-G415	36-164158	122
FE1-G416	36-164165	118
FE1-G417	36-164172	117
FE1-G418	36-164189	117
FE1-G418	36-164189	118
FE1-G419	36-164196	108
FE1-G420	36-164202	108
FE1-G421	37-164218	108
FE1-G422	37-164225	108
FE1-G423	38-164231	90
FE1-G424	38-164248	89
FE1-G425	38-164255	89
FE1-G426	36-164264	90
FE1-G427	36-164271	89
FE1-G428	36-164288	89
FE1-G429	36-164295	67
FE1-G429	36-164295	68
FE1-G430	36-164301	438
FE1-G430	36-164301	439
FE1-G431	36-164318	287
FE1-G431	36-164318	288
FE1-G431	36-164318	290
FE1-G432	36-164325	297
FE1-G433	36-164332	48
FE1-G433	36-164332	275
FE1-G433	36-164332	276
FE1-G433	36-164332	296
FE1-G433	36-164332	297
FE1-G434	36-164349	276
FE1-G434	36-164349	296
FE1-G434	36-164349	297
FE1-G559	36-165599	234
FE1-G664	36-166640	234
FE1-H182	37-171827	210
FE1-H182	37-171827	212
FE1-H183	36-171835	210
FE1-H184	37-171841	210
FE1-H184	37-171841	212
FE1-H185	36-171859	210
FE1-H185	36-171859	211
FE1-H185	37-171859	212
FE1-H186	37-171865	210
FE1-H186	37-171865	212
FE1-H187	36-171873	210
FE1-H187	36-171873	212
FE1-H188	37-171889	210
FE1-H188	37-171889	212
FE1-H189	36-171897	210
FE1-H189	36-171897	211
FE1-H189	36-171897	212
FE1-H191	36-171910	317
FE1-H191	36-171910	318
FE1-H191	36-171910	319
FE1-H192	36-171927	317
FE1-H192	36-171927	318
FE1-H192	36-171927	319
FE1-H193	37-171933	317
FE1-H193	37-171933	318
FE1-H194	37-171940	317
FE1-H194	37-171940	318
FE1-H194	37-171940	319
FE1-H195	36-171958	149
FE1-H196	37-171964	149
FE1-H197	37-171971	149
FE1-H198	36-171989	212
FE1-H198	36-171989	213
FE1-H198	36-171989	233
FE1-H199	37-171995	233
FE1-H200	37-172008	233
FE1-H201	37-172015	202
FE1-H202	37-172022	202
FE1-H203	37-172039	202
FE1-H204	37-172046	202
FE1-H205	37-172053	202
FE1-H206	36-172061	202
FE1-H207	36-172078	202
FE1-H208	36-172085	202
FE1-H209	36-172092	202
FE1-H210	37-172107	202
FE1-H211	37-172114	202
FE1-H212	37-172121	202
FE1-H213	37-172138	202
FE1-H214	37-172145	202
FE1-H215	36-172153	147
FE1-H216	36-172160	147
FE1-H216	36-172160	148
FE1-H217	37-172176	147
FE1-H217	37-172176	148
FE1-H218	37-172183	147
FE1-H218	37-172183	148
FE1-H221	36-172214	148
FE1-H222	37-172220	314
FE1-H223	36-172238	314
FE1-H223	36-172238	315
FE1-H224	36-172245	314
FE1-H224	36-172245	315
FE1-H225	37-172251	314
FE1-H225	37-172251	315
FE1-H226	37-172268	314
FE1-H226	37-172268	315
FE1-H227	36-172276	315
FE1-H228	36-172283	211
FE1-H228	36-172283	212
FE1-H229	37-172299	210
FE1-H229	37-172299	212
FE1-H230	37-172305	210
FE1-H231	37-172312	210
FE1-H231	37-172312	211
FE1-H232	37-172329	211
FE1-H233	37-172336	210
FE1-H234	37-172343	211
FE1-H235	37-172350	210
FE1-H236	37-172367	210
FE1-H237	37-172374	211
FE1-H238	36-172382	212
FE1-H342	37-173425	212
FE1-H342	37-173425	213
FE1-H402	37-174026	89
FE1-H403	37-174033	89
FE1-H404	36-174041	89
GA5-B560	49-115604	335
GA5-B560	49-115604	336
GA5-C204	49-122046	339
GA5-D154	49-131543	55
GA5-D154	49-131543	56
GA5-D154	49-131543	71
GA5-D154	49-131543	73
GA5-D154	49-131543	74
GA5-D154	49-131543	75
GA5-D154	49-131543	94
GA5-D238	49-132380	226
GA5-D238	49-132380	231
GA5-D512	49-135121	65
GA5-D512	49-135121	67
GA5-D512	49-135121	68
GA5-D512	49-135121	70
GA5-D512	49-135121	94
GA5-D516	49-135169	84
GA5-D516	49-135169	94
GA5-D581	49-135817	335
GA5-D581	49-135817	336
GA5-D581	49-135817	337
GA5-D598	49-135985	335
GA5-D598	49-135985	336
GA5-D598	49-135985	337
GA5-E548	49-145489	335
GA5-F128	49-151282	28
GA5-F128	49-151282	29
GM5-8034	48-080347	61
GM5-8034	48-080347	62
GM5-8034	48-080347	63
GM5-8034	48-080347	64
GM5-8040	48-080408	61
GM5-8042	48-080422	11
GM5-8042	48-080422	38
GM5-8042	48-080422	375
GM5-8042	48-080422	443
GM5-8042	48-080422	455
GM5-8042	48-080422	465
GM5-8045	48-080453	146
GM5-8046	48-080460	145
GM5-8046	48-080460	146
GM5-8048	48-080484	37
GM5-8048	48-080484	38
GM5-8048	48-080484	375
GM5-8065	48-080651	11
GM5-8065	48-080651	375
GM5-8065	48-080651	379
GM5-8065	48-080651	443
GM5-8065	48-080651	455
GM5-8065	48-080651	465
GM5-8065	48-080651	466
GM5-8073	48-080736	366
GM5-8073	48-080736	367
GM5-8073	48-080736	371
GM5-8073	48-080736	483
GM5-8075	*48-080750*	*260*
GM5-8076	48-080767	102
GM5-8076	48-080767	277
GM5-8076	48-080767	278
GM5-8076	48-080767	279
GM5-8076	48-080767	300
GM5-8076	48-080767	423
GM5-8076	48-080767	425
GM5-8076	48-080767	426
GM5-8076	48-080767	427
GM5-8078	48-080781	249
GM5-8189	48-081894	367
GM5-8189	48-081894	368
GM5-8189	48-081894	369
GM5-8189	48-081894	372
GM5-8189	48-081894	484
GM5-8603	48-086035	390
GM5-8605	48-086059	17
GM5-8605	48-086059	19
GM5-8609	48-086097	200
GM5-8610	48-086103	17
GM5-8610	48-086103	19
GM5-8616	48-086165	17
GM5-8616	48-086165	19
GM5-8620	*48-086202*	*390*
GM5-8620	*48-086202*	*391*
GM5-8641	*48-086417*	*259*
GM5-8641	*48-086417*	*260*
GM5-8642	48-086424	249
GM5-8842	*48-088428*	*167*
GM5-8843	*48-088435*	*66*
GM5-8845	48-088459	61
GM5-8845	48-088459	63
GM5-8847	48-088473	338
GM5-8860	48-088602	208
GM5-8860	48-088602	209
GM5-8860	48-088602	210
GM5-8860	48-088602	213
GM5-8860	48-088602	214
GM5-8860	48-088602	215
GM5-8865	48-088657	174
GM5-8868	48-088688	33
GM5-8868	48-088688	35
GM5-8868	48-088688	474
GM5-8868	48-088688	475
GM5-8868	48-088688	477
GM5-8868	48-088688	479
GM5-8874	48-088749	33
GM5-8874	48-088749	35
GM5-8874	48-088749	387
GM5-8874	48-088749	474
GM5-8874	48-088749	475
GM5-8874	48-088749	477
GM5-8874	48-088749	479
GM5-8875	48-088756	406
GM5-8876	48-088763	226
GM5-8876	48-088763	231
GM5-A068	*48-100687*	*242*
GM5-A068	*48-100687*	*243*
GM5-A072	48-100724	3
GM5-A072	48-100724	4
GM5-A072	48-100724	7
GM5-A339	48-103398	390
GM5-A339	48-103398	391
GM5-A455	48-104555	82
GM5-A469	48-104692	82
GM5-A473	48-104739	90
GM5-A473	48-104739	91
GM5-A595	48-105958	22
GM5-A595	48-105958	24
GM5-A595	48-105958	26
GM5-A595	48-105958	27
GM5-A804	*48-108041*	*175*
GM5-B029	48-110297	201
GM5-B557	48-115575	334
GM5-B557	48-115575	336
GM5-B567	48-115674	61
GM5-B567	48-115674	63
GM5-B567	48-115674	64
GM5-B576	48-115766	61
GM5-B576	48-115766	63
GM5-B607	48-116077	233
GM5-B654	48-116541	36
GM5-B880	48-118804	171
GM5-B954	48-119542	105
GM5-B954	48-119542	106
GM5-B954	48-119542	233
GM5-C126	48-121262	148
GM5-C126	48-121262	195
GM5-C126	48-121262	431
GM5-C126	48-121262	433
GM5-C189	48-121897	339
GM5-C321	*48-123211*	*444*
GM5-C321	*48-123211*	*456*
GM5-C352	48-123525	390
GM5-C352	48-123525	391
GM5-C395	48-123952	85
GM5-C395	48-123952	86
GM5-C638	48-126380	65
GM5-C638	48-126380	67
GM5-C638	48-126380	68
GM5-C638	48-126380	69
GM5-C638	48-126380	94
GM5-C668	48-126687	67
GM5-C668	48-126687	68
GM5-D163	48-131636	55
GM5-D163	48-131636	56
GM5-D163	48-131636	71
GM5-D163	48-131636	72
GM5-D163	48-131636	74
GM5-D163	48-131636	75
GM5-D163	48-131636	94
GM5-D184	48-131841	200
GM5-D262	48-132626	331
GM5-D263	48-132633	331
GM5-D268	48-132688	332
GM5-D523	48-135238	13
GM5-D523	48-135238	15
GM5-D523	48-135238	363
GM5-D523	48-135238	364
GM5-D523	48-135238	375
GM5-D523	48-135238	379
GM5-D523	48-135238	385
GM5-D523	48-135238	386
GM5-D523	48-135238	458
GM5-D523	48-135238	459
GM5-D523	48-135238	460
GM5-D523	48-135238	461
GM5-D523	48-135238	463
GM5-D524	48-135245	13
GM5-D524	48-135245	15
GM5-D524	48-135245	363
GM5-D524	48-135245	364
GM5-D524	48-135245	376
GM5-D524	48-135245	380
GM5-D524	48-135245	385
GM5-D524	48-135245	386
GM5-D524	48-135245	387
GM5-D524	48-135245	388
GM5-D524	48-135245	458
GM5-D524	48-135245	459
GM5-D524	48-135245	460
GM5-D524	48-135245	461
GM5-D524	48-135245	463
GM5-D524	48-135245	480
GM5-D524	48-135245	481
GM5-D524	48-135245	491
GM5-D534	48-135344	332
GM5-D534	48-135344	333
GM5-D534	48-135344	334
GM5-D535	48-135351	333
GM5-D536	48-135368	333
GM5-D549	48-135498	84
GM5-D549	48-135498	94
GM5-D588	48-135887	334
GM5-D588	48-135887	335
GM5-D588	48-135887	336
GM5-D588	48-135887	337
GM5-D601	48-136013	335
GM5-D601	48-136013	336
GM5-D601	48-136013	337
GM5-D664	48-136648	242
GM5-D664	48-136648	243
GM5-D672	48-136723	191
GM5-D672	48-136723	299
GM5-D672	48-136723	427
GM5-D672	48-136723	431
GM5-D753	48-137539	331
GM5-D886	48-138864	38
GM5-D886	48-138864	39
GM5-D913	48-139137	447
GM5-D924	48-139243	5
GM5-D924	48-139243	6
GM5-D924	48-139243	8
GM5-E114	48-141147	211
GM5-E114	48-141147	212
GM5-E114	48-141147	228
GM5-E163	48-141635	90
GM5-E163	48-141635	91
GM5-E545	48-145459	335
GM5-E570	48-145701	71
GM5-E570	48-145701	74
GM5-E570	48-145701	75
GM5-E614	48-146142	253
GM5-E685	48-146852	369
GM5-E685	48-146852	373
GM5-E685	48-146852	380
GM5-E685	48-146852	381
GM5-E685	48-146852	485
GM5-E685	48-146852	486
GM5-E723	48-147231	28
GM5-E723	48-147231	29
GM5-F372	48-153720	243
GM5-F372	48-153720	244
GM5-F583	48-155830	391
GM5-F674	48-156745	459
GM5-F674	48-156745	489
GM5-F817	48-158176	459
GM5-F817	48-158176	489
GM5-G581	48-165815	253
GM5-G656	48-166560	227
GM5-G822	48-168229	373
GM5-G822	48-168229	486
GM5-G930	48-169301	22
GM5-G930	48-169301	24
GM5-G930	48-169301	25
GM5-G930	48-169301	26
GM5-G930	48-169301	27
GM5-G930	48-169301	369
GM5-G930	48-169301	370
GM5-G999	48-169998	91
GM5-H606	48-181440	338
GR5-F369	48-153690	37
HE5-8038	47-080386	174
HE5-8041	47-080416	11
HE5-8041	47-080416	37
HE5-8041	47-080416	38
HE5-8041	47-080416	374
HE5-8041	47-080416	443
HE5-8041	47-080416	455
HE5-8041	47-080416	465
HE5-8043	*47-080430*	*401*
HE5-8047	47-080478	37
HE5-8047	47-080478	38
HE5-8047	47-080478	375
HE5-8071	47-080713	101
HE5-8071	47-080713	277
HE5-8071	47-080713	278
HE5-8071	47-080713	279
HE5-8071	47-080713	300
HE5-8071	47-080713	423
HE5-8071	47-080713	425
HE5-8071	47-080713	426
HE5-8071	47-080713	427
HE5-8072	47-080720	366
HE5-8072	47-080720	367
HE5-8072	47-080720	371
HE5-8072	47-080720	483
HE5-8188	47-081888	367
HE5-8188	47-081888	368
HE5-8188	47-081888	369
HE5-8188	47-081888	372
HE5-8188	47-081888	484
HE5-8640	47-086401	191
HE5-8677	*47-086777*	*17*
HE5-8685	*47-086852*	*21*
HE5-8685	*47-086852*	*24*
HE5-8685	*47-086852*	*25*
HE5-8685	*47-086852*	*26*
HE5-8685	*47-086852*	*27*
HE5-8685	*47-086852*	*369*
HE5-8685	*47-086852*	*370*
HE5-8693	47-086937	33
HE5-8693	47-086937	35
HE5-8693	47-086937	474
HE5-8693	47-086937	475
HE5-8693	47-086937	477
HE5-8693	47-086937	479
HE5-8718	*47-087187*	*106*
HE5-8739	*47-087392*	*165*
HE5-8739	*47-087392*	*166*
HE5-8748	47-087484	97
HE5-8748	47-087484	270
HE5-8748	47-087484	415
HE5-8748	47-087484	416
HE5-8748	47-087484	417
HE5-8756	47-087569	313
HE5-8756	47-087569	314
HE5-8775	47-087750	342
HE5-A076	47-100763	82
HE5-A077	47-100770	208
HE5-A077	47-100770	209
HE5-A077	47-100770	210
HE5-A077	47-100770	213
HE5-A077	47-100770	214
HE5-A077	47-100770	215
HE5-A081	47-100817	109
HE5-A081	47-100817	317
HE5-A081	47-100817	318
HE5-A081	47-100817	319
HE5-A162	47-101623	253
HE5-A174	47-101746	392
HE5-A179	47-101791	390
HE5-A179	47-101791	391
HE5-A763	47-107632	388
HE5-A763	47-107632	389
HE5-A799	*47-107991*	*175*
HE5-B026	47-110267	201
HE5-B116	47-111165	84
HE5-B116	47-111165	94
HE5-B126	47-111264	82
HE5-B460	47-114609	334
HE5-B460	47-114609	336
HE5-B583	*47-115835*	*55*
HE5-B583	*47-115835*	*56*
HE5-B611	47-116115	233
HE5-B657	47-116573	36
HE5-B847	47-118478	249
HE5-B876	47-118768	171
HE5-B921	47-119215	3
HE5-B921	47-119215	4
HE5-B921	47-119215	7
HE5-B944	47-119444	22
HE5-B944	47-119444	24

Alte Bestellnummer – Neue Bestellnummer

Alt	Neu	Seite
HE5-B944	47-119444	25
HE5-B944	47-119444	26
HE5-B944	47-119444	27
HE5-B953	47-119536	105
HE5-B953	47-119536	106
HE5-B953	47-119536	233
HE5-C047	47-120471	55
HE5-C047	47-120471	71
HE5-C047	47-120471	72
HE5-C047	47-120471	74
HE5-C047	47-120471	75
HE5-C047	47-120471	94
HE5-C113	47-121133	164
HE5-C113	47-121133	273
HE5-C113	47-121133	274
HE5-C113	47-121133	417
HE5-C122	47-121225	147
HE5-C122	47-121225	148
HE5-C122	47-121225	195
HE5-C122	47-121225	431
HE5-C122	47-121225	432
HE5-C122	47-121225	433
HE5-C192	*47-121928*	*339*
HE5-C422	47-124226	390
HE5-C422	47-124226	391
HE5-C479	47-124790	17
HE5-C479	47-124790	19
HE5-C480	47-124806	33
HE5-C480	47-124806	35
HE5-C480	47-124806	387
HE5-C480	47-124806	474
HE5-C480	47-124806	475
HE5-C480	47-124806	477
HE5-C480	47-124806	479
HE5-C481	47-124813	60
HE5-C481	47-124813	62
HE5-C481	47-124813	63
HE5-C481	47-124813	64
HE5-C484	47-124844	447
HE5-C484	47-124844	449
HE5-C484	47-124844	451
HE5-C484	47-124844	453
HE5-C484	47-124844	456
HE5-C484	47-124844	462
HE5-C484	47-124844	492
HE5-C485	47-124851	11
HE5-C485	47-124851	374
HE5-C485	47-124851	379
HE5-C485	47-124851	443
HE5-C485	47-124851	455
HE5-C485	47-124851	465
HE5-C485	47-124851	466
HE5-C684	47-126848	65
HE5-C684	47-126848	67
HE5-C684	47-126848	68
HE5-C684	47-126848	69
HE5-C684	47-126848	94
HE5-C691	47-126916	242
HE5-C691	47-126916	243
HE5-C770	47-127708	12
HE5-C770	47-127708	13
HE5-C770	47-127708	14
HE5-C770	47-127708	15
HE5-C770	47-127708	363
HE5-C770	47-127708	375
HE5-C770	47-127708	379
HE5-C770	47-127708	384
HE5-C770	47-127708	385
HE5-C770	47-127708	386
HE5-C770	47-127708	387
HE5-C770	47-127708	388
HE5-C770	47-127708	458
HE5-C770	47-127708	459
HE5-C770	47-127708	460
HE5-C770	47-127708	461
HE5-C770	47-127708	462
HE5-C770	47-127708	480
HE5-C770	47-127708	481
HE5-C770	47-127708	490
HE5-C834	47-128347	12
HE5-C834	47-128347	14
HE5-C834	47-128347	363
HE5-C834	47-128347	375
HE5-C834	47-128347	379
HE5-C834	47-128347	384
HE5-C834	47-128347	386
HE5-C834	47-128347	458
HE5-C834	47-128347	460
HE5-C834	47-128347	462
HE5-C870	47-128705	342
HE5-D181	47-131811	200
HE5-D889	47-138896	38
HE5-D889	47-138896	39
HE5-D906	47-139060	243
HE5-D906	47-139060	244
HE5-D927	47-139275	5
HE5-D927	47-139275	6
HE5-D927	47-139275	8
HE5-E086	47-140868	447
HE5-E117	47-141179	211
HE5-E117	47-141179	212
HE5-E117	47-141179	228
HE5-E663	47-146631	177
HE5-E691	47-146914	369
HE5-E691	47-146914	373
HE5-E691	47-146914	380
HE5-E691	47-146914	381
HE5-E691	47-146914	485
HE5-F577	47-155770	132
HE5-F577	47-155770	150
HE5-F827	47-158276	459
HE5-F827	47-158276	489
HE5-F828	47-158283	459
HE5-F828	47-158283	489
HE5-F899	47-158993	122
HE5-F899	47-158993	188
HE5-G449	47-164499	7
HE5-G449	47-164499	124
HE5-G449	47-164499	126
HE5-G449	47-164499	280
HE5-G540	47-165403	389
HE5-G585	47-165854	173
HE5-G725	47-167254	280
HE5-G725	47-167254	300
HE5-G749	47-167490	144
HE5-G749	47-167490	192
HE5-G755	47-167551	394
HE5-G805	47-168053	246
HE5-G809	47-168091	373
HE5-G809	47-168091	486
HE5-G829	47-168299	108
HE5-G928	47-169289	22
HE5-G928	47-169289	24
HE5-G928	47-169289	25
HE5-G928	47-169289	26
HE5-G928	47-169289	27
HE5-G928	47-169289	369
HE5-G928	47-169289	370
HE5-H132	47-171329	171
HE5-H172	47-171725	103
HE5-H172	47-171725	275
HE5-H240	47-172401	173
HE5-H258	47-172586	349
HE5-H270	47-172708	176
HE5-H270	47-172708	183
KLF-7661	40-076614	225
KLF-7661	40-076614	227
KLF-7661	40-076614	231
KLF-7662	40-076621	225
KLF-7662	40-076621	227
KLF-7662	40-076621	231
KLF-7663	40-076638	226
KLF-7663	40-076638	227
KLF-7667	40-076676	225
KLF-7668	40-076683	225
KLF-B640	40-116402	231
KLF-B641	40-116419	231
KLF-B867	40-118673	234
KLF-E833	40-148335	234
KLF-E834	40-148342	236
KLF-E835	40-148359	234
KLF-E835	40-148359	235
P30-0001	*34-000014*	*135*
P30-0014	*34-000144*	*466*
P30-0017	34-000175	39
P30-0017	34-000175	447
P30-0017	34-000175	481
P30-0017	34-000175	482
P30-0023	34-000236	91
P30-0023	34-000236	92
P30-0025	34-000250	91
P30-0025	34-000250	92
P30-0034	24-181518	463
P30-0040	34-000403	337
P30-0040	34-000403	338
P30-0040	34-000403	463
P30-0042	*34-000427*	*53*
P30-0053	*34-000533*	*131*
P30-0054	*34-000540*	*131*
P30-0055	*34-000557*	*131*
P30-0056	*34-000564*	*131*
P30-0058	*34-000588*	*131*
P30-0074	34-000748	401
P30-0077	34-000779	401
P30-0079	34-000793	409
P30-0079	34-000793	410
P30-0088	*34-000885*	*244*
P30-0088	*34-000885*	*246*
P30-0088	*34-000885*	*247*
P30-0098	34-000984	402
P30-0101	34-001011	135
P30-0102	34-001028	449
P30-0102	34-001028	462
P30-0104	34-001042	337
P30-0104	34-001042	338
P30-0121	34-001219	57
P30-0128	34-181522	57
P30-0128	34-181522	59
P30-0137	34-001370	445
P30-0137	34-001370	448
P30-0137	34-001370	461
P30-0137	34-001370	488
P30-0137	34-001370	489
P30-0138	34-001387	57
P30-0263	*34-002636*	*254*
P30-0264	34-002643	253
P30-0268	*34-002681*	*254*
P30-0268	*34-002681*	*255*
P30-0334	34-003343	58
P30-0334	34-003343	59
P30-0348	*34-003480*	*408*
P30-0351	34-003510	107
P30-0351	34-003510	111
P30-0351	34-003510	311
P30-0352	34-003527	400
P30-3001	34-030011	39
P30-3001	34-030011	447
P30-3001	34-030011	481
P30-3001	34-030011	482
P30-3005	34-030059	39
P30-3005	34-030059	40
P30-3005	34-030059	41
P30-3005	34-030059	42
P30-3005	34-030059	43
P30-3005	34-030059	44
P30-3005	34-030059	45
P30-3005	34-030059	46
P30-3005	34-030059	467
P30-3005	34-030059	468
P30-3005	34-030059	486
P30-3005	34-030059	487
P30-3006	34-030066	40
P30-3006	34-030066	41
P30-3006	34-030066	42
P30-3006	34-030066	43
P30-3006	34-030066	44
P30-3006	34-030066	45
P30-3006	34-030066	46
P30-3009	34-030097	404
P30-3011	34-030110	177
P30-3011	34-030110	258
P30-3059	34-030592	107
P30-3059	34-030592	110
P30-3059	34-030592	311
P30-3060	34-030608	107
P30-3060	34-030608	110
P30-3060	34-030608	310
P30-3060	34-030608	311
P30-3061	34-030615	409
P30-3062	34-030622	409
P30-46557	*34-465578*	*499*
P30-46558	*34-465585*	*499*
P30-59452	*34-594520*	*91*
P30-59452	*34-594520*	*92*
P36-0024	34-000243	75
P36-0024	34-000243	76
P36-0024	34-000243	77
P36-0024	34-000243	92
P36-0024	34-000243	93
P36-0031	*34-000311*	*492*
P36-0067	*34-000670*	*244*
P36-0081	34-181539	435
P36-0081	34-181539	436
P36-0081	34-181539	437
P36-0093	*34-000939*	*186*
P36-0093	*34-000939*	*187*
P36-0110	34-001103	134
P36-0110	34-001103	135
P36-0112	34-001127	328
P36-0112	34-001127	329
P36-0112	34-001127	337
P36-0113	34-001134	328
P36-0113	34-001134	329
P36-0113	34-001134	330
P36-0114	34-001141	329
P36-0115	34-001158	328
P36-0115	34-001158	329
P36-0115	34-001158	330
P36-0116	34-001165	328
P36-0116	34-001165	329
P36-0116	34-001165	330
P36-0136	34-001363	57
P36-0136	34-001363	58
P36-0136	34-001363	59
P36-0136	34-001363	89
P36-0141	*34-001417*	*276*
P36-0141	*34-001417*	*297*
P36-0141	*34-001417*	*298*
P36-0141	*34-001417*	*419*
P36-0141	*34-001417*	*427*
P36-0141	*34-001417*	*430*
P36-0142	34-001424	116
P36-0142	34-001424	117
P36-0142	34-001424	284
P36-0142	34-001424	285
P36-0142	34-001424	286
P36-0142	34-001424	287
P36-0142	34-001424	289
P36-0142	34-001424	290
P36-0142	34-001424	412
P36-0142	34-001424	413
P36-0146	34-001462	116
P36-0146	34-001462	284
P36-0146	34-001462	285
P36-0146	34-001462	287
P36-0146	34-001462	289
P36-0146	34-001462	291
P36-0159	34-001592	301
P36-0159	34-001592	302
P36-0159	34-001592	421
P36-0159	34-001592	422
P36-0223	34-002230	57
P36-0229	34-002292	85
P36-0231	34-002315	86
P36-0233	34-002339	77
P36-0233	34-002339	85
P36-0242	34-002421	77
P36-0242	34-002421	85
P36-0243	34-181546	77
P36-0251	34-002513	58
P36-0258	46-181558	87
P36-0262	34-002629	253
P36-0292	34-002926	438
P36-0292	34-002926	439
P36-0292	34-002926	440
P36-0292	34-002926	441
P36-0292	34-002926	442
P36-0311	34-003114	117
P36-0311	34-003114	284
P36-0311	34-003114	285
P36-0311	34-003114	287
P36-0311	34-003114	289
P36-0311	34-003114	290
P36-0311	34-003114	291
P36-0311	34-003114	412
P36-0311	34-003114	413
P36-0326	34-003268	76
P36-0326	34-003268	77
P36-0326	34-003268	92
P36-0326	34-003268	93
P36-0332	34-003329	58
P36-0335	34-003350	8
P36-0335	34-003350	58
P36-0335	34-003350	59
P36-0349	34-003497	408
P36-0353	34-003534	87
P36-0361	34-181560	87
P36-0365	34-181577	266
P36-0365	34-181577	267
P36-0365	34-181577	268
P36-0365	34-181577	269
P36-0365	34-181577	413
P36-0365	34-181577	414
P36-0365	34-181577	418
P36-0366	34-181584	275
P36-0366	34-181584	418
P36-0367	34-003671	301
P36-0367	34-003671	302
P36-0367	34-003671	421
P36-0367	34-003671	422
P36-0368	34-003688	87
P36-0369	34-003695	30
P36-0369	34-003695	31
P36-0369	34-003695	37
P36-0369	34-003695	49
P36-0369	34-003695	50
P36-0369	34-003695	51
P36-0369	34-003695	52
P36-0369	34-003695	53
P36-0370	34-003701	30
P36-0370	34-003701	31
P36-0370	34-003701	36
P36-0370	34-003701	47
P36-0370	34-003701	49
P36-0370	34-003701	50
P36-0370	34-003701	51
P36-0370	34-003701	52
P36-0370	34-003701	53
P36-0372	34-003725	275
P36-0372	34-003725	418
P36-3003	34-030035	266
P36-3003	34-030035	267
P36-3003	34-030035	268
P36-3003	34-030035	269
P36-3003	34-030035	413
P36-3003	34-030035	414
P36-3003	34-030035	418
P36-3010	34-030103	254
P36-3016	34-030165	40
P36-3016	34-030165	41
P36-3016	34-030165	45
P36-3017	34-030172	40
P36-3017	34-030172	41
P36-3017	34-030172	42
P36-3017	34-030172	45
P36-3017	34-030172	46
P36-3018	34-030189	79
P36-3018	34-030189	80
P36-3018	34-030189	87
P36-3019	34-030196	79
P36-3019	34-030196	80
P36-3019	34-030196	81
P36-3020	34-030202	79
P36-3020	34-030202	80
P36-3020	34-030202	81
P36-3021	34-030219	79
P36-3022	34-030226	79
P36-3022	34-030226	81
P36-3023	34-030233	79
P36-3023	34-030233	81
P36-3058	34-030585	42
P36-3058	34-030585	43
P36-3058	34-030585	46
P36-3067	34-030677	438
P36-3067	34-030677	439
P36-3067	34-030677	440
P36-3068	34-030684	186
P36-3072	34-030721	116
P36-3072	34-030721	117
P36-3072	34-030721	284
P36-3072	34-030721	288
P36-3072	34-030721	289
P36-3072	34-030721	291
P36-3080	34-030806	436
P36-3080	34-030806	437
PE3-04629	34-046296	58
PE3-04629	34-046296	59
PE3-3083	34-030837	435
PE3-3083	34-030837	436
PE3-3083	34-030837	437
PE3-3086	34-030868	42
PE3-3086	34-030868	44
PE3-3093	34-030936	361
PE3-3104	34-031049	357
PE3-3105	34-031056	357
PE3-3148	34-031483	87
PE3-3152	34-031520	435
PE3-3152	34-031520	436
PE3-3152	34-031520	437
PE3-63219	34-632192	92
PE3-A060	34-100608	86
PE3-A060	34-100608	87
PE3-A180	34-101803	184
PE3-A180	34-101803	185
PE3-B009	34-110096	9
PE3-B009	34-110096	88
PNE-3024	21-030246	78
PNE-3024	21-030246	79
PNE-3025	21-030253	78
PNE-3026	21-030260	266
PNE-3026	21-030260	267
PNE-3026	21-030260	268
PNE-3026	21-030260	269
PNE-3026	21-030260	413
PNE-3026	21-030260	414
PNE-3026	21-030260	418
PNE-3029	*21-030291*	*322*
PNE-3029	*21-030291*	*323*
PNE-3029	*21-030291*	*395*
PNE-3031	21-030314	435
PNE-3031	21-030314	436
PNE-3031	21-030314	437
PNE-3033	21-030338	445
PNE-3033	21-030338	448
PNE-3033	21-030338	461
PNE-3033	21-030338	488
PNE-3034	21-030345	39
PNE-3034	21-030345	447
PNE-3034	21-030345	481
PNE-3034	21-030345	482
PNE-3037	*21-030376*	*276*
PNE-3037	*21-030376*	*293*
PNE-3037	*21-030376*	*297*
PNE-3037	*21-030376*	*298*
PNE-3037	*21-030376*	*419*
PNE-3037	*21-030376*	*427*
PNE-3037	*21-030376*	*430*
PNE-3038	*21-030383*	*400*
PNE-3038	*21-030383*	*401*
PNE-3038	*21-030383*	*402*
PNE-3039	21-030390	30
PNE-3039	21-030390	31
PNE-3039	21-030390	36
PNE-3039	21-030390	47
PNE-3039	21-030390	49
PNE-3039	21-030390	50
PNE-3039	21-030390	51
PNE-3039	21-030390	52
PNE-3039	21-030390	53
PNE-3040	21-030406	39
PNE-3040	21-030406	40
PNE-3040	21-030406	41
PNE-3040	21-030406	45
PNE-3040	21-030406	466
PNE-3040	21-030406	467
PNE-3040	21-030406	468
PNE-3040	21-030406	486
PNE-3040	21-030406	487
PNE-3041	21-030413	115
PNE-3041	21-030413	116

Alte Bestellnummer – Neue Bestellnummer

Alt	Neu	Seite
PNE-3041	21-030413	117
PNE-3041	21-030413	284
PNE-3041	21-030413	285
PNE-3041	21-030413	286
PNE-3041	21-030413	287
PNE-3041	21-030413	288
PNE-3041	21-030413	289
PNE-3041	21-030413	290
PNE-3041	21-030413	291
PNE-3041	21-030413	411
PNE-3041	21-030413	412
PNE-3042	21-030420	57
PNE-3043	*21-030437*	*265*
PNE-3043	*21-030437*	*420*
PNE-3044	21-030444	41
PNE-3044	21-030444	42
PNE-3044	21-030444	43
PNE-3044	21-030444	44
PNE-3044	21-030444	45
PNE-3044	21-030444	46
PNE-3046	21-030468	449
PNE-3046	21-030468	461
PNE-3047	21-030475	107
PNE-3047	21-030475	110
PNE-3047	21-030475	310
PNE-3047	21-030475	311
PNE-3049	21-030499	57
PNE-3049	21-030499	58
PNE-3050	21-030505	57
PNE-3050	21-030505	58
PNE-3050	21-030505	59
PNE-3050	21-030505	89
PNE-3051	21-030512	77
PNE-3051	21-030512	85
PNE-3052	21-030529	275
PNE-3052	21-030529	301
PNE-3052	21-030529	302
PNE-3052	21-030529	418
PNE-3052	21-030529	421
PNE-3052	21-030529	422
PNE-3053	21-030536	438
PNE-3053	21-030536	439
PNE-3054	21-030543	438
PNE-3054	21-030543	439
PNE-3054	21-030543	440
PNE-3054	21-030543	441
PNE-3054	21-030543	442
PNE-3055	21-030550	186
PNE-3056	*21-030567*	*396*
PNE-3056	*21-030567*	*399*
PNE-3056	*21-030567*	*400*
PNE-3109	*21-031090*	*396*
PNE-3112	21-031120	86
PNE-3113	21-031137	86
PNE-3113	21-031137	87
PNE-3114	21-031144	86
PNE-3114	21-031144	87
PNE-3116	19-031163	16
PNE-3116	19-031163	17
PNE-3116	19-031163	18
PNE-3116	19-031163	32
PNE-3116	19-031163	34
PNE-3116	19-031163	473
PNE-3116	19-031163	474
PNE-3118	21-031182	78
PNE-3118	21-031182	79
PNE-3118	21-031182	80
PNE-3119	21-031199	78
PNE-3119	21-031199	79
PNE-3119	21-031199	80
PNE-3119	21-031199	81
PNE-3120	22-031204	293
PNE-3120	22-031204	298
PNE-3120	22-031204	419
PNE-3120	22-031204	427
PNE-3126	21-031267	361
PNE-3127	21-031274	361
PNE-3135	21-031359	402
PNE-3135	21-031359	403
PNE-3136	*21-031366*	*396*
PNE-3136	*21-031366*	*397*
PNE-3137	*21-031373*	*402*
PNE-3137	*21-031373*	*403*
PNE-3138	21-031380	402
PNE-3138	21-031380	403
PNE-3139	*21-031397*	*396*
PNE-3139	*21-031397*	*397*
PNE-3140	21-031403	400
PNE-3141	21-031410	397
PNE-3141	21-031410	398
PNE-3141	21-031410	399
PNE-3143	21-031434	400
PNE-3143	21-031434	401
PNE-3144	*21-031441*	*255*
PNE-3146	21-031465	184
PNE-3146	21-031465	185
PNE-3150	21-031502	469
PNE-3150	21-031502	470
PNE-3150	21-031502	471
PNE-3150	21-031502	472
PNE-3150	21-031502	488
PNE-3151	21-031519	252
PTE-3128	16-031289	46
PTE-3128	16-031289	48
PTE-3128	16-031289	49
PTE-3128	16-031289	52
PTE-3128	16-031289	53
PTE-3129	16-031296	39
PTE-3129	16-031296	40
PTE-3129	16-031296	41
PTE-3129	16-031296	48
PTE-3129	16-031296	466
PTE-3129	16-031296	467
PTE-3129	16-031296	468
PTE-3129	16-031296	486
PTE-3129	16-031296	487
PTE-3130	16-031302	115
PTE-3130	16-031302	116
PTE-3130	16-031302	117
PTE-3130	16-031302	283
PTE-3130	16-031302	284
PTE-3130	16-031302	285
PTE-3130	16-031302	286
PTE-3130	16-031302	288
PTE-3130	16-031302	290
PTE-3130	16-031302	291
PTE-3130	16-031302	411
PTE-3130	16-031302	412
PTE-3131	16-031319	43
PTE-3131	16-031319	44
PTE-3131	16-031319	45
PTE-3132	16-031326	57
PTE-3132	16-031326	58
PTE-3133	16-031333	300
PTE-3133	16-031333	302
PTE-3133	16-031333	421
PTE-3134	16-031340	186
PTE-3145	16-031456	449
PTE-3145	16-031456	461
PTE-3147	16-031470	184
PTE-3147	16-031470	185
PTE-3154	16-031548	266
PTE-3154	16-031548	267
PTE-3154	16-031548	268
PTE-3154	16-031548	269
PTE-3154	16-031548	289
PTE-3154	16-031548	411
PTE-3154	16-031548	412
PTE-3154	16-031548	413
PTE-3154	16-031548	414
PTE-3154	16-031548	418
PTE-A192	16-101920	57
PTE-A192	16-101920	58
PTE-A192	16-101920	59
R30-5014	34-050149	200
R30-5019	34-050194	409
R30-5021	34-050217	404
R30-5024	*34-050248*	*176*
R30-5024	*34-050248*	*177*
R30-5026	34-050262	201
R30-5031	*34-050316*	*408*
R30-5031	*34-050316*	*409*
R30-5036	34-050361	176
R30-5039	*34-050392*	*246*
R36-5001	34-050019	328
R36-5001	34-050019	329
R36-5001	34-050019	330
R36-5022	34-050224	251
R36-5023	34-050231	252
R36-5025	34-050255	177
R36-5027	34-050279	201
RE2-5045	*34-050453*	*254*
RE2-5048	34-050484	409
RE2-5051	34-050514	174
RE2-5052	34-050521	174
RE2-5053	34-050538	176
RE2-5054	34-050545	176
RE3-5046	33-050461	256
RE3-5049	34-050491	328
RE3-5049	34-050491	329
RE3-5049	34-050491	330
RE3-5050	34-050507	328
RE3-5050	34-050507	329
RE3-5050	34-050507	330
RE3-61220	34-612200	329
RE3-61220	34-612200	330
S03-8056	48-080569	447
S03-8056	48-080569	450
S03-8056	48-080569	452
S03-8056	48-080569	453
S03-8056	48-080569	456
S03-8056	48-080569	462
S03-8056	48-080569	492
SN5-B189	46-111890	11
SN5-B189	46-111890	374
SN5-B189	46-111890	379
SN5-B189	46-111890	383
SN5-B189	46-111890	443
SN5-B189	46-111890	454
SN5-B190	46-111906	11
SN5-B190	46-111906	374
SN5-B190	46-111906	379
SN5-B190	46-111906	383
SN5-B190	46-111906	443
SN5-B190	46-111906	455
SN5-B192	46-111920	266
SN5-B192	46-111920	267
SN5-B192	46-111920	269
SN5-B192	46-111920	413
SN5-B192	46-111920	414
SN5-B193	46-111937	384
SN5-B193	46-111937	444
SN5-B193	46-111937	456
SN5-B194	46-111944	384
SN5-B194	46-111944	444
SN5-B194	46-111944	456
SN5-B195	46-111951	101
SN5-B195	46-111951	277
SN5-B195	46-111951	278
SN5-B195	46-111951	279
SN5-B195	46-111951	423
SN5-B195	46-111951	425
SN5-B195	46-111951	426
SN5-B197	46-111975	366
SN5-B197	46-111975	371
SN5-B199	46-111999	483
SN5-B200	46-112002	364
SN5-B200	46-112002	464
SN5-B201	46-112019	364
SN5-B201	46-112019	464
SN5-B225	46-112255	453
SN5-B225	46-112255	456
SN5-B227	46-112279	451
SN5-B227	46-112279	492
SN5-B304	46-113047	60
SN5-B304	46-113047	62
SN5-B305	46-113054	60
SN5-B305	46-113054	62
SN5-B322	46-113221	451
SN5-B322	46-113221	492
SS0-8300	47-083004	200
SS0-8301	*47-083011*	*190*
V32-4060	35-040606	349
V36-0039	*35-000396*	*136*
V36-0041	*35-000419*	*6*
V36-0059	*35-000594*	*448*
V36-0094	35-000945	177
V36-0094	35-000945	293
V36-0094	35-000945	298
V36-0094	35-000945	419
V36-0094	35-000945	420
V36-0094	35-000945	427
V36-0104	35-181590	449
V36-0104	35-181590	451
V36-0104	35-181590	462
V36-0106	*35-001065*	*450*
V36-0127	35-001270	328
V36-0127	35-001270	329
V36-0127	35-001270	330
V36-0128	35-001287	328
V36-0128	35-001287	329
V36-0128	35-001287	330
V36-0156	*22-181602*	*331*
V36-0185	22-001856	217
V36-0185	22-001856	218
V36-0185	22-001856	219
V36-0185	22-001856	220
V36-0190	22-001900	219
V36-0190	22-001900	221
V36-0191	22-001917	217
V36-0191	22-001917	218
V36-0191	22-001917	220
V36-0192	22-001924	203
V36-0199	22-001993	203
V36-0200	22-002006	203
V36-0214	35-002147	446
V36-0232	22-002327	232
V36-0252	*22-002525*	*5*
V36-0361	22-003614	217
V36-0361	22-003614	218
V36-0361	22-003614	219
V36-0361	22-003614	220
V36-0361	22-003614	221
V36-0362	22-003621	203
V36-0364	22-003645	232
V36-0365	22-003652	204
V36-0365	22-003652	217
V36-0365	22-003652	218
V36-0365	22-003652	219
V36-0365	22-003652	220
V36-0365	22-003652	221
V36-0366	35-003663	449
V36-0366	35-003663	451
V36-0366	35-003663	462
V36-0367	22-181619	60
V36-0367	22-181619	62
V36-0368	22-181626	60
V36-0368	22-181626	62
V36-0369	22-181633	60
V36-0369	22-181633	62
V36-0370	22-181640	60
V36-0370	22-181640	62
V36-0371	35-003717	177
V36-0371	35-003717	293
V36-0371	35-003717	298
V36-0371	35-003717	419
V36-0371	35-003717	427
V36-0372	*22-181657*	*371*
V36-0372	*22-181657*	*378*
V36-0372	*22-181657*	*451*
V36-0372	*22-181657*	*453*
V36-0372	*22-181657*	*492*
V36-0373	*22-003737*	*371*
V36-0373	*22-003737*	*378*
V36-0373	*22-003737*	*451*
V36-0373	*22-003737*	*453*
V36-0373	*22-003737*	*492*
V36-0376	*35-003762*	*143*
V36-0376	*35-003762*	*144*
V36-0377	*35-003779*	*143*
V36-0379	22-003799	60
V36-0379	22-003799	62
V36-0380	22-003805	60
V36-0380	22-003805	62
V36-0381	22-003812	60
V36-0381	22-003812	62
V36-0382	22-003829	60
V36-0382	22-003829	62
V36-0387	35-003878	446
V36-0388	*35-003885*	*328*
V36-0388	*35-003885*	*329*
V36-0388	*35-003885*	*330*
V36-0389	*35-003892*	*328*
V36-0389	*35-003892*	*329*
V36-0389	*35-003892*	*330*
V36-0390	*35-003908*	*328*
V36-0390	*35-003908*	*329*
V36-0390	*35-003908*	*330*
V36-0391	*35-003915*	*328*
V36-0391	*35-003915*	*329*
V36-0391	*35-003915*	*330*
V36-0392	*35-003922*	*329*
V36-0392	*35-003922*	*330*
V36-0393	*35-003939*	*329*
V36-0393	*35-003939*	*330*
V36-0398	35-003984	137
V36-0398	35-003984	138
V36-0398	35-003984	139
V36-0398	35-003984	140
V36-0398	35-003984	155
V36-0399	35-003991	164
V36-0399	35-003991	394
V36-0399	35-003991	395
V36-0400	35-004004	352
V36-0400	35-004004	353
V36-0406	22-004062	470
V36-0406	22-004062	472
V36-0406	22-004062	488
V36-0545	35-005452	312
V36-0545	35-005452	313
V36-0545	35-005452	320
V36-0546	35-005469	312
V36-0546	35-005469	313
V36-0546	35-005469	320
V36-0547	*35-005476*	*312*
V36-0547	*35-005476*	*320*
V36-0548	*35-005483*	*312*
V36-0548	*35-005483*	*320*
V36-0552	35-005520	320
V36-4003	22-040039	129
V36-4003	22-040039	130
V36-4003	22-040039	187
V36-4004	22-040046	113
V36-4005	22-040053	113
V36-4007	*22-040077*	*60*
V36-4007	*22-040077*	*61*
V36-4007	*22-040077*	*62*
V36-4007	*22-040077*	*63*
V36-4008	*22-040084*	*60*
V36-4008	*22-040084*	*61*
V36-4008	*22-040084*	*62*
V36-4008	*22-040084*	*63*
V36-4009	*22-040091*	*60*
V36-4009	*22-040091*	*61*
V36-4009	*22-040091*	*63*
V36-4009	*22-040091*	*64*
V36-4009	*22-040091*	*89*
V36-4010	*22-040107*	*60*
V36-4010	*22-040107*	*61*
V36-4010	*22-040107*	*63*
V36-4010	*22-040107*	*64*
V36-4010	*22-040107*	*89*
V36-4015	22-040152	433
V36-4015	22-040152	434
V36-4015	22-040152	440
V36-4016	35-040163	352
V36-4016	35-040163	353
V36-4017	35-040170	408
V36-4018	35-040187	408
V36-4019	35-040194	408
V36-4020	35-040200	408
V36-4021	22-040213	113
V36-4022	22-040220	113
V36-4023	*22-040237*	*365*
V36-4023	*22-040237*	*366*
V36-4023	*22-040237*	*367*
V36-4023	*22-040237*	*371*
V36-4023	*22-040237*	*446*
V36-4023	*22-040237*	*451*
V36-4023	*22-040237*	*453*
V36-4023	*22-040237*	*484*
V36-4023	*22-040237*	*492*
V36-4025	22-040251	352
V36-4025	22-040251	353
V36-4028	35-040286	137
V36-4028	35-040286	138
V36-4028	35-040286	139
V36-4028	35-040286	140
V36-4028	35-040286	155
V36-4034	22-040343	361
V36-4034	22-040343	362
V36-4037	22-040374	2
V36-4037	22-040374	3
V36-4038	22-040381	2
V36-4038	22-040381	3
V36-4039	35-040392	129
V36-4039	35-040392	130
V36-4039	35-040392	187
V36-4040	35-040408	158
V36-4040	35-040408	159
V36-4040	35-040408	160
V36-4041	35-040415	158
V36-4041	35-040415	159
V36-4041	35-040415	160
V36-4046	35-040460	341
V36-4047	35-040477	341
V36-4053	22-040534	217
V36-4053	22-040534	218
V36-4053	22-040534	219
V36-4053	22-040534	220
V36-4053	22-040534	221
V36-4058	22-040589	470
V36-4058	22-040589	472
V36-4058	22-040589	487
V36-4058	22-040589	488
V36-4059	35-040590	101
V36-4059	35-040590	277
V36-4059	35-040590	278
V36-4059	35-040590	279
V36-4059	35-040590	300
V36-4059	35-040590	423
V36-4059	35-040590	425
V36-4059	35-040590	426
V36-4059	35-040590	427
V36-4128	*35-041283*	*142*
V36-4128	*35-041283*	*144*
V36-4129	22-041296	139
V36-4129	22-041296	158
V36-4129	22-041296	159
V36-4130	22-041302	159
V36-4131	35-041313	316
V36-4131	35-041313	317
V36-4132	35-041320	316
V36-4132	35-041320	317
V36-4133	35-041337	316
V36-4133	35-041337	317
V36-4134	35-041344	316
V36-4134	35-041344	317
V36-4136	22-041364	483
V36-4136	22-041364	484
V36-4137	22-041371	483
V36-4137	22-041371	484
V36-4138	*35-041382*	*162*
V36-4138	*35-041382*	*163*
V36-58773	*35-587736*	*329*
V36-58774	*35-587743*	*329*
VA3-B825	35-118251	334
VA3-B825	35-118251	336
VA3-B827	35-118275	334
VA3-B827	35-118275	336
VA3-C211	31-122115	339
VA3-C212	31-122122	339
VA3-C213	31-122139	339
VA3-C214	31-122146	339
VA3-D584	35-135845	334
VA3-D584	35-135845	336
VA3-D584	35-135845	337
VA3-D585	31-135856	334
VA3-D585	31-135856	336
VA3-D585	31-135856	337
VA3-D586	31-135863	334
VA3-D586	31-135863	336
VA3-D586	31-135863	337
VA3-D587	35-135876	334
VA3-D587	35-135876	336
VA3-D587	35-135876	337
VA5-4229	44-042295	231
VA5-4230	44-042301	231
VA5-4535	44-045357	231
VA5-4582	44-045821	231

Alte Bestellnummer – Neue Bestellnummer

Alt	Neu	Seite
VA5-4697	44-046972	231
VA5-4702	44-047023	231
VA5-5151	44-051518	231
VA5-5152	44-051525	231
VA5-5281	44-181666	225
VA5-5282	44-181680	225
VA5-A082	44-100827	225
VA5-A082	44-100827	227
VA5-A083	44-100834	225
VA5-A083	44-100834	227
VA5-A226	44-102265	225
VA5-A226	44-102265	227
VA5-A227	44-102272	225
VA5-A227	44-102272	227
VA5-A453	44-104535	231
VA5-A454	44-104542	231
VA5-A946	44-109462	231
VA5-A947	44-109479	231
VA5-A948	44-109486	231
VA5-B047	44-110475	231
VA5-B048	44-110482	231
VA5-B049	44-110499	231
VA5-B050	44-110505	231
VA5-B051	44-110512	231
VA5-B052	44-110529	231
VA5-E077	44-140779	231
VA5-E078	44-140786	231
VA5-E365	44-143657	225
VA5-E366	44-143664	225
VA7-E753	22-147530	334
VA7-E753	22-147530	335
VA7-E754	31-147545	334
VA7-E754	31-147545	335
VA7-E754	31-147545	336
VA7-E755	22-147554	334
VA7-E755	22-147554	335
VA7-E755	22-147554	336
VA7-E756	22-147561	334
VA7-E756	22-147561	335
VA7-E756	22-147561	336
VA7-E759	22-147592	339
VA7-E760	22-147608	339
VE3-04446	35-044468	159
VE3-4169	35-041696	88
VE3-4170	35-041702	88
VE3-4175	*35-041757*	*102*
VE3-4175	*35-041757*	*277*
VE3-4175	*35-041757*	*278*
VE3-4175	*35-041757*	*300*
VE3-4200	*35-042006*	*143*
VE3-4200	*35-042006*	*144*
VE3-4201	*35-042013*	*143*
VE3-4213	35-042136	102
VE3-4213	35-042136	277
VE3-4213	35-042136	278
VE3-4213	35-042136	279
VE3-4213	35-042136	300
VE3-4237	35-042372	60
VE3-4237	35-042372	62
VE3-4237	35-042372	63
VE3-4238	35-042389	60
VE3-4238	35-042389	62
VE3-4238	35-042389	63
VE3-4274	35-042747	341
VE3-4310	35-043102	7
VE3-4310	35-043102	8
VE3-4311	35-043119	7
VE3-4311	35-043119	8
VE3-4312	35-043126	7
VE3-4312	35-043126	8
VE3-4325	35-043256	341
VE3-4371	35-043713	358
VE3-4371	35-043713	359
VE3-4386	35-043867	128
VE3-4388	35-043881	358
VE3-4388	35-043881	359
VE3-4389	35-043898	156
VE3-4391	35-043911	365
VE3-4391	35-043911	366
VE3-4391	35-043911	367
VE3-4391	35-043911	368
VE3-4391	35-043911	369
VE3-4391	35-043911	371
VE3-4391	35-043911	372
VE3-4391	35-043911	446
VE3-4391	35-043911	449
VE3-4391	35-043911	451
VE3-4391	35-043911	453
VE3-4391	35-043911	456
VE3-4391	35-043911	462
VE3-4391	35-043911	484
VE3-4391	35-043911	492
VE3-4392	35-043928	366
VE3-4392	35-043928	367
VE3-4392	35-043928	368
VE3-4392	35-043928	369
VE3-4392	35-043928	371
VE3-4392	35-043928	372
VE3-4392	35-043928	446
VE3-4392	35-043928	451
VE3-4392	35-043928	453
VE3-4392	35-043928	456
VE3-4392	35-043928	492
VE3-4393	35-043935	90
VE3-4394	35-043942	90
VE3-4395	35-043959	365
VE3-4395	35-043959	371
VE3-4395	35-043959	378
VE3-4395	35-043959	451
VE3-4395	35-043959	453
VE3-4395	35-043959	492
VE3-4396	35-043966	365
VE3-4396	35-043966	371
VE3-4396	35-043966	378
VE3-4396	35-043966	451
VE3-4396	35-043966	453
VE3-4396	35-043966	492
VE3-4400	35-044000	60
VE3-4400	35-044000	61
VE3-4400	35-044000	62
VE3-4400	35-044000	63
VE3-4400	35-044000	64
VE3-4401	35-044017	60
VE3-4401	35-044017	61
VE3-4401	35-044017	62
VE3-4401	35-044017	63
VE3-4401	35-044017	64
VE3-4402	35-044024	9
VE3-4402	35-044024	60
VE3-4402	35-044024	61
VE3-4402	35-044024	62
VE3-4402	35-044024	63
VE3-4402	35-044024	64
VE3-4402	35-044024	89
VE3-4402	35-044024	90
VE3-4403	35-044031	9
VE3-4403	35-044031	60
VE3-4403	35-044031	61
VE3-4403	35-044031	62
VE3-4403	35-044031	63
VE3-4403	35-044031	64
VE3-4403	35-044031	89
VE3-4403	35-044031	90
VE3-4404	35-044048	90
VE3-4405	35-044055	90
VE3-4407	35-044079	10
VE3-4407	35-044079	374
VE3-4407	35-044079	378
VE3-4407	35-044079	383
VE3-4407	35-044079	443
VE3-4407	35-044079	444
VE3-4407	35-044079	454
VE3-4407	35-044079	455
VE3-4407	35-044079	465
VE3-4408	35-044086	10
VE3-4408	35-044086	374
VE3-4408	35-044086	379
VE3-4408	35-044086	383
VE3-4408	35-044086	384
VE3-4408	35-044086	443
VE3-4408	35-044086	444
VE3-4408	35-044086	454
VE3-4408	35-044086	456
VE3-4408	35-044086	465
VE3-4425	35-044253	294
VE3-4425	35-044253	295
VE3-4425	35-044253	426
VE3-4426	35-044260	294
VE3-4426	35-044260	295
VE3-4426	35-044260	426
VE3-4433	35-044338	97
VE3-4433	35-044338	270
VE3-4433	35-044338	271
VE3-4433	35-044338	272
VE3-4433	35-044338	415
VE3-4433	35-044338	416
VE3-4433	35-044338	418
VE3-4434	35-044345	97
VE3-4434	35-044345	270
VE3-4434	35-044345	271
VE3-4434	35-044345	272
VE3-4434	35-044345	415
VE3-4434	35-044345	416
VE3-4434	35-044345	417
VE3-4434	35-044345	418
VE3-4442	*35-044420*	*464*
VE3-4443	*35-044437*	*464*
VE3-4580	35-045809	392
VE3-4581	35-045816	392
VE3-4598	35-045984	309
VE3-4598	35-045984	431
VE3-4599	35-045991	309
VE3-4599	35-045991	431
VE3-4619	35-046196	364
VE3-4619	35-046196	464
VE3-4620	35-046202	364
VE3-4620	35-046202	464
VE3-4637	35-046370	10
VE3-4637	35-046370	37
VE3-4637	35-046370	38
VE3-4637	35-046370	374
VE3-4637	35-046370	378
VE3-4637	35-046370	383
VE3-4637	35-046370	443
VE3-4637	35-046370	444
VE3-4637	35-046370	454
VE3-4637	35-046370	456
VE3-4638	35-046387	11
VE3-4638	35-046387	37
VE3-4638	35-046387	38
VE3-4638	35-046387	374
VE3-4638	35-046387	379
VE3-4638	35-046387	383
VE3-4638	35-046387	384
VE3-4638	35-046387	443
VE3-4638	35-046387	444
VE3-4638	35-046387	454
VE3-4638	35-046387	456
VE3-4646	35-046462	111
VE3-4646	35-046462	112
VE3-4646	35-046462	313
VE3-4646	35-046462	314
VE3-4647	35-046479	111
VE3-4647	35-046479	112
VE3-4647	35-046479	313
VE3-4647	35-046479	314
VE3-4650	22-046505	126
VE3-4654	35-046547	126
VE3-4692	33-046921	332
VE3-4693	33-046938	332
VE3-4720	35-047209	4
VE3-4720	35-047209	7
VE3-4721	35-047216	4
VE3-4721	35-047216	7
VE3-5001	33-181677	392
VE3-5016	35-050162	111
VE3-5016	35-050162	112
VE3-5016	35-050162	313
VE3-5016	35-050162	314
VE3-5017	35-050179	111
VE3-5017	35-050179	112
VE3-5017	35-050179	313
VE3-5017	35-050179	314
VE3-5114	35-051145	341
VE3-5115	35-051152	342
VE3-5116	35-051169	342
VE3-5117	35-051176	342
VE3-5139	35-051398	145
VE3-5139	35-051398	146
VE3-5140	35-051404	145
VE3-5140	35-051404	146
VE3-5141	35-051411	145
VE3-5141	35-051411	146
VE3-5142	35-051428	145
VE3-5142	35-051428	146
VE3-5143	35-051435	464
VE3-5144	35-051442	464
VE3-5148	35-051480	152
VE3-5148	35-051480	153
VE3-5149	35-051497	179
VE3-5149	35-051497	180
VE3-5150	35-051503	180
VE3-5168	35-051688	358
VE3-5168	35-051688	359
VE3-5169	35-051695	358
VE3-5169	35-051695	359
VE3-5217	35-052173	10
VE3-5217	35-052173	369
VE3-5217	35-052173	372
VE3-5217	35-052173	380
VE3-5217	35-052173	381
VE3-5217	35-052173	382
VE3-5217	35-052173	386
VE3-5217	35-052173	485
VE3-5218	35-052180	10
VE3-5218	35-052180	369
VE3-5218	35-052180	372
VE3-5218	35-052180	380
VE3-5218	35-052180	381
VE3-5218	35-052180	382
VE3-5218	35-052180	386
VE3-5218	35-052180	485
VE3-5221	35-052210	433
VE3-5221	35-052210	434
VE3-5222	35-052227	433
VE3-5222	35-052227	434
VE3-5274	35-052746	109
VE3-5274	35-052746	317
VE3-5274	35-052746	318
VE3-5274	35-052746	319
VE3-5275	35-052753	109
VE3-5275	35-052753	317
VE3-5275	35-052753	318
VE3-5275	35-052753	319
VE3-5277	35-052777	331
VE3-5278	35-052784	331
VE3-5344	35-053446	208
VE3-5344	35-053446	209
VE3-5344	35-053446	210
VE3-5344	35-053446	213
VE3-5344	35-053446	214
VE3-5344	35-053446	215
VE3-5345	35-053453	208
VE3-5345	35-053453	209
VE3-5345	35-053453	210
VE3-5345	35-053453	213
VE3-5345	35-053453	214
VE3-5345	35-053453	215
VE3-5346	35-053460	405
VE3-5346	35-053460	406
VE3-5347	35-053477	405
VE3-5347	35-053477	406
VE3-5348	35-053484	406
VE3-5349	35-053491	406
VE3-5363	35-053637	123
VE3-5363	35-053637	299
VE3-5363	35-053637	306
VE3-5363	35-053637	307
VE3-5363	35-053637	427
VE3-5363	35-053637	429
VE3-5363	35-053637	430
VE3-5364	35-053644	123
VE3-5364	35-053644	299
VE3-5364	35-053644	306
VE3-5364	35-053644	307
VE3-5364	35-053644	427
VE3-5364	35-053644	429
VE3-5364	35-053644	430
VE3-59374	35-593744	338
VE3-59375	35-593751	338
VE3-60320	*35-603207*	*448*
VE3-60452	*35-604525*	*450*
VE3-60452	*35-604525*	*452*
VE3-60452	*35-604525*	*462*
VE3-60788	*35-607885*	*464*
VE3-61084	*34-610848*	*333*
VE3-A032	35-100324	3
VE3-A033	35-100331	3
VE3-A168	35-101680	392
VE3-A169	35-101697	392
VE3-A219	35-102199	123
VE3-A219	35-102199	299
VE3-A219	35-102199	306
VE3-A219	35-102199	307
VE3-A219	35-102199	427
VE3-A219	35-102199	429
VE3-A219	35-102199	430
VE3-A223	35-102236	123
VE3-A223	35-102236	299
VE3-A223	35-102236	306
VE3-A223	35-102236	307
VE3-A223	35-102236	427
VE3-A223	35-102236	429
VE3-A223	35-102236	430
VE3-A250	35-102502	96
VE3-A250	35-102502	357
VE3-A250	35-102502	358
VE3-A251	35-102519	96
VE3-A251	35-102519	357
VE3-A251	35-102519	358
VE3-A253	35-102533	96
VE3-A253	35-102533	357
VE3-A253	35-102533	358
VE3-A254	35-102540	96
VE3-A254	35-102540	357
VE3-A254	35-102540	358
VE3-A323	35-103233	242
VE3-A323	35-103233	243
VE3-A324	35-103240	242
VE3-A324	35-103240	243
VE3-A350	35-103509	149
VE3-A350	35-103509	362
VE3-A350	35-103509	490
VE3-A351	35-103516	149
VE3-A351	35-103516	362
VE3-A351	35-103516	490
VE3-A354	35-103547	144
VE3-A354	35-103547	192
VE3-A355	35-103554	144
VE3-A355	35-103554	192
VE3-A357	35-103578	144
VE3-A357	35-103578	192
VE3-A358	35-103585	144
VE3-A358	35-103585	192
VE3-A438	35-104384	149
VE3-A439	35-104391	149
VE3-A528	35-105282	363
VE3-A528	35-105282	447
VE3-A528	35-105282	460
VE3-A528	35-105282	489
VE3-A528	35-105282	490
VE3-A530	35-105305	364
VE3-A530	35-105305	447
VE3-A530	35-105305	460
VE3-A530	35-105305	489
VE3-A530	35-105305	490
VE3-A585	35-105855	60
VE3-A585	35-105855	62
VE3-A585	35-105855	63
VE3-A586	35-105862	60
VE3-A586	35-105862	62
VE3-A586	35-105862	63
VE3-A735	35-107354	175
VE3-A736	35-107361	175
VE3-A737	35-107378	175
VE3-A738	35-107385	175
VE3-A739	35-107392	175
VE3-A740	35-107408	175
VE3-A742	35-107422	89
VE3-A743	35-107439	89
VE3-A746	35-107460	172
VE3-A747	35-107477	172
VE3-A780	*35-107804*	*106*
VE3-A817	35-108177	12
VE3-A817	35-108177	14
VE3-A817	35-108177	15
VE3-A817	35-108177	363
VE3-A817	35-108177	375
VE3-A817	35-108177	379
VE3-A817	35-108177	384
VE3-A817	35-108177	385
VE3-A817	35-108177	457
VE3-A817	35-108177	458
VE3-A817	35-108177	462
VE3-A819	35-108191	12
VE3-A819	35-108191	14
VE3-A819	35-108191	15
VE3-A819	35-108191	363
VE3-A819	35-108191	375
VE3-A819	35-108191	379
VE3-A819	35-108191	384
VE3-A819	35-108191	385
VE3-A819	35-108191	457
VE3-A819	35-108191	458
VE3-A819	35-108191	462
VE3-A963	35-109631	84
VE3-A963	35-109631	94
VE3-A965	35-109655	84
VE3-A965	35-109655	85
VE3-A965	35-109655	94
VE3-B055	35-110552	339
VE3-B055	35-110552	490
VE3-B056	35-110569	339
VE3-B056	35-110569	490
VE3-B058	35-110583	339
VE3-B058	35-110583	490
VE3-B059	35-110590	339
VE3-B059	35-110590	490
VE3-B065	35-110651	299
VE3-B065	35-110651	306
VE3-B065	35-110651	307
VE3-B065	35-110651	309
VE3-B065	35-110651	430
VE3-B066	35-110668	299
VE3-B066	35-110668	306
VE3-B066	35-110668	307
VE3-B066	35-110668	309
VE3-B066	35-110668	430
VE3-B067	35-110675	299
VE3-B067	35-110675	306
VE3-B067	35-110675	309
VE3-B067	35-110675	430
VE3-B068	35-110682	299
VE3-B068	35-110682	306
VE3-B068	35-110682	309
VE3-B068	35-110682	430
VE3-B073	35-110736	147
VE3-B073	35-110736	148
VE3-B073	35-110736	149
VE3-B073	35-110736	195
VE3-B073	35-110736	431
VE3-B073	35-110736	432
VE3-B073	35-110736	433
VE3-B073	35-110736	434
VE3-B074	35-110743	147
VE3-B074	35-110743	148
VE3-B074	35-110743	149
VE3-B074	35-110743	195
VE3-B074	35-110743	431
VE3-B074	35-110743	432
VE3-B074	35-110743	433
VE3-B074	35-110743	434
VE3-B076	35-110767	147
VE3-B076	35-110767	148
VE3-B076	35-110767	149
VE3-B076	35-110767	195
VE3-B076	35-110767	431
VE3-B076	35-110767	432
VE3-B076	35-110767	433
VE3-B076	35-110767	434
VE3-B077	35-110774	147
VE3-B077	35-110774	148
VE3-B077	35-110774	149
VE3-B077	35-110774	195
VE3-B077	35-110774	431
VE3-B077	35-110774	432
VE3-B077	35-110774	433
VE3-B077	35-110774	434
VE3-B087	35-110873	175
VE3-B088	35-110880	175

Alte Bestellnummer – Neue Bestellnummer

Alt	Neu	Seite
VE3-B271	35-112716	85
VE3-B271	35-112716	86
VE3-B343	35-113430	233
VE3-B345	35-113454	233
VE3-B375	35-113751	12
VE3-B375	35-113751	14
VE3-B375	35-113751	362
VE3-B375	35-113751	375
VE3-B375	35-113751	379
VE3-B375	35-113751	384
VE3-B375	35-113751	385
VE3-B375	35-113751	457
VE3-B375	35-113751	458
VE3-B376	35-113768	12
VE3-B376	35-113768	14
VE3-B376	35-113768	363
VE3-B376	35-113768	375
VE3-B376	35-113768	379
VE3-B376	35-113768	384
VE3-B376	35-113768	385
VE3-B376	35-113768	457
VE3-B376	35-113768	458
VE3-B406	35-114062	81
VE3-B406	35-114062	83
VE3-B407	35-114079	82
VE3-B407	35-114079	83
VE3-B408	35-114086	81
VE3-B408	35-114086	83
VE3-B409	35-114093	9
VE3-B409	35-114093	82
VE3-B422	35-114222	170
VE3-B423	35-114239	170
VE3-B425	35-114253	171
VE3-B426	35-114260	171
VE3-B456	35-114567	88
VE3-B457	35-114574	88
VE3-B463	35-114635	164
VE3-B463	35-114635	273
VE3-B463	35-114635	274
VE3-B463	35-114635	310
VE3-B463	35-114635	417
VE3-B463	35-114635	418
VE3-B463	35-114635	431
VE3-B464	35-114642	164
VE3-B464	35-114642	273
VE3-B464	35-114642	274
VE3-B464	35-114642	310
VE3-B464	35-114642	417
VE3-B464	35-114642	418
VE3-B464	35-114642	431
VE3-B466	35-114666	164
VE3-B466	35-114666	165
VE3-B466	35-114666	273
VE3-B466	35-114666	274
VE3-B466	35-114666	417
VE3-B466	35-114666	418
VE3-B467	35-114673	164
VE3-B467	35-114673	165
VE3-B467	35-114673	273
VE3-B467	35-114673	274
VE3-B467	35-114673	417
VE3-B467	35-114673	418
VE3-B504	35-115045	65
VE3-B504	35-115045	67
VE3-B504	35-115045	68
VE3-B504	35-115045	69
VE3-B504	35-115045	93
VE3-B505	35-115052	65
VE3-B505	35-115052	67
VE3-B505	35-115052	68
VE3-B505	35-115052	69
VE3-B505	35-115052	93
VE3-B506	35-115069	65
VE3-B506	35-115069	66
VE3-B506	35-115069	67
VE3-B506	35-115069	68
VE3-B506	35-115069	69
VE3-B506	35-115069	94
VE3-B507	35-115076	65
VE3-B507	35-115076	66
VE3-B507	35-115076	67
VE3-B507	35-115076	68
VE3-B507	35-115076	69
VE3-B507	35-115076	94
VE3-B510	35-115106	65
VE3-B510	35-115106	66
VE3-B510	35-115106	67
VE3-B510	35-115106	68
VE3-B510	35-115106	69
VE3-B511	35-115113	65
VE3-B511	35-115113	66
VE3-B511	35-115113	67
VE3-B511	35-115113	68
VE3-B511	35-115113	69
VE3-B529	35-115298	170
VE3-B529	35-115298	171
VE3-B530	35-115304	170
VE3-B530	35-115304	171
VE3-B531	35-115311	171
VE3-B532	35-115328	171
VE3-B590	35-115908	55
VE3-B590	35-115908	56
VE3-B591	35-115915	55
VE3-B591	35-115915	56
VE3-B593	35-115939	55
VE3-B593	35-115939	56
VE3-B594	35-115946	55
VE3-B594	35-115946	56
VE3-B628	35-116288	35
VE3-B628	35-116288	36
VE3-B630	35-116301	35
VE3-B630	35-116301	36
VE3-B648	*33-116488*	*332*
VE3-B649	*33-116495*	*332*
VE3-B821	35-118213	334
VE3-B821	35-118213	336
VE3-B823	35-118237	334
VE3-B823	35-118237	336
VE3-B830	35-118305	392
VE3-B831	35-118312	392
VE3-B833	35-118336	392
VE3-B834	35-118343	392
VE3-B843	35-118435	249
VE3-B845	35-118459	249
VE3-B865	35-118657	9
VE3-B865	35-118657	83
VE3-C037	35-120377	71
VE3-C037	35-120377	72
VE3-C037	35-120377	73
VE3-C037	35-120377	74
VE3-C037	35-120377	94
VE3-C038	35-120384	71
VE3-C038	35-120384	72
VE3-C038	35-120384	73
VE3-C038	35-120384	74
VE3-C038	35-120384	94
VE3-C040	35-120407	71
VE3-C040	35-120407	72
VE3-C040	35-120407	73
VE3-C040	35-120407	75
VE3-C040	35-120407	94
VE3-C041	35-120414	71
VE3-C041	35-120414	72
VE3-C041	35-120414	73
VE3-C041	35-120414	75
VE3-C041	35-120414	94
VE3-C207	35-122074	387
VE3-C207	35-122074	479
VE3-C207	35-122074	480
VE3-C207	35-122074	481
VE3-C208	35-122081	387
VE3-C208	35-122081	388
VE3-C208	35-122081	480
VE3-C208	35-122081	481
VE3-C218	35-122180	339
VE3-C219	35-122197	339
VE3-C220	35-122203	339
VE3-C221	35-122210	339
VE3-C363	35-123637	460
VE3-C364	35-123644	460
VE3-C409	35-124092	90
VE3-C409	35-124092	91
VE3-C410	35-124108	90
VE3-C410	35-124108	91
VE3-C411	35-124115	90
VE3-C411	35-124115	91
VE3-C412	35-124122	90
VE3-C412	35-124122	91
VE3-C522	*35-125228*	*100*
VE3-C522	*35-125228*	*327*
VE3-C862	35-128625	256
VE3-C862	35-128625	342
VE3-C864	35-128649	256
VE3-C864	35-128649	342
VE3-C871	35-128717	163
VE3-D246	*35-132462*	*95*
VE3-D246	*35-132462*	*96*
VE3-D246	*35-132462*	*103*
VE3-D246	*35-132462*	*328*
VE3-D591	35-135913	334
VE3-D591	35-135913	336
VE3-D591	35-135913	337
VE3-D592	35-135920	334
VE3-D592	35-135920	336
VE3-D592	35-135920	337
VE3-D593	35-135937	334
VE3-D593	35-135937	336
VE3-D593	35-135937	337
VE3-D594	35-135944	334
VE3-D594	35-135944	336
VE3-D594	35-135944	337
VE3-D681	35-136811	38
VE3-D681	35-136811	39
VE3-D683	35-136835	38
VE3-D683	35-136835	39
VE3-D826	35-138266	315
VE3-D827	35-138273	315
VE3-D829	35-138297	315
VE3-D830	35-138303	315
VE3-D831	35-138310	315
VE3-D832	35-138327	315
VE3-D834	35-138341	315
VE3-D835	35-138358	315
VE3-D936	35-139362	243
VE3-D937	35-139379	243
VE3-E020	35-140207	124
VE3-E020	35-140207	126
VE3-E020	35-140207	280
VE3-E020	35-140207	424
VE3-E021	35-140214	124
VE3-E021	35-140214	126
VE3-E021	35-140214	280
VE3-E021	35-140214	424
VE3-E023	35-140238	7
VE3-E023	35-140238	124
VE3-E023	35-140238	126
VE3-E023	35-140238	280
VE3-E023	35-140238	424
VE3-E024	35-140245	7
VE3-E024	35-140245	124
VE3-E024	35-140245	126
VE3-E024	35-140245	280
VE3-E024	35-140245	424
VE3-E061	35-140610	153
VE3-E061	35-140610	154
VE3-E062	35-140627	152
VE3-E062	35-140627	153
VE3-E063	35-140634	153
VE3-E079	35-140795	108
VE3-E079	35-140795	324
VE3-E080	35-140801	108
VE3-E080	35-140801	324
VE3-E106	35-141068	280
VE3-E106	35-141068	292
VE3-E106	35-141068	300
VE3-E107	35-141075	280
VE3-E107	35-141075	292
VE3-E107	35-141075	300
VE3-E109	35-141099	280
VE3-E109	35-141099	292
VE3-E109	35-141099	300
VE3-E110	35-141105	280
VE3-E110	35-141105	292
VE3-E110	35-141105	300
VE3-E166	35-141662	90
VE3-E166	35-141662	91
VE3-E167	35-141679	90
VE3-E167	35-141679	91
VE3-E176	35-141761	84
VE3-E177	35-141778	84
VE3-E179	35-141792	84
VE3-E180	35-141808	84
VE3-E182	35-141822	211
VE3-E182	35-141822	212
VE3-E184	35-141846	211
VE3-E184	35-141846	212
VE3-E184	35-141846	227
VE3-E184	35-141846	228
VE3-E210	35-142102	67
VE3-E210	35-142102	68
VE3-E211	35-142119	67
VE3-E211	35-142119	68
VE3-E228	35-142287	243
VE3-E229	35-142294	243
VE3-E245	35-142454	71
VE3-E245	35-142454	72
VE3-E245	35-142454	73
VE3-E246	35-142461	71
VE3-E246	35-142461	72
VE3-E246	35-142461	73
VE3-E247	35-142478	71
VE3-E247	35-142478	72
VE3-E247	35-142478	74
VE3-E248	35-142485	71
VE3-E248	35-142485	72
VE3-E248	35-142485	74
VE3-E329	35-143291	71
VE3-E329	35-143291	73
VE3-E329	35-143291	74
VE3-E329	35-143291	75
VE3-E330	35-143307	71
VE3-E330	35-143307	73
VE3-E330	35-143307	74
VE3-E330	35-143307	75
VE3-E332	35-143321	71
VE3-E332	35-143321	73
VE3-E332	35-143321	75
VE3-E333	35-143338	71
VE3-E333	35-143338	73
VE3-E333	35-143338	75
VE3-E359	35-143598	149
VE3-E359	35-143598	154
VE3-E359	35-143598	160
VE3-E360	35-143604	149
VE3-E360	35-143604	154
VE3-E360	35-143604	160
VE3-E361	35-143611	149
VE3-E361	35-143611	154
VE3-E361	35-143611	160
VE3-E362	35-143628	149
VE3-E362	35-143628	154
VE3-E362	35-143628	160
VE3-E496	35-144960	434
VE3-E496	35-144960	435
VE3-E497	35-144977	434
VE3-E497	35-144977	435
VE3-E498	35-144984	434
VE3-E498	35-144984	435
VE3-E499	35-144991	434
VE3-E499	35-144991	435
VE3-E699	35-146995	435
VE3-F633	35-156338	122
VE3-F633	35-156338	128
VE3-F633	35-156338	188
VE3-F634	35-156345	122
VE3-F634	35-156345	129
VE3-F634	35-156345	188
VE3-F651	35-156512	150
VE3-F652	35-156529	150
VE3-F870	35-158707	459
VE3-F871	35-158714	459
VE3-F873	35-158738	459
VE3-F874	35-158745	459
VE3-F874	35-158745	460
VE3-F879	35-158790	7
VE3-F880	35-158806	7
VE3-G441	35-164418	236
VE3-G443	35-164432	105
VE3-G443	35-164432	303
VE3-G443	35-164432	304
VE3-G443	35-164432	305
VE3-G443	35-164432	428
VE3-G443	35-164432	429
VE3-G444	35-164449	105
VE3-G444	35-164449	303
VE3-G444	35-164449	304
VE3-G444	35-164449	305
VE3-G444	35-164449	428
VE3-G444	35-164449	429
VE3-G445	35-164456	105
VE3-G445	35-164456	303
VE3-G445	35-164456	304
VE3-G445	35-164456	305
VE3-G445	35-164456	428
VE3-G445	35-164456	429
VE3-G446	35-164463	105
VE3-G446	35-164463	303
VE3-G446	35-164463	304
VE3-G446	35-164463	305
VE3-G446	35-164463	428
VE3-G446	35-164463	429
VE3-G545	35-165453	319
VE3-G567	35-165675	319
VE3-G685	35-166856	347
VE3-G686	35-166863	227
VE3-G688	35-166887	227
VE3-G799	35-167990	281
VE3-G800	35-168003	281
VE3-G802	35-168027	281
VE3-G802	35-168027	282
VE3-G803	35-168034	281
VE3-G803	35-168034	282
VE3-G856	35-168560	373
VE3-G856	35-168560	486
VE3-G857	35-168577	373
VE3-G857	35-168577	486
VE3-H063	35-170631	91
VE3-H064	35-170648	91
VE3-H066	35-170662	91
VE3-H067	35-170679	91
VE3-H081	35-170815	211
VE3-H081	35-170815	212
VE3-H129	35-171294	88
VE3-H130	35-171300	88
VE3-H155	35-171553	88
VE3-H156	35-171560	88
VE3-H166	35-171669	103
VE3-H166	35-171669	274
VE3-H167	35-171676	103
VE3-H167	35-171676	274
VE3-H169	35-171690	103
VE3-H169	35-171690	275
VE3-H170	35-171706	103
VE3-H170	35-171706	275
VM3-63011	*26-630113*	*333*
VM3-63349	*31-633499*	*65*
VM3-63349	*31-633499*	*67*
VM3-63349	*31-633499*	*68*
VM3-63349	*31-633499*	*70*
VM3-63349	*31-633499*	*71*
VM3-63349	*31-633499*	*73*
VM3-63349	*31-633499*	*74*
VM3-63349	*31-633499*	*75*
VM3-63349	*31-633499*	*90*
VM3-63349	*31-633499*	*91*
VM3-63350	*31-633505*	*65*
VM3-63350	*31-633505*	*67*
VM3-63350	*31-633505*	*68*
VM3-63350	*31-633505*	*70*
VM3-63350	*31-633505*	*71*
VM3-63350	*31-633505*	*73*
VM3-63350	*31-633505*	*74*
VM3-63350	*31-633505*	*75*
VM3-63350	*31-633505*	*90*
VM3-63350	*31-633505*	*91*
VM3-H362	31-181884	65
VM3-H362	31-181884	67
VM3-H362	31-181884	68
VM3-H362	31-181884	69
VM3-H363	31-181891	65
VM3-H363	31-181891	67
VM3-H363	31-181891	68
VM3-H363	31-181891	69
VM3-H616	**31-181914**	**71**
VM3-H616	**31-181914**	**72**
VM3-H616	**31-181914**	**73**
VM3-H616	**31-181914**	**75**
VM3-H617	**31-181921**	**71**
VM3-H617	**31-181921**	**72**
VM3-H617	**31-181921**	**73**
VM3-H617	**31-181921**	**75**
VN2-4409	**22-044099**	**201**
VN2-4410	**22-044105**	**201**
VN2-5354	**22-053541**	**203**
VN3-4140	**22-041401**	**122**
VN3-4176	**22-041760**	**232**
VN3-4185	**22-041852**	**121**
VN3-4185	**22-041852**	**122**
VN3-4198	**22-041982**	**121**
VN3-4198	**22-041982**	**122**
VN3-4283	*22-042835*	*10*
VN3-4283	*22-042835*	*374*
VN3-4283	*22-042835*	*378*
VN3-4283	*22-042835*	*383*
VN3-4283	*22-042835*	*443*
VN3-4283	*22-042835*	*444*
VN3-4283	*22-042835*	*454*
VN3-4283	*22-042835*	*456*
VN3-4283	*22-042835*	*465*
VN3-4284	*22-042842*	*11*
VN3-4284	*22-042842*	*374*
VN3-4284	*22-042842*	*379*
VN3-4284	*22-042842*	*383*
VN3-4284	*22-042842*	*384*
VN3-4284	*22-042842*	*443*
VN3-4284	*22-042842*	*444*
VN3-4284	*22-042842*	*454*
VN3-4284	*22-042842*	*456*
VN3-4284	*22-042842*	*465*
VN3-4284	*22-042842*	*466*
VN3-4301	*22-043016*	*122*
VN3-4302	**22-043023**	**122**
VN3-4308	**22-043085**	**470**
VN3-4308	**22-043085**	**472**
VN3-4308	**22-043085**	**488**
VN3-4309	*22-043092*	*470*
VN3-4309	*22-043092*	*472*
VN3-4309	*22-043092*	*487*
VN3-4309	*22-043092*	*488*
VN3-4438	*22-044389*	*81*
VN3-4438	*22-044389*	*83*
VN3-4439	*22-044396*	*82*
VN3-4440	*22-044402*	*81*
VN3-4440	*22-044402*	*83*
VN3-4441	*22-044419*	*82*
VN3-4622	**22-046222**	**338**
VN3-4624	**22-046246**	**338**
VN3-5219	*22-052193*	*122*
VN3-5219	*22-052193*	*187*
VN3-5256	**22-052568**	**332**
VN3-5256	**22-052568**	**333**
VN3-5272	**22-052728**	**332**
VN3-5272	**22-052728**	**333**
VN3-A041	**22-100412**	**204**
VN3-A043	**22-100436**	**217**
VN3-A043	**22-100436**	**218**
VN3-A043	**22-100436**	**219**
VN3-A043	**22-100436**	**220**
VN3-A043	**22-100436**	**221**
VN3-E242	**22-142429**	**497**
VN3-E242	**22-142429**	**498**
VN3-E242	**22-142429**	**499**
VN3-E243	**22-142436**	**498**
VN3-E243	**22-142436**	**499**
VN3-F890	**22-158901**	**128**
VN3-F890	**22-158901**	**129**
VN3-F891	**22-158918**	**122**
VN3-F891	**22-158918**	**129**
VN3-F891	**22-158918**	**188**
VN7-4255	**22-042552**	**126**
VN7-4256	**22-042569**	**126**
VN7-4275	**22-042750**	**120**
VN7-4276	**22-042767**	**120**
VN7-4331	**22-043313**	**144**
VN7-4331	**22-043313**	**156**
VN7-4332	*22-043320*	*150*
VN7-4333	**22-043337**	**156**
VN7-4334	*22-043344*	*65*
VN7-4334	*22-043344*	*67*
VN7-4334	*22-043344*	*68*

Alte Bestellnummer – Neue Bestellnummer

Alt	Neu	Seite
VN7-4334	22-043344	69
VN7-4335	22-043351	65
VN7-4335	22-043351	67
VN7-4335	22-043351	68
VN7-4335	22-043351	69
VN7-4337	**22-043375**	**345**
VN7-4337	**22-043375**	**346**
VN7-4354	22-043542	140
VN7-4354	22-043542	141
VN7-4355	22-043559	150
VN7-4369	**22-043696**	**346**
VN7-4382	**22-043825**	**140**
VN7-4382	**22-043825**	**141**
VN7-4383	22-043832	65
VN7-4383	22-043832	66
VN7-4383	22-043832	67
VN7-4383	22-043832	68
VN7-4384	22-043849	65
VN7-4384	22-043849	66
VN7-4384	22-043849	67
VN7-4384	22-043849	68
VN7-4612	**22-046123**	**332**
VN7-4612	**22-046123**	**333**
VN7-4612	**22-046123**	**334**
VN7-4613	**22-046130**	**332**
VN7-4613	**22-046130**	**333**
VN7-4613	**22-046130**	**334**
VN7-4621	**22-046215**	**338**
VN7-4623	**22-046239**	**338**
VN7-5170	22-051707	66
VN7-5171	22-051714	66
VN7-5281	**22-052810**	**65**
VN7-5281	**22-052810**	**67**
VN7-5281	**22-052810**	**69**
VN7-5282	**22-052827**	**65**
VN7-5282	**22-052827**	**67**
VN7-5282	**22-052827**	**69**
VN7-5283	**22-052834**	**9**
VN7-5283	**22-052834**	**65**
VN7-5283	**22-052834**	**67**
VN7-5283	**22-052834**	**69**
VN7-5284	**22-052841**	**9**
VN7-5284	**22-052841**	**65**
VN7-5284	**22-052841**	**67**
VN7-5284	**22-052841**	**69**
VN7-5303	22-053039	69
VN7-5304	22-053046	69
VN7-A262	**22-102621**	**346**
VN7-A262	**22-102621**	**347**
VN7-A264	**22-102645**	**347**
VN7-A488	22-104885	90
VN7-A489	22-104892	90
VN7-A673	**22-106735**	**348**
VN7-A674	22-106742	348
VN7-C033	22-120335	202
VN7-C033	22-120335	203
VN7-E038	**22-140388**	**115**
VN7-E038	**22-140388**	**344**
VN7-E745	**22-147455**	**334**
VN7-E745	**22-147455**	**335**
VN7-E746	**22-147462**	**334**
VN7-E746	**22-147462**	**335**
VN7-E749	**22-147493**	**334**
VN7-E749	**22-147493**	**335**
VN7-E749	**22-147493**	**336**
VN7-E750	**22-147509**	**334**
VN7-E750	**22-147509**	**335**
VN7-E750	**22-147509**	**336**
VN7-E751	**22-147516**	**334**
VN7-E751	**22-147516**	**335**
VN7-E751	**22-147516**	**336**
VN7-E752	**22-147523**	**334**
VN7-E752	**22-147523**	**335**
VN7-E752	**22-147523**	**336**
VN7-E757	**22-147578**	**339**
VN7-E758	**22-147585**	**339**
VN7-F373	**22-153739**	**202**
VN7-F374	22-153746	202
VN7-F375	**22-153753**	**202**
VN7-F375	**22-153753**	**203**
VN7-F376	**22-153760**	**202**
VN7-F377	**22-153777**	**202**
VN7-F378	**22-153784**	**203**
VN7-F379	**22-153791**	**202**
VN9-5002	**19-050027**	**225**
VNE-4065	**22-040657**	**112**
VNE-4065	**22-040657**	**113**
VNE-4065	**22-040657**	**315**
VNE-4065	**22-040657**	**316**
VNE-4065	**22-040657**	**317**
VNE-4066	**22-040664**	**112**
VNE-4066	**22-040664**	**113**
VNE-4066	**22-040664**	**315**
VNE-4066	**22-040664**	**316**
VNE-4066	**22-040664**	**317**
VNE-4067	22-040671	112
VNE-4068	22-040688	112
VNE-4069	**22-040695**	**323**
VNE-4070	**22-040701**	**323**
VNE-4071	**22-040718**	**156**
VNE-4071	**22-040718**	**157**
VNE-4075	**22-040756**	**127**
VNE-4075	**22-040756**	**376**
VNE-4076	**22-040763**	**127**
VNE-4076	**22-040763**	**370**
VNE-4076	**22-040763**	**376**
VNE-4077	22-040770	142
VNE-4078	22-040787	142
VNE-4079	19-040790	131
VNE-4079	19-040790	499
VNE-4080	22-040800	123
VNE-4080	22-040800	131
VNE-4081	22-040817	123
VNE-4081	22-040817	131
VNE-4081	22-040817	163
VNE-4082	**22-040824**	**53**
VNE-4082	**22-040824**	**123**
VNE-4082	**22-040824**	**131**
VNE-4082	**22-040824**	**132**
VNE-4082	**22-040824**	**163**
VNE-4082	**22-040824**	**186**
VNE-4083	**22-040831**	**350**
VNE-4084	22-040848	53
VNE-4084	22-040848	186
VNE-4085	22-040855	136
VNE-4086	**22-040862**	**136**
VNE-4086	**22-040862**	**137**
VNE-4086	**22-040862**	**154**
VNE-4086	**22-040862**	**155**
VNE-4087	**22-040879**	**125**
VNE-4087	**22-040879**	**376**
VNE-4088	22-040886	142
VNE-4089	**22-040893**	**136**
VNE-4089	**22-040893**	**137**
VNE-4089	**22-040893**	**154**
VNE-4089	**22-040893**	**155**
VNE-4090	**22-040909**	**101**
VNE-4090	**22-040909**	**276**
VNE-4090	**22-040909**	**277**
VNE-4090	**22-040909**	**278**
VNE-4090	**22-040909**	**279**
VNE-4090	**22-040909**	**299**
VNE-4090	**22-040909**	**422**
VNE-4090	**22-040909**	**423**
VNE-4090	**22-040909**	**425**
VNE-4090	**22-040909**	**426**
VNE-4090	**22-040909**	**427**
VNE-4091	**22-040916**	**107**
VNE-4091	**22-040916**	**111**
VNE-4091	**22-040916**	**312**
VNE-4091	**22-040916**	**319**
VNE-4091	**22-040916**	**320**
VNE-4092	22-040923	370
VNE-4092	22-040923	376
VNE-4093	**22-040930**	**127**
VNE-4095	22-040954	142
VNE-4096	22-040961	157
VNE-4096	22-040961	158
VNE-4097	22-040978	370
VNE-4097	22-040978	376
VNE-4098	**22-040985**	**349**
VNE-4098	**22-040985**	**350**
VNE-4099	**22-040992**	**121**
VNE-4100	**22-041005**	**129**
VNE-4100	**22-041005**	**130**
VNE-4101	**22-041012**	**142**
VNE-4101	**22-041012**	**144**
VNE-4102	**22-041029**	**157**
VNE-4102	**22-041029**	**158**
VNE-4102	**22-041029**	**159**
VNE-4102	**22-041029**	**160**
VNE-4104	**22-041043**	**111**
VNE-4104	**22-041043**	**312**
VNE-4104	**22-041043**	**319**
VNE-4104	**22-041043**	**320**
VNE-4105	**22-041050**	**111**
VNE-4105	**22-041050**	**312**
VNE-4105	**22-041050**	**319**
VNE-4105	**22-041050**	**320**
VNE-4106	**22-041067**	**437**
VNE-4108	22-041081	351
VNE-4108	22-041081	352
VNE-4108	22-041081	353
VNE-4108	22-041081	354
VNE-4109	22-041098	355
VNE-4112	**22-041128**	**340**
VNE-4113	**22-041135**	**137**
VNE-4113	**22-041135**	**138**
VNE-4113	**22-041135**	**139**
VNE-4113	**22-041135**	**142**
VNE-4113	**22-041135**	**155**
VNE-4114	**22-041142**	**365**
VNE-4114	**22-041142**	**370**
VNE-4114	**22-041142**	**371**
VNE-4114	**22-041142**	**377**
VNE-4114	**22-041142**	**449**
VNE-4114	**22-041142**	**451**
VNE-4114	**22-041142**	**452**
VNE-4114	**22-041142**	**461**
VNE-4114	**22-041142**	**462**
VNE-4114	**22-041142**	**492**
VNE-4115	**22-041159**	**137**
VNE-4115	**22-041159**	**138**
VNE-4115	**22-041159**	**139**
VNE-4115	**22-041159**	**140**
VNE-4115	**22-041159**	**142**
VNE-4115	**22-041159**	**155**
VNE-4116	**22-041166**	**341**
VNE-4117	**22-041173**	**130**
VNE-4118	**22-041180**	**370**
VNE-4118	**22-041180**	**376**
VNE-4120	**22-041203**	**348**
VNE-4121	**22-041210**	**376**
VNE-4121	**22-041210**	**377**
VNE-4122	22-041227	451
VNE-4122	22-041227	492
VNE-4123	**22-041234**	**446**
VNE-4123	**22-041234**	**469**
VNE-4123	**22-041234**	**470**
VNE-4123	**22-041234**	**471**
VNE-4123	**22-041234**	**472**
VNE-4123	**22-041234**	**488**
VNE-4124	**22-041241**	**143**
VNE-4124	**22-041241**	**145**
VNE-4125	22-041258	356
VNE-4126	22-041265	356
VNE-4415	**22-044150**	**59**
VNE-4415	**22-044150**	**62**
VNE-4416	**22-044167**	**59**
VNE-4416	**22-044167**	**62**
VNE-4417	**22-044174**	**60**
VNE-4417	**22-044174**	**62**
VNE-4418	**22-044181**	**60**
VNE-4418	**22-044181**	**62**
VNE-4419	**22-044198**	**60**
VNE-4419	**22-044198**	**61**
VNE-4419	**22-044198**	**62**
VNE-4419	**22-044198**	**63**
VNE-4419	**22-044198**	**64**
VNE-4420	**22-044204**	**60**
VNE-4420	**22-044204**	**61**
VNE-4420	**22-044204**	**62**
VNE-4420	**22-044204**	**63**
VNE-4420	**22-044204**	**64**
VNE-4457	22-181459	396
VNE-4458	22-044587	396
VNE-4470	22-044709	192
VNE-4471	22-044716	192
VNE-4476	**22-044761**	**364**
VNE-4476	**22-044761**	**373**
VNE-4476	**22-044761**	**377**
VNE-4476	**22-044761**	**445**
VNE-4476	**22-044761**	**464**
VNE-4476	**22-044761**	**483**
VNE-4476	**22-044761**	**484**
VNE-4479	**22-044792**	**348**
VNE-4480	**22-044808**	**294**
VNE-4480	**22-044808**	**295**
VNE-4480	**22-044808**	**426**
VNE-4481	**22-044815**	**255**
VNE-4481	**22-044815**	**256**
VNE-4482	**22-044822**	**255**
VNE-4482	**22-044822**	**256**
VNE-4483	**22-044839**	**122**
VNE-4483	**22-044839**	**128**
VNE-4496	22-044969	260
VNE-4497	22-044976	260
VNE-4498	22-044983	260
VNE-4499	22-044990	260
VNE-4501	**22-045010**	**365**
VNE-4501	**22-045010**	**366**
VNE-4501	**22-045010**	**367**
VNE-4501	**22-045010**	**368**
VNE-4501	**22-045010**	**371**
VNE-4501	**22-045010**	**372**
VNE-4501	**22-045010**	**374**
VNE-4501	**22-045010**	**377**
VNE-4501	**22-045010**	**378**
VNE-4501	**22-045010**	**450**
VNE-4501	**22-045010**	**451**
VNE-4501	**22-045010**	**452**
VNE-4501	**22-045010**	**453**
VNE-4501	**22-045010**	**456**
VNE-4501	**22-045010**	**483**
VNE-4501	**22-045010**	**484**
VNE-4501	**22-045010**	**492**
VNE-4502	**22-045027**	**365**
VNE-4502	**22-045027**	**368**
VNE-4502	**22-045027**	**371**
VNE-4502	**22-045027**	**378**
VNE-4502	**22-045027**	**446**
VNE-4502	**22-045027**	**451**
VNE-4502	**22-045027**	**452**
VNE-4502	**22-045027**	**453**
VNE-4502	**22-045027**	**483**
VNE-4502	**22-045027**	**492**
VNE-4503	**22-045034**	**88**
VNE-4504	**22-045041**	**88**
VNE-4507	22-045072	244
VNE-4507	22-045072	245
VNE-4508	**22-045089**	**244**
VNE-4508	**22-045089**	**245**
VNE-4508	**22-045089**	**247**
VNE-4511	**22-045119**	**195**
VNE-4511	**22-045119**	**196**
VNE-4512	**22-045126**	**195**
VNE-4512	**22-045126**	**196**
VNE-4513	**22-045133**	**195**
VNE-4513	**22-045133**	**196**
VNE-4546	**22-045461**	**2**
VNE-4546	**22-045461**	**3**
VNE-4547	**22-045478**	**188**
VNE-4548	**22-045485**	**125**
VNE-4548	**22-045485**	**126**
VNE-4549	**22-045492**	**125**
VNE-4550	**22-045508**	**121**
VNE-4551	**22-045515**	**150**
VNE-4552	**22-045522**	**142**
VNE-4552	**22-045522**	**143**
VNE-4552	**22-045522**	**144**
VNE-4552	**22-045522**	**145**
VNE-4553	22-045539	143
VNE-4554	**22-045546**	**143**
VNE-4554	**22-045546**	**145**
VNE-4554	**22-045546**	**191**
VNE-4555	**22-045553**	**143**
VNE-4555	**22-045553**	**144**
VNE-4555	**22-045553**	**145**
VNE-4555	**22-045553**	**191**
VNE-4556	**22-045560**	**140**
VNE-4556	**22-045560**	**141**
VNE-4556	**22-045560**	**143**
VNE-4558	**22-045584**	**151**
VNE-4559	**19-045597**	**151**
VNE-4559	**19-045597**	**152**
VNE-4560	**22-045607**	**151**
VNE-4561	**22-045614**	**152**
VNE-4562	**22-045621**	**151**
VNE-4562	**22-045621**	**152**
VNE-4563	22-045638	246
VNE-4566	**22-045669**	**107**
VNE-4566	**22-045669**	**111**
VNE-4566	**22-045669**	**112**
VNE-4566	**22-045669**	**315**
VNE-4566	**22-045669**	**325**
VNE-4567	**22-045676**	**107**
VNE-4567	**22-045676**	**111**
VNE-4567	**22-045676**	**112**
VNE-4567	**22-045676**	**315**
VNE-4567	**22-045676**	**325**
VNE-4568	**22-045683**	**320**
VNE-4568	**22-045683**	**321**
VNE-4570	**22-045706**	**361**
VNE-4570	**22-045706**	**362**
VNE-4571	**22-045713**	**361**
VNE-4571	**22-045713**	**362**
VNE-4572	**22-045720**	**382**
VNE-4573	**22-045737**	**382**
VNE-4574	**22-045744**	**10**
VNE-4574	**22-045744**	**120**
VNE-4574	**22-045744**	**374**
VNE-4574	**22-045744**	**378**
VNE-4574	**22-045744**	**383**
VNE-4574	**22-045744**	**443**
VNE-4574	**22-045744**	**444**
VNE-4574	**22-045744**	**454**
VNE-4574	**22-045744**	**455**
VNE-4574	**22-045744**	**465**
VNE-4575	**22-045751**	**10**
VNE-4575	**22-045751**	**374**
VNE-4575	**22-045751**	**378**
VNE-4575	**22-045751**	**383**
VNE-4575	**22-045751**	**443**
VNE-4575	**22-045751**	**444**
VNE-4575	**22-045751**	**454**
VNE-4575	**22-045751**	**455**
VNE-4575	**22-045751**	**465**
VNE-4576	**22-045768**	**469**
VNE-4576	**22-045768**	**470**
VNE-4576	**22-045768**	**471**
VNE-4576	**22-045768**	**472**
VNE-4576	**22-045768**	**487**
VNE-4576	**22-045768**	**488**
VNE-4577	**19-045771**	**16**
VNE-4577	**19-045771**	**17**
VNE-4577	**19-045771**	**18**
VNE-4577	**19-045771**	**32**
VNE-4577	**19-045771**	**34**
VNE-4577	**19-045771**	**473**
VNE-4577	**19-045771**	**475**
VNE-4579	**22-045799**	**433**
VNE-4579	**22-045799**	**434**
VNE-4579	**22-045799**	**440**
VNE-4587	**22-045874**	**303**
VNE-4587	**22-045874**	**304**
VNE-4587	**22-045874**	**305**
VNE-4587	**22-045874**	**428**
VNE-4587	**22-045874**	**429**
VNE-4588	**22-045881**	**303**
VNE-4588	**22-045881**	**304**
VNE-4588	**22-045881**	**305**
VNE-4588	**22-045881**	**428**
VNE-4588	**22-045881**	**429**
VNE-4594	**22-045942**	**187**
VNE-4595	**22-045959**	**107**
VNE-4595	**22-045959**	**315**
VNE-4595	**22-045959**	**316**
VNE-4595	**22-045959**	**325**
VNE-4596	**22-045966**	**107**
VNE-4596	**22-045966**	**315**
VNE-4596	**22-045966**	**316**
VNE-4596	**22-045966**	**325**
VNE-4639	**22-046390**	**188**
VNE-4673	**22-046734**	**109**
VNE-4673	**22-046734**	**110**
VNE-4673	**22-046734**	**127**
VNE-4673	**22-046734**	**128**
VNE-4673	**22-046734**	**130**
VNE-4673	**22-046734**	**189**
VNE-4673	**22-046734**	**324**
VNE-4673	**22-046734**	**325**
VNE-4674	**22-046741**	**123**
VNE-4674	**22-046741**	**124**
VNE-4675	**22-046758**	**124**
VNE-4676	**22-046765**	**124**
VNE-4677	**22-046772**	**123**
VNE-4677	**22-046772**	**188**
VNE-4678	**22-046789**	**123**
VNE-4678	**22-046789**	**188**
VNE-4679	**22-046796**	**149**
VNE-4679	**22-046796**	**362**
VNE-4679	**22-046796**	**489**
VNE-4680	**22-046802**	**244**
VNE-4680	**22-046802**	**432**
VNE-4681	**22-046819**	**244**
VNE-4681	**22-046819**	**432**
VNE-4682	**22-046826**	**321**
VNE-4683	**22-046833**	**321**
VNE-4684	**22-046840**	**345**
VNE-4684	**22-046840**	**346**
VNE-4685	**22-046857**	**346**
VNE-4686	**22-046864**	**344**
VNE-4687	**22-046871**	**343**
VNE-4687	**22-046871**	**344**
VNE-4688	**22-046888**	**343**
VNE-4688	**22-046888**	**344**
VNE-4722	22-047229	118
VNE-4723	22-047236	118
VNE-4724	22-047243	118
VNE-4725	22-047250	118
VNE-4726	22-047267	118
VNE-4727	22-047274	118
VNE-4728	22-047281	168
VNE-4728	22-047281	172
VNE-4729	22-047298	168
VNE-4729	22-047298	172
VNE-4730	**22-047304**	**172**
VNE-4730	**22-047304**	**356**
VNE-4731	**22-047311**	**172**
VNE-4731	**22-047311**	**356**
VNE-4732	**22-047328**	**175**
VNE-4732	**22-047328**	**176**
VNE-4733	**22-047335**	**175**
VNE-4733	**22-047335**	**176**
VNE-4734	**22-047342**	**174**
VNE-4735	**22-047359**	**174**
VNE-4736	**22-047366**	**176**
VNE-4737	22-047373	183
VNE-4737	22-047373	191
VNE-4738	22-047380	183
VNE-4738	22-047380	191
VNE-4739	22-047397	191
VNE-4740	22-047403	191
VNE-4741	22-047410	193
VNE-4742	22-047427	193
VNE-4743	22-047434	192
VNE-4743	22-047434	193
VNE-4743	22-047434	194
VNE-4744	22-047441	192
VNE-4744	22-047441	193
VNE-4744	22-047441	194
VNE-4745	22-047458	193
VNE-4746	22-047465	193
VNE-4747	22-047472	194
VNE-4748	**22-047489**	**194**
VNE-4749	22-047496	194
VNE-4750	**22-047502**	**194**
VNE-4752	22-047526	199
VNE-4757	22-047571	196
VNE-4758	22-047588	196
VNE-4759	22-047595	196
VNE-4760	22-047601	196
VNE-4761	**22-047618**	**196**
VNE-4761	**22-047618**	**197**
VNE-4761	**22-047618**	**200**
VNE-4762	**22-047625**	**196**
VNE-4762	**22-047625**	**197**
VNE-4762	**22-047625**	**200**
VNE-4763	22-047632	197
VNE-4764	22-047649	197

Alte Bestellnummer – Neue Bestellnummer

Alt	Neu	Seite
VNE-4765	22-047656	194
VNE-4766	22-047663	194
VNE-4767	22-047670	194
VNE-4768	22-047687	194
VNE-4769	**22-047694**	**198**
VNE-4770	**22-047700**	**198**
VNE-4771	22-047717	198
VNE-4772	22-047724	198
VNE-4773	22-047731	245
VNE-4773	22-047731	248
VNE-4773	22-047731	249
VNE-4774	22-047748	245
VNE-4774	22-047748	248
VNE-4774	22-047748	249
VNE-4775	**22-047755**	**244**
VNE-4776	**22-047762**	**244**
VNE-4777	22-047779	249
VNE-4778	22-047786	249
VNE-4779	22-047793	245
VNE-4779	22-047793	248
VNE-4781	22-047816	248
VNE-4782	**22-047823**	**176**
VNE-4782	**22-047823**	**183**
VNE-4782	**22-047823**	**251**
VNE-4783	22-047830	251
VNE-4784	22-047847	245
VNE-4784	22-047847	340
VNE-4785	22-047854	245
VNE-4785	22-047854	340
VNE-4788	22-047885	255
VNE-4789	22-047892	255
VNE-4792	22-047922	258
VNE-4793	22-047939	258
VNE-4794	22-047946	252
VNE-4794	22-047946	261
VNE-4794	22-047946	262
VNE-4795	22-047953	252
VNE-4795	22-047953	261
VNE-4795	22-047953	262
VNE-4796	22-047960	253
VNE-4796	22-047960	254
VNE-4797	22-047977	253
VNE-4797	22-047977	254
VNE-4798	22-047984	253
VNE-4798	22-047984	254
VNE-4799	22-047991	253
VNE-4799	22-047991	254
VNE-4802	22-048028	391
VNE-4803	22-048035	391
VNE-4804	22-048042	391
VNE-4805	22-048059	391
VNE-4806	22-048066	391
VNE-4807	22-048073	391
VNE-4808	**22-048080**	**390**
VNE-4809	**22-048097**	**390**
VNE-4810	22-048103	394
VNE-4811	22-048110	394
VNE-4812	22-048127	164
VNE-4812	22-048127	394
VNE-4813	22-048134	164
VNE-4813	22-048134	394
VNE-4814	22-048141	394
VNE-4815	22-048158	394
VNE-4816	22-048165	409
VNE-4817	22-048172	409
VNE-4818	**22-048189**	**404**
VNE-4818	**22-048189**	**405**
VNE-4819	**22-048196**	**404**
VNE-4819	**22-048196**	**405**
VNE-4820	**22-048202**	**397**
VNE-4820	**22-048202**	**398**
VNE-4820	**22-048202**	**399**
VNE-4821	**22-048219**	**397**
VNE-4821	**22-048219**	**398**
VNE-4821	**22-048219**	**399**
VNE-4822	**22-048226**	**409**
VNE-4823	**22-048233**	**409**
VNE-4826	22-048264	408
VNE-4827	22-048271	408
VNE-4830	**22-048301**	**397**
VNE-4830	**22-048301**	**398**
VNE-4830	**22-048301**	**399**
VNE-4831	**22-048318**	**397**
VNE-4831	**22-048318**	**398**
VNE-4831	**22-048318**	**399**
VNE-4832	**22-048325**	**396**
VNE-4833	**22-048332**	**396**
VNE-4834	**22-048349**	**405**
VNE-4835	**22-048356**	**405**
VNE-4836	**22-048363**	**395**
VNE-4837	**22-048370**	**395**
VNE-4870	22-048707	118
VNE-4871	22-048714	118
VNE-4872	22-048721	118
VNE-4873	22-048738	118
VNE-4874	22-048745	118
VNE-4875	22-048752	118
VNE-4878	22-048783	118
VNE-4879	22-048790	118
VNE-4880	22-048806	118
VNE-4881	22-048813	118
VNE-4882	**22-048820**	**174**
VNE-4883	**22-048837**	**174**
VNE-4884	**22-048844**	**174**
VNE-4884	**22-048844**	**175**
VNE-4885	**22-048851**	**174**
VNE-4885	**22-048851**	**175**
VNE-4886	**22-048868**	**175**
VNE-4886	**22-048868**	**176**
VNE-4887	**22-048875**	**175**
VNE-4887	**22-048875**	**176**
VNE-4888	22-048882	193
VNE-4889	22-048899	193
VNE-4890	22-048905	192
VNE-4890	22-048905	193
VNE-4890	22-048905	194
VNE-4891	22-048912	192
VNE-4891	22-048912	193
VNE-4891	22-048912	194
VNE-4892	22-048929	193
VNE-4892	22-048929	194
VNE-4893	22-048936	193
VNE-4893	22-048936	194
VNE-4894	**22-048943**	**194**
VNE-4895	**22-048950**	**194**
VNE-4896	22-048967	194
VNE-4897	**22-048974**	**194**
VNE-4898	22-048981	199
VNE-4899	22-048998	199
VNE-4900	22-049001	196
VNE-4901	22-049018	196
VNE-4902	22-049025	196
VNE-4903	**22-049032**	**197**
VNE-4903	**22-049032**	**200**
VNE-4904	22-049049	197
VNE-4904	22-049049	200
VNE-4905	22-049056	197
VNE-4906	22-049063	197
VNE-4907	22-049070	194
VNE-4908	22-049087	194
VNE-4909	22-049094	194
VNE-4910	22-049100	194
VNE-4911	**22-049117**	**196**
VNE-4911	**22-049117**	**197**
VNE-4912	**22-049124**	**198**
VNE-4913	**22-049131**	**198**
VNE-4914	22-049148	196
VNE-4915	22-049155	196
VNE-4916	22-049162	196
VNE-4917	**22-049179**	**252**
VNE-4917	**22-049179**	**261**
VNE-4917	**22-049179**	**262**
VNE-4918	**22-049186**	**252**
VNE-4918	**22-049186**	**261**
VNE-4918	**22-049186**	**262**
VNE-4919	**22-049193**	**257**
VNE-4919	**22-049193**	**258**
VNE-4920	**22-049209**	**257**
VNE-4920	**22-049209**	**258**
VNE-4921	22-049216	252
VNE-4921	22-049216	261
VNE-4921	22-049216	262
VNE-4922	22-049223	252
VNE-4922	22-049223	261
VNE-4922	22-049223	262
VNE-4923	22-049230	261
VNE-4923	22-049230	262
VNE-4924	22-049247	261
VNE-4924	22-049247	262
VNE-4925	22-049254	257
VNE-4925	22-049254	258
VNE-4926	22-049261	257
VNE-4926	22-049261	258
VNE-4927	22-049278	391
VNE-4928	22-049285	391
VNE-4929	**22-049292**	**390**
VNE-4930	**22-049308**	**390**
VNE-4931	22-049315	391
VNE-4932	22-049322	391
VNE-4933	22-049339	391
VNE-4934	22-049346	391
VNE-4935	22-049353	393
VNE-4935	22-049353	394
VNE-4936	22-049360	405
VNE-4937	22-049377	405
VNE-4938	**22-049384**	**402**
VNE-4938	**22-049384**	**403**
VNE-4939	**22-049391**	**402**
VNE-4939	**22-049391**	**403**
VNE-4940	22-049407	396
VNE-4940	22-049407	397
VNE-4941	22-049414	396
VNE-4941	22-049414	397
VNE-4942	22-049421	397
VNE-4942	22-049421	398
VNE-4942	22-049421	399
VNE-4943	22-049438	397
VNE-4943	22-049438	398
VNE-4943	22-049438	399
VNE-4944	22-049445	397
VNE-4944	22-049445	398
VNE-4944	22-049445	399
VNE-4945	22-049452	397
VNE-4945	22-049452	398
VNE-4945	22-049452	399
VNE-4946	**22-049469**	**404**
VNE-4946	**22-049469**	**405**
VNE-4947	**22-049476**	**404**
VNE-4947	**22-049476**	**405**
VNE-4948	**22-049483**	**396**
VNE-4948	**22-049483**	**397**
VNE-4949	**22-049490**	**396**
VNE-4949	**22-049490**	**397**
VNE-4950	22-049506	400
VNE-4951	**22-049513**	**400**
VNE-4952	22-049520	397
VNE-4952	22-049520	398
VNE-4952	22-049520	399
VNE-4953	22-049537	397
VNE-4953	22-049537	398
VNE-4953	22-049537	399
VNE-4956	22-049568	400
VNE-4956	22-049568	401
VNE-4957	22-049575	400
VNE-4957	22-049575	401
VNE-4958	**22-049582**	**395**
VNE-4958	**22-049582**	**396**
VNE-4959	**22-049599**	**395**
VNE-4959	**22-049599**	**396**
VNE-4960	**22-049605**	**405**
VNE-4961	**22-049612**	**405**
VNE-4962	**22-049629**	**395**
VNE-4963	**22-049636**	**395**
VNE-4969	**22-049698**	**201**
VNE-5010	22-050106	118
VNE-5011	**22-050113**	**118**
VNE-5012	**22-050120**	**117**
VNE-5013	**22-050137**	**117**
VNE-5118	**22-051189**	**348**
VNE-5119	**22-051196**	**348**
VNE-5120	**22-051202**	**348**
VNE-5121	**22-051219**	**145**
VNE-5121	**22-051219**	**146**
VNE-5122	**22-051226**	**145**
VNE-5122	**22-051226**	**146**
VNE-5181	**22-051813**	**121**
VNE-5181	**22-051813**	**129**
VNE-5226	**22-052261**	**388**
VNE-5226	**22-052261**	**389**
VNE-5254	**19-052540**	**4**
VNE-5254	**19-052540**	**7**
VNE-5255	**22-052551**	**4**
VNE-5255	**22-052551**	**7**
VNE-5269	**22-052698**	**410**
VNE-5270	**22-052704**	**410**
VNE-5291	**22-052919**	**349**
VNE-5291	**22-052919**	**350**
VNE-5294	22-052940	313
VNE-5295	**22-052957**	**313**
VNE-5295	**22-052957**	**314**
VNE-5296	**22-052964**	**313**
VNE-5296	**22-052964**	**314**
VNE-5297	**22-052971**	**313**
VNE-5298	**22-052988**	**313**
VNE-5306	**22-053060**	**97**
VNE-5306	**22-053060**	**270**
VNE-5306	**22-053060**	**271**
VNE-5306	**22-053060**	**272**
VNE-5306	**22-053060**	**415**
VNE-5306	**22-053060**	**416**
VNE-5306	**22-053060**	**418**
VNE-5307	**22-053077**	**97**
VNE-5307	**22-053077**	**270**
VNE-5307	**22-053077**	**271**
VNE-5307	**22-053077**	**272**
VNE-5307	**22-053077**	**415**
VNE-5307	**22-053077**	**416**
VNE-5307	**22-053077**	**418**
VNE-5359	**22-053596**	**179**
VNE-5359	**22-053596**	**180**
VNE-5360	**22-053602**	**179**
VNE-5360	**22-053602**	**180**
VNE-5361	**22-053619**	**179**
VNE-5361	**22-053619**	**180**
VNE-5362	**22-053626**	**179**
VNE-5362	**22-053626**	**180**
VNE-5954	**22-059543**	**397**
VNE-5954	**22-059543**	**398**
VNE-5954	**22-059543**	**399**
VNE-5955	**22-059550**	**397**
VNE-5955	**22-059550**	**398**
VNE-5955	**22-059550**	**399**
VNE-A003	**22-100030**	**112**
VNE-A004	**22-100047**	**112**
VNE-A017	22-100177	81
VNE-A017	22-100177	83
VNE-A208	**22-102089**	**341**
VNE-A234	**22-102348**	**388**
VNE-A309	**22-103093**	**65**
VNE-A309	**22-103093**	**67**
VNE-A309	**22-103093**	**68**
VNE-A309	**22-103093**	**69**
VNE-A309	**22-103093**	**93**
VNE-A310	**22-103109**	**65**
VNE-A310	**22-103109**	**67**
VNE-A310	**22-103109**	**68**
VNE-A310	**22-103109**	**69**
VNE-A310	**22-103109**	**93**
VNE-A313	**22-103130**	**65**
VNE-A313	**22-103130**	**67**
VNE-A313	**22-103130**	**68**
VNE-A313	**22-103130**	**69**
VNE-A314	**22-103147**	**65**
VNE-A314	**22-103147**	**67**
VNE-A314	**22-103147**	**68**
VNE-A314	**22-103147**	**69**
VNE-A534	**22-105349**	**126**
VNE-A535	**22-105356**	**126**
VNE-A581	**22-105813**	**10**
VNE-A581	**22-105813**	**369**
VNE-A581	**22-105813**	**372**
VNE-A581	**22-105813**	**380**
VNE-A581	**22-105813**	**381**
VNE-A581	**22-105813**	**382**
VNE-A581	**22-105813**	**386**
VNE-A581	**22-105813**	**485**
VNE-A660	**22-106605**	**309**
VNE-A660	**22-106605**	**431**
VNE-A661	**22-106612**	**309**
VNE-A661	**22-106612**	**431**
VNE-A798	**22-107985**	**2**
VNE-A798	**22-107985**	**3**
VNE-A895	**22-108951**	**313**
VNE-A896	**22-108968**	**313**
VNE-B044	**22-110442**	**276**
VNE-B044	**22-110442**	**279**
VNE-B044	**22-110442**	**280**
VNE-B044	**22-110442**	**292**
VNE-B044	**22-110442**	**422**
VNE-B044	**22-110442**	**423**
VNE-B044	**22-110442**	**424**
VNE-B045	**22-110459**	**276**
VNE-B045	**22-110459**	**279**
VNE-B045	**22-110459**	**280**
VNE-B045	**22-110459**	**292**
VNE-B045	**22-110459**	**422**
VNE-B045	**22-110459**	**423**
VNE-B045	**22-110459**	**424**
VNE-B089	**22-110893**	**323**
VNE-B090	**22-110909**	**323**
VNE-B107	**22-111074**	**81**
VNE-B107	**22-111074**	**83**
VNE-B108	**22-111081**	**81**
VNE-B108	**22-111081**	**83**
VNE-B111	**22-111111**	**405**
VNE-B111	**22-111111**	**406**
VNE-B112	**22-111128**	**405**
VNE-B112	**22-111128**	**406**
VNE-B171	**22-111715**	**343**
VNE-B176	**22-111760**	**144**
VNE-B176	**22-111760**	**192**
VNE-B177	**22-111777**	**144**
VNE-B177	**22-111777**	**192**
VNE-B274	**22-112743**	**149**
VNE-B275	**22-112750**	**149**
VNE-B277	**22-112774**	**175**
VNE-B278	**22-112781**	**175**
VNE-B279	**22-112798**	**175**
VNE-B280	**22-112804**	**175**
VNE-B281	**22-112811**	**147**
VNE-B281	**22-112811**	**148**
VNE-B281	**22-112811**	**194**
VNE-B281	**22-112811**	**195**
VNE-B281	**22-112811**	**431**
VNE-B281	**22-112811**	**432**
VNE-B281	**22-112811**	**433**
VNE-B281	**22-112811**	**434**
VNE-B288	**22-112880**	**147**
VNE-B288	**22-112880**	**148**
VNE-B288	**22-112880**	**194**
VNE-B288	**22-112880**	**195**
VNE-B288	**22-112880**	**431**
VNE-B288	**22-112880**	**432**
VNE-B288	**22-112880**	**433**
VNE-B288	**22-112880**	**434**
VNE-B310	**22-113108**	**122**
VNE-B310	**22-113108**	**128**
VNE-B310	**22-113108**	**129**
VNE-B311	**22-113115**	**109**
VNE-B311	**22-113115**	**317**
VNE-B311	**22-113115**	**318**
VNE-B311	**22-113115**	**319**
VNE-B331	**22-113313**	**338**
VNE-B332	**22-113320**	**338**
VNE-B333	**22-113337**	**332**
VNE-B333	**22-113337**	**333**
VNE-B334	**22-113344**	**332**
VNE-B334	**22-113344**	**333**
VNE-B335	**19-113357**	**332**
VNE-B335	**19-113357**	**333**
VNE-B860	**22-118608**	**108**
VNE-B860	**22-118608**	**324**
VNE-B861	**22-118615**	**108**
VNE-B861	**22-118615**	**324**
VNE-B868	**22-118684**	**432**
VNE-B869	**22-118691**	**432**
VNE-B871	**22-118714**	**280**
VNE-B871	**22-118714**	**300**
VNE-B871	**22-118714**	**423**
VNE-B871	**22-118714**	**428**
VNE-B872	**22-118721**	**280**
VNE-B872	**22-118721**	**300**
VNE-B872	**22-118721**	**423**
VNE-B872	**22-118721**	**428**
VNE-B873	**22-118738**	**123**
VNE-B873	**22-118738**	**299**
VNE-B873	**22-118738**	**305**
VNE-B873	**22-118738**	**307**
VNE-B873	**22-118738**	**308**
VNE-B873	**22-118738**	**427**
VNE-B873	**22-118738**	**429**
VNE-B873	**22-118738**	**430**
VNE-B874	**22-118745**	**123**
VNE-B874	**22-118745**	**299**
VNE-B874	**22-118745**	**305**
VNE-B874	**22-118745**	**307**
VNE-B874	**22-118745**	**308**
VNE-B874	**22-118745**	**427**
VNE-B874	**22-118745**	**429**
VNE-B874	**22-118745**	**430**
VNE-B918	**22-119186**	**241**
VNE-B918	**22-119186**	**242**
VNE-B918	**22-119186**	**243**
VNE-B919	**22-119193**	**241**
VNE-B919	**22-119193**	**242**
VNE-B919	**22-119193**	**243**
VNE-B926	**22-119261**	**89**
VNE-B927	**22-119278**	**89**
VNE-B931	**22-119315**	**125**
VNE-B931	**22-119315**	**128**
VNE-B932	**19-119328**	**125**
VNE-B932	**19-119328**	**128**
VNE-B933	**19-119335**	**125**
VNE-C019	**22-120199**	**432**
VNE-C020	**22-120205**	**432**
VNE-C134	**22-121349**	**175**
VNE-C135	**22-121356**	**175**
VNE-C246	**22-122469**	**115**
VNE-C246	**22-122469**	**344**
VNE-C246	**22-122469**	**345**
VNE-C248	**22-122483**	**123**
VNE-C340	**22-123404**	**240**
VNE-C340	**22-123404**	**495**
VNE-C341	**22-123411**	**239**
VNE-C341	**22-123411**	**240**
VNE-C341	**22-123411**	**494**
VNE-C341	**22-123411**	**495**
VNE-C360	**22-123602**	**88**
VNE-C361	**22-123619**	**88**
VNE-C742	**22-127426**	**341**
VNE-C818	**22-128188**	**343**
VNE-C818	**22-128188**	**349**
VNE-C820	**22-128201**	**175**
VNE-C821	**22-128218**	**175**
VNE-C822	**22-128225**	**109**
VNE-C822	**22-128225**	**130**
VNE-C822	**22-128225**	**188**
VNE-C822	**22-128225**	**324**
VNE-C824	**22-128249**	**324**
VNE-C825	**22-128256**	**324**
VNE-C828	**22-128287**	**125**
VNE-C830	**22-128300**	**238**
VNE-D149	**22-131492**	**344**
VNE-D160	**22-131607**	**11**
VNE-D160	**22-131607**	**13**
VNE-D160	**22-131607**	**15**
VNE-D160	**22-131607**	**362**
VNE-D160	**22-131607**	**363**
VNE-D160	**22-131607**	**375**
VNE-D160	**22-131607**	**379**
VNE-D160	**22-131607**	**384**
VNE-D160	**22-131607**	**385**
VNE-D160	**22-131607**	**446**
VNE-D160	**22-131607**	**457**
VNE-D160	**22-131607**	**458**
VNE-D160	**22-131607**	**460**
VNE-D160	**22-131607**	**462**
VNE-D161	**22-131614**	**12**
VNE-D161	**22-131614**	**14**
VNE-D161	**22-131614**	**15**
VNE-D161	**22-131614**	**362**
VNE-D161	**22-131614**	**363**
VNE-D161	**22-131614**	**375**
VNE-D161	**22-131614**	**379**
VNE-D161	**22-131614**	**384**
VNE-D161	**22-131614**	**385**
VNE-D161	**22-131614**	**446**
VNE-D161	**22-131614**	**447**
VNE-D161	**22-131614**	**457**
VNE-D161	**22-131614**	**458**

Alte Bestellnummer – Neue Bestellnummer

Alt	Neu	Seite
VNE-D161	22-131614	462
VNE-D161	22-131614	489
VNE-D239	22-132390	346
VNE-D239	22-132390	347
VNE-D248	22-132482	3
VNE-D500	22-135001	70
VNE-D500	22-135001	72
VNE-D500	22-135001	94
VNE-D501	22-135018	70
VNE-D501	22-135018	72
VNE-D501	22-135018	94
VNE-D503	22-135032	71
VNE-D503	22-135032	72
VNE-D503	22-135032	94
VNE-D504	22-135049	71
VNE-D504	22-135049	72
VNE-D504	22-135049	94
VNE-D597	22-135971	160
VNE-D597	22-135971	161
VNE-D624	22-136244	113
VNE-D624	22-136244	114
VNE-D624	22-136244	133
VNE-D624	22-136244	134
VNE-D624	22-136244	325
VNE-D624	22-136244	326
VNE-D624	22-136244	327
VNE-D625	22-136251	123
VNE-D657	22-136572	73
VNE-D658	22-136589	73
VNE-D660	22-136602	73
VNE-D661	22-136619	73
VNE-D719	22-137197	313
VNE-D719	22-137197	314
VNE-D720	22-137203	313
VNE-D720	22-137203	314
VNE-D836	22-138361	84
VNE-D836	22-138361	94
VNE-D839	22-138392	152
VNE-D839	22-138392	153
VNE-D871	*22-138712*	*404*
VNE-D871	*22-138712*	*405*
VNE-D872	*22-138729*	*404*
VNE-D872	*22-138729*	*405*
VNE-D912	22-139122	109
VNE-D912	22-139122	130
VNE-D912	22-139122	188
VNE-D912	22-139122	324
VNE-D918	22-139184	12
VNE-D918	22-139184	14
VNE-D918	22-139184	362
VNE-D918	22-139184	363
VNE-D918	22-139184	375
VNE-D918	22-139184	379
VNE-D918	22-139184	384
VNE-D918	22-139184	385
VNE-D918	22-139184	457
VNE-D918	22-139184	462
VNE-D919	22-139191	12
VNE-D919	22-139191	14
VNE-D919	22-139191	362
VNE-D919	22-139191	363
VNE-D919	22-139191	375
VNE-D919	22-139191	379
VNE-D919	22-139191	384
VNE-D919	22-139191	385
VNE-D919	22-139191	457
VNE-D919	22-139191	462
VNE-D919	22-139191	489
VNE-D932	22-139320	460
VNE-D932	22-139320	490
VNE-D992	22-139924	152
VNE-D992	22-139924	153
VNE-D993	22-139931	65
VNE-D993	22-139931	66
VNE-D993	22-139931	67
VNE-D993	22-139931	68
VNE-D993	22-139931	69
VNE-D993	22-139931	93
VNE-D994	22-139948	65
VNE-D994	22-139948	66
VNE-D994	22-139948	67
VNE-D994	22-139948	68
VNE-D994	22-139948	69
VNE-D994	22-139948	93
VNE-D999	22-139993	143
VNE-E001	22-140012	457
VNE-E006	22-140067	96
VNE-E006	22-140067	357
VNE-E006	22-140067	358
VNE-E007	22-140074	96
VNE-E007	22-140074	357
VNE-E007	22-140074	358
VNE-E009	22-140098	497
VNE-E009	22-140098	498
VNE-E009	22-140098	499
VNE-E159	22-141590	164
VNE-E159	22-141590	165
VNE-E159	22-141590	273
VNE-E159	22-141590	274
VNE-E159	22-141590	309
VNE-E159	22-141590	417
VNE-E159	22-141590	418
VNE-E159	22-141590	431
VNE-E160	22-141606	164
VNE-E160	22-141606	165
VNE-E160	22-141606	273
VNE-E160	22-141606	274
VNE-E160	22-141606	309
VNE-E160	22-141606	417
VNE-E160	22-141606	418
VNE-E160	22-141606	431
VNE-E170	22-141705	207
VNE-E170	22-141705	209
VNE-E170	22-141705	214
VNE-E170	22-141705	215
VNE-E215	22-142153	118
VNE-E215	22-142153	119
VNE-E216	22-142160	118
VNE-E216	22-142160	119
VNE-E335	22-143358	160
VNE-E336	22-143365	160
VNE-E337	22-143372	160
VNE-E338	22-143389	160
VNE-E424	22-144249	55
VNE-E425	22-144256	55
VNE-E426	22-144263	55
VNE-E427	22-144270	55
VNE-E492	22-144928	170
VNE-E492	22-144928	171
VNE-E493	22-144935	170
VNE-E493	22-144935	171
VNE-E524	22-145246	74
VNE-E525	22-145253	74
VNE-E527	22-145277	74
VNE-E528	22-145284	74
VNE-E555	22-145550	37
VNE-E555	22-145550	38
VNE-E566	22-145666	184
VNE-E566	22-145666	185
VNE-E567	22-145673	184
VNE-E567	22-145673	185
VNE-E569	22-145697	389
VNE-E680	22-146809	108
VNE-E680	22-146809	311
VNE-E680	22-146809	395
VNE-E681	22-146816	108
VNE-E681	22-146816	311
VNE-E681	22-146816	395
VNE-E707	22-147073	358
VNE-E708	22-147080	358
VNE-E744	22-147448	332
VNE-E744	22-147448	333
VNE-E764	19-147642	332
VNE-E764	19-147642	333
VNE-F102	22-151025	211
VNE-F102	22-151025	212
VNE-F103	22-151032	211
VNE-F103	22-151032	212
VNE-F104	22-151049	211
VNE-F104	22-151049	212
VNE-F105	22-151056	387
VNE-F105	22-151056	479
VNE-F105	22-151056	480
VNE-F105	22-151056	481
VNE-F107	22-151070	387
VNE-F107	22-151070	479
VNE-F107	22-151070	480
VNE-F107	22-151070	481
VNE-F109	22-151094	409
VNE-F110	22-151100	409
VNE-F122	22-151223	170
VNE-F122	22-151223	171
VNE-F123	22-151230	170
VNE-F123	22-151230	171
VNE-F177	22-151773	176
VNE-F178	22-151780	176
VNE-F274	22-152749	55
VNE-F274	22-152749	56
VNE-F275	22-152756	55
VNE-F275	22-152756	56
VNE-F277	22-152770	55
VNE-F277	22-152770	56
VNE-F278	22-152787	55
VNE-F278	22-152787	56
VNE-F534	22-155344	433
VNE-F534	22-155344	434
VNE-F635	22-156358	395
VNE-F636	22-156365	395
VNE-F665	22-156655	348
VNE-F665	22-156655	349
VNE-F666	22-156662	348
VNE-F666	22-156662	349
VNE-F667	22-156679	249
VNE-F668	22-156686	448
VNE-F839	22-158390	348
VNE-F844	22-158444	199
VNE-F845	22-158451	199
VNE-F847	22-158475	124
VNE-F847	22-158475	126
VNE-F847	22-158475	280
VNE-F847	22-158475	424
VNE-F848	22-158482	124
VNE-F848	22-158482	126
VNE-F848	22-158482	280
VNE-F848	22-158482	424
VNE-F881	22-158819	89
VNE-F881	22-158819	90
VNE-F882	22-158826	89
VNE-F882	22-158826	90
VNE-F885	22-158857	183
VNE-F886	22-158864	183
VNE-F903	22-159038	188
VNE-G456	22-164568	90
VNE-G456	22-164568	91
VNE-G457	22-164575	90
VNE-G457	22-164575	91
VNE-G477	22-164773	161
VNE-G477	22-164773	162
VNE-G485	22-164858	233
VNE-G502	22-165022	200
VNE-G503	22-165039	200
VNE-G504	22-165046	409
VNE-G505	22-165053	409
VNE-G507	22-165077	249
VNE-G532	22-165329	199
VNE-G533	22-165336	199
VNE-G538	22-165381	396
VNE-G539	22-165398	396
VNE-G556	22-165565	392
VNE-G557	22-165572	392
VNE-G577	22-165770	256
VNE-G578	22-165787	256
VNE-G579	22-165794	173
VNE-G580	22-165800	173
VNE-G595	22-165954	120
VNE-G597	22-165978	396
VNE-G598	22-165985	396
VNE-G625	22-166258	200
VNE-G626	22-166265	200
VNE-G635	22-166357	173
VNE-G636	22-166364	173
VNE-G637	22-166371	115
VNE-G637	22-166371	348
VNE-G643	22-166432	124
VNE-G643	22-166432	188
VNE-G649	22-166494	176
VNE-G650	22-166500	176
VNE-G672	22-166722	263
VNE-G672	22-166722	393
VNE-G672	22-166722	394
VNE-G673	22-166739	263
VNE-G673	22-166739	393
VNE-G673	22-166739	394
VNE-G674	22-166746	256
VNE-G675	22-166753	256
VNE-G681	22-166814	395
VNE-G682	22-166821	395
VNE-G683	22-166838	150
VNE-G683	22-166838	201
VNE-G684	22-166845	150
VNE-G684	22-166845	201
VNE-G700	22-167002	410
VNE-G701	22-167019	410
VNE-G707	22-167071	342
VNE-G707	22-167071	348
VNE-G709	22-167095	200
VNE-G710	22-167101	200
VNE-G729	22-167293	176
VNE-G730	22-167309	176
VNE-G806	22-168061	207
VNE-G808	22-168085	208
VNE-G808	22-168085	214
VNE-G833	22-168337	395
VNE-G834	22-168344	395
VNE-G836	22-168368	125
VNE-G837	22-168375	125
VNE-G846	22-168467	392
VNE-G847	22-168474	392
VNE-G853	22-168535	116
VNE-G854	22-168542	116
VNE-G859	22-168597	305
VNE-G859	22-168597	307
VNE-G859	22-168597	308
VNE-G859	22-168597	429
VNE-G859	22-168597	430
VNE-G860	22-168603	305
VNE-G860	22-168603	307
VNE-G860	22-168603	308
VNE-G860	22-168603	429
VNE-G860	22-168603	430
VNE-G866	22-168665	111
VNE-G866	22-168665	112
VNE-G867	22-168672	111
VNE-G867	22-168672	112
VNE-G877	22-168771	238
VNE-G924	22-169242	393
VNE-G925	22-169259	393
VNE-G994	22-169945	183
VNE-G994	22-169945	184
VNE-G995	22-169952	183
VNE-G995	22-169952	184
VNE-G997	22-169976	408
VNE-G998	22-169983	408
VNE-H007	22-170071	38
VNE-H089	22-170897	162
VNE-H090	22-170903	162
VNE-H144	22-171443	349
VNE-H152	22-171528	344
VNE-H243	22-172433	123
VNE-H251	22-172518	60
VNE-H251	22-172518	61
VNE-H251	22-172518	62
VNE-H251	22-172518	63
VNE-H251	22-172518	64
VNE-H252	22-172525	60
VNE-H252	22-172525	61
VNE-H252	22-172525	62
VNE-H252	22-172525	63
VNE-H252	22-172525	64
VR3-4601	*34-046012*	*333*
VR3-61695	33-616957	333
VR3-C425	*33-124254*	*335*
VR3-E551	*35-145516*	*333*
VR3-E551	*35-145516*	*335*
VTE-4714	17-047142	365
VTE-4714	17-047142	370
VTE-4714	17-047142	377
VTE-4714	17-047142	449
VTE-4714	17-047142	450
VTE-4714	17-047142	452
VTE-4714	17-047142	461
VTE-4714	17-047142	491
VTE-4716	17-047166	469
VTE-4716	17-047166	471
VTE-4716	17-047166	487
VTE-5327	17-053273	135
VTE-5327	17-053273	136
VTE-5327	17-053273	137
VTE-5327	17-053273	154
VTE-5331	17-053310	107
VTE-5331	17-053310	111
VTE-5331	17-053310	311
VTE-5331	17-053310	312
VTE-5331	17-053310	319
VTE-5331	17-053310	320
VTE-5332	*17-053327*	*320*
VTE-5332	*17-053327*	*321*
VTE-5333	17-053334	351
VTE-5333	17-053334	352
VTE-5333	17-053334	353
VTE-5333	17-053334	354
VTE-A402	17-104029	365
VTE-A402	17-104029	366
VTE-A402	17-104029	367
VTE-A402	17-104029	368
VTE-A402	17-104029	370
VTE-A402	17-104029	372
VTE-A402	17-104029	373
VTE-A402	17-104029	377
VTE-A402	17-104029	445
VTE-A402	17-104029	450
VTE-A402	17-104029	452
VTE-A402	17-104029	482
VTE-A402	17-104029	483
VTE-A402	17-104029	484
VTE-A402	17-104029	491
VTE-A410	17-104104	101
VTE-A410	17-104104	276
VTE-A410	17-104104	277
VTE-A410	17-104104	278
VTE-A410	17-104104	299
VTE-A410	17-104104	422
VTE-A410	17-104104	425
VTE-A410	17-104104	426
VTE-A410	17-104104	427
VTE-A524	17-105248	469
VTE-A524	17-105248	471
VTE-A524	17-105248	488
VTE-A640	17-106405	364
VTE-A640	17-106405	373
VTE-A640	17-106405	464
VTE-A640	17-106405	484
VTE-A715	17-107150	452
VTE-A715	17-107150	483
VTE-A715	17-107150	491

Neue Bestellnummer – Alte Bestellnummer

Neu	Alt	Seite
11-101291	ASP-A129	186
11-101291	ASP-A129	365
11-101291	ASP-A129	366
11-101291	ASP-A129	367
11-101291	ASP-A129	370
11-101291	ASP-A129	371
11-101291	ASP-A129	372
11-101291	ASP-A129	373
11-101291	ASP-A129	374
11-101291	ASP-A129	376
11-101291	ASP-A129	377
11-101291	ASP-A129	378
11-101291	ASP-A129	445
11-101291	ASP-A129	446
11-101291	ASP-A129	449
11-101291	ASP-A129	450
11-101291	ASP-A129	451
11-101291	ASP-A129	452
11-101291	ASP-A129	453
11-101291	ASP-A129	456
11-101291	ASP-A129	461
11-101291	ASP-A129	462
11-101291	ASP-A129	469
11-101291	ASP-A129	470
11-101291	ASP-A129	471
11-101291	ASP-A129	472
11-101291	ASP-A129	482
11-101291	ASP-A129	483
11-101291	ASP-A129	484
11-101291	ASP-A129	487
11-101291	ASP-A129	488
11-101291	ASP-A129	491
11-101291	ASP-A129	492
11-101307	ASP-A130	39
11-101307	ASP-A130	40
11-101307	ASP-A130	41
11-101307	ASP-A130	42
11-101307	ASP-A130	43
11-101307	ASP-A130	44
11-101307	ASP-A130	45
11-101307	ASP-A130	46
11-101307	ASP-A130	48
11-101307	ASP-A130	364
11-101307	ASP-A130	370
11-101307	ASP-A130	373
11-101307	ASP-A130	376
11-101307	ASP-A130	377
11-101307	ASP-A130	445
11-101307	ASP-A130	448
11-101307	ASP-A130	464
11-101307	ASP-A130	466
11-101307	ASP-A130	467
11-101307	ASP-A130	468
11-101307	ASP-A130	483
11-101307	ASP-A130	484
11-101307	ASP-A130	486
11-101307	ASP-A130	487
11-101314	ASP-A131	101
11-101314	ASP-A131	115
11-101314	ASP-A131	116
11-101314	ASP-A131	117
11-101314	ASP-A131	265
11-101314	ASP-A131	275
11-101314	ASP-A131	276
11-101314	ASP-A131	277
11-101314	ASP-A131	278
11-101314	ASP-A131	279
11-101314	ASP-A131	283
11-101314	ASP-A131	284
11-101314	ASP-A131	285
11-101314	ASP-A131	286
11-101314	ASP-A131	287
11-101314	ASP-A131	288
11-101314	ASP-A131	289
11-101314	ASP-A131	290
11-101314	ASP-A131	291
11-101314	ASP-A131	299
11-101314	ASP-A131	300
11-101314	ASP-A131	301
11-101314	ASP-A131	302
11-101314	ASP-A131	411
11-101314	ASP-A131	412
11-101314	ASP-A131	418
11-101314	ASP-A131	420
11-101314	ASP-A131	421
11-101314	ASP-A131	422
11-101314	ASP-A131	423
11-101314	ASP-A131	425
11-101314	ASP-A131	426
11-101314	ASP-A131	427
11-101314	ASP-A131	428
11-101314	ASP-A131	433
11-101314	ASP-A131	434
11-101314	ASP-A131	440
11-101321	ASP-A132	10
11-101321	ASP-A132	57
11-101321	ASP-A132	58
11-101321	ASP-A132	59
11-101321	ASP-A132	77
11-101321	ASP-A132	78
11-101321	ASP-A132	79
11-101321	ASP-A132	80
11-101321	ASP-A132	81
11-101321	ASP-A132	85
11-101321	ASP-A132	89
11-101321	ASP-A132	369
11-101321	ASP-A132	372
11-101321	ASP-A132	376
11-101321	ASP-A132	377
11-101321	ASP-A132	380
11-101321	ASP-A132	381
11-101321	ASP-A132	382
11-101321	ASP-A132	386
11-101321	ASP-A132	485
11-101338	ASP-A133	127
11-101338	ASP-A133	130
11-101338	ASP-A133	135
11-101338	ASP-A133	136
11-101338	ASP-A133	137
11-101338	ASP-A133	138
11-101338	ASP-A133	139
11-101338	ASP-A133	140
11-101338	ASP-A133	142
11-101338	ASP-A133	143
11-101338	ASP-A133	144
11-101338	ASP-A133	145
11-101338	ASP-A133	154
11-101338	ASP-A133	155
11-101338	ASP-A133	188
11-101345	ASP-A134	40
11-101345	ASP-A134	41
11-101345	ASP-A134	45
11-101345	ASP-A134	46
11-101345	ASP-A134	57
11-101345	ASP-A134	448
11-101345	ASP-A134	461
11-101345	ASP-A134	488
11-101352	ASP-A135	365
11-101352	ASP-A135	366
11-101352	ASP-A135	367
11-101352	ASP-A135	368
11-101352	ASP-A135	369
11-101352	ASP-A135	370
11-101352	ASP-A135	371
11-101352	ASP-A135	372
11-101352	ASP-A135	377
11-101352	ASP-A135	378
11-101352	ASP-A135	382
11-101352	ASP-A135	446
11-101352	ASP-A135	449
11-101352	ASP-A135	450
11-101352	ASP-A135	451
11-101352	ASP-A135	453
11-101352	ASP-A135	456
11-101352	ASP-A135	461
11-101352	ASP-A135	462
11-101352	ASP-A135	466
11-101352	ASP-A135	467
11-101352	ASP-A135	468
11-101352	ASP-A135	469
11-101352	ASP-A135	470
11-101352	ASP-A135	471
11-101352	ASP-A135	472
11-101352	ASP-A135	484
11-101352	ASP-A135	486
11-101352	ASP-A135	487
11-101352	ASP-A135	488
11-101352	ASP-A135	491
11-101352	ASP-A135	492
11-101352	ASP-A135	499
11-101369	ASP-A136	266
11-101369	ASP-A136	267
11-101369	ASP-A136	268
11-101369	ASP-A136	269
11-101369	ASP-A136	276
11-101369	ASP-A136	293
11-101369	ASP-A136	297
11-101369	ASP-A136	298
11-101369	ASP-A136	413
11-101369	ASP-A136	414
11-101369	ASP-A136	418
11-101369	ASP-A136	419
11-101369	ASP-A136	427
11-101369	ASP-A136	430
11-101376	ASP-A137	107
11-101376	ASP-A137	111
11-101376	ASP-A137	112
11-101376	ASP-A137	113
11-101376	ASP-A137	198
11-101376	ASP-A137	238
11-101376	ASP-A137	310
11-101376	ASP-A137	311
11-101376	ASP-A137	312
11-101376	ASP-A137	315
11-101376	ASP-A137	316
11-101376	ASP-A137	317
11-101376	ASP-A137	319
11-101376	ASP-A137	320
11-101376	ASP-A137	321
11-101376	ASP-A137	325
11-101383	ASP-A138	123
11-101383	ASP-A138	188
11-101390	ASP-A139	16
11-101390	ASP-A139	17
11-101390	ASP-A139	18
11-101390	ASP-A139	33
11-101390	ASP-A139	39
11-101390	ASP-A139	447
11-101390	ASP-A139	472
11-101390	ASP-A139	481
11-101390	ASP-A139	482
11-101406	ASP-A140	203
11-101406	ASP-A140	217
11-101406	ASP-A140	218
11-101406	ASP-A140	219
11-101406	ASP-A140	220
11-101406	ASP-A140	221
11-101413	ASP-A141	47
11-101420	*ASP-A142*	*323*
11-101437	ASP-A143	157
11-101437	ASP-A143	158
11-101437	ASP-A143	159
11-101437	ASP-A143	160
11-101437	ASP-A143	174
11-101451	ASP-A145	77
11-101451	ASP-A145	85
11-101468	ASP-A146	140
11-101468	ASP-A146	141
11-101468	ASP-A146	142
11-101468	ASP-A146	143
11-101468	ASP-A146	144
11-101468	ASP-A146	145
11-101468	ASP-A146	176
11-101468	ASP-A146	177
11-101468	ASP-A146	191
11-101475	*ASP-A147*	*192*
11-101482	*ASP-A148*	*195*
11-101482	*ASP-A148*	*196*
11-101499	ASP-A149	121
11-101499	ASP-A149	129
11-101499	ASP-A149	130
11-101499	ASP-A149	187
11-101512	ASP-A151	97
11-101512	ASP-A151	270
11-101512	ASP-A151	271
11-101512	ASP-A151	272
11-101512	ASP-A151	303
11-101512	ASP-A151	304
11-101512	ASP-A151	305
11-101512	ASP-A151	415
11-101512	ASP-A151	416
11-101512	ASP-A151	418
11-101918	ASP-A191	2
11-101918	ASP-A191	3
11-101918	ASP-A191	4
11-101918	ASP-A191	7
11-101918	ASP-A191	255
11-101918	ASP-A191	322
11-101918	ASP-A191	323
11-101918	ASP-A191	400
11-101918	ASP-A191	404
11-101918	ASP-A191	405
11-103455	ASP-A345	10
11-103455	ASP-A345	11
11-103455	ASP-A345	374
11-103455	ASP-A345	378
11-103455	ASP-A345	379
11-103455	ASP-A345	383
11-103455	ASP-A345	384
11-103455	ASP-A345	443
11-103455	ASP-A345	444
11-103455	ASP-A345	446
11-103455	ASP-A345	454
11-103455	ASP-A345	455
11-103455	ASP-A345	465
11-103455	ASP-A345	466
11-103462	ASP-A346	17
11-103462	ASP-A346	18
11-103462	ASP-A346	19
11-103462	ASP-A346	35
11-103622	ASP-A362	438
11-103622	ASP-A362	439
11-103622	ASP-A362	440
11-103622	ASP-A362	441
11-103622	ASP-A362	442
11-103943	ASP-A394	30
11-103943	ASP-A394	31
11-103943	ASP-A394	36
11-103943	ASP-A394	46
11-103943	ASP-A394	47
11-103943	ASP-A394	48
11-103943	ASP-A394	49
11-103943	ASP-A394	50
11-103943	ASP-A394	51
11-103943	ASP-A394	52
11-103943	ASP-A394	53
11-104322	ASP-A432	452
11-104322	ASP-A432	453
11-104957	ASP-A495	151
11-104957	ASP-A495	152
11-104964	ASP-A496	151
11-104964	ASP-A496	152
11-105886	ASP-A588	140
11-105886	ASP-A588	141
11-105886	ASP-A588	143
11-105886	ASP-A588	144
11-105886	ASP-A588	145
11-105886	ASP-A588	191
11-106470	ASP-A647	369
11-106470	ASP-A647	372
11-106470	ASP-A647	373
11-106470	ASP-A647	380
11-106470	ASP-A647	381
11-106470	ASP-A647	382
11-106470	ASP-A647	386
11-106470	ASP-A647	482
11-106470	ASP-A647	483
11-106470	ASP-A647	484
11-106470	ASP-A647	485
11-106487	ASP-A648	483
11-115755	ASP-B575	10
11-115755	ASP-B575	11
11-115755	ASP-B575	374
11-115755	ASP-B575	378
11-115755	ASP-B575	379
11-115755	ASP-B575	383
11-115755	ASP-B575	384
11-115755	ASP-B575	443
11-115755	ASP-B575	444
11-115755	ASP-B575	454
11-115755	ASP-B575	455
11-115755	ASP-B575	456
11-115755	ASP-B575	465
11-115755	ASP-B575	466
11-116141	ASP-B614	382
11-122449	ASP-C244	107
11-122449	ASP-C244	110
11-122456	ASP-C245	293
11-122456	ASP-C245	294
11-122456	ASP-C245	295
11-122456	ASP-C245	298
11-122456	ASP-C245	419
11-122456	ASP-C245	426
11-122456	ASP-C245	427
11-125358	ASP-C535	202
11-125358	ASP-C535	203
11-149828	ASP-E982	341
11-149828	ASP-E982	364
11-149828	ASP-E982	464
11-149835	ASP-E983	21
11-149835	ASP-E983	23
11-149835	ASP-E983	24
11-149835	ASP-E983	25
11-149835	ASP-E983	32
11-149835	ASP-E983	34
11-149835	ASP-E983	387
11-149835	ASP-E983	473
11-149835	ASP-E983	474
11-149835	ASP-E983	475
11-149835	ASP-E983	476
11-149835	ASP-E983	478
11-181415	ASP-E180	59
11-181415	ASP-E180	60
11-181415	ASP-E180	62
11-181415	ASP-E180	63
11-181415	ASP-E180	64
11-181415	ASP-E180	65
11-181415	ASP-E180	66
11-181415	ASP-E180	67
11-181415	ASP-E180	68
11-181415	ASP-E180	69
11-181415	ASP-E180	93
12-116614	AFS-B661	107
12-116614	AFS-B661	310
12-116621	AFS-B662	107
12-116621	AFS-B662	110
12-116621	AFS-B662	310
12-116621	AFS-B662	311
12-116676	AFS-B667	150
12-116676	AFS-B667	151
12-116676	AFS-B667	152
12-116744	AFS-B674	125
12-116768	AFS-B676	39
12-116768	AFS-B676	40
12-116768	AFS-B676	41
12-116768	AFS-B676	42
12-116768	AFS-B676	43
12-116768	AFS-B676	44
12-116768	AFS-B676	45
12-116768	AFS-B676	466
12-116768	AFS-B676	467
12-116768	AFS-B676	468
12-116768	AFS-B676	486
12-116768	AFS-B676	487
12-116775	AFS-B677	446
12-116775	AFS-B677	450
12-116775	AFS-B677	452
12-116775	AFS-B677	469
12-116775	AFS-B677	470
12-116775	AFS-B677	487
12-116775	AFS-B677	491
12-116799	AFS-B679	115
12-116799	AFS-B679	117
12-116799	AFS-B679	286
12-116799	AFS-B679	288
12-116799	AFS-B679	289
12-116799	AFS-B679	290
12-116799	AFS-B679	291
12-116799	AFS-B679	412
12-116805	AFS-B680	275
12-116805	AFS-B680	300
12-116805	AFS-B680	301
12-116805	AFS-B680	418
12-116805	AFS-B680	421
12-116812	AFS-B681	266
12-116812	AFS-B681	267
12-116812	AFS-B681	268
12-116812	AFS-B681	269
12-116812	AFS-B681	413
12-116812	AFS-B681	414
12-116812	AFS-B681	418
12-116829	AFS-B682	59
12-116829	AFS-B682	61
12-116829	AFS-B682	63
12-116829	AFS-B682	64
12-116829	AFS-B682	89
12-116836	AFS-B683	122
12-116836	AFS-B683	128
12-116843	AFS-B684	125
12-116843	AFS-B684	126
12-116850	AFS-B685	120
12-116850	AFS-B685	121
12-116850	AFS-B685	124
12-116928	AFS-B692	217
12-116928	AFS-B692	218
12-116928	AFS-B692	219
12-116928	AFS-B692	220
12-116928	AFS-B692	221
12-116959	AFS-B695	364
12-116959	AFS-B695	464
12-116959	AFS-B695	482
12-116959	AFS-B695	484
12-116966	AFS-B696	10
12-116966	AFS-B696	363
12-116966	AFS-B696	378
12-116966	AFS-B696	383
12-116966	AFS-B696	442
12-116966	AFS-B696	444
12-116966	AFS-B696	453
12-116966	AFS-B696	454
12-116966	AFS-B696	455
12-117000	AFS-B700	111
12-117000	AFS-B700	112
12-117000	AFS-B700	315
12-117000	AFS-B700	316
12-117000	AFS-B700	317
12-117079	AFS-B707	10
12-117079	AFS-B707	380
12-117079	AFS-B707	381
12-117079	AFS-B707	383
12-117079	AFS-B707	442
12-117079	AFS-B707	444
12-117079	AFS-B707	453
12-117079	AFS-B707	455
12-117079	AFS-B707	464
12-117086	AFS-B708	29
12-117086	AFS-B708	30
12-117086	AFS-B708	36
12-117086	AFS-B708	47
12-117086	AFS-B708	48
12-117086	AFS-B708	49
12-117086	AFS-B708	50
12-117086	AFS-B708	51
12-117086	AFS-B708	52
12-117093	AFS-B709	57
12-117093	AFS-B709	58
12-117093	AFS-B709	59
12-117109	AFS-B710	59
12-117109	AFS-B710	61
12-117109	AFS-B710	63
12-117109	AFS-B710	64
12-117109	AFS-B710	66
12-117109	AFS-B710	69
12-117109	AFS-B710	89
12-117109	AFS-B710	90
12-117116	AFS-B711	78
12-117116	AFS-B711	80
12-117123	AFS-B712	81
12-117130	AFS-B713	86
12-117154	AFS-B715	143
12-117161	AFS-B716	143
12-117161	AFS-B716	145
12-117161	AFS-B716	150
12-117161	AFS-B716	155
12-117161	AFS-B716	191
12-117185	AFS-B718	150
12-117185	AFS-B718	151
12-117185	AFS-B718	152
12-117239	AFS-B723	365
12-117239	AFS-B723	366

Neue Bestellnummer – Alte Bestellnummer

Neu	Alt	Seite
12-117239	AFS-B723	367
12-117239	AFS-B723	368
12-117239	AFS-B723	370
12-117239	AFS-B723	446
12-117239	AFS-B723	449
12-117239	AFS-B723	450
12-117239	AFS-B723	452
12-117239	AFS-B723	453
12-117239	AFS-B723	461
12-117239	AFS-B723	482
12-117239	AFS-B723	483
12-117239	AFS-B723	484
12-117239	AFS-B723	491
12-117253	AFS-B725	87
12-117260	AFS-B726	54
12-117260	AFS-B726	55
12-117260	AFS-B726	64
12-117260	AFS-B726	66
12-117260	AFS-B726	67
12-117260	AFS-B726	69
12-117260	AFS-B726	70
12-117260	AFS-B726	71
12-117260	AFS-B726	73
12-117260	AFS-B726	74
12-117260	AFS-B726	81
12-117260	AFS-B726	82
12-117260	AFS-B726	83
12-117260	AFS-B726	84
12-117260	AFS-B726	85
12-117260	AFS-B726	88
12-117260	AFS-B726	94
12-117314	AFS-B731	201
12-117321	AFS-B732	46
12-117321	AFS-B732	47
12-117321	AFS-B732	48
12-117321	AFS-B732	49
12-117321	AFS-B732	52
12-117321	AFS-B732	53
12-117338	AFS-B733	29
12-117338	AFS-B733	30
12-117338	AFS-B733	36
12-117338	AFS-B733	50
12-117338	AFS-B733	51
12-117369	AFS-B736	445
12-117369	AFS-B736	448
12-117369	AFS-B736	461
12-117369	AFS-B736	488
12-117376	AFS-B737	270
12-117376	AFS-B737	271
12-117376	AFS-B737	272
12-117376	AFS-B737	292
12-117376	AFS-B737	303
12-117376	AFS-B737	304
12-117376	AFS-B737	309
12-117376	AFS-B737	414
12-117376	AFS-B737	415
12-117376	AFS-B737	416
12-117376	AFS-B737	418
12-117376	AFS-B737	424
12-117376	AFS-B737	428
12-117376	AFS-B737	429
12-117376	AFS-B737	431
12-117383	AFS-B738	39
12-117383	AFS-B738	447
12-117383	AFS-B738	481
12-117383	AFS-B738	482
12-117390	AFS-B739	270
12-117390	AFS-B739	271
12-117390	AFS-B739	272
12-117390	AFS-B739	279
12-117390	AFS-B739	300
12-117390	AFS-B739	303
12-117390	AFS-B739	304
12-117390	AFS-B739	415
12-117390	AFS-B739	416
12-117390	AFS-B739	418
12-117390	AFS-B739	423
12-117390	AFS-B739	428
12-117390	AFS-B739	429
12-117444	AFS-B744	343
12-117444	AFS-B744	344
12-117451	AFS-B745	343
12-117451	AFS-B745	344
12-117475	AFS-B747	39
12-117475	AFS-B747	40
12-117475	AFS-B747	41
12-117475	AFS-B747	42
12-117475	AFS-B747	43
12-117475	AFS-B747	44
12-117475	AFS-B747	45
12-117475	AFS-B747	466
12-117475	AFS-B747	467
12-117475	AFS-B747	468
12-117475	AFS-B747	486
12-117475	AFS-B747	487
12-117499	AFS-B749	109
12-117499	AFS-B749	110
12-117499	AFS-B749	127
12-117499	AFS-B749	130
12-117499	AFS-B749	324
12-117505	AFS-B750	109
12-117505	AFS-B750	110
12-117505	AFS-B750	127
12-117505	AFS-B750	130
12-117505	AFS-B750	189
12-117505	AFS-B750	324
12-117529	AFS-B752	113
12-117529	AFS-B752	114
12-117529	AFS-B752	133
12-117529	AFS-B752	134
12-117529	AFS-B752	325
12-117529	AFS-B752	326
12-117529	AFS-B752	327
12-117536	AFS-B753	113
12-117536	AFS-B753	114
12-117536	AFS-B753	133
12-117536	AFS-B753	134
12-117536	AFS-B753	325
12-117536	AFS-B753	326
12-117536	AFS-B753	327
12-117550	AFS-B755	120
12-117550	AFS-B755	121
12-117550	AFS-B755	129
12-117550	AFS-B755	187
12-117567	AFS-B756	120
12-117567	AFS-B756	121
12-117567	AFS-B756	129
12-117567	AFS-B756	187
12-117598	AFS-B759	81
12-117598	AFS-B759	82
12-117628	AFS-B762	57
12-117628	AFS-B762	58
12-117628	AFS-B762	59
12-117628	AFS-B762	77
12-117628	AFS-B762	78
12-117628	AFS-B762	80
12-117628	AFS-B762	85
12-117628	AFS-B762	89
12-117635	AFS-B763	275
12-117635	AFS-B763	300
12-117635	AFS-B763	301
12-117635	AFS-B763	420
12-117635	AFS-B763	421
12-117642	AFS-B764	15
12-117642	AFS-B764	17
12-117642	AFS-B764	19
12-117642	AFS-B764	22
12-117642	AFS-B764	31
12-117642	AFS-B764	33
12-117642	AFS-B764	37
12-117642	AFS-B764	472
12-117642	AFS-B764	474
12-117642	AFS-B764	475
12-117642	AFS-B764	477
12-117659	AFS-B765	149
12-117659	AFS-B765	365
12-117659	AFS-B765	366
12-117659	AFS-B765	367
12-117659	AFS-B765	368
12-117659	AFS-B765	370
12-117659	AFS-B765	371
12-117659	AFS-B765	373
12-117659	AFS-B765	377
12-117659	AFS-B765	445
12-117659	AFS-B765	450
12-117659	AFS-B765	452
12-117659	AFS-B765	453
12-117659	AFS-B765	456
12-117659	AFS-B765	469
12-117659	AFS-B765	471
12-117659	AFS-B765	483
12-117659	AFS-B765	484
12-117659	AFS-B765	487
12-117659	AFS-B765	489
12-117659	AFS-B765	491
12-117703	AFS-B770	82
12-117710	AFS-B771	2
12-117710	AFS-B771	3
12-117727	AFS-B772	2
12-117727	AFS-B772	3
12-117741	AFS-B774	369
12-117741	AFS-B774	372
12-117741	AFS-B774	484
12-117840	AFS-B784	10
12-117840	AFS-B784	369
12-117840	AFS-B784	372
12-117840	AFS-B784	442
12-117840	AFS-B784	444
12-117840	AFS-B784	453
12-117840	AFS-B784	455
12-117840	AFS-B784	464
12-117888	AFS-B788	145
12-117888	AFS-B788	146
12-117895	AFS-B789	67
12-117895	AFS-B789	90
12-117925	AFS-B792	107
12-117925	AFS-B792	112
12-117925	AFS-B792	113
12-117925	AFS-B792	325
12-117963	AFS-B796	370
12-117963	AFS-B796	449
12-117963	AFS-B796	461
12-125104	AFS-C510	288
12-125104	AFS-C510	289
12-125104	AFS-C510	290
12-125104	AFS-C510	291
12-167616	AFS-G761	234
12-173495	AFS-H349	233
15-062178	BTE-6217	43
15-062178	BTE-6217	44
15-062185	BTE-6218	40
15-062185	BTE-6218	41
15-062185	BTE-6218	45
15-062192	BTE-6219	377
15-062192	BTE-6219	449
15-062192	BTE-6219	450
15-062192	BTE-6219	461
15-062192	BTE-6219	491
15-062208	BTE-6220	469
15-062208	BTE-6220	471
15-062208	BTE-6220	487
15-062208	BTE-6220	488
15-062215	BTE-6221	115
15-062215	BTE-6221	116
15-062215	BTE-6221	117
15-062215	BTE-6221	266
15-062215	BTE-6221	267
15-062215	BTE-6221	268
15-062215	BTE-6221	269
15-062215	BTE-6221	286
15-062215	BTE-6221	288
15-062215	BTE-6221	290
15-062215	BTE-6221	300
15-062215	BTE-6221	302
15-062215	BTE-6221	413
15-062215	BTE-6221	414
15-062215	BTE-6221	421
15-064127	BTE-6412	48
15-064127	BTE-6412	49
15-064462	BTE-6446	184
15-064462	BTE-6446	185
15-064462	BTE-6446	186
15-064677	BTE-6467	185
15-064677	BTE-6467	186
15-064684	BTE-6468	185
15-064684	BTE-6468	186
15-069115	BTE-6911	267
15-069115	BTE-6911	269
15-069115	BTE-6911	289
15-069115	BTE-6911	411
15-069115	BTE-6911	412
15-069115	BTE-6911	414
15-069122	BTE-6912	466
15-069122	BTE-6912	467
15-069122	BTE-6912	468
15-069122	BTE-6912	486
15-069122	BTE-6912	487
15-069139	BTE-6913	48
15-069139	BTE-6913	49
15-069139	BTE-6913	52
15-069139	BTE-6913	53
15-069146	BTE-6914	157
15-069146	BTE-6914	158
15-069146	BTE-6914	159
15-069153	BTE-6915	311
15-069153	BTE-6915	312
15-069153	BTE-6915	315
15-069153	BTE-6915	316
15-069153	BTE-6915	319
15-069153	BTE-6915	320
15-069160	BTE-6916	320
15-069160	BTE-6916	321
15-069177	BTE-6917	351
15-069177	BTE-6917	352
15-069177	BTE-6917	353
15-069177	BTE-6917	354
15-100078	BTE-A007	493
15-100078	BTE-A007	494
15-102096	BTE-A209	57
15-102096	BTE-A209	58
15-102096	BTE-A209	59
15-104311	BTE-A431	482
15-104311	BTE-A431	483
15-104311	BTE-A431	484
15-105257	BTE-A525	469
15-105257	BTE-A525	471
15-105257	BTE-A525	488
15-106377	BTE-A637	365
15-106377	BTE-A637	366
15-106377	BTE-A637	367
15-106377	BTE-A637	368
15-106377	BTE-A637	370
15-106377	BTE-A637	372
15-106384	BTE-A638	373
15-106384	BTE-A638	445
15-106384	BTE-A638	483
15-107077	BTE-A707	452
15-107282	BTE-A728	493
15-107282	BTE-A728	494
15-107664	BTE-A766	351
15-107664	BTE-A766	352
15-107664	BTE-A766	353
15-107664	BTE-A766	354
15-108418	BTE-A841	494
15-119469	BTE-B946	160
15-119469	BTE-B946	161
15-122582	BTE-C258	113
15-122582	BTE-C258	114
15-122582	BTE-C258	133
15-122582	BTE-C258	134
15-122582	BTE-C258	325
15-122582	BTE-C258	326
15-126191	BTE-C619	276
15-126191	BTE-C619	277
15-126191	BTE-C619	425
15-126191	BTE-C619	426
15-126405	BTE-C640	101
15-126405	BTE-C640	278
15-126405	BTE-C640	299
15-126405	BTE-C640	422
15-126405	BTE-C640	427
16-031289	PTE-3128	46
16-031289	PTE-3128	48
16-031289	PTE-3128	49
16-031289	PTE-3128	52
16-031289	PTE-3128	53
16-031296	PTE-3129	39
16-031296	PTE-3129	40
16-031296	PTE-3129	41
16-031296	PTE-3129	48
16-031296	PTE-3129	466
16-031296	PTE-3129	467
16-031296	PTE-3129	468
16-031296	PTE-3129	486
16-031296	PTE-3129	487
16-031302	PTE-3130	115
16-031302	PTE-3130	116
16-031302	PTE-3130	117
16-031302	PTE-3130	283
16-031302	PTE-3130	284
16-031302	PTE-3130	285
16-031302	PTE-3130	286
16-031302	PTE-3130	288
16-031302	PTE-3130	290
16-031302	PTE-3130	291
16-031302	PTE-3130	411
16-031302	PTE-3130	412
16-031319	PTE-3131	43
16-031319	PTE-3131	44
16-031319	PTE-3131	45
16-031326	PTE-3132	57
16-031326	PTE-3132	58
16-031333	PTE-3133	300
16-031333	PTE-3133	302
16-031333	PTE-3133	421
16-031340	PTE-3134	186
16-031456	PTE-3145	449
16-031456	PTE-3145	461
16-031470	PTE-3147	184
16-031470	PTE-3147	185
16-031548	PTE-3154	266
16-031548	PTE-3154	267
16-031548	PTE-3154	268
16-031548	PTE-3154	269
16-031548	PTE-3154	289
16-031548	PTE-3154	411
16-031548	PTE-3154	412
16-031548	PTE-3154	413
16-031548	PTE-3154	414
16-031548	PTE-3154	418
16-101920	PTE-A192	57
16-101920	PTE-A192	58
16-101920	PTE-A192	59
17-047142	VTE-4714	365
17-047142	VTE-4714	370
17-047142	VTE-4714	377
17-047142	VTE-4714	449
17-047142	VTE-4714	450
17-047142	VTE-4714	452
17-047142	VTE-4714	461
17-047142	VTE-4714	491
17-047166	VTE-4716	469
17-047166	VTE-4716	471
17-047166	VTE-4716	487
17-053273	VTE-5327	135
17-053273	VTE-5327	136
17-053273	VTE-5327	137
17-053273	VTE-5327	154
17-053310	VTE-5331	107
17-053310	VTE-5331	111
17-053310	VTE-5331	311
17-053310	VTE-5331	312
17-053310	VTE-5331	319
17-053310	VTE-5331	320
17-053327	VTE-5332	320
17-053327	VTE-5332	321
17-053334	VTE-5333	351
17-053334	VTE-5333	352
17-053334	VTE-5333	353
17-053334	VTE-5333	354
17-104029	VTE-A402	365
17-104029	VTE-A402	366
17-104029	VTE-A402	367
17-104029	VTE-A402	368
17-104029	VTE-A402	370
17-104029	VTE-A402	372
17-104029	VTE-A402	373
17-104029	VTE-A402	377
17-104029	VTE-A402	445
17-104029	VTE-A402	450
17-104029	VTE-A402	452
17-104029	VTE-A402	482
17-104029	VTE-A402	483
17-104029	VTE-A402	484
17-104029	VTE-A402	491
17-104104	VTE-A410	101
17-104104	VTE-A410	276
17-104104	VTE-A410	277
17-104104	VTE-A410	278
17-104104	VTE-A410	299
17-104104	VTE-A410	422
17-104104	VTE-A410	425
17-104104	VTE-A410	426
17-104104	VTE-A410	427
17-105248	VTE-A524	469
17-105248	VTE-A524	471
17-105248	VTE-A524	488
17-106405	VTE-A640	364
17-106405	VTE-A640	373
17-106405	VTE-A640	464
17-106405	VTE-A640	484
17-107150	VTE-A715	452
17-107150	VTE-A715	483
17-107150	VTE-A715	491
18-002461	B22-0246	215
18-002461	B22-0246	216
18-002461	B22-0246	228
18-002461	B22-0246	236
18-002461	B22-0246	237
18-140644	B22-E064	230
18-140651	B22-E065	203
18-140651	B22-E065	206
18-140651	B22-E065	207
18-140651	B22-E065	213
18-140651	B22-E065	217
18-140651	B22-E065	218
18-140651	B22-E065	219
18-140651	B22-E065	220
18-140651	B22-E065	221
18-140651	B22-E065	232
18-140651	B22-E065	233
19-019253	BNE-1925	349
19-019260	BNE-1926	349
19-019260	BNE-1926	350
19-019291	BNE-1929	120
19-019291	BNE-1929	132
19-019291	BNE-1929	380
19-019307	BNE-1930	41
19-019307	BNE-1930	42
19-019307	BNE-1930	45
19-019307	BNE-1930	46
19-019314	BNE-1931	112
19-019314	BNE-1931	312
19-019314	BNE-1931	315
19-019314	BNE-1931	319
19-019314	BNE-1931	320
19-019321	BNE-1932	113
19-019338	BNE-1933	323
19-019345	BNE-1934	156
19-019345	BNE-1934	157
19-019352	BNE-1935	255
19-019383	BNE-1938	343
19-019383	BNE-1938	350
19-019383	BNE-1938	351
19-019390	BNE-1939	125
19-019390	BNE-1939	376
19-019390	BNE-1939	377
19-019406	BNE-1940	350
19-019413	BNE-1941	275
19-019413	BNE-1941	276
19-019413	BNE-1941	283
19-019413	BNE-1941	291
19-019413	BNE-1941	296
19-019413	BNE-1941	297
19-019413	BNE-1941	419
19-019413	BNE-1941	422
19-019413	BNE-1941	430
19-019413	BNE-1941	431
19-019420	BNE-1942	435
19-019437	BNE-1943	118
19-019437	BNE-1943	396
19-019437	BNE-1943	399
19-019437	BNE-1943	400
19-019444	BNE-1944	264
19-019444	BNE-1944	282
19-019444	BNE-1944	283
19-019444	BNE-1944	292
19-019444	BNE-1944	420
19-019444	BNE-1944	422
19-019499	BNE-1949	150

Neue Bestellnummer – Alte Bestellnummer

Neu	Alt	Seite
19-019505	BNE-1950	359
19-019505	BNE-1950	360
19-019512	BNE-1951	466
19-019529	BNE-1952	435
19-019529	BNE-1952	436
19-019529	BNE-1952	437
19-019536	BNE-1953	360
19-019536	BNE-1953	361
19-019543	BNE-1954	359
19-019543	BNE-1954	360
19-019543	BNE-1954	361
19-019550	BNE-1955	448
19-019550	BNE-1955	461
19-019550	BNE-1955	488
19-019567	BNE-1956	1
19-019567	BNE-1956	6
19-019574	BNE-1957	6
19-019581	BNE-1958	39
19-019598	BNE-1959	275
19-019598	BNE-1959	282
19-019598	BNE-1959	295
19-019598	BNE-1959	296
19-019598	BNE-1959	396
19-019598	BNE-1959	400
19-019598	BNE-1959	401
19-019598	BNE-1959	402
19-019598	BNE-1959	422
19-019604	BNE-1960	264
19-019604	BNE-1960	292
19-019604	BNE-1960	296
19-019604	BNE-1960	420
19-019635	BNE-1963	435
19-019642	BNE-1964	39
19-019642	BNE-1964	447
19-019642	BNE-1964	481
19-019642	BNE-1964	482
19-019659	BNE-1965	467
19-019659	BNE-1965	468
19-019659	BNE-1965	486
19-019659	BNE-1965	487
19-019673	BNE-1967	43
19-019673	BNE-1967	44
19-019680	BNE-1968	40
19-019680	BNE-1968	41
19-019680	BNE-1968	45
19-019680	BNE-1968	46
19-019697	BNE-1969	47
19-019703	BNE-1970	157
19-019703	BNE-1970	158
19-019703	BNE-1970	159
19-019710	BNE-1971	348
19-019710	BNE-1971	349
19-019710	BNE-1971	350
19-019727	BNE-1972	101
19-019727	BNE-1972	277
19-019727	BNE-1972	279
19-019727	BNE-1972	299
19-019727	BNE-1972	425
19-019727	BNE-1972	427
19-019734	BNE-1973	130
19-019741	BNE-1974	377
19-019741	BNE-1974	378
19-019741	BNE-1974	449
19-019741	BNE-1974	450
19-019741	BNE-1974	451
19-019741	BNE-1974	453
19-019741	BNE-1974	456
19-019741	BNE-1974	461
19-019741	BNE-1974	492
19-019758	BNE-1975	275
19-019758	BNE-1975	418
19-019765	BNE-1976	107
19-019765	BNE-1976	110
19-019765	BNE-1976	310
19-019765	BNE-1976	311
19-019772	BNE-1977	268
19-019772	BNE-1977	290
19-019772	BNE-1977	411
19-019772	BNE-1977	412
19-019772	BNE-1977	414
19-019789	BNE-1978	1
19-019789	BNE-1978	2
19-019789	BNE-1978	7
19-019796	BNE-1979	1
19-019796	BNE-1979	2
19-019796	BNE-1979	7
19-019802	BNE-1980	57
19-019819	BNE-1981	57
19-019819	BNE-1981	58
19-019819	BNE-1981	59
19-019819	BNE-1981	89
19-019826	BNE-1982	2
19-019826	BNE-1982	3
19-019826	BNE-1982	129
19-019826	BNE-1982	130
19-019826	BNE-1982	187
19-019833	BNE-1983	125
19-019833	BNE-1983	188
19-019840	BNE-1984	142
19-019840	BNE-1984	143
19-019840	BNE-1984	144
19-019857	BNE-1985	356
19-019864	BNE-1986	265
19-019864	BNE-1986	266
19-019864	BNE-1986	284
19-019864	BNE-1986	285
19-019864	BNE-1986	287
19-019864	BNE-1986	288
19-019864	BNE-1986	290
19-019864	BNE-1986	411
19-019864	BNE-1986	412
19-019864	BNE-1986	420
19-019871	BNE-1987	437
19-019888	BNE-1988	438
19-019888	BNE-1988	439
19-019888	BNE-1988	440
19-019888	BNE-1988	441
19-019888	BNE-1988	442
19-019895	BNE-1989	350
19-019901	BNE-1990	351
19-019901	BNE-1990	352
19-019901	BNE-1990	353
19-019901	BNE-1990	354
19-019932	BNE-1993	467
19-019932	BNE-1993	468
19-019932	BNE-1993	486
19-019949	BNE-1994	469
19-019949	BNE-1994	470
19-019949	BNE-1994	471
19-019949	BNE-1994	472
19-019949	BNE-1994	487
19-019949	BNE-1994	488
19-019956	BNE-1995	115
19-019956	BNE-1995	116
19-019956	BNE-1995	117
19-019956	BNE-1995	266
19-019956	BNE-1995	267
19-019956	BNE-1995	268
19-019956	BNE-1995	269
19-019956	BNE-1995	287
19-019956	BNE-1995	289
19-019956	BNE-1995	290
19-019956	BNE-1995	301
19-019956	BNE-1995	302
19-019956	BNE-1995	411
19-019956	BNE-1995	412
19-019956	BNE-1995	413
19-019956	BNE-1995	414
19-019956	BNE-1995	421
19-019956	BNE-1995	422
19-019963	BNE-1996	446
19-019963	BNE-1996	449
19-019963	BNE-1996	451
19-019963	BNE-1996	492
19-019970	BNE-1997	276
19-019970	BNE-1997	279
19-019970	BNE-1997	291
19-019970	BNE-1997	422
19-019970	BNE-1997	423
19-019987	BNE-1998	340
19-019987	BNE-1998	341
19-019994	BNE-1999	137
19-019994	BNE-1999	138
19-019994	BNE-1999	139
19-019994	BNE-1999	140
19-019994	BNE-1999	155
19-020006	BNE-2000	293
19-020006	BNE-2000	298
19-020006	BNE-2000	302
19-020006	BNE-2000	419
19-020006	BNE-2000	421
19-020006	BNE-2000	422
19-020006	BNE-2000	427
19-020013	BNE-2001	158
19-020013	BNE-2001	160
19-020037	BNE-2003	296
19-020037	BNE-2003	401
19-020068	BNE-2006	78
19-020068	BNE-2006	79
19-020068	BNE-2006	80
19-020068	BNE-2006	81
19-020075	BNE-2007	495
19-020075	BNE-2007	496
19-020082	BNE-2008	343
19-020082	BNE-2008	350
19-020082	BNE-2008	351
19-020099	BNE-2009	256
19-020099	BNE-2009	257
19-020105	BNE-2010	256
19-020105	BNE-2010	257
19-020112	BNE-2011	350
19-020112	BNE-2011	351
19-020129	BNE-2012	257
19-020136	BNE-2013	257
19-020143	BNE-2014	257
19-020150	BNE-2015	49
19-020150	BNE-2015	52
19-020150	BNE-2015	53
19-020174	BNE-2017	77
19-020174	BNE-2017	85
19-020181	BNE-2018	355
19-020198	BNE-2019	495
19-020198	BNE-2019	496
19-027531	BNE-2753	61
19-028477	BNE-2847	251
19-028477	BNE-2847	252
19-028477	BNE-2847	259
19-028477	BNE-2847	263
19-028477	BNE-2847	410
19-028477	BNE-2847	411
19-028484	BNE-2848	483
19-028491	BNE-2849	452
19-028514	BNE-2851	496
19-028514	BNE-2851	497
19-028521	BNE-2852	496
19-028521	BNE-2852	497
19-028538	BNE-2853	293
19-028538	BNE-2853	419
19-028545	BNE-2854	348
19-028545	BNE-2854	349
19-028552	BNE-2855	295
19-028552	BNE-2855	426
19-028569	BNE-2856	255
19-028569	BNE-2856	256
19-028576	BNE-2857	122
19-028613	BNE-2861	294
19-028613	BNE-2861	426
19-028620	BNE-2862	257
19-028620	BNE-2862	258
19-028620	BNE-2862	259
19-028637	BNE-2863	86
19-028637	BNE-2863	87
19-028651	BNE-2865	365
19-028651	BNE-2865	366
19-028651	BNE-2865	367
19-028651	BNE-2865	368
19-028651	BNE-2865	370
19-028651	BNE-2865	371
19-028651	BNE-2865	372
19-028668	BNE-2866	365
19-028668	BNE-2866	368
19-028675	BNE-2867	88
19-028705	BNE-2870	249
19-028705	BNE-2870	250
19-028712	BNE-2871	160
19-028712	BNE-2871	249
19-028712	BNE-2871	250
19-028712	BNE-2871	252
19-028729	BNE-2872	250
19-028736	BNE-2873	250
19-028743	BNE-2874	250
19-028750	BNE-2875	409
19-028767	BNE-2876	244
19-028767	BNE-2876	245
19-028767	BNE-2876	247
19-028774	BNE-2877	393
19-028781	BNE-2878	393
19-028798	BNE-2879	164
19-028798	BNE-2879	394
19-028811	BNE-2881	165
19-028811	BNE-2881	166
19-028811	BNE-2881	356
19-028835	BNE-2883	258
19-028859	BNE-2885	246
19-028873	BNE-2887	43
19-028897	BNE-2889	179
19-028897	BNE-2889	280
19-028897	BNE-2889	281
19-028897	BNE-2889	424
19-028903	BNE-2890	179
19-028903	BNE-2890	280
19-028903	BNE-2890	281
19-028903	BNE-2890	424
19-029160	BNE-2916	10
19-029177	BNE-2917	10
19-029177	BNE-2917	374
19-029177	BNE-2917	378
19-029177	BNE-2917	383
19-029177	BNE-2917	443
19-029177	BNE-2917	454
19-029177	BNE-2917	465
19-029184	BNE-2918	43
19-029207	BNE-2920	16
19-029214	BNE-2921	30
19-029214	BNE-2921	31
19-029214	BNE-2921	49
19-029214	BNE-2921	50
19-029214	BNE-2921	51
19-029238	BNE-2923	125
19-029245	BNE-2924	125
19-029245	BNE-2924	126
19-029252	BNE-2925	121
19-029269	BNE-2926	124
19-029269	BNE-2926	129
19-029276	BNE-2927	150
19-029283	BNE-2928	145
19-029290	BNE-2929	143
19-029306	BNE-2930	143
19-029306	BNE-2930	145
19-029306	BNE-2930	191
19-029313	BNE-2931	138
19-029313	BNE-2931	139
19-029313	BNE-2931	141
19-029320	BNE-2932	140
19-029320	BNE-2932	143
19-029337	BNE-2933	140
19-029337	BNE-2933	141
19-029344	BNE-2934	303
19-029344	BNE-2934	304
19-029344	BNE-2934	428
19-029368	BNE-2936	320
19-029368	BNE-2936	321
19-029375	BNE-2937	354
19-029382	BNE-2938	361
19-029382	BNE-2938	362
19-029399	BNE-2939	371
19-029405	BNE-2940	382
19-029412	BNE-2941	382
19-029429	BNE-2942	374
19-029429	BNE-2942	378
19-029429	BNE-2942	383
19-029429	BNE-2942	443
19-029429	BNE-2942	454
19-029429	BNE-2942	465
19-029443	BNE-2944	32
19-029443	BNE-2944	34
19-029443	BNE-2944	387
19-029443	BNE-2944	473
19-029443	BNE-2944	474
19-029443	BNE-2944	475
19-029443	BNE-2944	476
19-029443	BNE-2944	478
19-029450	BNE-2945	433
19-029450	BNE-2945	434
19-029450	BNE-2945	440
19-031163	PNE-3116	16
19-031163	PNE-3116	17
19-031163	PNE-3116	18
19-031163	PNE-3116	32
19-031163	PNE-3116	34
19-031163	PNE-3116	473
19-031163	PNE-3116	474
19-040790	VNE-4079	131
19-040790	VNE-4079	499
19-041193	BNE-4119	184
19-041193	BNE-4119	185
19-041193	BNE-4119	186
19-045597	VNE-4559	151
19-045597	VNE-4559	152
19-045771	VNE-4577	16
19-045771	VNE-4577	17
19-045771	VNE-4577	18
19-045771	VNE-4577	32
19-045771	VNE-4577	34
19-045771	VNE-4577	473
19-045771	VNE-4577	475
19-050027	VN9-5002	225
19-052540	VNE-5254	4
19-052540	VNE-5254	7
19-061047	BNE-6104	107
19-061047	BNE-6104	325
19-061054	BNE-6105	109
19-061054	BNE-6105	130
19-061054	BNE-6105	189
19-061054	BNE-6105	324
19-061061	BNE-6106	123
19-061061	BNE-6106	124
19-061078	BNE-6107	149
19-061078	BNE-6107	362
19-061078	BNE-6107	489
19-061085	BNE-6108	178
19-061085	BNE-6108	262
19-061085	BNE-6108	425
19-061092	BNE-6109	150
19-061092	BNE-6109	262
19-061108	BNE-6110	178
19-061108	BNE-6110	292
19-061108	BNE-6110	424
19-061115	BNE-6111	178
19-061146	BNE-6114	182
19-061153	BNE-6115	182
19-061160	BNE-6116	182
19-061177	BNE-6117	189
19-061177	BNE-6117	190
19-061184	BNE-6118	189
19-061184	BNE-6118	190
19-061191	BNE-6119	189
19-061207	BNE-6120	189
19-061207	BNE-6120	190
19-061238	BNE-6123	321
19-061245	BNE-6124	321
19-061252	BNE-6125	345
19-061252	BNE-6125	346
19-061269	BNE-6126	346
19-061276	BNE-6127	361
19-061283	BNE-6128	432
19-062730	BNE-6273	165
19-062730	BNE-6273	173
19-062747	BNE-6274	165
19-062747	BNE-6274	173
19-062778	BNE-6277	168
19-062778	BNE-6277	172
19-062785	BNE-6278	168
19-062785	BNE-6278	172
19-062792	BNE-6279	171
19-062792	BNE-6279	172
19-062808	BNE-6280	171
19-062808	BNE-6280	172
19-062815	BNE-6281	171
19-062815	BNE-6281	172
19-062822	BNE-6282	171
19-062822	BNE-6282	172
19-062839	BNE-6283	169
19-062839	BNE-6283	172
19-062846	BNE-6284	169
19-062846	BNE-6284	172
19-062853	BNE-6285	165
19-062853	BNE-6285	166
19-062853	BNE-6285	356
19-062860	BNE-6286	165
19-062860	BNE-6286	166
19-062860	BNE-6286	356
19-062877	BNE-6287	166
19-062884	BNE-6288	166
19-062891	BNE-6289	173
19-062907	BNE-6290	173
19-062914	BNE-6291	174
19-062921	BNE-6292	174
19-062938	BNE-6293	169
19-062938	BNE-6293	170
19-062945	BNE-6294	170
19-062945	BNE-6294	356
19-062952	BNE-6295	170
19-062952	BNE-6295	356
19-062990	BNE-6299	247
19-063164	BNE-6316	168
19-063164	BNE-6316	172
19-063171	BNE-6317	165
19-063188	BNE-6318	168
19-063188	BNE-6318	172
19-063195	BNE-6319	168
19-063195	BNE-6319	169
19-063195	BNE-6319	172
19-063201	BNE-6320	171
19-063201	BNE-6320	172
19-063218	BNE-6321	171
19-063225	BNE-6322	170
19-063225	BNE-6322	172
19-063225	BNE-6322	356
19-063249	BNE-6324	165
19-063249	BNE-6324	166
19-063256	BNE-6325	173
19-063256	BNE-6325	174
19-063263	BNE-6326	173
19-063270	BNE-6327	169
19-063270	BNE-6327	170
19-063287	BNE-6328	174
19-063294	BNE-6329	176
19-063300	BNE-6330	191
19-063324	BNE-6332	191
19-063348	BNE-6334	248
19-063355	BNE-6335	245
19-063355	BNE-6335	248
19-063362	BNE-6336	246
19-063362	BNE-6336	248
19-063379	BNE-6337	246
19-063386	BNE-6338	245
19-063386	BNE-6338	248
19-063386	BNE-6338	249
19-063386	BNE-6338	340
19-063393	BNE-6339	247
19-063409	BNE-6340	245
19-063409	BNE-6340	246
19-063409	BNE-6340	248
19-063409	BNE-6340	249
19-063416	BNE-6341	244
19-063416	BNE-6341	251
19-063423	BNE-6342	247
19-063430	BNE-6343	249
19-063447	BNE-6344	176
19-063447	BNE-6344	183
19-063447	BNE-6344	251
19-063478	BNE-6347	253
19-063478	BNE-6347	254
19-063485	BNE-6348	253
19-063485	BNE-6348	254
19-063492	BNE-6349	258
19-063492	BNE-6349	259
19-063508	BNE-6350	259
19-063553	BNE-6355	409
19-063560	BNE-6356	403
19-063577	BNE-6357	408
19-063584	BNE-6358	408
19-064512	BNE-6451	238
19-064512	BNE-6451	239
19-064529	BNE-6452	238
19-064529	BNE-6452	239
19-064529	BNE-6452	240
19-064666	BNE-6466	185
19-064666	BNE-6466	186

Neue Bestellnummer – Alte Bestellnummer

Neu	Alt	Seite
19-065038	*BNE-6503*	*118*
19-065038	*BNE-6503*	*392*
19-065045	BNE-6504	117
19-065212	BNE-6521	106
19-065212	BNE-6521	119
19-065229	BNE-6522	342
19-065236	BNE-6523	343
19-065243	BNE-6524	342
19-065250	BNE-6525	342
19-065601	BNE-6560	113
19-065601	BNE-6560	132
19-065601	BNE-6560	133
19-065601	BNE-6560	327
19-065618	BNE-6561	132
19-065618	BNE-6561	133
19-065625	BNE-6562	113
19-065625	BNE-6562	132
19-065625	BNE-6562	133
19-065625	BNE-6562	327
19-065632	BNE-6563	133
19-065649	BNE-6564	160
19-065649	BNE-6564	161
19-065656	BNE-6565	113
19-065656	BNE-6565	114
19-065656	BNE-6565	133
19-065656	BNE-6565	134
19-065656	BNE-6565	325
19-065656	BNE-6565	326
19-065656	BNE-6565	327
19-065663	BNE-6566	133
19-065861	BNE-6586	351
19-065861	BNE-6586	352
19-065861	BNE-6586	353
19-065861	BNE-6586	354
19-065878	BNE-6587	145
19-065878	BNE-6587	146
19-065885	BNE-6588	146
19-067346	BNE-6734	81
19-067803	BNE-6780	364
19-067803	BNE-6780	464
19-067834	BNE-6783	252
19-067971	BNE-6797	388
19-067971	BNE-6797	389
19-068022	BNE-6802	109
19-068022	BNE-6802	110
19-068022	BNE-6802	127
19-068022	BNE-6802	128
19-068022	BNE-6802	324
19-068121	BNE-6812	311
19-068138	BNE-6813	312
19-068138	BNE-6813	315
19-068138	BNE-6813	316
19-068138	BNE-6813	317
19-068145	BNE-6814	111
19-068145	BNE-6814	112
19-068565	BNE-6856	410
19-068572	BNE-6857	410
19-068633	BNE-6863	383
19-068633	BNE-6863	444
19-068633	BNE-6863	455
19-068756	BNE-6875	97
19-068756	BNE-6875	270
19-068756	BNE-6875	271
19-068756	BNE-6875	272
19-068756	BNE-6875	415
19-068756	BNE-6875	416
19-068756	BNE-6875	418
19-068763	BNE-6876	271
19-068763	BNE-6876	416
19-068848	BNE-6884	313
19-068855	BNE-6885	313
19-068862	BNE-6886	313
19-068862	BNE-6886	314
19-068879	BNE-6887	313
19-100050	BNE-A005	112
19-100067	BNE-A006	344
19-100180	BNE-A018	239
19-100180	BNE-A018	240
19-100180	BNE-A018	494
19-100180	BNE-A018	495
19-103044	BNE-A304	128
19-103112	BNE-A311	66
19-103112	BNE-A311	69
19-103150	BNE-A315	59
19-103150	BNE-A315	60
19-103150	BNE-A315	62
19-103150	BNE-A315	63
19-103150	BNE-A315	64
19-103150	BNE-A315	65
19-103150	BNE-A315	67
19-103150	BNE-A315	68
19-103150	BNE-A315	93
19-103440	*BNE-A344*	*185*
19-103440	*BNE-A344*	*186*
19-103471	BNE-A347	16
19-103471	BNE-A347	18
19-104089	BNE-A408	143
19-104089	BNE-A408	144
19-104089	BNE-A408	145
19-104089	BNE-A408	191
19-104096	BNE-A409	150
19-104300	BNE-A430	493
19-104300	BNE-A430	494
19-105369	BNE-A536	126
19-105376	BNE-A537	17
19-105376	BNE-A537	18
19-105895	BNE-A589	150
19-105895	BNE-A589	262
19-106120	BNE-A612	10
19-106397	BNE-A639	373
19-106397	BNE-A639	374
19-106397	BNE-A639	445
19-106397	BNE-A639	483
19-106625	BNE-A662	309
19-106625	BNE-A662	431
19-106632	BNE-A663	178
19-106649	BNE-A664	83
19-107141	BNE-A714	178
19-107141	BNE-A714	292
19-107141	BNE-A714	424
19-107141	BNE-A714	425
19-107899	BNE-A789	156
19-107899	BNE-A789	199
19-108971	BNE-A897	313
19-108971	BNE-A897	314
19-108988	BNE-A898	279
19-108988	BNE-A898	300
19-108988	BNE-A898	423
19-108995	BNE-A899	280
19-108995	BNE-A899	300
19-108995	BNE-A899	423
19-108995	BNE-A899	428
19-109299	BNE-A929	316
19-109497	BNE-A949	21
19-109497	BNE-A949	23
19-109497	BNE-A949	24
19-109497	BNE-A949	25
19-109510	BNE-A951	21
19-109510	BNE-A951	24
19-109510	BNE-A951	25
19-109565	BNE-A956	341
19-109572	BNE-A957	369
19-109572	BNE-A957	372
19-109572	BNE-A957	373
19-109572	BNE-A957	380
19-109572	BNE-A957	381
19-109572	BNE-A957	386
19-109572	BNE-A957	485
19-109572	BNE-A957	486
19-109589	BNE-A958	380
19-109589	BNE-A958	381
19-109589	BNE-A958	382
19-109589	BNE-A958	485
19-110547	BNE-B054	109
19-110547	BNE-B054	130
19-110547	BNE-B054	324
19-110912	BNE-B091	323
19-111131	BNE-B113	405
19-111131	BNE-B113	406
19-111728	BNE-B172	343
19-111780	BNE-B178	144
19-111780	BNE-B178	192
19-111797	BNE-B179	21
19-111797	BNE-B179	23
19-111797	BNE-B179	24
19-111797	BNE-B179	25
19-111803	BNE-B180	21
19-111803	BNE-B180	24
19-111803	BNE-B180	25
19-112763	BNE-B276	149
19-112862	BNE-B286	198
19-112862	BNE-B286	199
19-112893	BNE-B289	194
19-112893	BNE-B289	195
19-112909	BNE-B290	198
19-112909	BNE-B290	199
19-112916	BNE-B291	198
19-112916	BNE-B291	199
19-113098	BNE-B309	122
19-113098	BNE-B309	128
19-113128	BNE-B312	109
19-113128	BNE-B312	317
19-113135	BNE-B313	318
19-113135	BNE-B313	319
19-113357	VNE-B335	332
19-113357	VNE-B335	333
19-115351	BNE-B535	276
19-115351	BNE-B535	280
19-115351	BNE-B535	292
19-115351	BNE-B535	422
19-115351	BNE-B535	424
19-118628	BNE-B862	108
19-118628	BNE-B862	324
19-118703	BNE-B870	432
19-118758	BNE-B875	123
19-118758	BNE-B875	299
19-118758	BNE-B875	305
19-118758	BNE-B875	307
19-118758	BNE-B875	308
19-118758	BNE-B875	427
19-118758	BNE-B875	429
19-118758	BNE-B875	430
19-119205	BNE-B920	241
19-119205	BNE-B920	242
19-119205	BNE-B920	243
19-119304	*BNE-B930*	*106*
19-119328	VNE-B932	125
19-119328	VNE-B932	128
19-119335	VNE-B933	125
19-119519	BNE-B951	147
19-119526	BNE-B952	147
19-119526	BNE-B952	148
19-119526	BNE-B952	431
19-119526	BNE-B952	432
19-119526	BNE-B952	433
19-119922	BNE-B992	16
19-119922	BNE-B992	18
19-119922	BNE-B992	476
19-119922	BNE-B992	478
19-119939	BNE-B993	16
19-119939	BNE-B993	18
19-119939	BNE-B993	32
19-119939	BNE-B993	34
19-119939	BNE-B993	387
19-119939	BNE-B993	473
19-119939	BNE-B993	475
19-119939	BNE-B993	476
19-119939	BNE-B993	477
19-119939	BNE-B993	478
19-121369	BNE-C136	175
19-122472	BNE-C247	115
19-122472	BNE-C247	344
19-122496	BNE-C249	123
19-123622	BNE-C362	88
19-124551	BNE-C455	234
19-124568	BNE-C456	233
19-124568	BNE-C456	234
19-124681	BNE-C468	449
19-124681	BNE-C468	451
19-124681	BNE-C468	461
19-124681	BNE-C468	492
19-126203	BNE-C620	277
19-126203	BNE-C620	278
19-126203	BNE-C620	425
19-126203	BNE-C620	426
19-126395	BNE-C639	101
19-126395	BNE-C639	278
19-126395	BNE-C639	299
19-126395	BNE-C639	422
19-126395	BNE-C639	427
19-127439	BNE-C743	11
19-127439	BNE-C743	12
19-127439	BNE-C743	13
19-127439	BNE-C743	14
19-127439	BNE-C743	362
19-127439	BNE-C743	363
19-127439	BNE-C743	375
19-127439	BNE-C743	379
19-127439	BNE-C743	384
19-127439	BNE-C743	385
19-127439	BNE-C743	457
19-127439	BNE-C743	462
19-127439	BNE-C743	489
19-128146	BNE-C814	182
19-128153	BNE-C815	182
19-128160	BNE-C816	175
19-128177	BNE-C817	175
19-128191	BNE-C819	343
19-128238	BNE-C823	109
19-128238	BNE-C823	130
19-128238	BNE-C823	188
19-128238	BNE-C823	324
19-128269	BNE-C826	324
19-128276	BNE-C827	433
19-128276	BNE-C827	434
19-128290	BNE-C829	125
19-128863	BNE-C886	483
19-128863	BNE-C886	484
19-131627	BNE-D162	344
19-131689	BNE-D168	310
19-131689	BNE-D168	355
19-131689	BNE-D168	425
19-131702	BNE-D170	310
19-131702	BNE-D170	355
19-131702	BNE-D170	425
19-132327	BNE-D232	142
19-132334	BNE-D233	2
19-132334	BNE-D233	3
19-132341	BNE-D234	83
19-132471	BNE-D247	3
19-132495	BNE-D249	156
19-132495	BNE-D249	199
19-132501	BNE-D250	233
19-132792	BNE-D279	310
19-132792	BNE-D279	355
19-132792	BNE-D279	425
19-135021	BNE-D502	70
19-135021	BNE-D502	72
19-135021	BNE-D502	94
19-135052	BNE-D505	71
19-135052	BNE-D505	72
19-135052	BNE-D505	94
19-135069	BNE-D506	185
19-135076	BNE-D507	185
19-135083	BNE-D508	172
19-135090	BNE-D509	172
19-135106	BNE-D510	109
19-135106	BNE-D510	110
19-135106	BNE-D510	127
19-135106	BNE-D510	128
19-135106	BNE-D510	324
19-135106	BNE-D510	325
19-135113	BNE-D511	346
19-135113	BNE-D511	347
19-135304	BNE-D530	163
19-135311	BNE-D531	163
19-135328	BNE-D532	164
19-136592	BNE-D659	73
19-136622	BNE-D662	73
19-138381	BNE-D838	84
19-138381	BNE-D838	94
19-138404	BNE-D840	153
19-138411	BNE-D841	148
19-139333	BNE-D933	458
19-139333	BNE-D933	490
19-139951	BNE-D995	35
19-139951	BNE-D995	36
19-139968	BNE-D996	35
19-139968	BNE-D996	36
19-139982	BNE-D998	150
19-140025	BNE-E002	457
19-140032	BNE-E003	10
19-140032	BNE-E003	374
19-140032	BNE-E003	378
19-140032	BNE-E003	383
19-140032	BNE-E003	443
19-140032	BNE-E003	444
19-140032	BNE-E003	454
19-140032	BNE-E003	455
19-140032	BNE-E003	465
19-140049	BNE-E004	32
19-140049	BNE-E004	34
19-140049	BNE-E004	473
19-140049	BNE-E004	476
19-140049	BNE-E004	478
19-140056	BNE-E005	303
19-140056	BNE-E005	304
19-140056	BNE-E005	305
19-140056	BNE-E005	428
19-140056	BNE-E005	429
19-140087	BNE-E008	96
19-140087	BNE-E008	357
19-140087	BNE-E008	358
19-140100	BNE-E010	497
19-140100	BNE-E010	498
19-140100	BNE-E010	499
19-140391	BN3-E039	115
19-140391	BN3-E039	344
19-140407	BNE-E040	116
19-140407	BNE-E040	389
19-140414	BNE-E041	116
19-140414	BNE-E041	389
19-140605	BNE-E060	129
19-141619	BNE-E161	273
19-141619	BNE-E161	417
19-141626	BNE-E162	164
19-141626	BNE-E162	165
19-141626	BNE-E162	273
19-141626	BNE-E162	274
19-141626	BNE-E162	309
19-141626	BNE-E162	417
19-141626	BNE-E162	418
19-141626	BNE-E162	431
19-142128	BNE-E212	250
19-142135	BNE-E213	250
19-142142	BNE-E214	166
19-142142	BNE-E214	167
19-142173	BNE-E217	118
19-142173	BNE-E217	119
19-142241	BNE-E224	250
19-142258	BNE-E225	250
19-142265	BNE-E226	125
19-142449	BNE-E244	446
19-142913	BNE-E291	166
19-142913	BNE-E291	167
19-143026	BNE-E302	115
19-143026	BNE-E302	345
19-144221	BNE-E422	55
19-144238	BNE-E423	55
19-144948	BNE-E494	170
19-144948	BNE-E494	171
19-145266	BNE-E526	74
19-145297	BNE-E529	74
19-145563	BNE-E556	37
19-145563	BNE-E556	38
19-145570	BNE-E557	37
19-145570	BNE-E557	38
19-145686	BNE-E568	184
19-145686	BNE-E568	185
19-145747	BNE-E574	84
19-145754	BNE-E575	160
19-146119	BNE-E611	160
19-146171	BNE-E617	321
19-146171	BNE-E617	322
19-146188	BNE-E618	321
19-146188	BNE-E618	322
19-146782	BNE-E678	167
19-146799	BNE-E679	167
19-146973	BNE-E697	281
19-146973	BNE-E697	424
19-146980	BNE-E698	281
19-146980	BNE-E698	424
19-147024	BNE-E702	405
19-147024	BNE-E702	406
19-147093	BNE-E709	358
19-147291	BNE-E729	148
19-147291	BNE-E729	434
19-147642	VNE-E764	332
19-147642	VNE-E764	333
19-147659	BNE-E765	108
19-147659	BNE-E765	311
19-147659	BNE-E765	395
19-148519	BN8-E851	292
19-151069	BNE-F106	387
19-151069	BNE-F106	460
19-151069	BNE-F106	479
19-151069	BNE-F106	480
19-151069	BNE-F106	481
19-151083	BNE-F108	387
19-151083	BNE-F108	479
19-151083	BNE-F108	480
19-151083	BNE-F108	481
19-151113	BNE-F111	409
19-151793	BNE-F179	176
19-152608	BNE-F260	183
19-152615	BNE-F261	263
19-152615	BNE-F261	310
19-152615	BNE-F261	355
19-152622	BNE-F262	184
19-152639	BNE-F263	184
19-152646	BNE-F264	184
19-152769	BNE-F276	55
19-152769	BNE-F276	56
19-152790	BNE-F279	55
19-152790	BNE-F279	56
19-153681	BNE-F368	183
19-155876	BNE-F587	348
19-156316	BNE-F631	249
19-156378	BNE-F637	395
19-156545	BNE-F654	263
19-156545	BNE-F654	393
19-156545	BNE-F654	394
19-156699	BNE-F669	448
19-158150	BNE-F815	410
19-158198	BNE-F819	256
19-158464	BNE-F846	199
19-158495	BNE-F849	124
19-158495	BNE-F849	126
19-158495	BNE-F849	280
19-158495	BNE-F849	424
19-158686	BNE-F868	392
19-158693	BNE-F869	124
19-158693	BNE-F869	188
19-158761	BNE-F876	173
19-158778	BNE-F877	408
19-158785	BNE-F878	408
19-158839	BNE-F883	89
19-158839	BNE-F883	90
19-158884	BNE-F888	188
19-158945	BNE-F894	26
19-158945	BNE-F894	27
19-158945	BNE-F894	369
19-158952	BNE-F895	26
19-158952	BNE-F895	27
19-158952	BNE-F895	369
19-158969	BNE-F896	314
19-158976	BNE-F897	314
19-158976	BNE-F897	315
19-158983	BNE-F898	90
19-158983	BNE-F898	91
19-164472	BNE-G447	26
19-164472	BNE-G447	369
19-164489	BNE-G448	26
19-164489	BNE-G448	369
19-164588	BNE-G458	256
19-164687	BNE-G468	409
19-164786	BNE-G478	161
19-164915	BNE-G491	447
19-165349	BNE-G534	249
19-165479	BNE-G547	173
19-165486	BNE-G548	173
19-165530	BNE-G553	161
19-165547	BNE-G554	123
19-165554	BNE-G555	167
19-165646	BNE-G564	167
19-165653	BNE-G565	199
19-165660	BNE-G566	199
19-165967	BNE-G596	120
19-165998	BNE-G599	150
19-165998	BNE-G599	201

Neue Bestellnummer – Alte Bestellnummer

Neu	Alt	Seite
19-166278	BNE-G627	246
19-166278	BNE-G627	389
19-166384	BNE-G638	115
19-166384	BNE-G638	348
19-166445	BNE-G644	256
19-166452	BNE-G645	395
19-166766	BNE-G676	167
19-167060	BNE-G706	342
19-167084	BNE-G708	348
19-167367	BNE-G736	256
19-167985	BNE-G798	240
19-167985	BNE-G798	495
19-168203	BNE-G820	349
19-168210	BNE-G821	395
19-168388	BNE-G838	191
19-168432	BNE-G843	408
19-168487	BNE-G848	392
19-168494	BNE-G849	392
19-168555	BNE-G855	191
19-168685	BNE-G868	111
19-168685	BNE-G868	112
19-168784	BNE-G878	393
19-169163	BNE-G916	241
19-169163	BNE-G916	493
19-169200	BNE-G920	4
19-169200	BNE-G920	5
19-169200	BNE-G920	6
19-169200	BNE-G920	8
19-169262	BNE-G926	116
19-169279	BNE-G927	240
19-169279	BNE-G927	241
19-169279	BNE-G927	493
19-169538	BNE-G953	4
19-169538	BNE-G953	5
19-169538	BNE-G953	6
19-169538	BNE-G953	8
19-169965	BNE-G996	183
19-169965	BNE-G996	184
19-170084	BNE-H008	38
19-170206	BNE-H020	149
19-170206	BNE-H020	154
19-170206	BNE-H020	160
19-170381	BNE-H038	319
19-170732	BNE-H073	490
19-170749	BNE-H074	162
19-171203	BNE-H120	110
19-171203	BNE-H120	128
19-171203	BNE-H120	325
19-171395	BNE-H139	344
19-171456	BNE-H145	349
19-171814	BNE-H181	162
19-172644	BNE-H264	161
19-172651	BNE-H265	161
19-172651	BNE-H265	162
19-172996	BNE-H299	15
19-173559	BNE-H355	184
19-181424	*BNE-6296*	*174*
20-070007	BA5-7000	102
20-070014	BA5-7001	102
20-070274	BA5-7027	102
20-070281	BA5-7028	102
20-070434	BA3-7043	180
20-070441	BA5-7044	180
20-070502	BA3-7050	180
20-070519	BA5-7051	180
20-070540	BA5-7054	181
20-070557	BA5-7055	181
20-070632	BA5-7063	179
20-070649	BA5-7064	179
20-070748	BA5-7074	179
20-070779	BA5-7077	179
20-070816	BA5-7081	181
20-070823	BA5-7082	181
20-070830	BA5-7083	181
20-070847	BA5-7084	181
20-070854	BA5-7085	179
20-070861	BA3-7086	227
20-070878	BA3-7087	227
20-070885	BA5-7088	179
20-070915	BA3-7091	225
20-101893	BA3-A189	225
20-109097	BA3-A909	231
20-114411	BA5-B441	181
20-114428	BA5-B442	181
20-114435	BA5-B443	181
20-114497	BA5-B449	181
20-114503	BA5-B450	181
20-114510	BA5-B451	181
20-114527	BA5-B452	181
20-118266	BA5-B826	334
20-118266	BA5-B826	336
20-118266	BA5-B826	337
20-118280	BA5-B828	334
20-118280	BA5-B828	336
20-118280	BA5-B828	337
21-030246	PNE-3024	78
21-030246	PNE-3024	79
21-030253	PNE-3025	78
21-030260	PNE-3026	266
21-030260	PNE-3026	267
21-030260	PNE-3026	268
21-030260	PNE-3026	269
21-030260	PNE-3026	413
21-030260	PNE-3026	414
21-030260	PNE-3026	418
21-030291	*PNE-3029*	*322*
21-030291	*PNE-3029*	*323*
21-030291	*PNE-3029*	*395*
21-030314	PNE-3031	435
21-030314	PNE-3031	436
21-030314	PNE-3031	437
21-030338	PNE-3033	445
21-030338	PNE-3033	448
21-030338	PNE-3033	461
21-030338	PNE-3033	488
21-030345	PNE-3034	39
21-030345	PNE-3034	447
21-030345	PNE-3034	481
21-030345	PNE-3034	482
21-030376	*PNE-3037*	*276*
21-030376	*PNE-3037*	*293*
21-030376	*PNE-3037*	*297*
21-030376	*PNE-3037*	*298*
21-030376	*PNE-3037*	*419*
21-030376	*PNE-3037*	*427*
21-030376	*PNE-3037*	*430*
21-030383	*PNE-3038*	*400*
21-030383	*PNE-3038*	*401*
21-030383	*PNE-3038*	*402*
21-030390	PNE-3039	30
21-030390	PNE-3039	31
21-030390	PNE-3039	36
21-030390	PNE-3039	47
21-030390	PNE-3039	49
21-030390	PNE-3039	50
21-030390	PNE-3039	51
21-030390	PNE-3039	52
21-030390	PNE-3039	53
21-030406	PNE-3040	39
21-030406	PNE-3040	40
21-030406	PNE-3040	41
21-030406	PNE-3040	45
21-030406	PNE-3040	466
21-030406	PNE-3040	467
21-030406	PNE-3040	468
21-030406	PNE-3040	486
21-030406	PNE-3040	487
21-030413	PNE-3041	115
21-030413	PNE-3041	116
21-030413	PNE-3041	117
21-030413	PNE-3041	284
21-030413	PNE-3041	285
21-030413	PNE-3041	286
21-030413	PNE-3041	287
21-030413	PNE-3041	288
21-030413	PNE-3041	289
21-030413	PNE-3041	290
21-030413	PNE-3041	291
21-030413	PNE-3041	411
21-030413	PNE-3041	412
21-030420	PNE-3042	57
21-030437	*PNE-3043*	*265*
21-030437	*PNE-3043*	*420*
21-030444	PNE-3044	41
21-030444	PNE-3044	42
21-030444	PNE-3044	43
21-030444	PNE-3044	44
21-030444	PNE-3044	45
21-030444	PNE-3044	46
21-030468	PNE-3046	449
21-030468	PNE-3046	461
21-030475	PNE-3047	107
21-030475	PNE-3047	110
21-030475	PNE-3047	310
21-030475	PNE-3047	311
21-030499	PNE-3049	57
21-030499	PNE-3049	58
21-030505	PNE-3050	57
21-030505	PNE-3050	58
21-030505	PNE-3050	59
21-030505	PNE-3050	89
21-030512	PNE-3051	77
21-030512	PNE-3051	85
21-030529	PNE-3052	275
21-030529	PNE-3052	301
21-030529	PNE-3052	302
21-030529	PNE-3052	418
21-030529	PNE-3052	421
21-030529	PNE-3052	422
21-030536	PNE-3053	438
21-030536	PNE-3053	439
21-030543	PNE-3054	438
21-030543	PNE-3054	439
21-030543	PNE-3054	440
21-030543	PNE-3054	441
21-030543	PNE-3054	442
21-030550	PNE-3055	186
21-030567	*PNE-3056*	*396*
21-030567	*PNE-3056*	*399*
21-030567	*PNE-3056*	*400*
21-031090	*PNE-3109*	*396*
21-031120	PNE-3112	86
21-031137	PNE-3113	86
21-031137	PNE-3113	87
21-031144	PNE-3114	86
21-031144	PNE-3114	87
21-031182	PNE-3118	78
21-031182	PNE-3118	79
21-031182	PNE-3118	80
21-031199	PNE-3119	78
21-031199	PNE-3119	79
21-031199	PNE-3119	80
21-031199	PNE-3119	81
21-031267	PNE-3126	361
21-031274	PNE-3127	361
21-031359	PNE-3135	402
21-031359	PNE-3135	403
21-031366	*PNE-3136*	*396*
21-031366	*PNE-3136*	*397*
21-031373	*PNE-3137*	*402*
21-031373	*PNE-3137*	*403*
21-031380	PNE-3138	402
21-031380	PNE-3138	403
21-031397	*PNE-3139*	*396*
21-031397	*PNE-3139*	*397*
21-031403	PNE-3140	400
21-031410	PNE-3141	397
21-031410	PNE-3141	398
21-031410	PNE-3141	399
21-031434	PNE-3143	400
21-031434	PNE-3143	401
21-031441	*PNE-3144*	*255*
21-031465	PNE-3146	184
21-031465	PNE-3146	185
21-031502	PNE-3150	469
21-031502	PNE-3150	470
21-031502	PNE-3150	471
21-031502	PNE-3150	472
21-031502	PNE-3150	488
21-031519	PNE-3151	252
22-001856	V36-0185	217
22-001856	V36-0185	218
22-001856	V36-0185	219
22-001856	V36-0185	220
22-001900	V36-0190	219
22-001900	V36-0190	221
22-001917	V36-0191	217
22-001917	V36-0191	218
22-001917	V36-0191	220
22-001924	V36-0192	203
22-001993	V36-0199	203
22-002006	V36-0200	203
22-002327	V36-0232	232
22-002525	*V36-0252*	*5*
22-003614	V36-0361	217
22-003614	V36-0361	218
22-003614	V36-0361	219
22-003614	V36-0361	220
22-003614	V36-0361	221
22-003621	V36-0362	203
22-003645	V36-0364	232
22-003652	V36-0365	204
22-003652	V36-0365	217
22-003652	V36-0365	218
22-003652	V36-0365	219
22-003652	V36-0365	220
22-003652	V36-0365	221
22-003737	*V36-0373*	*371*
22-003737	*V36-0373*	*378*
22-003737	*V36-0373*	*451*
22-003737	*V36-0373*	*453*
22-003737	*V36-0373*	*492*
22-003799	V36-0379	60
22-003799	V36-0379	62
22-003805	V36-0380	60
22-003805	V36-0380	62
22-003812	V36-0381	60
22-003812	V36-0381	62
22-003829	V36-0382	60
22-003829	V36-0382	62
22-004062	V36-0406	470
22-004062	V36-0406	472
22-004062	V36-0406	488
22-031204	PNE-3120	293
22-031204	PNE-3120	298
22-031204	PNE-3120	419
22-031204	PNE-3120	427
22-040039	V36-4003	129
22-040039	V36-4003	130
22-040039	V36-4003	187
22-040046	V36-4004	113
22-040053	V36-4005	113
22-040077	*V36-4007*	*60*
22-040077	*V36-4007*	*61*
22-040077	*V36-4007*	*62*
22-040077	*V36-4007*	*63*
22-040084	*V36-4008*	*60*
22-040084	*V36-4008*	*61*
22-040084	*V36-4008*	*62*
22-040084	*V36-4008*	*63*
22-040091	*V36-4009*	*60*
22-040091	*V36-4009*	*61*
22-040091	*V36-4009*	*63*
22-040091	*V36-4009*	*64*
22-040091	*V36-4009*	*89*
22-040107	*V36-4010*	*60*
22-040107	*V36-4010*	*61*
22-040107	*V36-4010*	*63*
22-040107	*V36-4010*	*64*
22-040107	*V36-4010*	*89*
22-040152	V36-4015	433
22-040152	V36-4015	434
22-040152	V36-4015	440
22-040213	V36-4021	113
22-040220	V36-4022	113
22-040237	*V36-4023*	*365*
22-040237	*V36-4023*	*366*
22-040237	*V36-4023*	*367*
22-040237	*V36-4023*	*371*
22-040237	*V36-4023*	*446*
22-040237	*V36-4023*	*451*
22-040237	*V36-4023*	*453*
22-040237	*V36-4023*	*484*
22-040237	*V36-4023*	*492*
22-040251	V36-4025	352
22-040251	V36-4025	353
22-040343	V36-4034	361
22-040343	V36-4034	362
22-040374	V36-4037	2
22-040374	V36-4037	3
22-040381	V36-4038	2
22-040381	V36-4038	3
22-040534	V36-4053	217
22-040534	V36-4053	218
22-040534	V36-4053	219
22-040534	V36-4053	220
22-040534	V36-4053	221
22-040589	V36-4058	470
22-040589	V36-4058	472
22-040589	V36-4058	487
22-040589	V36-4058	488
22-040657	VNE-4065	112
22-040657	VNE-4065	113
22-040657	VNE-4065	315
22-040657	VNE-4065	316
22-040657	VNE-4065	317
22-040664	VNE-4066	112
22-040664	VNE-4066	113
22-040664	VNE-4066	315
22-040664	VNE-4066	316
22-040664	VNE-4066	317
22-040671	*VNE-4067*	*112*
22-040688	*VNE-4068*	*112*
22-040695	VNE-4069	323
22-040701	VNE-4070	323
22-040718	VNE-4071	156
22-040718	VNE-4071	157
22-040756	VNE-4075	127
22-040756	VNE-4075	376
22-040763	VNE-4076	127
22-040763	VNE-4076	370
22-040763	VNE-4076	376
22-040770	*VNE-4077*	*142*
22-040787	*VNE-4078*	*142*
22-040800	*VNE-4080*	*123*
22-040800	*VNE-4080*	*131*
22-040817	*VNE-4081*	*123*
22-040817	*VNE-4081*	*131*
22-040817	*VNE-4081*	*163*
22-040824	VNE-4082	53
22-040824	VNE-4082	123
22-040824	VNE-4082	131
22-040824	VNE-4082	132
22-040824	VNE-4082	163
22-040824	VNE-4082	186
22-040831	VNE-4083	350
22-040848	*VNE-4084*	*53*
22-040848	*VNE-4084*	*186*
22-040855	*VNE-4085*	*136*
22-040862	VNE-4086	136
22-040862	VNE-4086	137
22-040862	VNE-4086	154
22-040862	VNE-4086	155
22-040879	VNE-4087	125
22-040879	VNE-4087	376
22-040886	*VNE-4088*	*142*
22-040893	VNE-4089	136
22-040893	VNE-4089	137
22-040893	VNE-4089	154
22-040893	VNE-4089	155
22-040909	VNE-4090	101
22-040909	VNE-4090	276
22-040909	VNE-4090	277
22-040909	VNE-4090	278
22-040909	VNE-4090	279
22-040909	VNE-4090	299
22-040909	VNE-4090	422
22-040909	VNE-4090	423
22-040909	VNE-4090	425
22-040909	VNE-4090	426
22-040909	VNE-4090	427
22-040916	VNE-4091	107
22-040916	VNE-4091	111
22-040916	VNE-4091	312
22-040916	VNE-4091	319
22-040916	VNE-4091	320
22-040923	*VNE-4092*	*370*
22-040923	*VNE-4092*	*376*
22-040930	VNE-4093	127
22-040954	*VNE-4095*	*142*
22-040961	*VNE-4096*	*157*
22-040961	*VNE-4096*	*158*
22-040978	*VNE-4097*	*370*
22-040978	*VNE-4097*	*376*
22-040985	VNE-4098	349
22-040985	VNE-4098	350
22-040992	VNE-4099	121
22-041005	VNE-4100	129
22-041005	VNE-4100	130
22-041012	VNE-4101	142
22-041012	VNE-4101	144
22-041029	VNE-4102	157
22-041029	VNE-4102	158
22-041029	VNE-4102	159
22-041029	VNE-4102	160
22-041043	VNE-4104	111
22-041043	VNE-4104	312
22-041043	VNE-4104	319
22-041043	VNE-4104	320
22-041050	VNE-4105	111
22-041050	VNE-4105	312
22-041050	VNE-4105	319
22-041050	VNE-4105	320
22-041067	VNE-4106	437
22-041081	*VNE-4108*	*351*
22-041081	*VNE-4108*	*352*
22-041081	*VNE-4108*	*353*
22-041081	*VNE-4108*	*354*
22-041098	*VNE-4109*	*355*
22-041128	VNE-4112	340
22-041135	VNE-4113	137
22-041135	VNE-4113	138
22-041135	VNE-4113	139
22-041135	VNE-4113	142
22-041135	VNE-4113	155
22-041142	VNE-4114	365
22-041142	VNE-4114	370
22-041142	VNE-4114	371
22-041142	VNE-4114	377
22-041142	VNE-4114	449
22-041142	VNE-4114	451
22-041142	VNE-4114	452
22-041142	VNE-4114	461
22-041142	VNE-4114	462
22-041142	VNE-4114	492
22-041159	VNE-4115	137
22-041159	VNE-4115	138
22-041159	VNE-4115	139
22-041159	VNE-4115	140
22-041159	VNE-4115	142
22-041159	VNE-4115	155
22-041166	VNE-4116	341
22-041173	VNE-4117	130
22-041180	VNE-4118	370
22-041180	VNE-4118	376
22-041203	VNE-4120	348
22-041210	VNE-4121	376
22-041210	VNE-4121	377
22-041227	*VNE-4122*	*451*
22-041227	*VNE-4122*	*492*
22-041234	VNE-4123	446
22-041234	VNE-4123	469
22-041234	VNE-4123	470
22-041234	VNE-4123	471
22-041234	VNE-4123	472
22-041234	VNE-4123	488
22-041241	VNE-4124	143
22-041241	VNE-4124	145
22-041258	*VNE-4125*	*356*
22-041265	*VNE-4126*	*356*
22-041296	V36-4129	139
22-041296	V36-4129	158
22-041296	V36-4129	159
22-041302	V36-4130	159
22-041364	V36-4136	483
22-041364	V36-4136	484
22-041371	V36-4137	483
22-041371	V36-4137	484
22-041401	VN3-4140	122
22-041760	VN3-4176	232
22-041852	VN3-4185	121
22-041852	VN3-4185	122
22-041982	VN3-4198	121
22-041982	VN3-4198	122
22-042552	VN7-4255	126
22-042569	VN7-4256	126
22-042750	VN7-4275	120
22-042767	VN7-4276	120
22-042835	*VN3-4283*	*10*
22-042835	*VN3-4283*	*374*

Neue Bestellnummer – Alte Bestellnummer

Neu	Alt	Seite
22-042835	VN3-4283	378
22-042835	VN3-4283	383
22-042835	VN3-4283	443
22-042835	VN3-4283	444
22-042835	VN3-4283	454
22-042835	VN3-4283	456
22-042835	VN3-4283	465
22-042842	VN3-4284	11
22-042842	VN3-4284	374
22-042842	VN3-4284	379
22-042842	VN3-4284	383
22-042842	VN3-4284	384
22-042842	VN3-4284	443
22-042842	VN3-4284	444
22-042842	VN3-4284	454
22-042842	VN3-4284	456
22-042842	VN3-4284	465
22-042842	VN3-4284	466
22-043016	VN3-4301	122
22-043023	**VN3-4302**	**122**
22-043085	**VN3-4308**	**470**
22-043085	**VN3-4308**	**472**
22-043085	**VN3-4308**	**488**
22-043092	VN3-4309	470
22-043092	VN3-4309	472
22-043092	VN3-4309	487
22-043092	VN3-4309	488
22-043313	**VN7-4331**	**144**
22-043313	**VN7-4331**	**156**
22-043320	VN7-4332	150
22-043337	**VN7-4333**	**156**
22-043344	VN7-4334	65
22-043344	VN7-4334	67
22-043344	VN7-4334	68
22-043344	VN7-4334	69
22-043351	VN7-4335	65
22-043351	VN7-4335	67
22-043351	VN7-4335	68
22-043351	VN7-4335	69
22-043375	**VN7-4337**	**345**
22-043375	**VN7-4337**	**346**
22-043542	VN7-4354	140
22-043542	VN7-4354	141
22-043559	VN7-4355	150
22-043696	**VN7-4369**	**346**
22-043825	**VN7-4382**	**140**
22-043825	**VN7-4382**	**141**
22-043832	VN7-4383	65
22-043832	VN7-4383	66
22-043832	VN7-4383	67
22-043832	VN7-4383	68
22-043849	VN7-4384	65
22-043849	VN7-4384	66
22-043849	VN7-4384	67
22-043849	VN7-4384	68
22-044099	**VN2-4409**	**201**
22-044105	**VN2-4410**	**201**
22-044150	**VNE-4415**	**59**
22-044150	**VNE-4415**	**62**
22-044167	**VNE-4416**	**59**
22-044167	**VNE-4416**	**62**
22-044174	**VNE-4417**	**60**
22-044174	**VNE-4417**	**62**
22-044181	**VNE-4418**	**60**
22-044181	**VNE-4418**	**62**
22-044198	**VNE-4419**	**60**
22-044198	**VNE-4419**	**61**
22-044198	**VNE-4419**	**62**
22-044198	**VNE-4419**	**63**
22-044198	**VNE-4419**	**64**
22-044204	**VNE-4420**	**60**
22-044204	**VNE-4420**	**61**
22-044204	**VNE-4420**	**62**
22-044204	**VNE-4420**	**63**
22-044204	**VNE-4420**	**64**
22-044389	VN3-4438	81
22-044389	VN3-4438	83
22-044396	VN3-4439	82
22-044402	VN3-4440	81
22-044402	VN3-4440	83
22-044419	VN3-4441	82
22-044587	VNE-4458	396
22-044709	VNE-4470	192
22-044716	VNE-4471	192
22-044761	**VNE-4476**	**364**
22-044761	**VNE-4476**	**373**
22-044761	**VNE-4476**	**377**
22-044761	**VNE-4476**	**445**
22-044761	**VNE-4476**	**464**
22-044761	**VNE-4476**	**483**
22-044761	**VNE-4476**	**484**
22-044792	**VNE-4479**	**348**
22-044808	**VNE-4480**	**294**
22-044808	**VNE-4480**	**295**
22-044808	**VNE-4480**	**426**
22-044815	**VNE-4481**	**255**
22-044815	**VNE-4481**	**256**
22-044822	**VNE-4482**	**255**
22-044822	**VNE-4482**	**256**
22-044839	**VNE-4483**	**122**
22-044839	**VNE-4483**	**128**
22-044969	VNE-4496	260
22-044976	VNE-4497	260
22-044983	VNE-4498	260
22-044990	VNE-4499	260
22-045010	**VNE-4501**	**365**
22-045010	**VNE-4501**	**366**
22-045010	**VNE-4501**	**367**
22-045010	**VNE-4501**	**368**
22-045010	**VNE-4501**	**371**
22-045010	**VNE-4501**	**372**
22-045010	**VNE-4501**	**374**
22-045010	**VNE-4501**	**377**
22-045010	**VNE-4501**	**378**
22-045010	**VNE-4501**	**450**
22-045010	**VNE-4501**	**451**
22-045010	**VNE-4501**	**452**
22-045010	**VNE-4501**	**453**
22-045010	**VNE-4501**	**456**
22-045010	**VNE-4501**	**483**
22-045010	**VNE-4501**	**484**
22-045010	**VNE-4501**	**492**
22-045027	**VNE-4502**	**365**
22-045027	**VNE-4502**	**368**
22-045027	**VNE-4502**	**371**
22-045027	**VNE-4502**	**378**
22-045027	**VNE-4502**	**446**
22-045027	**VNE-4502**	**451**
22-045027	**VNE-4502**	**452**
22-045027	**VNE-4502**	**453**
22-045027	**VNE-4502**	**483**
22-045027	**VNE-4502**	**492**
22-045034	**VNE-4503**	**88**
22-045041	**VNE-4504**	**88**
22-045072	VNE-4507	244
22-045072	VNE-4507	245
22-045089	**VNE-4508**	**244**
22-045089	**VNE-4508**	**245**
22-045089	**VNE-4508**	**247**
22-045119	**VNE-4511**	**195**
22-045119	**VNE-4511**	**196**
22-045126	**VNE-4512**	**195**
22-045126	**VNE-4512**	**196**
22-045133	**VNE-4513**	**195**
22-045133	**VNE-4513**	**196**
22-045461	**VNE-4546**	**2**
22-045461	**VNE-4546**	**3**
22-045478	**VNE-4547**	**188**
22-045485	**VNE-4548**	**125**
22-045485	**VNE-4548**	**126**
22-045492	**VNE-4549**	**125**
22-045508	**VNE-4550**	**121**
22-045515	**VNE-4551**	**150**
22-045522	**VNE-4552**	**142**
22-045522	**VNE-4552**	**143**
22-045522	**VNE-4552**	**144**
22-045522	**VNE-4552**	**145**
22-045539	VNE-4553	143
22-045546	**VNE-4554**	**143**
22-045546	**VNE-4554**	**145**
22-045546	**VNE-4554**	**191**
22-045553	**VNE-4555**	**143**
22-045553	**VNE-4555**	**144**
22-045553	**VNE-4555**	**145**
22-045553	**VNE-4555**	**191**
22-045560	**VNE-4556**	**140**
22-045560	**VNE-4556**	**141**
22-045560	**VNE-4556**	**143**
22-045584	**VNE-4558**	**151**
22-045607	**VNE-4560**	**151**
22-045614	**VNE-4561**	**152**
22-045621	**VNE-4562**	**151**
22-045621	**VNE-4562**	**152**
22-045638	VNE-4563	246
22-045669	**VNE-4566**	**107**
22-045669	**VNE-4566**	**111**
22-045669	**VNE-4566**	**112**
22-045669	**VNE-4566**	**315**
22-045669	**VNE-4566**	**325**
22-045676	**VNE-4567**	**107**
22-045676	**VNE-4567**	**111**
22-045676	**VNE-4567**	**112**
22-045676	**VNE-4567**	**315**
22-045676	**VNE-4567**	**325**
22-045683	**VNE-4568**	**320**
22-045683	**VNE-4568**	**321**
22-045706	**VNE-4570**	**361**
22-045706	**VNE-4570**	**362**
22-045713	**VNE-4571**	**361**
22-045713	**VNE-4571**	**362**
22-045720	**VNE-4572**	**382**
22-045737	**VNE-4573**	**382**
22-045744	**VNE-4574**	**10**
22-045744	**VNE-4574**	**120**
22-045744	**VNE-4574**	**374**
22-045744	**VNE-4574**	**378**
22-045744	**VNE-4574**	**383**
22-045744	**VNE-4574**	**443**
22-045744	**VNE-4574**	**444**
22-045744	**VNE-4574**	**454**
22-045744	**VNE-4574**	**455**
22-045744	**VNE-4574**	**465**
22-045751	**VNE-4575**	**10**
22-045751	**VNE-4575**	**374**
22-045751	**VNE-4575**	**378**
22-045751	**VNE-4575**	**383**
22-045751	**VNE-4575**	**443**
22-045751	**VNE-4575**	**444**
22-045751	**VNE-4575**	**454**
22-045751	**VNE-4575**	**455**
22-045751	**VNE-4575**	**465**
22-045768	**VNE-4576**	**469**
22-045768	**VNE-4576**	**470**
22-045768	**VNE-4576**	**471**
22-045768	**VNE-4576**	**472**
22-045768	**VNE-4576**	**487**
22-045768	**VNE-4576**	**488**
22-045799	**VNE-4579**	**433**
22-045799	**VNE-4579**	**434**
22-045799	**VNE-4579**	**440**
22-045874	**VNE-4587**	**303**
22-045874	**VNE-4587**	**304**
22-045874	**VNE-4587**	**305**
22-045874	**VNE-4587**	**428**
22-045874	**VNE-4587**	**429**
22-045881	**VNE-4588**	**303**
22-045881	**VNE-4588**	**304**
22-045881	**VNE-4588**	**305**
22-045881	**VNE-4588**	**428**
22-045881	**VNE-4588**	**429**
22-045942	**VNE-4594**	**187**
22-045959	**VNE-4595**	**107**
22-045959	**VNE-4595**	**315**
22-045959	**VNE-4595**	**316**
22-045959	**VNE-4595**	**325**
22-045966	**VNE-4596**	**107**
22-045966	**VNE-4596**	**315**
22-045966	**VNE-4596**	**316**
22-045966	**VNE-4596**	**325**
22-046123	**VN7-4612**	**332**
22-046123	**VN7-4612**	**333**
22-046123	**VN7-4612**	**334**
22-046130	**VN7-4613**	**332**
22-046130	**VN7-4613**	**333**
22-046130	**VN7-4613**	**334**
22-046215	**VN7-4621**	**338**
22-046222	**VN3-4622**	**338**
22-046239	**VN7-4623**	**338**
22-046246	**VN3-4624**	**338**
22-046390	**VNE-4639**	**188**
22-046505	**VE3-4650**	**126**
22-046734	**VNE-4673**	**109**
22-046734	**VNE-4673**	**110**
22-046734	**VNE-4673**	**127**
22-046734	**VNE-4673**	**128**
22-046734	**VNE-4673**	**130**
22-046734	**VNE-4673**	**189**
22-046734	**VNE-4673**	**324**
22-046734	**VNE-4673**	**325**
22-046741	**VNE-4674**	**123**
22-046741	**VNE-4674**	**124**
22-046758	**VNE-4675**	**124**
22-046765	**VNE-4676**	**124**
22-046772	**VNE-4677**	**123**
22-046772	**VNE-4677**	**188**
22-046789	**VNE-4678**	**123**
22-046789	**VNE-4678**	**188**
22-046796	**VNE-4679**	**149**
22-046796	**VNE-4679**	**362**
22-046796	**VNE-4679**	**489**
22-046802	**VNE-4680**	**244**
22-046802	**VNE-4680**	**432**
22-046819	**VNE-4681**	**244**
22-046819	**VNE-4681**	**432**
22-046826	**VNE-4682**	**321**
22-046833	**VNE-4683**	**321**
22-046840	**VNE-4684**	**345**
22-046840	**VNE-4684**	**346**
22-046857	**VNE-4685**	**346**
22-046864	**VNE-4686**	**344**
22-046871	**VNE-4687**	**343**
22-046871	**VNE-4687**	**344**
22-046888	**VNE-4688**	**343**
22-046888	**VNE-4688**	**344**
22-047229	VNE-4722	118
22-047236	VNE-4723	118
22-047243	VNE-4724	118
22-047250	VNE-4725	118
22-047267	VNE-4726	118
22-047274	VNE-4727	118
22-047281	VNE-4728	168
22-047281	VNE-4728	172
22-047298	VNE-4729	168
22-047298	VNE-4729	172
22-047304	**VNE-4730**	**172**
22-047304	**VNE-4730**	**356**
22-047311	**VNE-4731**	**172**
22-047311	**VNE-4731**	**356**
22-047328	**VNE-4732**	**175**
22-047328	**VNE-4732**	**176**
22-047335	**VNE-4733**	**175**
22-047335	**VNE-4733**	**176**
22-047342	**VNE-4734**	**174**
22-047359	**VNE-4735**	**174**
22-047366	**VNE-4736**	**176**
22-047373	VNE-4737	183
22-047373	VNE-4737	191
22-047380	VNE-4738	183
22-047380	VNE-4738	191
22-047397	VNE-4739	191
22-047403	VNE-4740	191
22-047410	VNE-4741	193
22-047427	VNE-4742	193
22-047434	VNE-4743	192
22-047434	VNE-4743	193
22-047434	VNE-4743	194
22-047441	VNE-4744	192
22-047441	VNE-4744	193
22-047441	VNE-4744	194
22-047458	VNE-4745	193
22-047465	VNE-4746	193
22-047472	VNE-4747	194
22-047489	**VNE-4748**	**194**
22-047496	VNE-4749	194
22-047502	**VNE-4750**	**194**
22-047526	VNE-4752	199
22-047571	VNE-4757	196
22-047588	VNE-4758	196
22-047595	VNE-4759	196
22-047601	VNE-4760	196
22-047618	**VNE-4761**	**196**
22-047618	**VNE-4761**	**197**
22-047618	**VNE-4761**	**200**
22-047625	**VNE-4762**	**196**
22-047625	**VNE-4762**	**197**
22-047625	**VNE-4762**	**200**
22-047632	VNE-4763	197
22-047649	VNE-4764	197
22-047656	VNE-4765	194
22-047663	VNE-4766	194
22-047670	VNE-4767	194
22-047687	VNE-4768	194
22-047694	**VNE-4769**	**198**
22-047700	**VNE-4770**	**198**
22-047717	VNE-4771	198
22-047724	VNE-4772	198
22-047731	VNE-4773	245
22-047731	VNE-4773	248
22-047731	VNE-4773	249
22-047748	VNE-4774	245
22-047748	VNE-4774	248
22-047748	VNE-4774	249
22-047755	**VNE-4775**	**244**
22-047762	**VNE-4776**	**244**
22-047779	VNE-4777	249
22-047786	VNE-4778	249
22-047793	VNE-4779	245
22-047793	VNE-4779	248
22-047816	VNE-4781	248
22-047823	**VNE-4782**	**176**
22-047823	**VNE-4782**	**183**
22-047823	**VNE-4782**	**251**
22-047830	VNE-4783	251
22-047847	VNE-4784	245
22-047847	VNE-4784	340
22-047854	VNE-4785	245
22-047854	VNE-4785	340
22-047885	VNE-4788	255
22-047892	VNE-4789	255
22-047922	VNE-4792	258
22-047939	VNE-4793	258
22-047946	VNE-4794	252
22-047946	VNE-4794	261
22-047946	VNE-4794	262
22-047953	VNE-4795	252
22-047953	VNE-4795	261
22-047953	VNE-4795	262
22-047960	VNE-4796	253
22-047960	VNE-4796	254
22-047977	VNE-4797	253
22-047977	VNE-4797	254
22-047984	VNE-4798	253
22-047984	VNE-4798	254
22-047991	VNE-4799	253
22-047991	VNE-4799	254
22-048028	VNE-4802	391
22-048035	VNE-4803	391
22-048042	VNE-4804	391
22-048059	VNE-4805	391
22-048066	VNE-4806	391
22-048073	VNE-4807	391
22-048080	**VNE-4808**	**390**
22-048097	**VNE-4809**	**390**
22-048103	VNE-4810	394
22-048110	VNE-4811	394
22-048127	VNE-4812	164
22-048127	VNE-4812	394
22-048134	VNE-4813	164
22-048134	VNE-4813	394
22-048141	VNE-4814	394
22-048158	VNE-4815	394
22-048165	VNE-4816	409
22-048172	VNE-4817	409
22-048189	**VNE-4818**	**404**
22-048189	**VNE-4818**	**405**
22-048196	**VNE-4819**	**404**
22-048196	**VNE-4819**	**405**
22-048202	**VNE-4820**	**397**
22-048202	**VNE-4820**	**398**
22-048202	**VNE-4820**	**399**
22-048219	**VNE-4821**	**397**
22-048219	**VNE-4821**	**398**
22-048219	**VNE-4821**	**399**
22-048226	**VNE-4822**	**409**
22-048233	**VNE-4823**	**409**
22-048264	VNE-4826	408
22-048271	VNE-4827	408
22-048301	**VNE-4830**	**397**
22-048301	**VNE-4830**	**398**
22-048301	**VNE-4830**	**399**
22-048318	**VNE-4831**	**397**
22-048318	**VNE-4831**	**398**
22-048318	**VNE-4831**	**399**
22-048325	**VNE-4832**	**396**
22-048332	**VNE-4833**	**396**
22-048349	**VNE-4834**	**405**
22-048356	**VNE-4835**	**405**
22-048363	**VNE-4836**	**395**
22-048370	**VNE-4837**	**395**
22-048707	VNE-4870	118
22-048714	VNE-4871	118
22-048721	VNE-4872	118
22-048738	VNE-4873	118
22-048745	VNE-4874	118
22-048752	VNE-4875	118
22-048783	VNE-4878	118
22-048790	VNE-4879	118
22-048806	VNE-4880	118
22-048813	VNE-4881	118
22-048820	**VNE-4882**	**174**
22-048837	**VNE-4883**	**174**
22-048844	**VNE-4884**	**174**
22-048844	**VNE-4884**	**175**
22-048851	**VNE-4885**	**174**
22-048851	**VNE-4885**	**175**
22-048868	**VNE-4886**	**175**
22-048868	**VNE-4886**	**176**
22-048875	**VNE-4887**	**175**
22-048875	**VNE-4887**	**176**
22-048882	VNE-4888	193
22-048899	VNE-4889	193
22-048905	VNE-4890	192
22-048905	VNE-4890	193
22-048905	VNE-4890	194
22-048912	VNE-4891	192
22-048912	VNE-4891	193
22-048912	VNE-4891	194
22-048929	VNE-4892	193
22-048929	VNE-4892	194
22-048936	VNE-4893	193
22-048936	VNE-4893	194
22-048943	**VNE-4894**	**194**
22-048950	**VNE-4895**	**194**
22-048967	VNE-4896	194
22-048974	**VNE-4897**	**194**
22-048981	VNE-4898	199
22-048998	VNE-4899	199
22-049001	VNE-4900	196
22-049018	VNE-4901	196
22-049025	VNE-4902	196
22-049032	**VNE-4903**	**197**
22-049032	**VNE-4903**	**200**
22-049049	VNE-4904	197
22-049049	VNE-4904	200
22-049056	VNE-4905	197
22-049063	VNE-4906	197
22-049070	VNE-4907	194
22-049087	VNE-4908	194
22-049094	VNE-4909	194
22-049100	VNE-4910	194
22-049117	**VNE-4911**	**196**
22-049117	**VNE-4911**	**197**
22-049124	**VNE-4912**	**198**
22-049131	**VNE-4913**	**198**
22-049148	VNE-4914	196
22-049155	VNE-4915	196
22-049162	VNE-4916	196
22-049179	**VNE-4917**	**252**
22-049179	**VNE-4917**	**261**
22-049179	**VNE-4917**	**262**
22-049186	**VNE-4918**	**252**
22-049186	**VNE-4918**	**261**
22-049186	**VNE-4918**	**262**
22-049193	**VNE-4919**	**257**
22-049193	**VNE-4919**	**258**
22-049209	**VNE-4920**	**257**
22-049209	**VNE-4920**	**258**
22-049216	VNE-4921	252
22-049216	VNE-4921	261
22-049216	VNE-4921	262

Neue Bestellnummer – Alte Bestellnummer

Neu	Alt	Seite
22-049223	VNE-4922	252
22-049223	VNE-4922	261
22-049223	VNE-4922	262
22-049230	VNE-4923	261
22-049230	VNE-4923	262
22-049247	VNE-4924	261
22-049247	VNE-4924	262
22-049254	VNE-4925	257
22-049254	VNE-4925	258
22-049261	VNE-4926	257
22-049261	VNE-4926	258
22-049278	VNE-4927	391
22-049285	VNE-4928	391
22-049292	VNE-4929	390
22-049308	VNE-4930	390
22-049315	VNE-4931	391
22-049322	VNE-4932	391
22-049339	VNE-4933	391
22-049346	VNE-4934	391
22-049353	VNE-4935	393
22-049353	VNE-4935	394
22-049360	VNE-4936	405
22-049377	VNE-4937	405
22-049384	VNE-4938	402
22-049384	VNE-4938	403
22-049391	VNE-4939	402
22-049391	VNE-4939	403
22-049407	VNE-4940	396
22-049407	VNE-4940	397
22-049414	VNE-4941	396
22-049414	VNE-4941	397
22-049421	VNE-4942	397
22-049421	VNE-4942	398
22-049421	VNE-4942	399
22-049438	VNE-4943	397
22-049438	VNE-4943	398
22-049438	VNE-4943	399
22-049445	VNE-4944	397
22-049445	VNE-4944	398
22-049445	VNE-4944	399
22-049452	VNE-4945	397
22-049452	VNE-4945	398
22-049452	VNE-4945	399
22-049469	VNE-4946	404
22-049469	VNE-4946	405
22-049476	VNE-4947	404
22-049476	VNE-4947	405
22-049483	VNE-4948	396
22-049483	VNE-4948	397
22-049490	VNE-4949	396
22-049490	VNE-4949	397
22-049506	VNE-4950	400
22-049513	VNE-4951	400
22-049520	VNE-4952	397
22-049520	VNE-4952	398
22-049520	VNE-4952	399
22-049537	VNE-4953	397
22-049537	VNE-4953	398
22-049537	VNE-4953	399
22-049568	VNE-4956	400
22-049568	VNE-4956	401
22-049575	VNE-4957	400
22-049575	VNE-4957	401
22-049582	VNE-4958	395
22-049582	VNE-4958	396
22-049599	VNE-4959	395
22-049599	VNE-4959	396
22-049605	VNE-4960	405
22-049612	VNE-4961	405
22-049629	VNE-4962	395
22-049636	VNE-4963	395
22-049698	VNE-4969	201
22-050106	VNE-5010	118
22-050113	VNE-5011	118
22-050120	VNE-5012	117
22-050137	VNE-5013	117
22-051189	VNE-5118	348
22-051196	VNE-5119	348
22-051202	VNE-5120	348
22-051219	VNE-5121	145
22-051219	VNE-5121	146
22-051226	VNE-5122	145
22-051226	VNE-5122	146
22-051707	VN7-5170	66
22-051714	VN7-5171	66
22-051813	VNE-5181	121
22-051813	VNE-5181	129
22-052193	VN3-5219	122
22-052193	VN3-5219	187
22-052261	VNE-5226	388
22-052261	VNE-5226	389
22-052551	VNE-5255	4
22-052551	VNE-5255	7
22-052568	VN3-5256	332
22-052568	VN3-5256	333
22-052698	VNE-5269	410
22-052704	VNE-5270	410
22-052728	VN3-5272	332
22-052728	VN3-5272	333
22-052810	VN7-5281	65
22-052810	VN7-5281	67
22-052810	VN7-5281	69
22-052827	VN7-5282	65
22-052827	VN7-5282	67
22-052827	VN7-5282	69
22-052834	VN7-5283	9
22-052834	VN7-5283	65
22-052834	VN7-5283	67
22-052834	VN7-5283	69
22-052841	VN7-5284	9
22-052841	VN7-5284	65
22-052841	VN7-5284	67
22-052841	VN7-5284	69
22-052919	VNE-5291	349
22-052919	VNE-5291	350
22-052940	VNE-5294	313
22-052957	VNE-5295	313
22-052957	VNE-5295	314
22-052964	VNE-5296	313
22-052964	VNE-5296	314
22-052971	VNE-5297	313
22-052988	VNE-5298	313
22-053039	VN7-5303	69
22-053046	VN7-5304	69
22-053060	VNE-5306	97
22-053060	VNE-5306	270
22-053060	VNE-5306	271
22-053060	VNE-5306	272
22-053060	VNE-5306	415
22-053060	VNE-5306	416
22-053060	VNE-5306	418
22-053077	VNE-5307	97
22-053077	VNE-5307	270
22-053077	VNE-5307	271
22-053077	VNE-5307	272
22-053077	VNE-5307	415
22-053077	VNE-5307	416
22-053077	VNE-5307	418
22-053541	VN2-5354	203
22-053596	VNE-5359	179
22-053596	VNE-5359	180
22-053602	VNE-5360	179
22-053602	VNE-5360	180
22-053619	VNE-5361	179
22-053619	VNE-5361	180
22-053626	VNE-5362	179
22-053626	VNE-5362	180
22-059543	VNE-5954	397
22-059543	VNE-5954	398
22-059543	VNE-5954	399
22-059550	VNE-5955	397
22-059550	VNE-5955	398
22-059550	VNE-5955	399
22-100030	VNE-A003	112
22-100047	VNE-A004	112
22-100177	VNE-A017	81
22-100177	VNE-A017	83
22-100412	VN3-A041	204
22-100436	VN3-A043	217
22-100436	VN3-A043	218
22-100436	VN3-A043	219
22-100436	VN3-A043	220
22-100436	VN3-A043	221
22-102089	VNE-A208	341
22-102348	VNE-A234	388
22-102621	VN7-A262	346
22-102621	VN7-A262	347
22-102645	VN7-A264	347
22-103093	VNE-A309	65
22-103093	VNE-A309	67
22-103093	VNE-A309	68
22-103093	VNE-A309	69
22-103093	VNE-A309	93
22-103109	VNE-A310	65
22-103109	VNE-A310	67
22-103109	VNE-A310	68
22-103109	VNE-A310	69
22-103109	VNE-A310	93
22-103130	VNE-A313	65
22-103130	VNE-A313	67
22-103130	VNE-A313	68
22-103130	VNE-A313	69
22-103147	VNE-A314	65
22-103147	VNE-A314	67
22-103147	VNE-A314	68
22-103147	VNE-A314	69
22-104885	VN7-A488	90
22-104892	VN7-A489	90
22-105349	VNE-A534	126
22-105356	VNE-A535	126
22-105813	VNE-A581	10
22-105813	VNE-A581	369
22-105813	VNE-A581	372
22-105813	VNE-A581	380
22-105813	VNE-A581	381
22-105813	VNE-A581	382
22-105813	VNE-A581	386
22-105813	VNE-A581	485
22-106605	VNE-A660	309
22-106605	VNE-A660	431
22-106612	VNE-A661	309
22-106612	VNE-A661	431
22-106735	VN7-A673	348
22-106742	VN7-A674	348
22-107985	VNE-A798	2
22-107985	VNE-A798	3
22-108951	VNE-A895	313
22-108968	VNE-A896	313
22-110442	VNE-B044	276
22-110442	VNE-B044	279
22-110442	VNE-B044	280
22-110442	VNE-B044	292
22-110442	VNE-B044	422
22-110442	VNE-B044	423
22-110442	VNE-B044	424
22-110459	VNE-B045	276
22-110459	VNE-B045	279
22-110459	VNE-B045	280
22-110459	VNE-B045	292
22-110459	VNE-B045	422
22-110459	VNE-B045	423
22-110459	VNE-B045	424
22-110893	VNE-B089	323
22-110909	VNE-B090	323
22-111074	VNE-B107	81
22-111074	VNE-B107	83
22-111081	VNE-B108	81
22-111081	VNE-B108	83
22-111111	VNE-B111	405
22-111111	VNE-B111	406
22-111128	VNE-B112	405
22-111128	VNE-B112	406
22-111715	VNE-B171	343
22-111760	VNE-B176	144
22-111760	VNE-B176	192
22-111777	VNE-B177	144
22-111777	VNE-B177	192
22-112743	VNE-B274	149
22-112750	VNE-B275	149
22-112774	VNE-B277	175
22-112781	VNE-B278	175
22-112798	VNE-B279	175
22-112804	VNE-B280	175
22-112811	VNE-B281	147
22-112811	VNE-B281	148
22-112811	VNE-B281	194
22-112811	VNE-B281	195
22-112811	VNE-B281	431
22-112811	VNE-B281	432
22-112811	VNE-B281	433
22-112811	VNE-B281	434
22-112880	VNE-B288	147
22-112880	VNE-B288	148
22-112880	VNE-B288	194
22-112880	VNE-B288	195
22-112880	VNE-B288	431
22-112880	VNE-B288	432
22-112880	VNE-B288	433
22-112880	VNE-B288	434
22-113108	VNE-B310	122
22-113108	VNE-B310	128
22-113108	VNE-B310	129
22-113115	VNE-B311	109
22-113115	VNE-B311	317
22-113115	VNE-B311	318
22-113115	VNE-B311	319
22-113313	VNE-B331	338
22-113320	VNE-B332	338
22-113337	VNE-B333	332
22-113337	VNE-B333	333
22-113344	VNE-B334	332
22-113344	VNE-B334	333
22-118608	VNE-B860	108
22-118608	VNE-B860	324
22-118615	VNE-B861	108
22-118615	VNE-B861	324
22-118684	VNE-B868	432
22-118691	VNE-B869	432
22-118714	VNE-B871	280
22-118714	VNE-B871	300
22-118714	VNE-B871	423
22-118714	VNE-B871	428
22-118721	VNE-B872	280
22-118721	VNE-B872	300
22-118721	VNE-B872	423
22-118721	VNE-B872	428
22-118738	VNE-B873	123
22-118738	VNE-B873	299
22-118738	VNE-B873	305
22-118738	VNE-B873	307
22-118738	VNE-B873	308
22-118738	VNE-B873	427
22-118738	VNE-B873	429
22-118738	VNE-B873	430
22-118745	VNE-B874	123
22-118745	VNE-B874	299
22-118745	VNE-B874	305
22-118745	VNE-B874	307
22-118745	VNE-B874	308
22-118745	VNE-B874	427
22-118745	VNE-B874	429
22-118745	VNE-B874	430
22-119186	VNE-B918	241
22-119186	VNE-B918	242
22-119186	VNE-B918	243
22-119193	VNE-B919	241
22-119193	VNE-B919	242
22-119193	VNE-B919	243
22-119261	VNE-B926	89
22-119278	VNE-B927	89
22-119315	VNE-B931	125
22-119315	VNE-B931	128
22-120199	VNE-C019	432
22-120205	VNE-C020	432
22-120335	VN7-C033	202
22-120335	VN7-C033	203
22-121349	VNE-C134	175
22-121356	VNE-C135	175
22-122469	VNE-C246	115
22-122469	VNE-C246	344
22-122469	VNE-C246	345
22-122483	VNE-C248	123
22-123404	VNE-C340	240
22-123404	VNE-C340	495
22-123411	VNE-C341	239
22-123411	VNE-C341	240
22-123411	VNE-C341	494
22-123411	VNE-C341	495
22-123602	VNE-C360	88
22-123619	VNE-C361	88
22-127426	VNE-C742	341
22-128188	VNE-C818	343
22-128188	VNE-C818	349
22-128201	VNE-C820	175
22-128218	VNE-C821	175
22-128225	VNE-C822	109
22-128225	VNE-C822	130
22-128225	VNE-C822	188
22-128225	VNE-C822	324
22-128249	VNE-C824	324
22-128256	VNE-C825	324
22-128287	VNE-C828	125
22-128300	VNE-C830	238
22-131492	VNE-D149	344
22-131607	VNE-D160	11
22-131607	VNE-D160	13
22-131607	VNE-D160	15
22-131607	VNE-D160	362
22-131607	VNE-D160	363
22-131607	VNE-D160	375
22-131607	VNE-D160	379
22-131607	VNE-D160	384
22-131607	VNE-D160	385
22-131607	VNE-D160	446
22-131607	VNE-D160	457
22-131607	VNE-D160	458
22-131607	VNE-D160	460
22-131607	VNE-D160	462
22-131614	VNE-D161	12
22-131614	VNE-D161	14
22-131614	VNE-D161	15
22-131614	VNE-D161	362
22-131614	VNE-D161	363
22-131614	VNE-D161	375
22-131614	VNE-D161	379
22-131614	VNE-D161	384
22-131614	VNE-D161	385
22-131614	VNE-D161	446
22-131614	VNE-D161	457
22-131614	VNE-D161	458
22-131614	VNE-D161	462
22-131614	VNE-D161	489
22-132390	VNE-D239	346
22-132390	VNE-D239	347
22-132482	VNE-D248	3
22-135001	VNE-D500	70
22-135001	VNE-D500	72
22-135001	VNE-D500	94
22-135018	VNE-D501	70
22-135018	VNE-D501	72
22-135018	VNE-D501	94
22-135032	VNE-D503	71
22-135032	VNE-D503	72
22-135032	VNE-D503	94
22-135049	VNE-D504	71
22-135049	VNE-D504	72
22-135049	VNE-D504	94
22-135971	VNE-D597	160
22-135971	VNE-D597	161
22-136244	VNE-D624	113
22-136244	VNE-D624	114
22-136244	VNE-D624	133
22-136244	VNE-D624	134
22-136244	VNE-D624	325
22-136244	VNE-D624	326
22-136244	VNE-D624	327
22-136251	VNE-D625	123
22-136572	VNE-D657	73
22-136589	VNE-D658	73
22-136602	VNE-D660	73
22-136619	VNE-D661	73
22-137197	VNE-D719	313
22-137197	VNE-D719	314
22-137203	VNE-D720	313
22-137203	VNE-D720	314
22-138361	VNE-D836	84
22-138361	VNE-D836	94
22-138392	VNE-D839	152
22-138392	VNE-D839	153
22-138712	VNE-D871	404
22-138712	VNE-D871	405
22-138729	VNE-D872	404
22-138729	VNE-D872	405
22-139122	VNE-D912	109
22-139122	VNE-D912	130
22-139122	VNE-D912	188
22-139122	VNE-D912	324
22-139184	VNE-D918	12
22-139184	VNE-D918	14
22-139184	VNE-D918	362
22-139184	VNE-D918	363
22-139184	VNE-D918	375
22-139184	VNE-D918	379
22-139184	VNE-D918	384
22-139184	VNE-D918	385
22-139184	VNE-D918	457
22-139184	VNE-D918	462
22-139191	VNE-D919	12
22-139191	VNE-D919	14
22-139191	VNE-D919	362
22-139191	VNE-D919	363
22-139191	VNE-D919	375
22-139191	VNE-D919	379
22-139191	VNE-D919	384
22-139191	VNE-D919	385
22-139191	VNE-D919	457
22-139191	VNE-D919	462
22-139191	VNE-D919	489
22-139320	VNE-D932	460
22-139320	VNE-D932	490
22-139924	VNE-D992	152
22-139924	VNE-D992	153
22-139931	VNE-D993	65
22-139931	VNE-D993	66
22-139931	VNE-D993	67
22-139931	VNE-D993	68
22-139931	VNE-D993	69
22-139931	VNE-D993	93
22-139948	VNE-D994	65
22-139948	VNE-D994	66
22-139948	VNE-D994	67
22-139948	VNE-D994	68
22-139948	VNE-D994	69
22-139948	VNE-D994	93
22-139993	VNE-D999	143
22-140012	VNE-E001	457
22-140067	VNE-E006	96
22-140067	VNE-E006	357
22-140067	VNE-E006	358
22-140074	VNE-E007	96
22-140074	VNE-E007	357
22-140074	VNE-E007	358
22-140098	VNE-E009	497
22-140098	VNE-E009	498
22-140098	VNE-E009	499
22-140388	VN7-E038	115
22-140388	VN7-E038	344
22-141590	VNE-E159	164
22-141590	VNE-E159	165
22-141590	VNE-E159	273
22-141590	VNE-E159	274
22-141590	VNE-E159	309
22-141590	VNE-E159	417
22-141590	VNE-E159	418
22-141590	VNE-E159	431
22-141606	VNE-E160	164
22-141606	VNE-E160	165
22-141606	VNE-E160	273
22-141606	VNE-E160	274
22-141606	VNE-E160	309
22-141606	VNE-E160	417
22-141606	VNE-E160	418
22-141606	VNE-E160	431
22-141705	VNE-E170	207
22-141705	VNE-E170	209
22-141705	VNE-E170	214
22-141705	VNE-E170	215
22-142153	VNE-E215	118
22-142153	VNE-E215	119
22-142160	VNE-E216	118
22-142160	VNE-E216	119
22-142429	VN3-E242	497
22-142429	VN3-E242	498
22-142429	VN3-E242	499
22-142436	VN3-E243	498
22-142436	VN3-E243	499
22-143358	VNE-E335	160
22-143365	VNE-E336	160
22-143372	VNE-E337	160

Neue Bestellnummer – Alte Bestellnummer

Neu	Alt	Seite
22-143389	VNE-E338	160
22-144249	VNE-E424	55
22-144256	VNE-E425	55
22-144263	VNE-E426	55
22-144270	VNE-E427	55
22-144928	VNE-E492	170
22-144928	VNE-E492	171
22-144935	VNE-E493	170
22-144935	VNE-E493	171
22-145246	VNE-E524	74
22-145253	VNE-E525	74
22-145277	VNE-E527	74
22-145284	VNE-E528	74
22-145550	VNE-E555	37
22-145550	VNE-E555	38
22-145666	VNE-E566	184
22-145666	VNE-E566	185
22-145673	VNE-E567	184
22-145673	VNE-E567	185
22-145697	VNE-E569	389
22-146809	VNE-E680	108
22-146809	VNE-E680	311
22-146809	VNE-E680	395
22-146816	VNE-E681	108
22-146816	VNE-E681	311
22-146816	VNE-E681	395
22-147073	VNE-E707	358
22-147080	VNE-E708	358
22-147448	VNE-E744	332
22-147448	VNE-E744	333
22-147455	VN7-E745	334
22-147455	VN7-E745	335
22-147462	VN7-E746	334
22-147462	VN7-E746	335
22-147493	VN7-E749	334
22-147493	VN7-E749	335
22-147493	VN7-E749	336
22-147509	VN7-E750	334
22-147509	VN7-E750	335
22-147509	VN7-E750	336
22-147516	VN7-E751	334
22-147516	VN7-E751	335
22-147516	VN7-E751	336
22-147523	VN7-E752	334
22-147523	VN7-E752	335
22-147523	VN7-E752	336
22-147530	VA7-E753	334
22-147530	VA7-E753	335
22-147554	VA7-E755	334
22-147554	VA7-E755	335
22-147554	VA7-E755	336
22-147561	VA7-E756	334
22-147561	VA7-E756	335
22-147561	VA7-E756	336
22-147578	VN7-E757	339
22-147585	VN7-E758	339
22-147592	VA7-E759	339
22-147608	VA7-E760	339
22-151025	VNE-F102	211
22-151025	VNE-F102	212
22-151032	VNE-F103	211
22-151032	VNE-F103	212
22-151049	VNE-F104	211
22-151049	VNE-F104	212
22-151056	VNE-F105	387
22-151056	VNE-F105	479
22-151056	VNE-F105	480
22-151056	VNE-F105	481
22-151070	VNE-F107	387
22-151070	VNE-F107	479
22-151070	VNE-F107	480
22-151070	VNE-F107	481
22-151094	VNE-F109	409
22-151100	VNE-F110	409
22-151223	VNE-F122	170
22-151223	VNE-F122	171
22-151230	VNE-F123	170
22-151230	VNE-F123	171
22-151773	VNE-F177	176
22-151780	VNE-F178	176
22-152749	VNE-F274	55
22-152749	VNE-F274	56
22-152756	VNE-F275	55
22-152756	VNE-F275	56
22-152770	VNE-F277	55
22-152770	VNE-F277	56
22-152787	VNE-F278	55
22-152787	VNE-F278	56
22-153739	VN7-F373	202
22-153746	VN7-F374	202
22-153753	VN7-F375	202
22-153753	VN7-F375	203
22-153760	VN7-F376	202
22-153777	VN7-F377	202
22-153784	VN7-F378	203
22-153791	VN7-F379	202
22-155344	VNE-F534	433
22-155344	VNE-F534	434
22-156358	VNE-F635	395
22-156365	VNE-F636	395
22-156655	VNE-F665	348
22-156655	VNE-F665	349
22-156662	VNE-F666	348
22-156662	VNE-F666	349
22-156679	VNE-F667	249
22-156686	VNE-F668	448
22-158390	VNE-F839	348
22-158444	VNE-F844	199
22-158451	VNE-F845	199
22-158475	VNE-F847	124
22-158475	VNE-F847	126
22-158475	VNE-F847	280
22-158475	VNE-F847	424
22-158482	VNE-F848	124
22-158482	VNE-F848	126
22-158482	VNE-F848	280
22-158482	VNE-F848	424
22-158819	VNE-F881	89
22-158819	VNE-F881	90
22-158826	VNE-F882	89
22-158826	VNE-F882	90
22-158857	VNE-F885	183
22-158864	VNE-F886	183
22-158901	VN3-F890	128
22-158901	VN3-F890	129
22-158918	VN3-F891	122
22-158918	VN3-F891	129
22-158918	VN3-F891	188
22-159038	VNE-F903	188
22-164568	VNE-G456	90
22-164568	VNE-G456	91
22-164575	VNE-G457	90
22-164575	VNE-G457	91
22-164773	VNE-G477	161
22-164773	VNE-G477	162
22-164858	VNE-G485	233
22-165022	VNE-G502	200
22-165039	VNE-G503	200
22-165046	VNE-G504	409
22-165053	VNE-G505	409
22-165077	VNE-G507	249
22-165329	VNE-G532	199
22-165336	VNE-G533	199
22-165381	VNE-G538	396
22-165398	VNE-G539	396
22-165565	VNE-G556	392
22-165572	VNE-G557	392
22-165770	VNE-G577	256
22-165787	VNE-G578	256
22-165794	VNE-G579	173
22-165800	VNE-G580	173
22-165954	VNE-G595	120
22-165978	VNE-G597	396
22-165985	VNE-G598	396
22-166258	VNE-G625	200
22-166265	VNE-G626	200
22-166357	VNE-G635	173
22-166364	VNE-G636	173
22-166371	VNE-G637	115
22-166371	VNE-G637	348
22-166432	VNE-G643	124
22-166432	VNE-G643	188
22-166494	VNE-G649	176
22-166500	VNE-G650	176
22-166722	VNE-G672	263
22-166722	VNE-G672	393
22-166722	VNE-G672	394
22-166739	VNE-G673	263
22-166739	VNE-G673	393
22-166739	VNE-G673	394
22-166746	VNE-G674	256
22-166753	VNE-G675	256
22-166814	VNE-G681	395
22-166821	VNE-G682	395
22-166838	VNE-G683	150
22-166838	VNE-G683	201
22-166845	VNE-G684	150
22-166845	VNE-G684	201
22-167002	VNE-G700	410
22-167019	VNE-G701	410
22-167071	VNE-G707	342
22-167071	VNE-G707	348
22-167095	VNE-G709	200
22-167101	VNE-G710	200
22-167293	VNE-G729	176
22-167309	VNE-G730	176
22-168061	VNE-G806	207
22-168085	VNE-G808	208
22-168085	VNE-G808	214
22-168337	VNE-G833	395
22-168344	VNE-G834	395
22-168368	VNE-G836	125
22-168375	VNE-G837	125
22-168467	VNE-G846	392
22-168474	VNE-G847	392
22-168535	VNE-G853	116
22-168542	VNE-G854	116
22-168597	VNE-G859	305
22-168597	VNE-G859	307
22-168597	VNE-G859	308
22-168597	VNE-G859	429
22-168597	VNE-G859	430
22-168603	VNE-G860	305
22-168603	VNE-G860	307
22-168603	VNE-G860	308
22-168603	VNE-G860	429
22-168603	VNE-G860	430
22-168665	VNE-G866	111
22-168665	VNE-G866	112
22-168672	VNE-G867	111
22-168672	VNE-G867	112
22-168771	VNE-G877	238
22-169242	VNE-G924	393
22-169259	VNE-G925	393
22-169945	VNE-G994	183
22-169945	VNE-G994	184
22-169952	VNE-G995	183
22-169952	VNE-G995	184
22-169976	VNE-G997	408
22-169983	VNE-G998	408
22-170071	VNE-H007	38
22-170897	VNE-H089	162
22-170903	VNE-H090	162
22-171443	VNE-H144	349
22-171528	VNE-H152	344
22-172433	VNE-H243	123
22-172518	VNE-H251	60
22-172518	VNE-H251	61
22-172518	VNE-H251	62
22-172518	VNE-H251	63
22-172518	VNE-H251	64
22-172525	VNE-H252	60
22-172525	VNE-H252	61
22-172525	VNE-H252	62
22-172525	VNE-H252	63
22-172525	VNE-H252	64
22-181459	*VNE-4457*	*396*
22-181602	*V36-0156*	*331*
22-181619	V36-0367	60
22-181619	V36-0367	62
22-181626	V36-0368	60
22-181626	V36-0368	62
22-181633	V36-0369	60
22-181633	V36-0369	62
22-181640	V36-0370	60
22-181640	V36-0370	62
22-181657	*V36-0372*	*371*
22-181657	*V36-0372*	*378*
22-181657	*V36-0372*	*451*
22-181657	*V36-0372*	*453*
22-181657	*V36-0372*	*492*
24-000024	B46-0002	236
24-000123	B46-0012	236
24-000307	*B36-0030*	*467*
24-000307	*B36-0030*	*468*
24-000307	*B36-0030*	*486*
24-000307	*B36-0030*	*487*
24-000321	B46-0032	54
24-000321	B46-0032	463
24-000321	B46-0032	493
24-000321	B46-0032	495
24-000338	B46-0033	463
24-000345	B46-0034	463
24-000574	B46-0057	253
24-000574	B46-0057	254
24-000574	B46-0057	255
24-000628	B46-0062	253
24-000819	B46-0081	264
24-000857	B36-0085	101
24-000857	B36-0085	277
24-000857	B36-0085	278
24-000857	B36-0085	279
24-000857	B36-0085	300
24-000857	B36-0085	423
24-000857	B36-0085	425
24-000857	B36-0085	426
24-000857	B36-0085	427
24-000918	B46-0091	264
24-000918	B46-0091	420
24-000925	B46-0092	116
24-000925	B46-0092	284
24-000925	B46-0092	285
24-000925	B46-0092	287
24-000925	B46-0092	289
24-000925	B46-0092	291
24-000970	*B36-0097*	*178*
24-000970	*B36-0097*	*265*
24-000970	*B36-0097*	*266*
24-000970	*B36-0097*	*420*
24-001113	*B46-0111*	*88*
24-001182	B46-0118	91
24-001182	B46-0118	92
24-001304	B46-0130	49
24-001304	B46-0130	50
24-001328	*B46-0132*	*47*
24-001335	*B46-0133*	*47*
24-001359	*B46-0135*	*46*
24-001403	*B46-0140*	*39*
24-001540	B46-0154	195
24-001540	B46-0154	199
24-001540	B46-0154	402
24-001564	B46-0156	100
24-001618	B36-0161	337
24-001618	B36-0161	338
24-001670	B46-0167	328
24-001670	B46-0167	329
24-001670	B46-0167	330
24-001670	B46-0167	337
24-001694	B46-0169	328
24-001694	B46-0169	329
24-001694	B46-0169	330
24-001793	B46-0179	337
24-001861	B46-0186	178
24-001960	B46-0196	178
24-001984	B46-0198	255
24-002288	B36-0228	102
24-002431	B46-0243	189
24-002431	B46-0243	190
24-002455	B36-0245	189
24-002455	B36-0245	190
24-002479	B46-0247	407
24-002486	B46-0248	407
24-002509	B46-0250	182
24-002509	B46-0250	389
24-002530	B46-0253	189
24-002530	B46-0253	190
24-002561	B46-0256	407
24-002585	B46-0258	407
24-002608	B46-0260	182
24-002608	B46-0260	389
24-002837	B46-0283	442
24-002899	B46-0289	435
24-002936	B46-0293	442
24-002967	B46-0296	435
24-002967	B46-0296	436
24-002967	B46-0296	437
24-003049	*B36-0304*	*406*
24-003100	*B46-0310*	*393*
24-003124	*B46-0312*	*400*
24-003148	*B46-0314*	*406*
24-003155	*B46-0315*	*410*
24-003162	*B46-0316*	*401*
24-003179	B46-0317	178
24-003179	B46-0317	401
24-003193	B46-0319	195
24-003193	B46-0319	199
24-003193	B46-0319	396
24-003193	B46-0319	400
24-003193	B46-0319	401
24-003193	B46-0319	402
24-003209	B46-0320	393
24-003858	*B46-0385*	*359*
24-003858	*B46-0385*	*360*
24-003971	B46-0397	360
24-003971	B46-0397	361
24-004107	B46-0410	256
24-004107	B46-0410	257
24-004206	B46-0420	256
24-004206	B46-0420	257
24-004237	*B36-0423*	*176*
24-004237	*B36-0423*	*177*
24-004244	B46-0424	251
24-004244	B46-0424	252
24-004374	*B46-0437*	*393*
24-004428	*B46-0442*	*252*
24-004435	B36-0443	185
24-004435	B36-0443	186
24-004459	B36-0445	185
24-004473	B46-0447	185
24-004473	B46-0447	186
24-004527	*B46-0452*	*252*
24-004534	B36-0453	185
24-004534	B36-0453	186
24-004541	*B46-0454*	*246*
24-004565	*B46-0456*	*244*
24-004572	B46-0457	185
24-004572	B46-0457	186
24-004596	*B36-0459*	*244*
24-004602	*B46-0460*	*247*
24-004626	*B36-0462*	*6*
24-004633	B46-0463	5
24-004633	B46-0463	6
24-004633	B46-0463	7
24-004633	B46-0463	8
24-004657	B46-0465	6
24-004657	B46-0465	7
24-004725	*B36-0472*	*6*
24-004732	B46-0473	5
24-004732	B46-0473	6
24-004732	B46-0473	7
24-004732	B46-0473	8
24-004732	B46-0473	263
24-004756	B46-0475	6
24-004756	B46-0475	7
24-004855	*B36-0485*	*281*
24-004862	B36-0486	116
24-004862	B36-0486	117
24-004862	B36-0486	284
24-004862	B36-0486	285
24-004862	B36-0486	287
24-004862	B36-0486	289
24-004862	B36-0486	290
24-004862	B36-0486	412
24-004862	B36-0486	413
24-004930	B46-0493	281
24-004930	B46-0493	282
24-004930	B46-0493	283
24-004930	B46-0493	422
24-004954	*B46-0495*	*281*
24-005012	B36-0501	229
24-005043	B46-0504	235
24-005043	B46-0504	340
24-005067	*B46-0506*	*238*
24-005074	B36-0507	228
24-005111	B46-0511	228
24-005111	B46-0511	229
24-005111	B46-0511	232
24-005142	B46-0514	235
24-005142	B46-0514	340
24-005166	*B60-0516*	*238*
24-005241	B36-0524	232
24-005258	B36-0525	237
24-005265	B36-0526	237
24-005272	B36-0527	228
24-005272	B36-0527	236
24-005289	B36-0528	216
24-005296	B36-0529	237
24-005340	B46-0534	228
24-005357	B46-0535	237
24-005364	B46-0536	237
24-005371	B46-0537	228
24-005371	B46-0537	236
24-005388	*B46-0538*	*216*
24-005395	B46-0539	237
24-005494	*B46-0549*	*131*
24-005494	*B46-0549*	*163*
24-005586	*B46-0558*	*131*
24-005586	*B46-0558*	*380*
24-005593	*B46-0559*	*131*
24-005593	*B46-0559*	*163*
24-005852	*B46-0585*	*349*
24-005951	*B46-0595*	*349*
24-006071	B46-0607	77
24-006088	B46-0608	77
24-006088	B46-0608	85
24-006125	B46-0612	57
24-006200	B46-0620	463
24-006309	*B46-0630*	*492*
24-006347	B46-0634	463
24-006347	B46-0634	493
24-006514	*B46-0651*	*466*
24-006521	*B46-0652*	*466*
24-006545	*B36-0654*	*449*
24-006545	*B36-0654*	*462*
24-006552	*B36-0655*	*450*
24-006569	B36-0656	449
24-006569	B36-0656	451
24-006576	*B46-0657*	*448*
24-006828	*B36-0682*	*263*
24-006835	B36-0683	264
24-006835	B36-0683	292
24-006866	B36-0686	264
24-006866	B36-0686	420
24-006927	*B46-0692*	*263*
24-006934	B46-0693	264
24-006934	B46-0693	292
24-006965	*B46-0696*	*264*
24-006965	*B46-0696*	*276*
24-006965	*B46-0696*	*297*
24-006965	*B46-0696*	*298*
24-006965	*B46-0696*	*419*
24-006965	*B46-0696*	*427*
24-006965	*B46-0696*	*430*
24-007030	B36-0703	215
24-007030	B36-0703	216
24-007047	B36-0704	215
24-007047	B36-0704	216
24-007054	B36-0705	228
24-007061	B36-0706	228
24-007078	B36-0707	232
24-007139	B46-0713	215
24-007139	B46-0713	216
24-007146	B46-0714	215
24-007146	B46-0714	216
24-007214	B46-0721	86
24-007252	B46-0725	85
24-007276	B46-0727	77
24-007306	B46-0730	75
24-007306	B46-0730	76
24-007306	B46-0730	77
24-007382	B36-0738	57
24-007382	B36-0738	58
24-007382	B36-0738	89
24-007405	B36-0740	131
24-007405	B36-0740	132
24-007405	B36-0740	163
24-007405	B36-0740	380
24-007412	*B46-0741*	*132*
24-007504	B36-0750	131
24-007504	B36-0750	132

Neue Bestellnummer – Alte Bestellnummer

Neu	Alt	Seite
24-007504	B36-0750	163
24-007504	B36-0750	380
24-007511	*B46-0751*	*132*
24-007641	*B46-0764*	*135*
24-007672	B46-0767	135
24-007702	B46-0770	134
24-007733	B46-0773	135
24-008020	B46-0802	85
24-008037	B46-0803	91
24-008037	B46-0803	92
24-008136	B46-0813	92
24-008198	B46-0819	92
24-008198	B46-0819	93
24-008204	B46-0820	495
24-008204	B46-0820	496
24-008280	*B46-0828*	*495*
24-008303	B46-0830	495
24-008303	B46-0830	496
24-008372	B46-0837	448
24-008372	B46-0837	461
24-008372	B46-0837	488
24-008372	B46-0837	489
24-008396	B46-0839	495
24-008716	B46-0871	135
24-008723	B46-0872	135
24-008839	B46-0883	178
24-008839	B46-0883	264
24-008839	B46-0883	292
24-008938	B46-0893	264
24-008938	B46-0893	292
24-009089	B46-0908	282
24-009089	B46-0908	283
24-009188	B46-0918	264
24-009188	B46-0918	283
24-009188	B46-0918	291
24-009232	B46-0923	104
24-009294	B46-0929	95
24-009294	B46-0929	96
24-009294	B46-0929	100
24-009294	B46-0929	101
24-009294	B46-0929	103
24-009331	B46-0933	104
24-009492	B36-0949	95
24-009492	B36-0949	103
24-009669	B46-0966	338
24-009676	B46-0967	328
24-009676	B46-0967	329
24-009676	B46-0967	330
24-009737	B46-0973	329
24-009737	B46-0973	330
24-009744	B46-0974	338
24-009751	B46-0975	328
24-009751	B46-0975	329
24-009751	B46-0975	330
24-009805	B46-0980	349
24-009942	*B36-0994*	*349*
24-010047	B46-1004	407
24-010146	*B46-1014*	*158*
24-010146	*B46-1014*	*160*
24-010191	B46-1019	95
24-010191	B46-1019	96
24-010191	B46-1019	103
24-010191	B46-1019	328
24-010214	B46-1021	100
24-010214	B46-1021	327
24-010245	B46-1024	407
24-010252	B46-1025	103
24-010269	B46-1026	103
24-010337	B46-1033	407
24-010351	B46-1035	407
24-010382	B46-1038	312
24-010382	B46-1038	313
24-010382	B46-1038	320
24-010399	B46-1039	312
24-010399	B46-1039	313
24-010399	B46-1039	319
24-010399	B46-1039	320
24-010450	B46-1045	182
24-010467	B46-1046	182
24-010474	B46-1047	97
24-010474	B46-1047	98
24-010634	B46-1063	102
24-010894	*B36-1089*	*165*
24-010993	B46-1099	257
24-011006	B46-1100	257
24-011020	B46-1102	119
24-011044	B46-1104	95
24-011044	B46-1104	96
24-011044	B46-1104	97
24-011044	B46-1104	98
24-011044	B46-1104	100
24-011044	B46-1104	101
24-011105	B46-1110	177
24-011105	B46-1110	293
24-011105	B46-1110	298
24-011105	B46-1110	419
24-011105	B46-1110	427
24-011167	B46-1116	253
24-011211	B46-1121	100
24-011211	B46-1121	327
24-011259	B46-1125	409
24-011266	B46-1126	409
24-011310	B46-1131	102
24-011327	B46-1132	407
24-011358	*B36-1135*	*165*
24-011365	*B36-1136*	*165*
24-011396	B46-1139	410
24-011402	B46-1140	410
24-011419	B46-1141	103
24-011488	B46-1148	87
24-011754	B46-1175	1
24-011754	B46-1175	2
24-011761	B46-1176	1
24-011761	B46-1176	2
24-011778	B46-1177	102
24-011785	B46-1178	102
24-011839	B36-1183	229
24-011846	B46-1184	228
24-011846	B46-1184	229
24-011853	B46-1185	104
24-011877	B46-1187	407
24-011884	B46-1188	407
24-011921	*B46-1192*	*1*
24-011921	*B46-1192*	*173*
24-011990	*B36-1199*	*1*
24-011990	*B36-1199*	*173*
24-012003	*B36-1200*	*1*
24-012003	*B36-1200*	*173*
24-012140	B46-1214	200
24-012157	B46-1215	393
24-012164	B46-1216	393
24-012171	B46-1217	254
24-012171	B46-1217	255
24-012201	*B36-1220*	*130*
24-012218	B46-1221	79
24-012218	B46-1221	81
24-012393	B46-1239	178
24-012454	B46-1245	256
24-012454	B46-1245	262
24-012478	B46-1247	79
24-012478	B46-1247	80
24-012614	*B46-1261*	*246*
24-012669	B46-1266	257
24-012676	B46-1267	257
24-012744	B36-1274	438
24-012744	B36-1274	439
24-012744	B36-1274	440
24-012744	B36-1274	441
24-012744	B36-1274	442
24-012768	B46-1276	107
24-012768	B46-1276	110
24-012768	B46-1276	111
24-012768	B46-1276	310
24-012768	B46-1276	311
24-013079	B46-1307	98
24-013079	B46-1307	104
24-013093	B46-1309	183
24-013109	B46-1310	183
24-013161	B36-1316	232
24-013284	B46-1328	162
24-013291	B46-1329	162
24-013321	B46-1332	175
24-013321	B46-1332	250
24-013321	B46-1332	251
24-013321	B46-1332	252
24-013338	B46-1333	175
24-013338	B46-1333	250
24-013338	B46-1333	251
24-013338	B46-1333	252
24-013369	B46-1336	250
24-013369	B46-1336	251
24-013369	B46-1336	252
24-013376	B46-1337	250
24-013383	*B46-1338*	*408*
24-013390	*B46-1339*	*408*
24-013789	B36-1378	203
24-013802	B36-1380	172
24-013819	B36-1381	172
24-013826	B46-1382	172
24-013840	B36-1384	203
24-013857	B36-1385	217
24-013857	B36-1385	219
24-013857	B36-1385	220
24-013857	B36-1385	221
24-013895	B36-1389	217
24-013895	B36-1389	220
24-013901	B36-1390	203
24-013932	B46-1393	117
24-013932	B46-1393	284
24-013932	B46-1393	285
24-013932	B46-1393	287
24-013932	B46-1393	289
24-013932	B46-1393	291
24-013932	B46-1393	301
24-013932	B46-1393	302
24-013932	B46-1393	412
24-013932	B46-1393	413
24-013932	B46-1393	421
24-013932	B46-1393	422
24-014052	B36-1405	203
24-014106	B46-1410	98
24-014106	B46-1410	103
24-014106	B46-1410	104
24-014120	B46-1412	98
24-014120	B46-1412	104
24-014137	B46-1413	98
24-014175	B36-1417	446
24-014298	B46-1429	54
24-014304	B46-1430	54
24-014441	B46-1444	119
24-014458	B46-1445	119
24-014533	B46-1453	99
24-014533	B46-1453	100
24-014670	B46-1467	252
24-014687	B46-1468	407
24-014687	B46-1468	410
24-014687	B46-1468	490
24-014694	B46-1469	410
24-014700	B36-1470	204
24-014700	B36-1470	217
24-014700	B36-1470	219
24-014700	B36-1470	220
24-014700	B36-1470	221
24-014717	B46-1471	259
24-014724	B46-1472	259
24-014731	B46-1473	259
24-014748	B46-1474	259
24-014762	B46-1476	302
24-014762	B46-1476	421
24-014762	B46-1476	422
24-014779	B46-1477	407
24-014786	B46-1478	407
24-014816	B46-1481	253
24-014823	B46-1482	253
24-014830	B46-1483	253
24-014847	B46-1484	407
24-014854	B46-1485	407
24-014861	B46-1486	79
24-014861	B46-1486	80
24-014861	B46-1486	81
24-014878	*B46-1487*	*331*
24-014885	B46-1488	200
24-014892	B46-1489	200
24-014991	B46-1499	409
24-015035	B46-1503	239
24-015042	B36-1504	449
24-015042	B36-1504	462
24-015103	B46-1510	320
24-015110	B46-1511	186
24-015141	B46-1514	448
24-015141	B46-1514	461
24-015141	B46-1514	488
24-015141	B46-1514	489
24-015165	B46-1516	96
24-015165	B46-1516	101
24-015172	B46-1517	96
24-015172	B46-1517	101
24-015189	B36-1518	217
24-015189	B36-1518	219
24-015189	B36-1518	220
24-015226	*B46-1522*	*106*
24-015226	*B46-1522*	*120*
24-015233	B36-1523	290
24-015233	B36-1523	412
24-015240	B36-1524	378
24-015240	B36-1524	451
24-015240	B36-1524	453
24-015240	B36-1524	456
24-015240	B36-1524	492
24-015257	B36-1525	60
24-015257	B36-1525	62
24-015257	B36-1525	63
24-015264	B36-1526	60
24-015264	B36-1526	62
24-015264	B36-1526	63
24-015264	B36-1526	64
24-015271	B46-1527	87
24-015288	B46-1528	177
24-015288	B46-1528	293
24-015288	B46-1528	298
24-015288	B46-1528	419
24-015288	B46-1528	427
24-015295	B36-1529	378
24-015295	B36-1529	446
24-015295	B36-1529	451
24-015295	B36-1529	453
24-015295	B36-1529	456
24-015295	B36-1529	492
24-015325	*B46-1532*	*143*
24-015325	*B46-1532*	*144*
24-015356	B36-1535	229
24-015363	B46-1536	229
24-015370	B36-1537	230
24-015387	B46-1538	230
24-015479	B46-1547	331
24-015509	B46-1550	200
24-015523	B46-1552	266
24-015523	B46-1552	267
24-015523	B46-1552	268
24-015523	B46-1552	269
24-015523	B46-1552	413
24-015523	B46-1552	414
24-015530	B36-1553	446
24-015554	B46-1555	301
24-015554	B46-1555	302
24-015554	B46-1555	421
24-015554	B46-1555	422
24-015714	B46-1571	2
24-015714	B46-1571	3
24-015714	B46-1571	121
24-015714	B46-1571	122
24-015714	B46-1571	129
24-015714	B46-1571	130
24-015714	B46-1571	187
24-015738	B46-1573	30
24-015738	B46-1573	31
24-015738	B46-1573	50
24-015738	B46-1573	51
24-015738	B46-1573	52
24-015769	B46-1576	30
24-015769	B46-1576	31
24-015769	B46-1576	50
24-015769	B46-1576	51
24-015769	B46-1576	52
24-015776	B46-1577	137
24-015776	B46-1577	138
24-015776	B46-1577	139
24-015776	B46-1577	140
24-015776	B46-1577	155
24-015837	B46-1583	177
24-015882	B36-1588	164
24-015882	B36-1588	394
24-015882	B36-1588	395
24-015974	B36-1597	470
24-015974	B36-1597	472
24-015974	B36-1597	487
24-015974	B36-1597	488
24-016025	B46-1602	352
24-016025	B46-1602	353
24-016032	B36-1603	1
24-016032	B36-1603	169
24-016032	B36-1603	170
24-016032	B36-1603	173
24-016032	B36-1603	356
24-016049	B36-1604	1
24-016049	B36-1604	169
24-016049	B36-1604	170
24-016049	B36-1604	173
24-016049	B36-1604	356
24-016056	B46-1605	1
24-016056	B46-1605	169
24-016056	B46-1605	170
24-016056	B46-1605	173
24-016063	B46-1606	165
24-016063	B46-1606	166
24-016063	B46-1606	357
24-016087	B36-1608	165
24-016087	B36-1608	166
24-016087	B36-1608	357
24-016094	B36-1609	165
24-016094	B36-1609	166
24-016094	B36-1609	357
24-016100	B46-1610	275
24-016100	B46-1610	418
24-016124	B36-1612	217
24-016124	B36-1612	219
24-016124	B36-1612	220
24-016124	B36-1612	221
24-016179	B46-1617	162
24-016186	B46-1618	162
24-016193	B46-1619	39
24-016193	B46-1619	447
24-016193	B46-1619	481
24-016193	B46-1619	482
24-016247	B46-1624	113
24-016353	B46-1635	235
24-016353	B46-1635	236
24-016353	B46-1635	340
24-016360	B46-1636	235
24-016360	B46-1636	236
24-016360	B46-1636	340
24-016377	B36-1637	138
24-016377	B36-1637	140
24-016384	B46-1638	343
24-016391	B36-1639	343
24-016407	B36-1640	433
24-016407	B36-1640	434
24-016407	B36-1640	440
24-016476	B36-1647	268
24-016476	B36-1647	269
24-016476	B36-1647	290
24-016476	B36-1647	412
24-016476	B36-1647	414
24-016476	B36-1647	418
24-016483	B36-1648	268
24-016483	B36-1648	269
24-016483	B36-1648	290
24-016483	B36-1648	414
24-016483	B36-1648	418
24-016582	*B46-1658*	*302*
24-016582	*B46-1658*	*421*
24-016582	*B46-1658*	*422*
24-016629	B46-1662	438
24-016629	B46-1662	439
24-016629	B46-1662	440
24-016629	B46-1662	441
24-016629	B46-1662	442
24-016636	B46-1663	1
24-016636	B46-1663	173
24-016650	B46-1665	1
24-016650	B46-1665	173
24-016681	B36-1668	219
24-016681	B36-1668	221
24-016728	*B46-1672*	*259*
24-016735	*B46-1673*	*259*
24-016759	B46-1675	173
24-016766	B46-1676	179
24-016766	B46-1676	281
24-016766	B46-1676	389
24-016766	B46-1676	390
24-016766	B46-1676	424
24-016773	B46-1677	179
24-016773	B46-1677	281
24-016773	B46-1677	424
24-016780	B36-1678	173
24-016797	B36-1679	173
24-016810	B46-1681	98
24-016810	B46-1681	103
24-016810	B46-1681	104
24-016827	B36-1682	230
24-016834	B46-1683	230
24-016964	*B36-1696*	*44*
24-016971	B46-1697	99
24-016971	B46-1697	100
24-016988	*B46-1698*	*99*
24-016988	*B46-1698*	*100*
24-017015	B46-1701	352
24-017015	B46-1701	353
24-017060	B36-1706	230
24-017077	B46-1707	230
24-017176	B46-1717	352
24-017176	B46-1717	353
24-017183	B46-1718	352
24-017183	B46-1718	353
24-017213	B36-1721	165
24-017213	B36-1721	166
24-017213	B36-1721	357
24-017220	B36-1722	165
24-017220	B36-1722	166
24-017220	B36-1722	357
24-017237	B46-1723	165
24-017237	B46-1723	166
24-017237	B46-1723	357
24-017275	B46-1727	235
24-017275	B46-1727	236
24-017275	B46-1727	340
24-017282	B46-1728	235
24-017282	B46-1728	236
24-017282	B46-1728	340
24-017343	B46-1734	235
24-017350	B46-1735	331
24-017381	B46-1738	178
24-017381	B46-1738	292
24-017381	B46-1738	425
24-017398	B46-1739	292
24-017398	B46-1739	425
24-017428	B46-1742	251
24-017435	B46-1743	251
24-017442	B46-1744	252
24-017473	B36-1747	169
24-017480	B36-1748	169
24-017497	B46-1749	169
24-017503	B46-1750	254
24-017534	B46-1753	137
24-017534	B46-1753	138
24-017534	B46-1753	139
24-017534	B46-1753	140
24-017534	B46-1753	155
24-017701	B46-1770	177
24-017701	B46-1770	293
24-017701	B46-1770	295
24-017701	B46-1770	420
24-017756	B36-1775	174
24-017763	B36-1776	174
24-017770	B46-1777	174
24-017787	B46-1778	200
24-017794	B46-1779	200
24-017824	B46-1782	177
24-017824	B46-1782	258
24-017824	B46-1782	259
24-017831	*B46-1783*	*191*
24-017848	*B46-1784*	*191*
24-017855	B36-1785	361
24-017855	B36-1785	362
24-017923	B46-1792	410
24-017930	B46-1793	410
24-017947	B46-1794	250
24-017954	B46-1795	250
24-017985	B46-1798	182
24-017992	B46-1799	182

Neue Bestellnummer – Alte Bestellnummer

Neu	Alt	Seite
24-018005	B46-1800	121
24-018005	B46-1800	122
24-018005	B46-1800	129
24-018005	B46-1800	130
24-018005	B46-1800	187
24-018043	B36-1804	119
24-018043	B36-1804	180
24-018050	B46-1805	119
24-018050	B46-1805	180
24-018067	B46-1806	158
24-018067	B46-1806	159
24-018074	B46-1807	158
24-018074	B46-1807	159
24-018197	B46-1819	98
24-018197	B46-1819	104
24-018333	B46-1833	341
24-018432	B36-1843	43
24-018449	B36-1844	43
24-018524	*B46-1852*	*98*
24-018548	B36-1854	206
24-018548	B36-1854	207
24-018555	B36-1855	206
24-018555	B36-1855	207
24-018555	B36-1855	213
24-018555	B36-1855	214
24-018562	B36-1856	206
24-018562	B36-1856	207
24-018579	B36-1857	206
24-018579	B36-1857	207
24-018579	B36-1857	213
24-018586	B46-1858	119
24-018586	B46-1858	180
24-018593	B46-1859	235
24-018593	B46-1859	236
24-018593	B46-1859	340
24-018609	B46-1860	235
24-018609	B46-1860	236
24-018609	B46-1860	340
24-018616	B36-1861	119
24-018616	B36-1861	180
24-018630	B36-1863	180
24-018647	B46-1864	180
24-018692	B46-1869	190
24-018708	B46-1870	190
24-018739	B46-1873	260
24-018753	*B36-1875*	*408*
24-018753	*B36-1875*	*409*
24-018999	*B46-1899*	*97*
24-019002	*B46-1900*	*97*
24-019118	B46-1911	496
24-019118	B46-1911	497
24-019125	B46-1912	496
24-019125	B46-1912	497
24-019156	B36-1915	349
24-019163	B46-1916	252
24-019163	B46-1916	260
24-020251	B46-2025	190
24-020268	B46-2026	190
24-020275	B36-2027	8
24-020275	B36-2027	58
24-020275	B36-2027	59
24-020275	B36-2027	61
24-020282	B36-2028	57
24-020282	B36-2028	58
24-020282	B36-2028	59
24-020282	B36-2028	61
24-020336	B46-2033	99
24-020336	B46-2033	100
24-020404	*B46-2040*	*99*
24-020404	*B46-2040*	*105*
24-020411	B46-2041	104
24-020411	B46-2041	105
24-020428	B46-2042	104
24-020428	B46-2042	105
24-020435	*B46-2043*	*99*
24-020459	B46-2045	176
24-020473	B46-2047	453
24-020480	B46-2048	453
24-020503	B36-2050	40
24-020503	B36-2050	41
24-020503	B36-2050	42
24-020503	B36-2050	43
24-020503	B36-2050	45
24-020503	B36-2050	46
24-020510	B36-2051	40
24-020510	B36-2051	41
24-020510	B36-2051	42
24-020510	B36-2051	45
24-020510	B36-2051	46
24-020527	B36-2052	337
24-020527	B36-2052	338
24-020534	B46-2053	102
24-020541	B46-2054	102
24-020558	B46-2055	102
24-020565	B46-2056	102
24-020602	B36-2060	139
24-020602	B36-2060	158
24-020602	B36-2060	159
24-020657	B46-2065	30
24-020657	B46-2065	31
24-020657	B46-2065	36
24-020657	B46-2065	49
24-020657	B46-2065	50
24-020657	B46-2065	51
24-020657	B46-2065	52
24-020657	B46-2065	53
24-020664	B46-2066	30
24-020664	B46-2066	31
24-020664	B46-2066	37
24-020664	B46-2066	49
24-020664	B46-2066	50
24-020664	B46-2066	51
24-020664	B46-2066	52
24-020664	B46-2066	53
24-020749	B36-2074	316
24-020749	B36-2074	317
24-020756	B36-2075	107
24-020756	B36-2075	110
24-020756	B36-2075	310
24-020756	B36-2075	311
24-020763	B46-2076	150
24-020763	B46-2076	263
24-020770	B46-2077	150
24-020770	B46-2077	256
24-020770	B46-2077	257
24-020770	B46-2077	262
24-020770	B46-2077	263
24-020787	B46-2078	389
24-020787	B46-2078	390
24-020794	B36-2079	16
24-020794	B36-2079	18
24-020794	B36-2079	32
24-020794	B36-2079	33
24-020794	B36-2079	34
24-020794	B36-2079	473
24-020794	B36-2079	475
24-020800	B36-2080	16
24-020800	B36-2080	18
24-020817	B36-2081	17
24-020817	B36-2081	18
24-020817	B36-2081	19
24-020817	B36-2081	33
24-020817	B36-2081	35
24-020817	B36-2081	473
24-020817	B36-2081	475
24-020824	B36-2082	17
24-020824	B36-2082	18
24-020879	B46-2087	99
24-020909	*B36-2090*	*180*
24-020909	*B36-2090*	*181*
24-021050	B46-2105	174
24-021067	B46-2106	174
24-021074	B46-2107	260
24-021081	B46-2108	260
24-021098	B46-2109	251
24-021104	B46-2110	251
24-021111	B46-2111	251
24-021142	B46-2114	1
24-021142	B46-2114	166
24-021197	B36-2119	365
24-021197	B36-2119	366
24-021197	B36-2119	371
24-021197	B36-2119	483
24-021197	B36-2119	484
24-021203	B36-2120	409
24-021210	B36-2121	409
24-021227	B36-2122	365
24-021227	B36-2122	366
24-021227	B36-2122	371
24-021227	B36-2122	483
24-021227	B36-2122	484
24-021289	B46-2128	407
24-021289	B46-2128	490
24-021319	B46-2131	162
24-021326	B46-2132	162
24-021333	B46-2133	162
24-021340	B46-2134	162
24-021357	B36-2135	162
24-021364	B46-2136	97
24-021364	B46-2136	98
24-021388	B46-2138	88
24-021487	*B46-2148*	*162*
24-021487	*B46-2148*	*163*
24-021494	*B36-2149*	*162*
24-021494	*B36-2149*	*163*
24-021524	B46-2152	190
24-021531	B46-2153	190
24-021548	B36-2154	222
24-021548	B36-2154	223
24-021555	B36-2155	222
24-021555	B36-2155	223
24-021562	B36-2156	223
24-021579	B36-2157	223
24-021586	B46-2158	275
24-021685	B46-2168	2
24-021685	B46-2168	3
24-021685	B46-2168	122
24-021791	B46-2179	96
24-021791	B46-2179	105
24-021890	B46-2189	139
24-021906	B46-2190	135
24-022033	B36-2203	438
24-022033	B36-2203	439
24-022033	B36-2203	440
24-022064	*B46-2206*	*190*
24-022118	B46-2211	435
24-022118	B46-2211	436
24-022118	B46-2211	437
24-022149	B46-2214	190
24-022156	B46-2215	190
24-022217	B46-2221	341
24-022354	B36-2235	189
24-022477	B46-2247	104
24-022484	B46-2248	104
24-022576	B36-2257	232
24-022583	B46-2258	294
24-022583	B46-2258	426
24-022590	B46-2259	293
24-022590	B46-2259	295
24-022590	B46-2259	426
24-022606	B46-2260	294
24-022606	B46-2260	426
24-022989	BE5-2298	281
24-022989	BE5-2298	424
24-023368	BE5-2336	169
24-023368	BE5-2336	170
24-023375	BE5-2337	169
24-023375	BE5-2337	170
24-023382	BE5-2338	172
24-023399	BE5-2339	172
24-023405	BE5-2340	1
24-023405	BE5-2340	173
24-023412	BE5-2341	1
24-023412	BE5-2341	173
24-023429	*BE5-2342*	*254*
24-023443	BE5-2344	258
24-023443	BE5-2344	259
24-023450	BE5-2345	256
24-023528	BE5-2352	409
24-023627	*BE5-2362*	*143*
24-023627	*BE5-2362*	*144*
24-023719	BE5-2371	1
24-023719	BE5-2371	166
24-023726	BE3-2372	180
24-023733	BE5-2373	180
24-023740	BE3-2374	180
24-023757	BE5-2375	180
24-023863	BE3-2386	89
24-023900	BE3-2390	102
24-023900	BE3-2390	277
24-023900	BE3-2390	278
24-023900	BE3-2390	279
24-023900	BE3-2390	300
24-023917	BE3-2391	102
24-023917	BE3-2391	277
24-023917	BE3-2391	278
24-023917	BE3-2391	300
24-024037	BE5-2403	104
24-024037	BE5-2403	105
24-024051	BE5-2405	104
24-024051	BE5-2405	105
24-024068	BE5-2406	100
24-024068	BE5-2406	327
24-024068	BE5-2406	328
24-024075	BE5-2407	100
24-024075	BE5-2407	327
24-024075	BE5-2407	328
24-024129	BE5-2412	105
24-024136	BE5-2413	105
24-024167	BE5-2416	104
24-024174	BE5-2417	104
24-024181	BE5-2418	104
24-024181	BE5-2418	105
24-024198	BE5-2419	104
24-024198	BE5-2419	105
24-024211	*BE5-2421*	*104*
24-024211	*BE5-2421*	*105*
24-024228	BE5-2422	104
24-024235	BE5-2423	104
24-024242	BE5-2424	96
24-024259	BE5-2425	96
24-024426	BE5-2442	183
24-024433	BE5-2443	183
24-024457	BE3-2445	119
24-024457	BE3-2445	180
24-024457	BE3-2445	181
24-024464	BE3-2446	119
24-024464	BE3-2446	180
24-024464	BE3-2446	181
24-024518	BE5-2451	410
24-024532	BE5-2453	9
24-024532	BE5-2453	60
24-024532	BE5-2453	62
24-024532	BE5-2453	63
24-024648	BE3-2464	233
24-024655	BE3-2465	233
24-024662	BE5-2466	120
24-024662	BE5-2466	126
24-024679	BE5-2467	120
24-024679	BE5-2467	126
24-024693	BE3-2469	256
24-024815	BE5-2481	103
24-024846	*BE5-2484*	*116*
24-024846	*BE5-2484*	*117*
24-024846	*BE5-2484*	*284*
24-024846	*BE5-2484*	*288*
24-024846	*BE5-2484*	*289*
24-024846	*BE5-2484*	*291*
24-024884	BE5-2488	139
24-024921	BE3-2492	179
24-025027	BE5-2502	98
24-025027	BE5-2502	105
24-025256	BE3-2525	233
24-025263	BE3-2526	233
24-025287	BE5-2528	241
24-025324	BE3-2532	32
24-025324	BE3-2532	473
24-025324	BE3-2532	475
24-025331	BE3-2533	33
24-025331	BE3-2533	473
24-025331	BE3-2533	475
24-025386	BE5-2538	361
24-025409	*BE5-2540*	*333*
24-025430	BE3-2543	10
24-025430	BE3-2543	383
24-025447	BE3-2544	10
24-025447	BE3-2544	11
24-025447	BE3-2544	383
24-025508	*BE5-2550*	*120*
24-025515	BE3-2551	105
24-025515	BE3-2551	303
24-025515	BE3-2551	304
24-025515	BE3-2551	305
24-025515	BE3-2551	428
24-025515	BE3-2551	429
24-025522	BE3-2552	303
24-025522	BE3-2552	304
24-025522	BE3-2552	305
24-025522	BE3-2552	428
24-025652	BE5-2565	103
24-025683	BE5-2568	99
24-025683	BE5-2568	100
24-025706	BE5-2570	103
24-025768	*BE3-2576*	*53*
24-025775	*BE3-2577*	*53*
24-025782	BE5-2578	182
24-025799	BE5-2579	182
24-025829	BE5-2582	247
24-025836	BE3-2583	247
24-025935	BE5-2593	30
24-025935	BE5-2593	31
24-025935	BE5-2593	50
24-025935	BE5-2593	51
24-025935	BE5-2593	52
24-025935	BE5-2593	53
24-025980	BE3-2598	213
24-025997	BE3-2599	213
24-025997	BE3-2599	214
24-026017	BE3-2601	470
24-026017	BE3-2601	472
24-026017	BE3-2601	487
24-026017	BE3-2601	488
24-026055	BE3-2605	7
24-026055	BE3-2605	8
24-026093	BE3-2609	37
24-026161	BE5-2616	37
24-026192	BE3-2619	367
24-026192	BE3-2619	368
24-026192	BE3-2619	369
24-026192	BE3-2619	372
24-026192	BE3-2619	484
24-026208	BE3-2620	367
24-026208	BE3-2620	368
24-026208	BE3-2620	369
24-026208	BE3-2620	372
24-026208	BE3-2620	484
24-026215	BE3-2621	16
24-026222	BE3-2622	17
24-026239	BE3-2623	374
24-026239	BE3-2623	378
24-026239	BE3-2623	443
24-026239	BE3-2623	454
24-026239	BE3-2623	465
24-026246	BE3-2624	374
24-026246	BE3-2624	379
24-026246	BE3-2624	443
24-026246	BE3-2624	454
24-026246	BE3-2624	465
24-026246	BE3-2624	466
24-026314	BE5-2631	341
24-026413	BE5-2641	144
24-026413	BE5-2641	150
24-026413	BE5-2641	156
24-026505	BE5-2650	346
24-026512	BE5-2651	345
24-026512	BE5-2651	346
24-026529	BE5-2652	89
24-026604	BE5-2660	140
24-026604	BE5-2660	141
24-026611	BE5-2661	141
24-026628	BE5-2662	179
24-026703	*BE5-2670*	*105*
24-026727	*BE5-2672*	*105*
24-026758	BE5-2675	407
24-026758	BE5-2675	490
24-026895	BE5-2689	140
24-026895	BE5-2689	141
24-026901	BE5-2690	141
24-026970	BE3-2697	65
24-026970	BE3-2697	66
24-026970	BE3-2697	67
24-026970	BE3-2697	68
24-026970	BE3-2697	69
24-026970	BE3-2697	93
24-026987	BE3-2698	65
24-026987	BE3-2698	67
24-026987	BE3-2698	68
24-026987	BE3-2698	69
24-026987	BE3-2698	94
24-026994	BE3-2699	34
24-027007	BE3-2700	35
24-027045	BE3-2704	128
24-027083	BE3-2708	358
24-027083	BE3-2708	359
24-027090	BE3-2709	358
24-027090	BE3-2709	359
24-027113	BE5-2711	156
24-027182	BE5-2718	90
24-027243	BE5-2724	60
24-027243	BE5-2724	62
24-027243	BE5-2724	63
24-027243	BE5-2724	64
24-027250	BE5-2725	60
24-027250	BE5-2725	62
24-027250	BE5-2725	63
24-027250	BE5-2725	64
24-027267	*BE5-2726*	*410*
24-027267	*BE5-2726*	*411*
24-027274	*BE5-2727*	*410*
24-027274	*BE5-2727*	*411*
24-027304	BE5-2730	90
24-027342	BE5-2734	191
24-027359	BE5-2735	191
24-027366	*BE5-2736*	*116*
24-027397	BE5-2739	408
24-027403	BE5-2740	408
24-027410	BE5-2741	407
24-027434	BE5-2743	190
24-027441	BE5-2744	190
24-027458	BE3-2745	201
24-027465	BE3-2746	201
24-027571	BE5-2757	357
24-027588	BE5-2758	357
24-027618	BE3-2761	445
24-027717	BE5-2771	163
24-027717	BE5-2771	164
24-027724	BE5-2772	163
24-027724	BE5-2772	164
24-027786	BE5-2778	407
24-027793	BE5-2779	189
24-027823	BE5-2782	97
24-027823	BE5-2782	270
24-027823	BE5-2782	271
24-027823	BE5-2782	272
24-027823	BE5-2782	415
24-027823	BE5-2782	416
24-027823	BE5-2782	418
24-027830	BE5-2783	97
24-027830	BE5-2783	270
24-027830	BE5-2783	271
24-027830	BE5-2783	272
24-027830	BE5-2783	415
24-027830	BE5-2783	416
24-027830	BE5-2783	417
24-027847	BE5-2784	271
24-027847	BE5-2784	416
24-027847	BE5-2784	418
24-027960	BE3-2796	3
24-027960	BE3-2796	4
24-027960	BE3-2796	7
24-027977	BE3-2797	3
24-027977	BE3-2797	4
24-027977	BE3-2797	7
24-028004	BE3-2800	383
24-028011	BE3-2801	384
24-028028	BE5-2802	190
24-028035	BE5-2803	190
24-028066	BE3-2806	364
24-028066	BE3-2806	464
24-028073	BE3-2807	364
24-028073	BE3-2807	464
24-028172	BE3-2817	90
24-028288	BE5-2828	81
24-028295	BE5-2829	9
24-028295	BE5-2829	82
24-028318	BE5-2831	281
24-028318	BE5-2831	424
24-028929	BE3-2892	313
24-028929	BE3-2892	314
24-029025	BE5-2902	104

Neue Bestellnummer – Alte Bestellnummer

Neu	Alt	Seite
24-029032	*BE5-2903*	*104*
24-029056	BE5-2905	104
24-029063	BE5-2906	104
24-029070	BE5-2907	104
24-029513	BE5-2951	392
24-029636	*BE5-2963*	*182*
24-029643	*BE5-2964*	*182*
24-029728	BE3-2972	100
24-029759	BE5-2975	102
24-029759	BE5-2975	103
24-029766	BE5-2976	102
24-029766	BE5-2976	103
24-029773	BE5-2977	102
24-029780	BE5-2978	102
24-029810	BE5-2981	179
24-029810	BE5-2981	180
24-029858	BE5-2985	234
24-029865	BE5-2986	281
24-029865	BE5-2986	424
24-029896	BE5-2989	309
24-029896	BE5-2989	431
24-029902	BE5-2990	309
24-029902	BE5-2990	431
24-029933	BE5-2993	332
24-029933	BE5-2993	333
24-029933	BE5-2993	334
24-029940	BE5-2994	332
24-029940	BE5-2994	333
24-029940	BE5-2994	334
24-044578	*BE3-04457*	*159*
24-046305	BE3-04630	58
24-046305	BE3-04630	59
24-060196	BE3-6019	442
24-060288	BE5-6028	166
24-060288	BE5-6028	167
24-060295	BE5-6029	166
24-060295	BE5-6029	167
24-060301	BE5-6030	167
24-060318	BE5-6031	167
24-060325	BE3-6032	37
24-060325	BE3-6032	38
24-060332	BE3-6033	37
24-060332	BE3-6033	38
24-060349	BE5-6034	10
24-060349	BE5-6034	37
24-060349	BE5-6034	38
24-060349	BE5-6034	374
24-060349	BE5-6034	378
24-060349	BE5-6034	383
24-060349	BE5-6034	443
24-060349	BE5-6034	444
24-060349	BE5-6034	454
24-060349	BE5-6034	456
24-060356	BE5-6035	11
24-060356	BE5-6035	37
24-060356	BE5-6035	38
24-060356	BE5-6035	374
24-060356	BE5-6035	379
24-060356	BE5-6035	383
24-060356	BE5-6035	384
24-060356	BE5-6035	443
24-060356	BE5-6035	444
24-060356	BE5-6035	454
24-060356	BE5-6035	456
24-060417	BE5-6041	356
24-060424	BE5-6042	356
24-060431	BE5-6043	257
24-060448	BE5-6044	257
24-060462	BE5-6046	189
24-060479	BE5-6047	189
24-060486	BE5-6048	190
24-060486	BE5-6048	191
24-060493	BE5-6049	190
24-060493	BE5-6049	191
24-060554	BE3-6055	356
24-060561	BE3-6056	356
24-060608	BE3-6060	111
24-060608	BE3-6060	112
24-060615	BE5-6061	83
24-060622	BE5-6062	393
24-060639	BE5-6063	393
24-060646	BE3-6064	126
24-060653	BE5-6065	8
24-060653	BE5-6065	58
24-060653	BE5-6065	59
24-060813	BE5-6081	98
24-060813	BE5-6081	104
24-060813	BE5-6081	174
24-060820	BE5-6082	104
24-060905	BE3-6090	222
24-060905	BE3-6090	224
24-060950	BE5-6095	144
24-060950	BE5-6095	150
24-060950	BE5-6095	156
24-060967	BE5-6096	9
24-060967	BE5-6096	83
24-060974	BE5-6097	5
24-060981	BE5-6098	5
24-060998	BE5-6099	5
24-061001	BE5-6100	5
24-061025	BE5-6102	182
24-061032	BE5-6103	182
24-061308	BE5-6130	332
24-061315	BE5-6131	332
24-062039	BE3-6203	223
24-062046	BE3-6204	223
24-062053	BE3-6205	223
24-062114	BE3-6211	18
24-062121	BE3-6212	16
24-062121	BE3-6212	18
24-062121	BE3-6212	44
24-062138	BE3-6213	17
24-062138	BE3-6213	19
24-062145	BE3-6214	17
24-062145	BE3-6214	19
24-062145	BE3-6214	44
24-062275	BE5-6227	179
24-062275	BE5-6227	180
24-062596	BE3-6259	16
24-062596	BE3-6259	17
24-062596	BE3-6259	18
24-062596	BE3-6259	19
24-062657	BE5-6265	179
24-062657	BE5-6265	180
24-062718	BE5-6271	250
24-062725	BE5-6272	250
24-064095	BE3-6409	444
24-064095	BE3-6409	455
24-064095	BE3-6409	456
24-064101	BE3-6410	444
24-064101	BE3-6410	456
24-064187	BE5-6418	162
24-064187	BE5-6418	163
24-064255	BE5-6425	250
24-064569	BE5-6456	234
24-064606	BE5-6460	120
24-064927	BE5-6492	179
24-064927	BE5-6492	180
24-065009	BE5-6500	98
24-065009	BE5-6500	104
24-065009	BE5-6500	105
24-065085	BE5-6508	32
24-065085	BE5-6508	33
24-065085	BE5-6508	34
24-065092	BE5-6509	33
24-065092	BE5-6509	34
24-065092	BE5-6509	473
24-065092	BE5-6509	475
24-065092	BE5-6509	477
24-065092	BE5-6509	479
24-065108	BE5-6510	33
24-065108	BE5-6510	35
24-065115	BE5-6511	33
24-065115	BE5-6511	35
24-065115	BE5-6511	473
24-065115	BE5-6511	475
24-065115	BE5-6511	477
24-065115	BE5-6511	479
24-065122	BE5-6512	16
24-065122	BE5-6512	18
24-065122	BE5-6512	387
24-065122	BE5-6512	473
24-065122	BE5-6512	475
24-065122	BE5-6512	477
24-065122	BE5-6512	479
24-065139	BE5-6513	17
24-065139	BE5-6513	19
24-065139	BE5-6513	387
24-065139	BE5-6513	473
24-065139	BE5-6513	475
24-065139	BE5-6513	477
24-065139	BE5-6513	479
24-065146	BE5-6514	21
24-065146	BE5-6514	24
24-065146	BE5-6514	25
24-065153	BE5-6515	21
24-065153	BE5-6515	24
24-065153	BE5-6515	25
24-065160	BE5-6516	21
24-065160	BE5-6516	24
24-065160	BE5-6516	25
24-065177	BE5-6517	21
24-065177	BE5-6517	24
24-065177	BE5-6517	25
24-065184	BE3-6518	392
24-065191	BE3-6519	313
24-065191	BE3-6519	314
24-065290	BE5-6529	189
24-065382	BE5-6538	120
24-065405	BE5-6540	189
24-065429	BE5-6542	32
24-065429	BE5-6542	387
24-065429	BE5-6542	477
24-065436	BE5-6543	33
24-065436	BE5-6543	387
24-065436	BE5-6543	477
24-065443	BE5-6544	34
24-065443	BE5-6544	479
24-065450	BE5-6545	35
24-065450	BE5-6545	479
24-065504	BE5-6550	200
24-065511	BE5-6551	200
24-065528	BE5-6552	183
24-065580	BE5-6558	200
24-065597	BE5-6559	200
24-065733	BE5-6573	341
24-065733	BE5-6573	342
24-065740	BE5-6574	342
24-065955	BE3-6595	179
24-066457	BE5-6645	179
24-066471	BE5-6647	174
24-066648	BE5-6664	178
24-066655	BE5-6665	145
24-066655	BE5-6665	146
24-066662	BE5-6666	145
24-066662	BE5-6666	146
24-066679	BE5-6667	146
24-066686	BE5-6668	146
24-066754	BE5-6675	153
24-066754	BE5-6675	154
24-066761	BE5-6676	179
24-066761	BE5-6676	180
24-066778	BE5-6677	180
24-066785	BE5-6678	37
24-067263	BE5-6726	181
24-067270	BE5-6727	181
24-067287	BE3-6728	179
24-067430	BE3-6743	179
24-067447	BE3-6744	179
24-067454	BE5-6745	179
24-067461	BE5-6746	247
24-067478	BE3-6747	247
24-067577	BE3-6757	66
24-067713	BE5-6771	179
24-067720	BE5-6772	179
24-067782	BE5-6778	179
24-067799	BE3-6779	179
24-067829	BE3-6782	201
24-067898	BE3-6789	10
24-067898	BE3-6789	369
24-067898	BE3-6789	372
24-067898	BE3-6789	373
24-067898	BE3-6789	380
24-067898	BE3-6789	381
24-067898	BE3-6789	382
24-067898	BE3-6789	386
24-067898	BE3-6789	485
24-067898	BE3-6789	486
24-067904	BE3-6790	10
24-067904	BE3-6790	369
24-067904	BE3-6790	372
24-067904	BE3-6790	373
24-067904	BE3-6790	380
24-067904	BE3-6790	381
24-067904	BE3-6790	382
24-067904	BE3-6790	386
24-067904	BE3-6790	485
24-067904	BE3-6790	486
24-067911	BE5-6791	122
24-067911	BE5-6791	128
24-067911	BE5-6791	187
24-067911	BE5-6791	188
24-067928	BE5-6792	122
24-067928	BE5-6792	129
24-067928	BE5-6792	188
24-067935	BE5-6793	433
24-067935	BE5-6793	434
24-067942	BE5-6794	433
24-067942	BE5-6794	434
24-067966	*BE3-6796*	*394*
24-068116	BE5-6811	332
24-068116	BE5-6811	333
24-068598	BE5-6859	332
24-068598	BE5-6859	333
24-068604	BE5-6860	109
24-068604	BE5-6860	317
24-068604	BE5-6860	318
24-068604	BE5-6860	319
24-068611	BE5-6861	109
24-068611	BE5-6861	317
24-068611	BE5-6861	318
24-068611	BE5-6861	319
24-068659	BE3-6865	65
24-068659	BE3-6865	67
24-068659	BE3-6865	69
24-068666	BE3-6866	9
24-068666	BE3-6866	65
24-068666	BE3-6866	67
24-068666	BE3-6866	69
24-068734	BE3-6873	227
24-068741	BE3-6874	226
24-068802	BE3-6880	208
24-068802	BE3-6880	209
24-068802	BE3-6880	210
24-068802	BE3-6880	213
24-068802	BE3-6880	214
24-068819	BE3-6881	208
24-068819	BE3-6881	209
24-068819	BE3-6881	210
24-068819	BE3-6881	213
24-068819	BE3-6881	214
24-069052	BE5-6905	225
24-069052	BE5-6905	227
24-069069	BE3-6906	225
24-069076	BE5-6907	226
24-069076	BE5-6907	227
24-069083	BE3-6908	226
24-069083	BE3-6908	231
24-069243	BE5-6924	405
24-069243	BE5-6924	406
24-069250	BE5-6925	406
24-069274	*BE5-6927*	*120*
24-069281	*BE5-6928*	*120*
24-069366	BE3-6936	203
24-069533	*BE5-6953*	*479*
24-069540	*BE5-6954*	*479*
24-069564	*BE5-6956*	*477*
24-069564	*BE5-6956*	*479*
24-069601	BE5-6960	123
24-069601	BE5-6960	299
24-069601	BE5-6960	306
24-069601	BE5-6960	307
24-069601	BE5-6960	309
24-069601	BE5-6960	427
24-069601	BE5-6960	429
24-069601	BE5-6960	430
24-069618	BE5-6961	123
24-069618	BE5-6961	299
24-069618	BE5-6961	306
24-069618	BE5-6961	307
24-069618	BE5-6961	309
24-069618	BE5-6961	427
24-069618	BE5-6961	429
24-069618	BE5-6961	430
24-069687	BE5-6968	318
24-100397	BE3-A039	206
24-100397	BE3-A039	207
24-100403	BE3-A040	206
24-100403	BE3-A040	207
24-100403	BE3-A040	213
24-100427	BE3-A042	204
24-100441	BE3-A044	217
24-100441	BE3-A044	219
24-100441	BE3-A044	220
24-100441	BE3-A044	221
24-100458	BE3-A045	223
24-100465	BE3-A046	223
24-100540	BE3-A054	222
24-100540	BE3-A054	223
24-100540	BE3-A054	224
24-100557	BE3-A055	222
24-100564	BE3-A056	222
24-100564	BE3-A056	223
24-100571	BE3-A057	222
24-100571	BE3-A057	223
24-100571	BE3-A057	224
24-100588	BE3-A058	222
24-100588	BE3-A058	223
24-100595	BE3-A059	213
24-100878	BE3-A087	233
24-100885	BE3-A088	233
24-101561	BE5-A156	253
24-101578	BE5-A157	253
24-101585	BE5-A158	253
24-101707	BE5-A170	392
24-101813	BE5-A181	184
24-101813	BE5-A181	185
24-102520	BE5-A252	96
24-102520	BE5-A252	357
24-102520	BE5-A252	358
24-102551	BE5-A255	96
24-102551	BE5-A255	357
24-102551	BE5-A255	358
24-102568	BE5-A256	198
24-102568	BE5-A256	199
24-102575	BE5-A257	198
24-102575	BE5-A257	199
24-102582	BE5-A258	198
24-102582	BE5-A258	199
24-102599	BE5-A259	198
24-102599	BE5-A259	199
24-102605	BE5-A260	198
24-102605	BE5-A260	199
24-102612	BE5-A261	198
24-102612	BE5-A261	199
24-102636	BE5-A263	346
24-102636	BE5-A263	347
24-102636	BE5-A263	348
24-102650	BE5-A265	347
24-102650	BE5-A265	348
24-102667	BE5-A266	129
24-102674	BE5-A267	129
24-103251	BE3-A325	242
24-103251	BE3-A325	243
24-103336	*BE5-A333*	*105*
24-103336	*BE5-A333*	*177*
24-103336	*BE5-A333*	*359*
24-103343	BE5-A334	105
24-103343	BE5-A334	359
24-103350	BE5-A335	105
24-103350	BE5-A335	177
24-103527	BE5-A352	149
24-103527	BE5-A352	362
24-103527	BE5-A352	490
24-103534	BE5-A353	149
24-103534	BE5-A353	362
24-103534	BE5-A353	490
24-103565	BE3-A356	144
24-103565	BE3-A356	192
24-103596	BE3-A359	144
24-103596	BE3-A359	192
24-104050	BE5-A405	96
24-104050	BE5-A405	98
24-104050	BE5-A405	99
24-104050	BE5-A405	100
24-104050	BE5-A405	104
24-104050	BE5-A405	105
24-104371	BE3-A437	202
24-104401	BE3-A440	149
24-104616	BE3-A461	202
24-104807	BE5-A480	408
24-104814	BE5-A481	408
24-104906	BE3-A490	90
24-104906	BE3-A490	91
24-104937	BE3-A493	90
24-104937	BE3-A493	91
24-105293	BE5-A529	14
24-105293	BE5-A529	363
24-105293	BE5-A529	489
24-105293	BE5-A529	490
24-105316	BE5-A531	14
24-105316	BE5-A531	364
24-105316	BE5-A531	489
24-105316	BE5-A531	490
24-105804	BE3-A580	189
24-105910	BE3-A591	225
24-105910	BE3-A591	226
24-105927	BE3-A592	225
24-105927	BE3-A592	231
24-106108	BE5-A610	12
24-106115	BE5-A611	12
24-106290	BE3-A629	215
24-106320	BE3-A632	215
24-107013	BE5-A701	120
24-107303	BE5-A730	167
24-107303	BE5-A730	168
24-107310	BE5-A731	167
24-107327	BE5-A732	168
24-107440	BE5-A744	89
24-107488	BE5-A748	172
24-107815	*BE3-A781*	*106*
24-107839	*BE3-A783*	*106*
24-107938	BE5-A793	167
24-107945	BE5-A794	168
24-108096	BE5-A809	9
24-108096	BE5-A809	88
24-108188	BE5-A818	15
24-108188	BE5-A818	362
24-108188	BE5-A818	363
24-108188	BE5-A818	375
24-108188	BE5-A818	379
24-108188	BE5-A818	384
24-108188	BE5-A818	385
24-108188	BE5-A818	457
24-108188	BE5-A818	458
24-108188	BE5-A818	462
24-108201	BE5-A820	15
24-108201	BE5-A820	363
24-108201	BE5-A820	375
24-108201	BE5-A820	379
24-108201	BE5-A820	384
24-108201	BE5-A820	385
24-108201	BE5-A820	457
24-108201	BE5-A820	458
24-108201	BE5-A820	462
24-108256	BE3-A825	222
24-108256	BE3-A825	224
24-108263	BE3-A826	222
24-109116	BE5-A911	497
24-109116	BE5-A911	498
24-109116	BE5-A911	499
24-109130	BE5-A913	498
24-109130	BE5-A913	499
24-109642	BE5-A964	84
24-109642	BE5-A964	94
24-109666	BE5-A966	84
24-109666	BE5-A966	94
24-109987	BE3-A998	105
24-109987	BE3-A998	106
24-109994	BE3-A999	105
24-109994	BE3-A999	106
24-110013	BE3-B001	105
24-110013	BE3-B001	106
24-110044	BE5-B004	201
24-110051	BE5-B005	201
24-110068	BE5-B006	201
24-110075	BE5-B007	201
24-110204	BE3-B020	202
24-110211	BE3-B021	203
24-110570	BE5-B057	339

Neue Bestellnummer – Alte Bestellnummer

Neu	Alt	Seite
24-110570	BE5-B057	490
24-110600	BE5-B060	339
24-110600	BE5-B060	490
24-110754	BE5-B075	147
24-110808	BE5-B080	195
24-110815	BE5-B081	195
24-111041	BE5-B104	184
24-111058	BE5-B105	184
24-112703	BE5-B270	85
24-112727	BE5-B272	85
24-112727	BE5-B272	86
24-113205	BE5-B320	177
24-113212	BE5-B321	177
24-113366	BE5-B336	235
24-113366	BE5-B336	340
24-113373	BE5-B337	235
24-113373	BE5-B337	340
24-113441	BE3-B344	233
24-113465	BE3-B346	233
24-113823	BE5-B382	147
24-113823	BE5-B382	148
24-113823	BE5-B382	431
24-113823	BE5-B382	432
24-113823	BE5-B382	433
24-113830	BE5-B383	147
24-113830	BE5-B383	148
24-113830	BE5-B383	431
24-113830	BE5-B383	432
24-113830	BE5-B383	433
24-114240	BE5-B424	170
24-114240	BE5-B424	171
24-114455	BE5-B445	181
24-114462	BE5-B446	181
24-114479	*BE5-B447*	*181*
24-114486	*BE5-B448*	*181*
24-114585	BE5-B458	88
24-114653	BE5-B465	164
24-114653	BE5-B465	273
24-114653	BE5-B465	417
24-114684	BE5-B468	164
24-114684	BE5-B468	273
24-114684	BE5-B468	274
24-114684	BE5-B468	417
24-114714	BE3-B471	207
24-114714	BE3-B471	208
24-114714	BE3-B471	209
24-114714	BE3-B471	214
24-114714	BE3-B471	215
24-115926	BE5-B592	55
24-115926	BE5-B592	56
24-115957	BE5-B595	55
24-115957	BE5-B595	56
24-116237	*BE5-B623*	*262*
24-116244	BE5-B624	262
24-116299	BE5-B629	35
24-116299	BE5-B629	36
24-116312	BE5-B631	35
24-116312	BE5-B631	36
24-118224	BE5-B822	334
24-118224	BE5-B822	336
24-118224	BE5-B822	337
24-118248	BE5-B824	334
24-118248	BE5-B824	336
24-118248	BE5-B824	337
24-118323	BE5-B832	392
24-118354	BE5-B835	392
24-118446	BE5-B844	249
24-118460	BE5-B846	249
24-118576	BE5-B857	164
24-118576	BE5-B857	165
24-118576	BE5-B857	273
24-118576	BE5-B857	274
24-118576	BE5-B857	310
24-118576	BE5-B857	417
24-118576	BE5-B857	418
24-118576	BE5-B857	431
24-118927	BE5-B892	253
24-118934	BE5-B893	253
24-118941	BE5-B894	253
24-119788	BE5-B978	21
24-119788	BE5-B978	24
24-119788	BE5-B978	25
24-119788	BE5-B978	26
24-119788	BE5-B978	27
24-119788	BE5-B978	369
24-119788	BE5-B978	370
24-119795	BE5-B979	21
24-119795	BE5-B979	24
24-119795	BE5-B979	25
24-119795	BE5-B979	26
24-119795	BE5-B979	27
24-119795	BE5-B979	369
24-119795	BE5-B979	370
24-119818	BE5-B981	21
24-119818	BE5-B981	24
24-119818	BE5-B981	25
24-119818	BE5-B981	26
24-119818	BE5-B981	27
24-119818	BE5-B981	369
24-119818	BE5-B981	370
24-119825	BE5-B982	21
24-119825	BE5-B982	24
24-119825	BE5-B982	25
24-119825	BE5-B982	26
24-119825	BE5-B982	27
24-119825	BE5-B982	369
24-119825	BE5-B982	370
24-120227	BE3-C022	226
24-120227	BE3-C022	231
24-120234	BE5-C023	226
24-120234	BE5-C023	231
24-120241	BE5-C024	226
24-120241	BE5-C024	231
24-120340	BE3-C034	202
24-120340	BE3-C034	203
24-120364	BE3-C036	202
24-120364	BE3-C036	203
24-120395	BE5-C039	71
24-120395	BE5-C039	72
24-120395	BE5-C039	73
24-120395	BE5-C039	74
24-120395	BE5-C039	94
24-120425	BE5-C042	71
24-120425	BE5-C042	72
24-120425	BE5-C042	73
24-120425	BE5-C042	74
24-120425	BE5-C042	75
24-120425	BE5-C042	94
24-120708	BE5-C070	84
24-121750	*BE5-C175*	*407*
24-121767	*BE5-C176*	*407*
24-121774	BE3-C177	225
24-121781	BE3-C178	225
24-121781	BE3-C178	227
24-121781	BE3-C178	231
24-121798	BE3-C179	225
24-121934	BE5-C193	235
24-122092	BE5-C209	387
24-122092	BE5-C209	460
24-122092	BE5-C209	479
24-122092	BE5-C209	480
24-122092	BE5-C209	481
24-122108	BE5-C210	387
24-122108	BE5-C210	388
24-122108	BE5-C210	460
24-122108	BE5-C210	480
24-122108	BE5-C210	481
24-122245	BE5-C224	163
24-122610	*BE5-C261*	*200*
24-122627	*BE5-C262*	*200*
24-122740	BE5-C274	321
24-122740	BE5-C274	322
24-122757	BE5-C275	321
24-122757	BE5-C275	322
24-122764	BE5-C276	321
24-122764	BE5-C276	322
24-122771	BE5-C277	321
24-122771	BE5-C277	322
24-123266	BE3-C326	202
24-124362	BE5-C436	234
24-124379	BE5-C437	234
24-124508	BE5-C450	148
24-124515	BE5-C451	148
24-125130	*BE5-C513*	*410*
24-126649	BE5-C664	234
24-126724	*BE3-C672*	*53*
24-126731	*BE5-C673*	*53*
24-126793	BE3-C679	389
24-128636	BE5-C863	256
24-128636	BE5-C863	342
24-128650	BE5-C865	256
24-128650	BE5-C865	342
24-128780	BE5-C878	4
24-128780	BE5-C878	5
24-128780	BE5-C878	6
24-128780	BE5-C878	8
24-128797	BE5-C879	4
24-128797	BE5-C879	5
24-128797	BE5-C879	6
24-128797	BE5-C879	8
24-128803	BE5-C880	4
24-128803	BE5-C880	5
24-128803	BE5-C880	6
24-128803	BE5-C880	8
24-128810	BE5-C881	4
24-128810	BE5-C881	5
24-128810	BE5-C881	6
24-128810	BE5-C881	8
24-128933	BE5-C893	98
24-131742	BE5-D174	200
24-131759	BE5-D175	200
24-131766	BE5-D176	200
24-131773	BE5-D177	200
24-132725	BE5-D272	182
24-132732	BE5-D273	182
24-136709	BE5-D670	189
24-136716	BE5-D671	189
24-136822	BE5-D682	38
24-136822	BE5-D682	39
24-136846	BE5-D684	38
24-136846	BE5-D684	39
24-137867	BE5-D786	447
24-137874	BE5-D787	447
24-138284	BE5-D828	315
24-138338	BE5-D833	315
24-139106	BE5-D910	120
24-139113	BE5-D911	120
24-139168	BE5-D916	120
24-139168	BE5-D916	182
24-139175	BE5-D917	120
24-139175	BE5-D917	182
24-139380	BE3-D938	243
24-139397	BE3-D939	243
24-140225	BE5-E022	124
24-140225	BE5-E022	126
24-140225	BE5-E022	280
24-140225	BE5-E022	424
24-140256	BE5-E025	7
24-140256	BE5-E025	124
24-140256	BE5-E025	126
24-140256	BE5-E025	280
24-140256	BE5-E025	424
24-140812	BE3-E081	108
24-140812	BE3-E081	324
24-140874	BE5-E087	256
24-140881	BE5-E088	256
24-141086	BE3-E108	280
24-141086	BE3-E108	300
24-141116	BE3-E111	280
24-141116	BE3-E111	300
24-141352	BE5-E135	190
24-141369	BE5-E136	190
24-141680	BE3-E168	90
24-141680	BE3-E168	91
24-141727	*BE5-E172*	*183*
24-141734	*BE5-E173*	*183*
24-141789	BE5-E178	84
24-141819	BE5-E181	84
24-141833	BE3-E183	211
24-141833	BE3-E183	212
24-141857	BE3-E185	211
24-141857	BE3-E185	212
24-141857	BE3-E185	227
24-141857	BE3-E185	228
24-142182	BE5-E218	149
24-142182	BE5-E218	434
24-142199	BE5-E219	149
24-142199	BE5-E219	434
24-142304	BE3-E230	243
24-142311	BE3-E231	243
24-142342	BE3-E234	280
24-142342	BE3-E234	300
24-143318	BE5-E331	71
24-143318	BE5-E331	73
24-143318	BE5-E331	74
24-143318	BE5-E331	75
24-143349	BE5-E334	71
24-143349	BE5-E334	73
24-143349	BE5-E334	75
24-143639	BE5-E363	149
24-143639	BE5-E363	154
24-143639	BE5-E363	160
24-143639	BE5-E363	434
24-143639	BE5-E363	435
24-143646	BE5-E364	149
24-143646	BE5-E364	154
24-143646	BE5-E364	160
24-143646	BE5-E364	435
24-143806	BE5-E380	98
24-143806	BE5-E380	105
24-143936	BE5-E393	89
24-143943	BE5-E394	89
24-143950	BE5-E395	89
24-143967	BE5-E396	89
24-143974	BE5-E397	89
24-143981	BE5-E398	89
24-143998	BE3-E399	67
24-143998	BE3-E399	68
24-144384	BE5-E438	256
24-144766	*BE5-E476*	*106*
24-144773	*BE5-E477*	*106*
24-144780	*BE5-E478*	*106*
24-144834	BE5-E483	234
24-144889	BE5-E488	234
24-144896	BE5-E489	234
24-144919	BE5-E491	234
24-145404	BE3-E540	238
24-145961	BE5-E596	28
24-145961	BE5-E596	29
24-145961	BE5-E596	37
24-145978	BE5-E597	28
24-145978	BE5-E597	29
24-145978	BE5-E597	37
24-145985	BE5-E598	28
24-145985	BE5-E598	29
24-145985	BE5-E598	37
24-145992	BE5-E599	28
24-145992	BE5-E599	29
24-145992	BE5-E599	37
24-146135	BE5-E613	434
24-146708	*BE5-E670*	*183*
24-146715	*BE5-E671*	*183*
24-146944	BE5-E694	490
24-147002	BE5-E700	435
24-147477	BE5-E747	334
24-147477	BE5-E747	335
24-147477	BE5-E747	336
24-147484	BE5-E748	334
24-147484	BE5-E748	335
24-147484	BE5-E748	336
24-151368	BE5-F136	250
24-151375	BE5-F137	250
24-152921	BE5-F292	408
24-152938	BE5-F293	408
24-155311	BE5-F531	191
24-155328	BE5-F532	191
24-155335	BE5-F533	191
24-156530	BE5-F653	150
24-158428	*BE3-F842*	*183*
24-158657	BE5-F865	236
24-158756	BE5-F875	459
24-158756	BE5-F875	460
24-158879	BE5-F887	7
24-164429	BE3-G442	236
24-165464	BE5-G546	319
24-165686	BE5-G568	319
24-166218	BE3-G621	211
24-166218	BE3-G621	212
24-166522	BE3-G652	211
24-166522	BE3-G652	212
24-166539	BE3-G653	211
24-166539	BE3-G653	212
24-166607	BE5-G660	234
24-166621	BE5-G662	234
24-166652	BE5-G665	234
24-166874	BE3-G687	227
24-166980	BE5-G698	234
24-166980	BE5-G698	236
24-166997	BE5-G699	236
24-167659	BE5-G765	234
24-167666	BE5-G766	234
24-168014	BE5-G801	281
24-168045	BE5-G804	281
24-168045	BE5-G804	282
24-168076	BE3-G807	207
24-168731	BE5-G873	114
24-168731	BE5-G873	134
24-168731	BE5-G873	326
24-168748	BE5-G874	114
24-168748	BE5-G874	134
24-168748	BE5-G874	326
24-169608	BE3-G960	238
24-170659	BE3-H065	91
24-170680	BE3-H068	91
24-170826	BE3-H082	211
24-170826	BE3-H082	212
24-171014	BE5-H101	227
24-171311	BE5-H131	88
24-171472	BE5-H147	184
24-171687	BE3-H168	103
24-171687	BE3-H168	274
24-171717	BE3-H171	103
24-171717	BE3-H171	275
24-172981	BE3-H298	238
24-173032	BE5-H303	408
24-173049	BE5-H304	408
24-175616	*BE5-H561*	*113*
24-176422	BE5-H642	338
24-181464	B36-0370	53
24-181464	B36-0370	177
24-181464	B36-0370	241
24-181464	B36-0370	357
24-181471	B36-0380	53
24-181471	B36-0380	177
24-181471	B36-0380	241
24-181471	B36-0380	357
24-181488	B46-0040	463
24-181495	B46-0137	39
24-181495	B46-0137	447
24-181495	B46-0137	481
24-181495	B46-0137	482
24-181518	P30-0034	463
24-181846	*BE5-63207*	*359*
24-181853	*BE5-63310*	*39*
24-577403	*B46-57740*	*131*
24-577700	B46-57770	131
24-591522	B46-59152	275
24-591522	B46-59152	296
24-593762	*BE5-59376*	*338*
24-595452	BE5-59545	329
24-599955	*BE5-59995*	*328*
24-599962	*BE5-59996*	*328*
24-604277	BE5-60427	91
24-604277	BE5-60427	92
24-607896	*BE3-60789*	*464*
24-618106	BE3-61810	499
24-618113	BE3-61811	499
24-627009	*BE5-62700*	*450*
24-627009	*BE5-62700*	*452*
24-627009	*BE5-62700*	*462*
24-627726	BE5-62772	264
24-627726	BE5-62772	291
24-629485	BE3-62948	449
24-629485	BE3-62948	451
24-629485	BE3-62948	462
24-630016	*BE5-63001*	*88*
24-630085	BE3-63008	263
24-631129	BE5-63112	275
24-631129	BE5-63112	296
24-631136	BE3-63113	275
24-631136	BE3-63113	296
24-632133	BE5-63213	92
24-632140	BE5-63214	92
24-632157	BE5-63215	46
24-632164	BE5-63216	46
24-632171	BE3-63217	281
24-632171	BE3-63217	282
24-632188	BE3-63218	493
24-632539	*BE5-63253*	*46*
24-632560	*BE5-63256*	*46*
24-632614	*BE5-63261*	*46*
24-632621	BE5-63262	46
24-632683	BE3-63268	280
24-632690	BE5-63269	280
24-632799	*BE5-63279*	*495*
24-632805	*BE5-63280*	*495*
24-633369	BE5-63336	283
24-633376	BE5-63337	283
24-634038	*BE3-63403*	*119*
24-634045	*BE3-63404*	*119*
26-029733	*BR5-2973*	*333*
26-124261	*BR5-C426*	*333*
26-145525	*BR5-E552*	*335*
26-181905	BM5-H364	65
26-181905	BM5-H364	67
26-181905	BM5-H364	68
26-181905	BM5-H364	69
26-181936	BM5-H618	71
26-181936	BM5-H618	72
26-181936	BM5-H618	73
26-181936	BM5-H618	75
26-181943	*0028860*	*9*
26-181950	*0028861*	*9*
26-181967	*0030091*	*333*
26-181974	*0030664*	*333*
26-181981	*0035650*	*335*
26-181998	*0035751*	*335*
26-182001	*0036439*	*102*
26-182001	*0036439*	*103*
26-182018	*0036440*	*102*
26-182018	*0036440*	*103*
26-182025	*0037419*	*9*
26-182032	*0037420*	*9*
26-602059	*BM5-60205*	*65*
26-602059	*BM5-60205*	*67*
26-602059	*BM5-60205*	*68*
26-602059	*BM5-60205*	*70*
26-602059	*BM5-60205*	*90*
26-602059	*BM5-60205*	*91*
26-616964	BR5-61696	333
26-624648	*BM5-62464*	*333*
26-630113	*VM3-63011*	*333*
26-633510	*BM5-63351*	*71*
26-633510	*BM5-63351*	*73*
26-633510	*BM5-63351*	*74*
26-633510	*BM5-63351*	*75*
27-105993	BF3-A599	227
31-122115	VA3-C211	339
31-122122	VA3-C212	339
31-122139	VA3-C213	339
31-122146	VA3-C214	339
31-135856	VA3-D585	334
31-135856	VA3-D585	336
31-135856	VA3-D585	337
31-135863	VA3-D586	334
31-135863	VA3-D586	336
31-135863	VA3-D586	337
31-147545	VA7-E754	334
31-147545	VA7-E754	335
31-147545	VA7-E754	336
31-181884	VM3-H362	65
31-181884	VM3-H362	67
31-181884	VM3-H362	68
31-181884	VM3-H362	69
31-181891	VM3-H363	65
31-181891	VM3-H363	67
31-181891	VM3-H363	68
31-181891	VM3-H363	69
31-181914	VM3-H616	71
31-181914	VM3-H616	72
31-181914	VM3-H616	73
31-181914	VM3-H616	75
31-181921	VM3-H617	71
31-181921	VM3-H617	72
31-181921	VM3-H617	73
31-181921	VM3-H617	75
31-633499	*VM3-63349*	*65*
31-633499	*VM3-63349*	*67*
31-633499	*VM3-63349*	*68*
31-633499	*VM3-63349*	*70*

Neue Bestellnummer – Alte Bestellnummer

Neu	Alt	Seite
31-633499	VM3-63349	71
31-633499	VM3-63349	73
31-633499	VM3-63349	74
31-633499	VM3-63349	75
31-633499	VM3-63349	90
31-633499	VM3-63349	91
31-633505	VM3-63350	65
31-633505	VM3-63350	67
31-633505	VM3-63350	68
31-633505	VM3-63350	70
31-633505	VM3-63350	71
31-633505	VM3-63350	73
31-633505	VM3-63350	74
31-633505	VM3-63350	75
31-633505	VM3-63350	90
31-633505	VM3-63350	91
33-023519	BE5-2351	407
33-046921	VE3-4692	332
33-046938	VE3-4693	332
33-050461	RE3-5046	256
33-067230	BE5-6723	436
33-067230	BE5-6723	437
33-116488	VE3-B648	332
33-116495	VE3-B649	332
33-124254	VR3-C425	335
33-158723	BE5-F872	459
33-166896	BE3-G689	227
33-181509	B46-0387	360
33-181509	B46-0387	361
33-181677	VE3-5001	392
33-577418	B36-57741	131
33-616957	VR3-61695	333
34-000014	P30-0001	135
34-000144	P30-0014	466
34-000175	P30-0017	39
34-000175	P30-0017	447
34-000175	P30-0017	481
34-000175	P30-0017	482
34-000236	P30-0023	91
34-000236	P30-0023	92
34-000243	P36-0024	75
34-000243	P36-0024	76
34-000243	P36-0024	77
34-000243	P36-0024	92
34-000243	P36-0024	93
34-000250	P30-0025	91
34-000250	P30-0025	92
34-000311	P36-0031	492
34-000403	P30-0040	337
34-000403	P30-0040	338
34-000403	P30-0040	463
34-000427	P30-0042	53
34-000533	P30-0053	131
34-000540	P30-0054	131
34-000557	P30-0055	131
34-000564	P30-0056	131
34-000588	P30-0058	131
34-000670	P36-0067	244
34-000748	P30-0074	401
34-000779	P30-0077	401
34-000793	P30-0079	409
34-000793	P30-0079	410
34-000885	P30-0088	244
34-000885	P30-0088	246
34-000885	P30-0088	247
34-000939	P36-0093	186
34-000939	P36-0093	187
34-000984	P30-0098	402
34-001011	P30-0101	135
34-001028	P30-0102	449
34-001028	P30-0102	462
34-001042	P30-0104	337
34-001042	P30-0104	338
34-001103	P36-0110	134
34-001103	P36-0110	135
34-001127	P36-0112	328
34-001127	P36-0112	329
34-001127	P36-0112	337
34-001134	P36-0113	328
34-001134	P36-0113	329
34-001134	P36-0113	330
34-001141	P36-0114	329
34-001158	P36-0115	328
34-001158	P36-0115	329
34-001158	P36-0115	330
34-001165	P36-0116	328
34-001165	P36-0116	329
34-001165	P36-0116	330
34-001219	P30-0121	57
34-001363	P36-0136	57
34-001363	P36-0136	58
34-001363	P36-0136	59
34-001363	P36-0136	89
34-001370	P30-0137	445
34-001370	P30-0137	448
34-001370	P30-0137	461
34-001370	P30-0137	488
34-001370	P30-0137	489
34-001387	P30-0138	57
34-001417	P36-0141	276
34-001417	P36-0141	297
34-001417	P36-0141	298
34-001417	P36-0141	419
34-001417	P36-0141	427
34-001417	P36-0141	430
34-001424	P36-0142	116
34-001424	P36-0142	117
34-001424	P36-0142	284
34-001424	P36-0142	285
34-001424	P36-0142	286
34-001424	P36-0142	287
34-001424	P36-0142	289
34-001424	P36-0142	290
34-001424	P36-0142	412
34-001424	P36-0142	413
34-001462	P36-0146	116
34-001462	P36-0146	284
34-001462	P36-0146	285
34-001462	P36-0146	287
34-001462	P36-0146	289
34-001462	P36-0146	291
34-001592	P36-0159	301
34-001592	P36-0159	302
34-001592	P36-0159	421
34-001592	P36-0159	422
34-002230	P36-0223	57
34-002292	P36-0229	85
34-002315	P36-0231	86
34-002339	P36-0233	77
34-002339	P36-0233	85
34-002421	P36-0242	77
34-002421	P36-0242	85
34-002513	P36-0251	58
34-002629	P36-0262	253
34-002636	P30-0263	254
34-002643	P30-0264	253
34-002681	P30-0268	254
34-002681	P30-0268	255
34-002926	P36-0292	438
34-002926	P36-0292	439
34-002926	P36-0292	440
34-002926	P36-0292	441
34-002926	P36-0292	442
34-003114	P36-0311	117
34-003114	P36-0311	284
34-003114	P36-0311	285
34-003114	P36-0311	287
34-003114	P36-0311	289
34-003114	P36-0311	290
34-003114	P36-0311	291
34-003114	P36-0311	412
34-003114	P36-0311	413
34-003268	P36-0326	76
34-003268	P36-0326	77
34-003268	P36-0326	92
34-003268	P36-0326	93
34-003329	P36-0332	58
34-003343	P30-0334	58
34-003343	P30-0334	59
34-003350	P36-0335	8
34-003350	P36-0335	58
34-003350	P36-0335	59
34-003480	P30-0348	408
34-003497	P36-0349	408
34-003510	P30-0351	107
34-003510	P30-0351	111
34-003510	P30-0351	311
34-003527	P30-0352	400
34-003534	P36-0353	87
34-003671	P36-0367	301
34-003671	P36-0367	302
34-003671	P36-0367	421
34-003671	P36-0367	422
34-003688	P36-0368	87
34-003695	P36-0369	30
34-003695	P36-0369	31
34-003695	P36-0369	37
34-003695	P36-0369	49
34-003695	P36-0369	50
34-003695	P36-0369	51
34-003695	P36-0369	52
34-003695	P36-0369	53
34-003701	P36-0370	30
34-003701	P36-0370	31
34-003701	P36-0370	36
34-003701	P36-0370	47
34-003701	P36-0370	49
34-003701	P36-0370	50
34-003701	P36-0370	51
34-003701	P36-0370	52
34-003701	P36-0370	53
34-003725	P36-0372	275
34-003725	P36-0372	418
34-030011	P30-3001	39
34-030011	P30-3001	447
34-030011	P30-3001	481
34-030011	P30-3001	482
34-030035	P36-3003	266
34-030035	P36-3003	267
34-030035	P36-3003	268
34-030035	P36-3003	269
34-030035	P36-3003	413
34-030035	P36-3003	414
34-030035	P36-3003	418
34-030059	P30-3005	39
34-030059	P30-3005	40
34-030059	P30-3005	41
34-030059	P30-3005	42
34-030059	P30-3005	43
34-030059	P30-3005	44
34-030059	P30-3005	45
34-030059	P30-3005	46
34-030059	P30-3005	467
34-030059	P30-3005	468
34-030059	P30-3005	486
34-030059	P30-3005	487
34-030066	P30-3006	40
34-030066	P30-3006	41
34-030066	P30-3006	42
34-030066	P30-3006	43
34-030066	P30-3006	44
34-030066	P30-3006	45
34-030066	P30-3006	46
34-030097	P30-3009	404
34-030103	P36-3010	254
34-030110	P30-3011	177
34-030110	P30-3011	258
34-030165	P36-3016	40
34-030165	P36-3016	41
34-030165	P36-3016	45
34-030172	P36-3017	40
34-030172	P36-3017	41
34-030172	P36-3017	42
34-030172	P36-3017	45
34-030172	P36-3017	46
34-030189	P36-3018	79
34-030189	P36-3018	80
34-030189	P36-3018	87
34-030196	P36-3019	79
34-030196	P36-3019	80
34-030196	P36-3019	81
34-030202	P36-3020	79
34-030202	P36-3020	80
34-030202	P36-3020	81
34-030219	P36-3021	79
34-030226	P36-3022	79
34-030226	P36-3022	81
34-030233	P36-3023	79
34-030233	P36-3023	81
34-030585	P36-3058	42
34-030585	P36-3058	43
34-030585	P36-3058	46
34-030592	P30-3059	107
34-030592	P30-3059	110
34-030592	P30-3059	311
34-030608	P30-3060	107
34-030608	P30-3060	110
34-030608	P30-3060	310
34-030608	P30-3060	311
34-030615	P30-3061	409
34-030622	P30-3062	409
34-030677	P36-3067	438
34-030677	P36-3067	439
34-030677	P36-3067	440
34-030684	P36-3068	186
34-030721	P36-3072	116
34-030721	P36-3072	117
34-030721	P36-3072	284
34-030721	P36-3072	288
34-030721	P36-3072	289
34-030721	P36-3072	291
34-030806	P36-3080	436
34-030806	P36-3080	437
34-030837	PE3-3083	435
34-030837	PE3-3083	436
34-030837	PE3-3083	437
34-030868	PE3-3086	42
34-030868	PE3-3086	44
34-030936	PE3-3093	361
34-031049	PE3-3104	357
34-031056	PE3-3105	357
34-031483	PE3-3148	87
34-031520	PE3-3152	435
34-031520	PE3-3152	436
34-031520	PE3-3152	437
34-046012	VR3-4601	333
34-046296	PE3-04629	58
34-046296	PE3-04629	59
34-050019	R36-5001	328
34-050019	R36-5001	329
34-050019	R36-5001	330
34-050149	R30-5014	200
34-050194	R30-5019	409
34-050217	R30-5021	404
34-050224	R36-5022	251
34-050231	R36-5023	252
34-050248	R30-5024	176
34-050248	R30-5024	177
34-050255	R36-5025	177
34-050262	R30-5026	201
34-050279	R36-5027	201
34-050316	R30-5031	408
34-050316	R30-5031	409
34-050361	R30-5036	176
34-050392	R30-5039	246
34-050453	RE2-5045	254
34-050484	RE2-5048	409
34-050491	RE3-5049	328
34-050491	RE3-5049	329
34-050491	RE3-5049	330
34-050507	RE3-5050	328
34-050507	RE3-5050	329
34-050507	RE3-5050	330
34-050514	RE2-5051	174
34-050521	RE2-5052	174
34-050538	RE2-5053	176
34-050545	RE2-5054	176
34-100608	PE3-A060	86
34-100608	PE3-A060	87
34-101803	PE3-A180	184
34-101803	PE3-A180	185
34-110096	PE3-B009	9
34-110096	PE3-B009	88
34-181522	P30-0128	57
34-181522	P30-0128	59
34-181539	P36-0081	435
34-181539	P36-0081	436
34-181539	P36-0081	437
34-181546	P36-0243	77
34-181560	P36-0361	87
34-181577	P36-0365	266
34-181577	P36-0365	267
34-181577	P36-0365	268
34-181577	P36-0365	269
34-181577	P36-0365	413
34-181577	P36-0365	414
34-181577	P36-0365	418
34-181584	P36-0366	275
34-181584	P36-0366	418
34-465578	P30-46557	499
34-465585	P30-46558	499
34-594520	P30-59452	91
34-594520	P30-59452	92
34-610848	VE3-61084	333
34-612200	RE3-61220	329
34-612200	RE3-61220	330
34-632192	PE3-63219	92
35-000396	V36-0039	136
35-000419	V36-0041	6
35-000594	V36-0059	448
35-000945	V36-0094	177
35-000945	V36-0094	293
35-000945	V36-0094	298
35-000945	V36-0094	419
35-000945	V36-0094	420
35-000945	V36-0094	427
35-001065	V36-0106	450
35-001270	V36-0127	328
35-001270	V36-0127	329
35-001270	V36-0127	330
35-001287	V36-0128	328
35-001287	V36-0128	329
35-001287	V36-0128	330
35-002147	V36-0214	446
35-003663	V36-0366	449
35-003663	V36-0366	451
35-003663	V36-0366	462
35-003717	V36-0371	177
35-003717	V36-0371	293
35-003717	V36-0371	298
35-003717	V36-0371	419
35-003717	V36-0371	427
35-003762	V36-0376	143
35-003762	V36-0376	144
35-003779	V36-0377	143
35-003878	V36-0387	446
35-003885	V36-0388	328
35-003885	V36-0388	329
35-003885	V36-0388	330
35-003892	V36-0389	328
35-003892	V36-0389	329
35-003892	V36-0389	330
35-003908	V36-0390	328
35-003908	V36-0390	329
35-003908	V36-0390	330
35-003915	V36-0391	328
35-003915	V36-0391	329
35-003915	V36-0391	330
35-003922	V36-0392	329
35-003922	V36-0392	330
35-003939	V36-0393	329
35-003939	V36-0393	330
35-003984	V36-0398	137
35-003984	V36-0398	138
35-003984	V36-0398	139
35-003984	V36-0398	140
35-003984	V36-0398	155
35-003991	V36-0399	164
35-003991	V36-0399	394
35-003991	V36-0399	395
35-004004	V36-0400	352
35-004004	V36-0400	353
35-005452	V36-0545	312
35-005452	V36-0545	313
35-005452	V36-0545	320
35-005469	V36-0546	312
35-005469	V36-0546	313
35-005469	V36-0546	320
35-005476	V36-0547	312
35-005476	V36-0547	320
35-005483	V36-0548	312
35-005483	V36-0548	320
35-005520	V36-0552	320
35-040163	V36-4016	352
35-040163	V36-4016	353
35-040170	V36-4017	408
35-040187	V36-4018	408
35-040194	V36-4019	408
35-040200	V36-4020	408
35-040286	V36-4028	137
35-040286	V36-4028	138
35-040286	V36-4028	139
35-040286	V36-4028	140
35-040286	V36-4028	155
35-040392	V36-4039	129
35-040392	V36-4039	130
35-040392	V36-4039	187
35-040408	V36-4040	158
35-040408	V36-4040	159
35-040408	V36-4040	160
35-040415	V36-4041	158
35-040415	V36-4041	159
35-040415	V36-4041	160
35-040460	V36-4046	341
35-040477	V36-4047	341
35-040590	V36-4059	101
35-040590	V36-4059	277
35-040590	V36-4059	278
35-040590	V36-4059	279
35-040590	V36-4059	300
35-040590	V36-4059	423
35-040590	V36-4059	425
35-040590	V36-4059	426
35-040590	V36-4059	427
35-040606	V32-4060	349
35-041283	V36-4128	142
35-041283	V36-4128	144
35-041313	V36-4131	316
35-041313	V36-4131	317
35-041320	V36-4132	316
35-041320	V36-4132	317
35-041337	V36-4133	316
35-041337	V36-4133	317
35-041344	V36-4134	316
35-041344	V36-4134	317
35-041382	V36-4138	162
35-041382	V36-4138	163
35-041696	VE3-4169	88
35-041702	VE3-4170	88
35-041757	VE3-4175	102
35-041757	VE3-4175	277
35-041757	VE3-4175	278
35-041757	VE3-4175	300
35-042006	VE3-4200	143
35-042006	VE3-4200	144
35-042013	VE3-4201	143
35-042136	VE3-4213	102
35-042136	VE3-4213	277
35-042136	VE3-4213	278
35-042136	VE3-4213	279
35-042136	VE3-4213	300
35-042372	VE3-4237	60
35-042372	VE3-4237	62
35-042372	VE3-4237	63
35-042389	VE3-4238	60
35-042389	VE3-4238	62
35-042389	VE3-4238	63
35-042747	VE3-4274	341
35-043102	VE3-4310	7
35-043102	VE3-4310	8
35-043119	VE3-4311	7
35-043119	VE3-4311	8
35-043126	VE3-4312	7
35-043126	VE3-4312	8
35-043256	VE3-4325	341
35-043713	VE3-4371	358
35-043713	VE3-4371	359
35-043867	VE3-4386	128
35-043881	VE3-4388	358
35-043881	VE3-4388	359
35-043898	VE3-4389	156
35-043911	VE3-4391	365
35-043911	VE3-4391	366
35-043911	VE3-4391	367
35-043911	VE3-4391	368
35-043911	VE3-4391	369
35-043911	VE3-4391	371
35-043911	VE3-4391	372
35-043911	VE3-4391	446
35-043911	VE3-4391	449

Neue Bestellnummer – Alte Bestellnummer

Neu	Alt	Seite
35-043911	VE3-4391	451
35-043911	VE3-4391	453
35-043911	VE3-4391	456
35-043911	VE3-4391	462
35-043911	VE3-4391	484
35-043911	VE3-4391	492
35-043928	VE3-4392	366
35-043928	VE3-4392	367
35-043928	VE3-4392	368
35-043928	VE3-4392	369
35-043928	VE3-4392	371
35-043928	VE3-4392	372
35-043928	VE3-4392	446
35-043928	VE3-4392	451
35-043928	VE3-4392	453
35-043928	VE3-4392	456
35-043928	VE3-4392	492
35-043935	VE3-4393	90
35-043942	VE3-4394	90
35-043959	VE3-4395	365
35-043959	VE3-4395	371
35-043959	VE3-4395	378
35-043959	VE3-4395	451
35-043959	VE3-4395	453
35-043959	VE3-4395	492
35-043966	VE3-4396	365
35-043966	VE3-4396	371
35-043966	VE3-4396	378
35-043966	VE3-4396	451
35-043966	VE3-4396	453
35-043966	VE3-4396	492
35-044000	VE3-4400	60
35-044000	VE3-4400	61
35-044000	VE3-4400	62
35-044000	VE3-4400	63
35-044000	VE3-4400	64
35-044017	VE3-4401	60
35-044017	VE3-4401	61
35-044017	VE3-4401	62
35-044017	VE3-4401	63
35-044017	VE3-4401	64
35-044024	VE3-4402	9
35-044024	VE3-4402	60
35-044024	VE3-4402	61
35-044024	VE3-4402	62
35-044024	VE3-4402	63
35-044024	VE3-4402	64
35-044024	VE3-4402	89
35-044024	VE3-4402	90
35-044031	VE3-4403	9
35-044031	VE3-4403	60
35-044031	VE3-4403	61
35-044031	VE3-4403	62
35-044031	VE3-4403	63
35-044031	VE3-4403	64
35-044031	VE3-4403	89
35-044031	VE3-4403	90
35-044048	VE3-4404	90
35-044055	VE3-4405	90
35-044079	VE3-4407	10
35-044079	VE3-4407	374
35-044079	VE3-4407	378
35-044079	VE3-4407	383
35-044079	VE3-4407	443
35-044079	VE3-4407	444
35-044079	VE3-4407	454
35-044079	VE3-4407	455
35-044079	VE3-4407	465
35-044086	VE3-4408	10
35-044086	VE3-4408	374
35-044086	VE3-4408	379
35-044086	VE3-4408	383
35-044086	VE3-4408	384
35-044086	VE3-4408	443
35-044086	VE3-4408	444
35-044086	VE3-4408	454
35-044086	VE3-4408	456
35-044086	VE3-4408	465
35-044253	VE3-4425	294
35-044253	VE3-4425	295
35-044253	VE3-4425	426
35-044260	VE3-4426	294
35-044260	VE3-4426	295
35-044260	VE3-4426	426
35-044338	VE3-4433	97
35-044338	VE3-4433	270
35-044338	VE3-4433	271
35-044338	VE3-4433	272
35-044338	VE3-4433	415
35-044338	VE3-4433	416
35-044338	VE3-4433	418
35-044345	VE3-4434	97
35-044345	VE3-4434	270
35-044345	VE3-4434	271
35-044345	VE3-4434	272
35-044345	VE3-4434	415
35-044345	VE3-4434	416
35-044345	VE3-4434	417
35-044345	VE3-4434	418
35-044420	*VE3-4442*	*464*
35-044437	*VE3-4443*	*464*
35-044468	VE3-04446	159
35-045809	VE3-4580	392
35-045816	VE3-4581	392
35-045984	VE3-4598	309
35-045984	VE3-4598	431
35-045991	VE3-4599	309
35-045991	VE3-4599	431
35-046196	VE3-4619	364
35-046196	VE3-4619	464
35-046202	VE3-4620	364
35-046202	VE3-4620	464
35-046370	VE3-4637	10
35-046370	VE3-4637	37
35-046370	VE3-4637	38
35-046370	VE3-4637	374
35-046370	VE3-4637	378
35-046370	VE3-4637	383
35-046370	VE3-4637	443
35-046370	VE3-4637	444
35-046370	VE3-4637	454
35-046370	VE3-4637	456
35-046387	VE3-4638	11
35-046387	VE3-4638	37
35-046387	VE3-4638	38
35-046387	VE3-4638	374
35-046387	VE3-4638	379
35-046387	VE3-4638	383
35-046387	VE3-4638	384
35-046387	VE3-4638	443
35-046387	VE3-4638	444
35-046387	VE3-4638	454
35-046387	VE3-4638	456
35-046462	VE3-4646	111
35-046462	VE3-4646	112
35-046462	VE3-4646	313
35-046462	VE3-4646	314
35-046479	VE3-4647	111
35-046479	VE3-4647	112
35-046479	VE3-4647	313
35-046479	VE3-4647	314
35-046547	VE3-4654	126
35-047209	VE3-4720	4
35-047209	VE3-4720	7
35-047216	VE3-4721	4
35-047216	VE3-4721	7
35-050162	VE3-5016	111
35-050162	VE3-5016	112
35-050162	VE3-5016	313
35-050162	VE3-5016	314
35-050179	VE3-5017	111
35-050179	VE3-5017	112
35-050179	VE3-5017	313
35-050179	VE3-5017	314
35-051145	VE3-5114	341
35-051152	VE3-5115	342
35-051169	VE3-5116	342
35-051176	VE3-5117	342
35-051398	VE3-5139	145
35-051398	VE3-5139	146
35-051404	VE3-5140	145
35-051404	VE3-5140	146
35-051411	VE3-5141	145
35-051411	VE3-5141	146
35-051428	VE3-5142	145
35-051428	VE3-5142	146
35-051435	VE3-5143	464
35-051442	VE3-5144	464
35-051480	VE3-5148	152
35-051480	VE3-5148	153
35-051497	VE3-5149	179
35-051497	VE3-5149	180
35-051503	VE3-5150	180
35-051688	VE3-5168	358
35-051688	VE3-5168	359
35-051695	VE3-5169	358
35-051695	VE3-5169	359
35-052173	VE3-5217	10
35-052173	VE3-5217	369
35-052173	VE3-5217	372
35-052173	VE3-5217	380
35-052173	VE3-5217	381
35-052173	VE3-5217	382
35-052173	VE3-5217	386
35-052173	VE3-5217	485
35-052180	VE3-5218	10
35-052180	VE3-5218	369
35-052180	VE3-5218	372
35-052180	VE3-5218	380
35-052180	VE3-5218	381
35-052180	VE3-5218	382
35-052180	VE3-5218	386
35-052180	VE3-5218	485
35-052210	VE3-5221	433
35-052210	VE3-5221	434
35-052227	VE3-5222	433
35-052227	VE3-5222	434
35-052746	VE3-5274	109
35-052746	VE3-5274	317
35-052746	VE3-5274	318
35-052746	VE3-5274	319
35-052753	VE3-5275	109
35-052753	VE3-5275	317
35-052753	VE3-5275	318
35-052753	VE3-5275	319
35-052777	VE3-5277	331
35-052784	VE3-5278	331
35-053446	VE3-5344	208
35-053446	VE3-5344	209
35-053446	VE3-5344	210
35-053446	VE3-5344	213
35-053446	VE3-5344	214
35-053446	VE3-5344	215
35-053453	VE3-5345	208
35-053453	VE3-5345	209
35-053453	VE3-5345	210
35-053453	VE3-5345	213
35-053453	VE3-5345	214
35-053453	VE3-5345	215
35-053460	VE3-5346	405
35-053460	VE3-5346	406
35-053477	VE3-5347	405
35-053477	VE3-5347	406
35-053484	VE3-5348	406
35-053491	VE3-5349	406
35-053637	VE3-5363	123
35-053637	VE3-5363	299
35-053637	VE3-5363	306
35-053637	VE3-5363	307
35-053637	VE3-5363	427
35-053637	VE3-5363	429
35-053637	VE3-5363	430
35-053644	VE3-5364	123
35-053644	VE3-5364	299
35-053644	VE3-5364	306
35-053644	VE3-5364	307
35-053644	VE3-5364	427
35-053644	VE3-5364	429
35-053644	VE3-5364	430
35-100324	VE3-A032	3
35-100331	VE3-A033	3
35-101680	VE3-A168	392
35-101697	VE3-A169	392
35-102199	VE3-A219	123
35-102199	VE3-A219	299
35-102199	VE3-A219	306
35-102199	VE3-A219	307
35-102199	VE3-A219	427
35-102199	VE3-A219	429
35-102199	VE3-A219	430
35-102236	VE3-A223	123
35-102236	VE3-A223	299
35-102236	VE3-A223	306
35-102236	VE3-A223	307
35-102236	VE3-A223	427
35-102236	VE3-A223	429
35-102236	VE3-A223	430
35-102502	VE3-A250	96
35-102502	VE3-A250	357
35-102502	VE3-A250	358
35-102519	VE3-A251	96
35-102519	VE3-A251	357
35-102519	VE3-A251	358
35-102533	VE3-A253	96
35-102533	VE3-A253	357
35-102533	VE3-A253	358
35-102540	VE3-A254	96
35-102540	VE3-A254	357
35-102540	VE3-A254	358
35-103233	VE3-A323	242
35-103233	VE3-A323	243
35-103240	VE3-A324	242
35-103240	VE3-A324	243
35-103509	VE3-A350	149
35-103509	VE3-A350	362
35-103509	VE3-A350	490
35-103516	VE3-A351	149
35-103516	VE3-A351	362
35-103516	VE3-A351	490
35-103547	VE3-A354	144
35-103547	VE3-A354	192
35-103554	VE3-A355	144
35-103554	VE3-A355	192
35-103578	VE3-A357	144
35-103578	VE3-A357	192
35-103585	VE3-A358	144
35-103585	VE3-A358	192
35-104384	VE3-A438	149
35-104391	VE3-A439	149
35-105282	VE3-A528	363
35-105282	VE3-A528	447
35-105282	VE3-A528	460
35-105282	VE3-A528	489
35-105282	VE3-A528	490
35-105305	VE3-A530	364
35-105305	VE3-A530	447
35-105305	VE3-A530	460
35-105305	VE3-A530	489
35-105305	VE3-A530	490
35-105855	VE3-A585	60
35-105855	VE3-A585	62
35-105855	VE3-A585	63
35-105862	VE3-A586	60
35-105862	VE3-A586	62
35-105862	VE3-A586	63
35-107354	VE3-A735	175
35-107361	VE3-A736	175
35-107378	VE3-A737	175
35-107385	VE3-A738	175
35-107392	VE3-A739	175
35-107408	VE3-A740	175
35-107422	VE3-A742	89
35-107439	VE3-A743	89
35-107460	VE3-A746	172
35-107477	VE3-A747	172
35-107804	*VE3-A780*	*106*
35-108177	VE3-A817	12
35-108177	VE3-A817	14
35-108177	VE3-A817	15
35-108177	VE3-A817	363
35-108177	VE3-A817	375
35-108177	VE3-A817	379
35-108177	VE3-A817	384
35-108177	VE3-A817	385
35-108177	VE3-A817	457
35-108177	VE3-A817	458
35-108177	VE3-A817	462
35-108191	VE3-A819	12
35-108191	VE3-A819	14
35-108191	VE3-A819	15
35-108191	VE3-A819	363
35-108191	VE3-A819	375
35-108191	VE3-A819	379
35-108191	VE3-A819	384
35-108191	VE3-A819	385
35-108191	VE3-A819	457
35-108191	VE3-A819	458
35-108191	VE3-A819	462
35-109631	VE3-A963	84
35-109631	VE3-A963	94
35-109655	VE3-A965	84
35-109655	VE3-A965	85
35-109655	VE3-A965	94
35-110552	VE3-B055	339
35-110552	VE3-B055	490
35-110569	VE3-B056	339
35-110569	VE3-B056	490
35-110583	VE3-B058	339
35-110583	VE3-B058	490
35-110590	VE3-B059	339
35-110590	VE3-B059	490
35-110651	VE3-B065	299
35-110651	VE3-B065	306
35-110651	VE3-B065	307
35-110651	VE3-B065	309
35-110651	VE3-B065	430
35-110668	VE3-B066	299
35-110668	VE3-B066	306
35-110668	VE3-B066	307
35-110668	VE3-B066	309
35-110668	VE3-B066	430
35-110675	VE3-B067	299
35-110675	VE3-B067	306
35-110675	VE3-B067	309
35-110675	VE3-B067	430
35-110682	VE3-B068	299
35-110682	VE3-B068	306
35-110682	VE3-B068	309
35-110682	VE3-B068	430
35-110736	VE3-B073	147
35-110736	VE3-B073	148
35-110736	VE3-B073	149
35-110736	VE3-B073	195
35-110736	VE3-B073	431
35-110736	VE3-B073	432
35-110736	VE3-B073	433
35-110736	VE3-B073	434
35-110743	VE3-B074	147
35-110743	VE3-B074	148
35-110743	VE3-B074	149
35-110743	VE3-B074	195
35-110743	VE3-B074	431
35-110743	VE3-B074	432
35-110743	VE3-B074	433
35-110743	VE3-B074	434
35-110767	VE3-B076	147
35-110767	VE3-B076	148
35-110767	VE3-B076	149
35-110767	VE3-B076	195
35-110767	VE3-B076	431
35-110767	VE3-B076	432
35-110767	VE3-B076	433
35-110767	VE3-B076	434
35-110774	VE3-B077	147
35-110774	VE3-B077	148
35-110774	VE3-B077	149
35-110774	VE3-B077	195
35-110774	VE3-B077	431
35-110774	VE3-B077	432
35-110774	VE3-B077	433
35-110774	VE3-B077	434
35-110873	VE3-B087	175
35-110880	VE3-B088	175
35-112716	VE3-B271	85
35-112716	VE3-B271	86
35-113430	VE3-B343	233
35-113454	VE3-B345	233
35-113751	VE3-B375	12
35-113751	VE3-B375	14
35-113751	VE3-B375	362
35-113751	VE3-B375	375
35-113751	VE3-B375	379
35-113751	VE3-B375	384
35-113751	VE3-B375	385
35-113751	VE3-B375	457
35-113751	VE3-B375	458
35-113768	VE3-B376	12
35-113768	VE3-B376	14
35-113768	VE3-B376	363
35-113768	VE3-B376	375
35-113768	VE3-B376	379
35-113768	VE3-B376	384
35-113768	VE3-B376	385
35-113768	VE3-B376	457
35-113768	VE3-B376	458
35-114062	VE3-B406	81
35-114062	VE3-B406	83
35-114079	VE3-B407	82
35-114079	VE3-B407	83
35-114086	VE3-B408	81
35-114086	VE3-B408	83
35-114093	VE3-B409	9
35-114093	VE3-B409	82
35-114222	VE3-B422	170
35-114239	VE3-B423	170
35-114253	VE3-B425	171
35-114260	VE3-B426	171
35-114567	VE3-B456	88
35-114574	VE3-B457	88
35-114635	VE3-B463	164
35-114635	VE3-B463	273
35-114635	VE3-B463	274
35-114635	VE3-B463	310
35-114635	VE3-B463	417
35-114635	VE3-B463	418
35-114635	VE3-B463	431
35-114642	VE3-B464	164
35-114642	VE3-B464	273
35-114642	VE3-B464	274
35-114642	VE3-B464	310
35-114642	VE3-B464	417
35-114642	VE3-B464	418
35-114642	VE3-B464	431
35-114666	VE3-B466	164
35-114666	VE3-B466	165
35-114666	VE3-B466	273
35-114666	VE3-B466	274
35-114666	VE3-B466	417
35-114666	VE3-B466	418
35-114673	VE3-B467	164
35-114673	VE3-B467	165
35-114673	VE3-B467	273
35-114673	VE3-B467	274
35-114673	VE3-B467	417
35-114673	VE3-B467	418
35-115045	VE3-B504	65
35-115045	VE3-B504	67
35-115045	VE3-B504	68
35-115045	VE3-B504	69
35-115045	VE3-B504	93
35-115052	VE3-B505	65
35-115052	VE3-B505	67
35-115052	VE3-B505	68
35-115052	VE3-B505	69
35-115052	VE3-B505	93
35-115069	VE3-B506	65
35-115069	VE3-B506	66
35-115069	VE3-B506	67
35-115069	VE3-B506	68
35-115069	VE3-B506	69
35-115069	VE3-B506	94
35-115076	VE3-B507	65
35-115076	VE3-B507	66
35-115076	VE3-B507	67
35-115076	VE3-B507	68
35-115076	VE3-B507	69
35-115076	VE3-B507	94
35-115106	VE3-B510	65
35-115106	VE3-B510	66
35-115106	VE3-B510	67
35-115106	VE3-B510	68
35-115106	VE3-B510	69
35-115113	VE3-B511	65
35-115113	VE3-B511	66
35-115113	VE3-B511	67
35-115113	VE3-B511	68
35-115113	VE3-B511	69
35-115298	VE3-B529	170
35-115298	VE3-B529	171
35-115304	VE3-B530	170

Neue Bestellnummer – Alte Bestellnummer

Neu	Alt	Seite
35-115304	VE3-B530	171
35-115311	VE3-B531	171
35-115328	VE3-B532	171
35-115908	VE3-B590	55
35-115908	VE3-B590	56
35-115915	VE3-B591	55
35-115915	VE3-B591	56
35-115939	VE3-B593	55
35-115939	VE3-B593	56
35-115946	VE3-B594	55
35-115946	VE3-B594	56
35-116288	VE3-B628	35
35-116288	VE3-B628	36
35-116301	VE3-B630	35
35-116301	VE3-B630	36
35-118213	VE3-B821	334
35-118213	VE3-B821	336
35-118237	VE3-B823	334
35-118237	VE3-B823	336
35-118251	VA3-B825	334
35-118251	VA3-B825	336
35-118275	VA3-B827	334
35-118275	VA3-B827	336
35-118305	VE3-B830	392
35-118312	VE3-B831	392
35-118336	VE3-B833	392
35-118343	VE3-B834	392
35-118435	VE3-B843	249
35-118459	VE3-B845	249
35-118657	VE3-B865	9
35-118657	VE3-B865	83
35-120377	VE3-C037	71
35-120377	VE3-C037	72
35-120377	VE3-C037	73
35-120377	VE3-C037	74
35-120377	VE3-C037	94
35-120384	VE3-C038	71
35-120384	VE3-C038	72
35-120384	VE3-C038	73
35-120384	VE3-C038	74
35-120384	VE3-C038	94
35-120407	VE3-C040	71
35-120407	VE3-C040	72
35-120407	VE3-C040	73
35-120407	VE3-C040	75
35-120407	VE3-C040	94
35-120414	VE3-C041	71
35-120414	VE3-C041	72
35-120414	VE3-C041	73
35-120414	VE3-C041	75
35-120414	VE3-C041	94
35-122074	VE3-C207	387
35-122074	VE3-C207	479
35-122074	VE3-C207	480
35-122074	VE3-C207	481
35-122081	VE3-C208	387
35-122081	VE3-C208	388
35-122081	VE3-C208	480
35-122081	VE3-C208	481
35-122180	VE3-C218	339
35-122197	VE3-C219	339
35-122203	VE3-C220	339
35-122210	VE3-C221	339
35-123637	VE3-C363	460
35-123644	VE3-C364	460
35-124092	VE3-C409	90
35-124092	VE3-C409	91
35-124108	VE3-C410	90
35-124108	VE3-C410	91
35-124115	VE3-C411	90
35-124115	VE3-C411	91
35-124122	VE3-C412	90
35-124122	VE3-C412	91
35-125228	*VE3-C522*	*100*
35-125228	*VE3-C522*	*327*
35-128625	VE3-C862	256
35-128625	VE3-C862	342
35-128649	VE3-C864	256
35-128649	VE3-C864	342
35-128717	VE3-C871	163
35-132462	*VE3-D246*	*95*
35-132462	*VE3-D246*	*96*
35-132462	*VE3-D246*	*103*
35-132462	*VE3-D246*	*328*
35-135845	VA3-D584	334
35-135845	VA3-D584	336
35-135845	VA3-D584	337
35-135876	VA3-D587	334
35-135876	VA3-D587	336
35-135876	VA3-D587	337
35-135913	VE3-D591	334
35-135913	VE3-D591	336
35-135913	VE3-D591	337
35-135920	VE3-D592	334
35-135920	VE3-D592	336
35-135920	VE3-D592	337
35-135937	VE3-D593	334
35-135937	VE3-D593	336
35-135937	VE3-D593	337
35-135944	VE3-D594	334
35-135944	VE3-D594	336
35-135944	VE3-D594	337
35-136811	VE3-D681	38
35-136811	VE3-D681	39
35-136835	VE3-D683	38
35-136835	VE3-D683	39
35-138266	VE3-D826	315
35-138273	VE3-D827	315
35-138297	VE3-D829	315
35-138303	VE3-D830	315
35-138310	VE3-D831	315
35-138327	VE3-D832	315
35-138341	VE3-D834	315
35-138358	VE3-D835	315
35-139362	VE3-D936	243
35-139379	VE3-D937	243
35-140207	VE3-E020	124
35-140207	VE3-E020	126
35-140207	VE3-E020	280
35-140207	VE3-E020	424
35-140214	VE3-E021	124
35-140214	VE3-E021	126
35-140214	VE3-E021	280
35-140214	VE3-E021	424
35-140238	VE3-E023	7
35-140238	VE3-E023	124
35-140238	VE3-E023	126
35-140238	VE3-E023	280
35-140238	VE3-E023	424
35-140245	VE3-E024	7
35-140245	VE3-E024	124
35-140245	VE3-E024	126
35-140245	VE3-E024	280
35-140245	VE3-E024	424
35-140610	VE3-E061	153
35-140610	VE3-E061	154
35-140627	VE3-E062	152
35-140627	VE3-E062	153
35-140634	VE3-E063	153
35-140795	VE3-E079	108
35-140795	VE3-E079	324
35-140801	VE3-E080	108
35-140801	VE3-E080	324
35-141068	VE3-E106	280
35-141068	VE3-E106	292
35-141068	VE3-E106	300
35-141075	VE3-E107	280
35-141075	VE3-E107	292
35-141075	VE3-E107	300
35-141099	VE3-E109	280
35-141099	VE3-E109	292
35-141099	VE3-E109	300
35-141105	VE3-E110	280
35-141105	VE3-E110	292
35-141105	VE3-E110	300
35-141662	VE3-E166	90
35-141662	VE3-E166	91
35-141679	VE3-E167	90
35-141679	VE3-E167	91
35-141761	VE3-E176	84
35-141778	VE3-E177	84
35-141792	VE3-E179	84
35-141808	VE3-E180	84
35-141822	VE3-E182	211
35-141822	VE3-E182	212
35-141846	VE3-E184	211
35-141846	VE3-E184	212
35-141846	VE3-E184	227
35-141846	VE3-E184	228
35-142102	VE3-E210	67
35-142102	VE3-E210	68
35-142119	VE3-E211	67
35-142119	VE3-E211	68
35-142287	VE3-E228	243
35-142294	VE3-E229	243
35-142454	VE3-E245	71
35-142454	VE3-E245	72
35-142454	VE3-E245	73
35-142461	VE3-E246	71
35-142461	VE3-E246	72
35-142461	VE3-E246	73
35-142478	VE3-E247	71
35-142478	VE3-E247	72
35-142478	VE3-E247	74
35-142485	VE3-E248	71
35-142485	VE3-E248	72
35-142485	VE3-E248	74
35-143291	VE3-E329	71
35-143291	VE3-E329	73
35-143291	VE3-E329	74
35-143291	VE3-E329	75
35-143307	VE3-E330	71
35-143307	VE3-E330	73
35-143307	VE3-E330	74
35-143307	VE3-E330	75
35-143321	VE3-E332	71
35-143321	VE3-E332	73
35-143321	VE3-E332	75
35-143338	VE3-E333	71
35-143338	VE3-E333	73
35-143338	VE3-E333	75
35-143598	VE3-E359	149
35-143598	VE3-E359	154
35-143598	VE3-E359	160
35-143604	VE3-E360	149
35-143604	VE3-E360	154
35-143604	VE3-E360	160
35-143611	VE3-E361	149
35-143611	VE3-E361	154
35-143611	VE3-E361	160
35-143628	VE3-E362	149
35-143628	VE3-E362	154
35-143628	VE3-E362	160
35-144960	VE3-E496	434
35-144960	VE3-E496	435
35-144977	VE3-E497	434
35-144977	VE3-E497	435
35-144984	VE3-E498	434
35-144984	VE3-E498	435
35-144991	VE3-E499	434
35-144991	VE3-E499	435
35-145516	*VR3-E551*	*333*
35-145516	*VR3-E551*	*335*
35-146995	VE3-E699	435
35-156338	VE3-F633	122
35-156338	VE3-F633	128
35-156338	VE3-F633	188
35-156345	VE3-F634	122
35-156345	VE3-F634	129
35-156345	VE3-F634	188
35-156512	VE3-F651	150
35-156529	VE3-F652	150
35-158707	VE3-F870	459
35-158714	VE3-F871	459
35-158738	VE3-F873	459
35-158745	VE3-F874	459
35-158745	VE3-F874	460
35-158790	VE3-F879	7
35-158806	VE3-F880	7
35-164418	VE3-G441	236
35-164432	VE3-G443	105
35-164432	VE3-G443	303
35-164432	VE3-G443	304
35-164432	VE3-G443	305
35-164432	VE3-G443	428
35-164432	VE3-G443	429
35-164449	VE3-G444	105
35-164449	VE3-G444	303
35-164449	VE3-G444	304
35-164449	VE3-G444	305
35-164449	VE3-G444	428
35-164449	VE3-G444	429
35-164456	VE3-G445	105
35-164456	VE3-G445	303
35-164456	VE3-G445	304
35-164456	VE3-G445	305
35-164456	VE3-G445	428
35-164456	VE3-G445	429
35-164463	VE3-G446	105
35-164463	VE3-G446	303
35-164463	VE3-G446	304
35-164463	VE3-G446	305
35-164463	VE3-G446	428
35-164463	VE3-G446	429
35-165453	VE3-G545	319
35-165675	VE3-G567	319
35-166856	VE3-G685	347
35-166863	VE3-G686	227
35-166887	VE3-G688	227
35-167990	VE3-G799	281
35-168003	VE3-G800	281
35-168027	VE3-G802	281
35-168027	VE3-G802	282
35-168034	VE3-G803	281
35-168034	VE3-G803	282
35-168560	VE3-G856	373
35-168560	VE3-G856	486
35-168577	VE3-G857	373
35-168577	VE3-G857	486
35-170631	VE3-H063	91
35-170648	VE3-H064	91
35-170662	VE3-H066	91
35-170679	VE3-H067	91
35-170815	VE3-H081	211
35-170815	VE3-H081	212
35-171294	VE3-H129	88
35-171300	VE3-H130	88
35-171553	VE3-H155	88
35-171560	VE3-H156	88
35-171669	VE3-H166	103
35-171669	VE3-H166	274
35-171676	VE3-H167	103
35-171676	VE3-H167	274
35-171690	VE3-H169	103
35-171690	VE3-H169	275
35-171706	VE3-H170	103
35-171706	VE3-H170	275
35-181590	V36-0104	449
35-181590	V36-0104	451
35-181590	V36-0104	462
35-587736	*V36-58773*	*329*
35-587743	*V36-58774*	*329*
35-593744	VE3-59374	338
35-593751	VE3-59375	338
35-603207	*VE3-60320*	*448*
35-604525	*VE3-60452*	*450*
35-604525	*VE3-60452*	*452*
35-604525	*VE3-60452*	*462*
35-607885	*VE3-60788*	*464*
36-129034	FE1-C903	59
36-129034	FE1-C903	61
36-129034	FE1-C903	64
36-129041	FE1-C904	59
36-129041	FE1-C904	61
36-129041	FE1-C904	64
36-129058	FE1-C905	59
36-129058	FE1-C905	61
36-129065	FE1-C906	59
36-129065	FE1-C906	62
36-129065	FE1-C906	64
36-129096	FE1-C909	78
36-129119	FE1-C911	80
36-129126	FE1-C912	88
36-129133	FE1-C913	87
36-129133	FE1-C913	88
36-129140	FE1-C914	81
36-129157	FE1-C915	88
36-129164	FE1-C916	81
36-129164	FE1-C916	82
36-129171	FE1-C917	81
36-129171	FE1-C917	82
36-129188	FE1-C918	87
36-129188	FE1-C918	88
36-129195	FE1-C919	87
36-129201	FE1-C920	87
36-129249	FE1-C924	64
36-129249	FE1-C924	66
36-129249	FE1-C924	69
36-129256	FE1-C925	64
36-129256	FE1-C925	65
36-129256	FE1-C925	66
36-129256	FE1-C925	68
36-129256	FE1-C925	69
36-129263	FE1-C926	57
36-129270	FE1-C927	77
36-129300	FE1-C930	57
36-129300	FE1-C930	58
36-129317	FE1-C931	78
36-129317	FE1-C931	80
36-129331	FE1-C933	78
36-129348	FE1-C934	86
36-129355	FE1-C935	217
36-129355	FE1-C935	218
36-129362	FE1-C936	217
36-129362	FE1-C936	218
36-129362	FE1-C936	219
36-129362	FE1-C936	220
36-129362	FE1-C936	221
36-129379	FE1-C937	217
36-129379	FE1-C937	218
36-129379	FE1-C937	219
36-129379	FE1-C937	220
36-129379	FE1-C937	221
36-129386	FE1-C938	217
36-129386	FE1-C938	219
36-129416	FE1-C941	217
36-129416	FE1-C941	218
36-129416	FE1-C941	219
36-129416	FE1-C941	221
36-129423	FE1-C942	217
36-129423	FE1-C942	218
36-129423	FE1-C942	219
36-129423	FE1-C942	221
36-129430	FE1-C943	218
36-129430	FE1-C943	220
36-129430	FE1-C943	230
36-129447	FE1-C944	201
36-129454	FE1-C945	201
36-129461	FE1-C946	204
36-129478	FE1-C947	204
36-129478	FE1-C947	205
36-129485	FE1-C948	204
36-129485	FE1-C948	206
36-129508	FE1-C950	204
36-129508	FE1-C950	205
36-129515	FE1-C951	205
36-129522	FE1-C952	229
36-129539	FE1-C953	229
36-129539	FE1-C953	230
36-129546	FE1-C954	230
36-129553	FE1-C955	230
36-129560	FE1-C956	229
36-129560	FE1-C956	230
36-129577	FE1-C957	229
36-129577	FE1-C957	230
36-129584	FE1-C958	221
36-129584	FE1-C958	223
36-129591	FE1-C959	222
36-129591	FE1-C959	223
36-129607	FE1-C960	221
36-129607	FE1-C960	223
36-129607	FE1-C960	232
36-129614	FE1-C961	221
36-129614	FE1-C961	222
36-129614	FE1-C961	223
36-129621	FE1-C962	222
36-129621	FE1-C962	223
36-129638	FE1-C963	204
36-129638	FE1-C963	205
36-129638	FE1-C963	206
36-129645	FE1-C964	204
36-129645	FE1-C964	205
36-129645	FE1-C964	206
36-129652	FE1-C965	204
36-129652	FE1-C965	206
36-129652	FE1-C965	213
36-129652	FE1-C965	232
36-129669	FE1-C966	221
36-129669	FE1-C966	222
36-129676	FE1-C967	214
36-129676	FE1-C967	215
36-129676	FE1-C967	221
36-129676	FE1-C967	222
36-129683	FE1-C968	221
36-129683	FE1-C968	222
36-129690	FE1-C969	207
36-129706	FE1-C970	235
36-129713	FE1-C971	215
36-129713	FE1-C971	216
36-129720	FE1-C972	215
36-129720	FE1-C972	216
36-129737	FE1-C973	215
36-129737	FE1-C973	216
36-129737	FE1-C973	237
36-129744	FE1-C974	228
36-129744	FE1-C974	229
36-129751	FE1-C975	203
36-129768	FE1-C976	203
36-129775	FE1-C977	203
36-129782	FE1-C978	215
36-129782	FE1-C978	216
36-129782	FE1-C978	231
36-129782	FE1-C978	232
36-129782	FE1-C978	237
36-129799	FE1-C979	228
36-129799	FE1-C979	229
36-129805	FE1-C980	203
36-129812	FE1-C981	203
36-129829	FE1-C982	135
36-129829	FE1-C982	136
36-129829	FE1-C982	137
36-129829	FE1-C982	154
36-129829	FE1-C982	155
36-129836	FE1-C983	157
36-129836	FE1-C983	158
36-129836	FE1-C983	159
36-129843	FE1-C984	156
36-129850	FE1-C985	156
36-129850	FE1-C985	157
36-129867	FE1-C986	156
36-129867	FE1-C986	157
36-129874	FE1-C987	157
36-129874	FE1-C987	158
36-129874	FE1-C987	159
36-129898	FE1-C989	136
36-129898	FE1-C989	137
36-129904	FE1-C990	138
36-129904	FE1-C990	139
36-129904	FE1-C990	155
36-129911	FE1-C991	138
36-129911	FE1-C991	139
36-129911	FE1-C991	155
36-129928	FE1-C992	151
36-129935	FE1-C993	151
36-129942	FE1-C994	151
36-129959	FE1-C995	151
36-129966	FE1-C996	151
36-129980	FE1-C998	152
36-129997	FE1-C999	152
36-130016	FE1-D001	152
36-130023	FE1-D002	152
36-130030	FE1-D003	143
36-130047	FE1-D004	150
36-130054	FE1-D005	150
36-130061	FE1-D006	140
36-130078	FE1-D007	140
36-130078	FE1-D007	141
36-130085	FE1-D008	140
36-130085	FE1-D008	141
36-130092	FE1-D009	140
36-130092	FE1-D009	141
36-130108	FE1-D010	101
36-130108	FE1-D010	278
36-130108	FE1-D010	279
36-130115	FE1-D011	266
36-130115	FE1-D011	267
36-130115	FE1-D011	269
36-130122	FE1-D012	266
36-130122	FE1-D012	267
36-130122	FE1-D012	268

Neue Bestellnummer – Alte Bestellnummer

Neu	Alt	Seite
36-130139	FE1-D013	266
36-130139	FE1-D013	267
36-130139	FE1-D013	268
36-130139	FE1-D013	269
36-130146	FE1-D014	270
36-130146	FE1-D014	271
36-130146	FE1-D014	303
36-130146	FE1-D014	304
36-130153	FE1-D015	271
36-130153	FE1-D015	272
36-130153	FE1-D015	303
36-130153	FE1-D015	304
36-130153	FE1-D015	309
36-130160	FE1-D016	271
36-130160	FE1-D016	272
36-130160	FE1-D016	303
36-130160	FE1-D016	304
36-130160	FE1-D016	309
36-130177	FE1-D017	299
36-130214	FE1-D021	303
36-130214	FE1-D021	304
36-130214	FE1-D021	305
36-130214	FE1-D021	309
36-130221	FE1-D022	294
36-130252	FE1-D025	303
36-130252	FE1-D025	304
36-130269	FE1-D026	304
36-130269	FE1-D026	305
36-130337	FE1-D033	101
36-130337	FE1-D033	278
36-130337	FE1-D033	279
36-130399	FE1-D039	287
36-130399	FE1-D039	288
36-130399	FE1-D039	289
36-130399	FE1-D039	290
36-130412	FE1-D041	301
36-130412	FE1-D041	302
36-130412	FE1-D041	421
36-130429	FE1-D042	301
36-130429	FE1-D042	302
36-130436	FE1-D043	301
36-130436	FE1-D043	302
36-130436	FE1-D043	421
36-130443	FE1-D044	301
36-130443	FE1-D044	302
36-130443	FE1-D044	421
36-130474	FE1-D047	293
36-130474	FE1-D047	419
36-130481	FE1-D048	266
36-130481	FE1-D048	267
36-130481	FE1-D048	268
36-130481	FE1-D048	269
36-130498	FE1-D049	130
36-130504	FE1-D050	351
36-130504	FE1-D050	352
36-130504	FE1-D050	353
36-130504	FE1-D050	354
36-130511	FE1-D051	349
36-130528	FE1-D052	348
36-130535	FE1-D053	348
36-130542	FE1-D054	340
36-130559	FE1-D055	340
36-130573	FE1-D057	345
36-130573	FE1-D057	346
36-130580	FE1-D058	346
36-130580	FE1-D058	348
36-130597	FE1-D059	345
36-130597	FE1-D059	346
36-130603	FE1-D060	341
36-130610	FE1-D061	341
36-130627	FE1-D062	192
36-130627	FE1-D062	193
36-130634	FE1-D063	192
36-130634	FE1-D063	193
36-130641	FE1-D064	365
36-130641	FE1-D064	366
36-130641	FE1-D064	367
36-130641	FE1-D064	368
36-130658	FE1-D065	366
36-130658	FE1-D065	368
36-130665	FE1-D066	449
36-130665	FE1-D066	461
36-130672	FE1-D067	43
36-130689	FE1-D068	43
36-130689	FE1-D068	44
36-130696	FE1-D069	449
36-130696	FE1-D069	461
36-130702	FE1-D070	449
36-130702	FE1-D070	461
36-130719	FE1-D071	48
36-130719	FE1-D071	49
36-130719	FE1-D071	53
36-130726	FE1-D072	15
36-130726	FE1-D072	16
36-130726	FE1-D072	52
36-130733	FE1-D073	15
36-130733	FE1-D073	16
36-130740	FE1-D074	41
36-130740	FE1-D074	42
36-130740	FE1-D074	45
36-130757	FE1-D075	47
36-130757	FE1-D075	48
36-130757	FE1-D075	49
36-130757	FE1-D075	52
36-130764	FE1-D076	30
36-130764	FE1-D076	31
36-130764	FE1-D076	50
36-130764	FE1-D076	51
36-130771	FE1-D077	41
36-130771	FE1-D077	42
36-130771	FE1-D077	45
36-130788	FE1-D078	469
36-130795	FE1-D079	469
36-130795	FE1-D079	471
36-130795	FE1-D079	488
36-130801	FE1-D080	469
36-130801	FE1-D080	471
36-130801	FE1-D080	488
36-130818	FE1-D081	365
36-130818	FE1-D081	366
36-130818	FE1-D081	367
36-130818	FE1-D081	370
36-130818	FE1-D081	377
36-130818	FE1-D081	450
36-130818	FE1-D081	491
36-130825	FE1-D082	365
36-130825	FE1-D082	366
36-130825	FE1-D082	367
36-130825	FE1-D082	370
36-130825	FE1-D082	377
36-130825	FE1-D082	450
36-130825	FE1-D082	452
36-130825	FE1-D082	491
36-130832	FE1-D083	469
36-130832	FE1-D083	471
36-130832	FE1-D083	488
36-130849	FE1-D084	469
36-130849	FE1-D084	471
36-130856	FE1-D085	469
36-130856	FE1-D085	471
36-130863	FE1-D086	469
36-130870	FE1-D087	471
36-130870	FE1-D087	488
36-130887	FE1-D088	452
36-130894	FE1-D089	452
36-130900	FE1-D090	370
36-130900	FE1-D090	482
36-130900	FE1-D090	483
36-130900	FE1-D090	484
36-130917	FE1-D091	471
36-130917	FE1-D091	488
36-130924	FE1-D092	471
36-130948	FE1-D094	447
36-130948	FE1-D094	481
36-130948	FE1-D094	482
36-130955	FE1-D095	461
36-130962	FE1-D096	40
36-130962	FE1-D096	467
36-130962	FE1-D096	468
36-130979	FE1-D097	40
36-130979	FE1-D097	45
36-130986	FE1-D098	43
36-130993	FE1-D099	43
36-130993	FE1-D099	44
36-131006	FE1-D100	29
36-131006	FE1-D100	30
36-131006	FE1-D100	50
36-131013	FE1-D101	30
36-131013	FE1-D101	50
36-131020	FE1-D102	30
36-131020	FE1-D102	31
36-131020	FE1-D102	51
36-131044	FE1-D104	10
36-131051	FE1-D105	39
36-131051	FE1-D105	447
36-131051	FE1-D105	481
36-131051	FE1-D105	482
36-131068	FE1-D106	448
36-131075	FE1-D107	466
36-131075	FE1-D107	467
36-131075	FE1-D107	486
36-131075	FE1-D107	487
36-131082	FE1-D108	466
36-131082	FE1-D108	467
36-131082	FE1-D108	468
36-131105	FE1-D110	448
36-131105	FE1-D110	488
36-131112	FE1-D111	365
36-131112	FE1-D111	366
36-131112	FE1-D111	367
36-131112	FE1-D111	370
36-131112	FE1-D111	377
36-131112	FE1-D111	450
36-131112	FE1-D111	452
36-131112	FE1-D111	491
36-131129	FE1-D112	31
36-131129	FE1-D112	51
36-131136	FE1-D113	377
36-131136	FE1-D113	450
36-131136	FE1-D113	491
36-131143	FE1-D114	450
36-131143	FE1-D114	491
36-131167	FE1-D116	32
36-131167	FE1-D116	34
36-131167	FE1-D116	473
36-131167	FE1-D116	474
36-131181	FE1-D118	30
36-131181	FE1-D118	31
36-131181	FE1-D118	50
36-131181	FE1-D118	51
36-131204	FE1-D120	29
36-131204	FE1-D120	30
36-131204	FE1-D120	50
36-131204	FE1-D120	51
36-131228	FE1-D122	378
36-131228	FE1-D122	454
36-131280	FE1-D128	33
36-131280	FE1-D128	34
36-131297	FE1-D129	374
36-131297	FE1-D129	378
36-131297	FE1-D129	443
36-131297	FE1-D129	444
36-131297	FE1-D129	454
36-131297	FE1-D129	455
36-131297	FE1-D129	465
36-131310	FE1-D131	493
36-131310	FE1-D131	494
36-131358	FE1-D135	17
36-133048	FE1-D304	32
36-133055	FE1-D305	456
36-133062	FE1-D306	43
36-133062	FE1-D306	44
36-133086	FE1-D308	47
36-133086	FE1-D308	48
36-133086	FE1-D308	52
36-133093	FE1-D309	47
36-133109	FE1-D310	47
36-133109	FE1-D310	48
36-133116	FE1-D311	48
36-133116	FE1-D311	52
36-133123	FE1-D312	48
36-133123	FE1-D312	52
36-133130	FE1-D313	48
36-133130	FE1-D313	52
36-133147	FE1-D314	30
36-133147	FE1-D314	31
36-133147	FE1-D314	50
36-133147	FE1-D314	51
36-133154	FE1-D315	52
36-133154	FE1-D315	53
36-133161	FE1-D316	59
36-133161	FE1-D316	62
36-133161	FE1-D316	64
36-133178	FE1-D317	59
36-133185	FE1-D318	63
36-133208	FE1-D320	65
36-133208	FE1-D320	66
36-133208	FE1-D320	68
36-133208	FE1-D320	69
36-133222	FE1-D322	77
36-133239	FE1-D323	77
36-133246	FE1-D324	80
36-133253	FE1-D325	80
36-133260	FE1-D326	82
36-133277	FE1-D327	82
36-133284	FE1-D328	86
36-133291	FE1-D329	87
36-133291	FE1-D329	88
36-133314	FE1-D331	87
36-133314	FE1-D331	88
36-133321	FE1-D332	130
36-133338	FE1-D333	135
36-133338	FE1-D333	154
36-133345	FE1-D334	135
36-133345	FE1-D334	136
36-133352	FE1-D335	135
36-133352	FE1-D335	136
36-133352	FE1-D335	155
36-133369	FE1-D336	136
36-133369	FE1-D336	137
36-133376	FE1-D337	136
36-133376	FE1-D337	137
36-133383	FE1-D338	138
36-133383	FE1-D338	139
36-133383	FE1-D338	155
36-133390	FE1-D339	138
36-133390	FE1-D339	139
36-133390	FE1-D339	155
36-133406	FE1-D340	138
36-133406	FE1-D340	139
36-133406	FE1-D340	155
36-133413	FE1-D341	140
36-133413	FE1-D341	141
36-133420	FE1-D342	140
36-133420	FE1-D342	141
36-133437	FE1-D343	143
36-133451	FE1-D345	151
36-133468	FE1-D346	152
36-133475	FE1-D347	152
36-133482	FE1-D348	155
36-133505	FE1-D350	155
36-133529	FE1-D352	138
36-133529	FE1-D352	139
36-133529	FE1-D352	155
36-133550	FE1-D355	156
36-133550	FE1-D355	157
36-133567	FE1-D356	157
36-133567	FE1-D356	158
36-133574	FE1-D357	157
36-133574	FE1-D357	158
36-133581	FE1-D358	157
36-133581	FE1-D358	158
36-133604	FE1-D360	158
36-133604	FE1-D360	159
36-133611	FE1-D361	158
36-133611	FE1-D361	159
36-133611	FE1-D361	160
36-133635	FE1-D363	204
36-133635	FE1-D363	205
36-133642	FE1-D364	204
36-133659	FE1-D365	204
36-133659	FE1-D365	206
36-133659	FE1-D365	209
36-133666	FE1-D366	204
36-133666	FE1-D366	232
36-133673	FE1-D367	204
36-133673	FE1-D367	213
36-133673	FE1-D367	223
36-133680	FE1-D368	204
36-133680	FE1-D368	205
36-133680	FE1-D368	207
36-133697	FE1-D369	204
36-133703	FE1-D370	204
36-133703	FE1-D370	205
36-133789	FE1-D378	215
36-133789	FE1-D378	216
36-133796	FE1-D379	215
36-133796	FE1-D379	216
36-133819	FE1-D381	215
36-133819	FE1-D381	216
36-133826	FE1-D382	228
36-133833	FE1-D383	228
36-133833	FE1-D383	237
36-133840	FE1-D384	228
36-133840	FE1-D384	229
36-133857	FE1-D385	229
36-133864	FE1-D386	229
36-133895	FE1-D389	237
36-133918	FE1-D391	287
36-133918	FE1-D391	288
36-133918	FE1-D391	289
36-133918	FE1-D391	290
36-133925	FE1-D392	270
36-133925	FE1-D392	271
36-133932	FE1-D393	275
36-133932	FE1-D393	418
36-133949	FE1-D394	101
36-133949	FE1-D394	278
36-133963	FE1-D396	287
36-133963	FE1-D396	288
36-133963	FE1-D396	289
36-133970	FE1-D397	266
36-133970	FE1-D397	287
36-133970	FE1-D397	288
36-133970	FE1-D397	289
36-133970	FE1-D397	290
36-133994	FE1-D399	293
36-133994	FE1-D399	419
36-134007	FE1-D400	293
36-134007	FE1-D400	419
36-134014	FE1-D401	294
36-134021	FE1-D402	294
36-134021	FE1-D402	295
36-134038	FE1-D403	294
36-134038	FE1-D403	295
36-134045	FE1-D404	294
36-134045	FE1-D404	295
36-134076	FE1-D407	457
36-134076	FE1-D407	460
36-134083	FE1-D408	372
36-134106	FE1-D410	372
36-134113	FE1-D411	374
36-134113	FE1-D411	378
36-134113	FE1-D411	454
36-134113	FE1-D411	465
36-134137	FE1-D413	442
36-134137	FE1-D413	443
36-134151	FE1-D415	39
36-134151	FE1-D415	447
36-134151	FE1-D415	481
36-134168	FE1-D416	448
36-134168	FE1-D416	488
36-134175	FE1-D417	448
36-134182	FE1-D418	448
36-134182	FE1-D418	488
36-134199	FE1-D419	445
36-134199	FE1-D419	449
36-134205	FE1-D420	450
36-134205	FE1-D420	491
36-134243	FE1-D424	448
36-134243	FE1-D424	461
36-134250	FE1-D425	364
36-134250	FE1-D425	464
36-134267	FE1-D426	464
36-134274	FE1-D427	466
36-134274	FE1-D427	467
36-134281	FE1-D428	466
36-134281	FE1-D428	468
36-134298	FE1-D429	40
36-134298	FE1-D429	466
36-134298	FE1-D429	467
36-134298	FE1-D429	468
36-134298	FE1-D429	486
36-134298	FE1-D429	487
36-134304	FE1-D430	467
36-134304	FE1-D430	468
36-134311	FE1-D431	467
36-134335	FE1-D433	233
36-134342	FE1-D434	447
36-134342	FE1-D434	481
36-134342	FE1-D434	482
36-134397	FE1-D439	40
36-134397	FE1-D439	45
36-134397	FE1-D439	467
36-134397	FE1-D439	468
36-134397	FE1-D439	486
36-134410	FE1-D441	473
36-134427	FE1-D442	473
36-134465	FE1-D446	495
36-134465	FE1-D446	496
36-134472	FE1-D447	495
36-134472	FE1-D447	496
36-134489	FE1-D448	294
36-134489	FE1-D448	295
36-134496	FE1-D449	203
36-134502	FE1-D450	158
36-134502	FE1-D450	159
36-134502	FE1-D450	160
36-134519	FE1-D451	205
36-134526	FE1-D452	222
36-134533	FE1-D453	228
36-147694	FE1-E769	10
36-147700	FE1-E770	10
36-147717	FE1-E771	10
36-147762	FE1-E776	11
36-147779	FE1-E777	13
36-147786	FE1-E778	11
36-147786	FE1-E778	13
36-147793	FE1-E779	11
36-147793	FE1-E779	13
36-147854	FE1-E785	19
36-147861	FE1-E786	19
36-147861	FE1-E786	20
36-147878	FE1-E787	19
36-147878	FE1-E787	20
36-147878	FE1-E787	21
36-147885	FE1-E788	20
36-147885	FE1-E788	22
36-147892	FE1-E789	19
36-147892	FE1-E789	20
36-147892	FE1-E789	21
36-147892	FE1-E789	22
36-147892	FE1-E789	23
36-147908	FE1-E790	22
36-147908	FE1-E790	23
36-147915	FE1-E791	19
36-147915	FE1-E791	23
36-147977	FE1-E797	19
36-147977	FE1-E797	386
36-147984	FE1-E798	19
36-147984	FE1-E798	20
36-147991	FE1-E799	19
36-147991	FE1-E799	20
36-147991	FE1-E799	21
36-148004	FE1-E800	20
36-148004	FE1-E800	22
36-148011	FE1-E801	19
36-148011	FE1-E801	20
36-148011	FE1-E801	21
36-148011	FE1-E801	22
36-148011	FE1-E801	23
36-148028	FE1-E802	22
36-148028	FE1-E802	23
36-148035	FE1-E803	23
36-148035	FE1-E803	24
36-148035	FE1-E803	25
36-148066	FE1-E806	144
36-148073	FE1-E807	347
36-148080	FE1-E808	342
36-148080	FE1-E808	347
36-148097	FE1-E809	342
36-148097	FE1-E809	347
36-148134	FE1-E813	457
36-148158	FE1-E815	460
36-148240	FE1-E824	490
36-148257	FE1-E825	490
36-148264	FE1-E826	21
36-148264	FE1-E826	22
36-148264	FE1-E826	23
36-153855	FE1-F385	78

Neue Bestellnummer – Alte Bestellnummer

Neu	Alt	Seite
36-153855	FE1-F385	80
36-153862	FE1-F386	78
36-153879	FE1-F387	86
36-153886	FE1-F388	78
36-153886	FE1-F388	80
36-153893	FE1-F389	59
36-153923	FE1-F392	80
36-153930	FE1-F393	75
36-153930	FE1-F393	85
36-153930	FE1-F393	86
36-153947	FE1-F394	87
36-153947	FE1-F394	88
36-153954	FE1-F395	82
36-153961	FE1-F396	85
36-153978	FE1-F397	86
36-154012	FE1-F401	204
36-154012	FE1-F401	205
36-154029	FE1-F402	205
36-154036	FE1-F403	205
36-154043	FE1-F404	204
36-154043	FE1-F404	205
36-154050	FE1-F405	229
36-154050	FE1-F405	230
36-154067	FE1-F406	230
36-154074	**FE1-F407**	**206**
36-154104	**FE1-F410**	**205**
36-154104	**FE1-F410**	**206**
36-154104	**FE1-F410**	**213**
36-154135	**FE1-F413**	**224**
36-154142	**FE1-F414**	**224**
36-154142	**FE1-F414**	**225**
36-154159	**FE1-F415**	**224**
36-154166	**FE1-F416**	**208**
36-154166	**FE1-F416**	**209**
36-154166	**FE1-F416**	**214**
36-154166	**FE1-F416**	**215**
36-154197	FE1-F419	235
36-154203	FE1-F420	235
36-154210	FE1-F421	235
36-154227	**FE1-F422**	**229**
36-154234	FE1-F423	235
36-154241	**FE1-F424**	**215**
36-154241	**FE1-F424**	**216**
36-154265	FE1-F426	157
36-154265	FE1-F426	158
36-154265	FE1-F426	159
36-154272	FE1-F427	157
36-154289	**FE1-F428**	**142**
36-154296	FE1-F429	145
36-154296	FE1-F429	146
36-154302	FE1-F430	145
36-154302	FE1-F430	146
36-154319	FE1-F431	157
36-154326	FE1-F432	145
36-154326	FE1-F432	146
36-154333	FE1-F433	142
36-154340	**FE1-F434**	**142**
36-154357	**FE1-F435**	**146**
36-154364	FE1-F436	157
36-154388	FE1-F438	157
36-154432	FE1-F443	143
36-154432	FE1-F443	156
36-154449	FE1-F444	156
36-154456	FE1-F445	146
36-154487	FE1-F448	270
36-154531	FE1-F453	277
36-154654	FE1-F465	110
36-154654	FE1-F465	310
36-154654	FE1-F465	311
36-154654	FE1-F465	313
36-154654	FE1-F465	314
36-154661	FE1-F466	110
36-154661	FE1-F466	310
36-154661	FE1-F466	311
36-154661	FE1-F466	313
36-154661	FE1-F466	314
36-154678	FE1-F467	313
36-154678	FE1-F467	314
36-154685	FE1-F468	315
36-154685	FE1-F468	316
36-154692	FE1-F469	125
36-154692	FE1-F469	376
36-154708	FE1-F470	129
36-154715	**FE1-F471**	**129**
36-154722	FE1-F472	354
36-154722	FE1-F472	355
36-154760	FE1-F476	432
36-154784	FE1-F478	432
36-154791	FE1-F479	437
36-154807	FE1-F480	169
36-154807	FE1-F480	170
36-154814	FE1-F481	169
36-154814	FE1-F481	170
36-154821	FE1-F482	201
36-154838	FE1-F483	245
36-154838	FE1-F483	247
36-154838	FE1-F483	248
36-154845	FE1-F484	244
36-154852	FE1-F485	244
36-154869	FE1-F486	261
36-154869	FE1-F486	262
36-154876	**FE1-F487**	**257**
36-154876	**FE1-F487**	**258**
36-154883	FE1-F488	261
36-154883	FE1-F488	262
36-154890	FE1-F489	258
36-154906	FE1-F490	259
36-154913	FE1-F491	259
36-154920	FE1-F492	192
36-154920	FE1-F492	262
36-154937	FE1-F493	192
36-154944	FE1-F494	196
36-154951	FE1-F495	115
36-154951	FE1-F495	117
36-154968	FE1-F496	115
36-154968	FE1-F496	117
36-154999	FE1-F499	44
36-155002	FE1-F500	41
36-155002	FE1-F500	42
36-155002	FE1-F500	45
36-155019	FE1-F501	41
36-155019	FE1-F501	42
36-155019	FE1-F501	45
36-155026	FE1-F502	446
36-155071	FE1-F507	44
36-155088	**FE1-F508**	**468**
36-155088	**FE1-F508**	**487**
36-155095	FE1-F509	448
36-155095	FE1-F509	488
36-155101	**FE1-F510**	**444**
36-155101	**FE1-F510**	**455**
36-155118	**FE1-F511**	**493**
36-155118	**FE1-F511**	**494**
36-155125	FE1-F512	493
36-155125	FE1-F512	494
36-155149	FE1-F514	464
36-159048	FE1-F904	350
36-159055	FE1-F905	141
36-159062	FE1-F906	143
36-159079	FE1-F907	143
36-159123	FE1-F912	136
36-159147	FE1-F914	136
36-159147	FE1-F914	137
36-159147	FE1-F914	138
36-159178	FE1-F917	142
36-159192	FE1-F919	158
36-159192	FE1-F919	159
36-159208	FE1-F920	150
36-159215	FE1-F921	140
36-159222	FE1-F922	136
36-159239	FE1-F923	158
36-159239	FE1-F923	159
36-159260	FE1-F926	142
36-159277	FE1-F927	135
36-159277	FE1-F927	136
36-159284	FE1-F928	136
36-159307	FE1-F930	154
36-159314	FE1-F931	136
36-159321	FE1-F932	135
36-159321	FE1-F932	136
36-159338	FE1-F933	135
36-159338	FE1-F933	154
36-159345	FE1-F934	136
36-159345	FE1-F934	154
36-159352	FE1-F935	203
36-159369	FE1-F936	203
36-159376	FE1-F937	232
36-159383	FE1-F938	203
36-159413	FE1-F941	235
36-159420	**FE1-F942**	**228**
36-159444	FE1-F944	228
36-159451	FE1-F945	204
36-159451	FE1-F945	205
36-159451	FE1-F945	206
36-159468	FE1-F946	230
36-159475	FE1-F947	232
36-159505	FE1-F950	232
36-159512	FE1-F951	230
36-159529	FE1-F952	232
36-159536	FE1-F953	232
36-159543	FE1-F954	232
36-159550	FE1-F955	232
36-159567	FE1-F956	232
36-159574	FE1-F957	205
36-159581	FE1-F958	205
36-159598	FE1-F959	205
36-159604	FE1-F960	204
36-159604	FE1-F960	205
36-159611	FE1-F961	205
36-159635	FE1-F963	56
36-159642	FE1-F964	85
36-159659	FE1-F965	85
36-159666	FE1-F966	86
36-159673	FE1-F967	56
36-159697	**FE1-F969**	**86**
36-159703	FE1-F970	86
36-159710	FE1-F971	56
36-159727	FE1-F972	56
36-159734	FE1-F973	86
36-159741	FE1-F974	56
36-159765	FE1-F976	75
36-159772	FE1-F977	86
36-159796	FE1-F979	92
36-159819	FE1-F981	56
36-159826	FE1-F982	75
36-159826	FE1-F982	85
36-159833	FE1-F983	75
36-159833	FE1-F983	92
36-159857	FE1-F985	201
36-159864	FE1-F986	196
36-159871	FE1-F987	201
36-159888	FE1-F988	201
36-159895	FE1-F989	196
36-159901	FE1-F990	196
36-159901	FE1-F990	197
36-159925	FE1-F992	196
36-159925	FE1-F992	197
36-159932	FE1-F993	196
36-159949	FE1-F994	196
36-159949	FE1-F994	197
36-159963	FE1-F996	168
36-159987	FE1-F998	359
36-159987	FE1-F998	360
36-159987	FE1-F998	361
36-159994	FE1-F999	359
36-159994	FE1-F999	360
36-159994	FE1-F999	361
36-160013	FE1-G001	359
36-160013	FE1-G001	360
36-160013	FE1-G001	361
36-160020	FE1-G002	359
36-160020	FE1-G002	360
36-160051	FE1-G005	5
36-160068	FE1-G006	5
36-160082	FE1-G008	5
36-160099	FE1-G009	5
36-160105	FE1-G010	5
36-160150	FE1-G015	115
36-160150	FE1-G015	345
36-160167	FE1-G016	342
36-160174	FE1-G017	115
36-160174	FE1-G017	345
36-160181	FE1-G018	115
36-160181	FE1-G018	344
36-160204	FE1-G020	72
36-160211	FE1-G021	340
36-160228	FE1-G022	72
36-160235	FE1-G023	74
36-160242	FE1-G024	47
36-160259	FE1-G025	47
36-160266	FE1-G026	47
36-160273	FE1-G027	47
36-160280	FE1-G028	46
36-160297	FE1-G029	46
36-160303	FE1-G030	463
36-160310	FE1-G031	40
36-160327	FE1-G032	39
36-160334	FE1-G033	46
36-160341	FE1-G034	40
36-160358	FE1-G035	445
36-160358	FE1-G035	448
36-160358	FE1-G035	461
36-160365	FE1-G036	466
36-160372	FE1-G037	39
36-160372	FE1-G037	466
36-160389	FE1-G038	37
36-160396	FE1-G039	37
36-160402	FE1-G040	37
36-160419	FE1-G041	74
36-160433	FE1-G043	115
36-160433	FE1-G043	344
36-160457	FE1-G045	351
36-160464	FE1-G046	343
36-160464	FE1-G046	350
36-160471	FE1-G047	350
36-160488	FE1-G048	354
36-160495	FE1-G049	354
36-160501	FE1-G050	354
36-160518	FE1-G051	343
36-160518	FE1-G051	350
36-160518	FE1-G051	351
36-160549	FE1-G054	350
36-160556	FE1-G055	188
36-160563	FE1-G056	446
36-160570	FE1-G057	188
36-160587	FE1-G058	48
36-160587	FE1-G058	52
36-160594	FE1-G059	48
36-160594	FE1-G059	49
36-160600	FE1-G060	188
36-160617	FE1-G061	48
36-160624	FE1-G062	188
36-160631	FE1-G063	464
36-160648	FE1-G064	123
36-160662	FE1-G066	122
36-160686	FE1-G068	122
36-160686	FE1-G068	123
36-160709	FE1-G070	132
36-160716	**FE1-G071**	**485**
36-160723	FE1-G072	356
36-160730	FE1-G073	131
36-160747	FE1-G074	356
36-160754	FE1-G075	127
36-160761	FE1-G076	127
36-160778	FE1-G077	320
36-160778	FE1-G077	321
36-160785	FE1-G078	319
36-160785	FE1-G078	320
36-160792	FE1-G079	356
36-160808	FE1-G080	323
36-160815	FE1-G081	117
36-160822	FE1-G082	117
36-160839	FE1-G083	323
36-160853	FE1-G085	323
36-160877	FE1-G087	322
36-160884	FE1-G088	192
36-160891	FE1-G089	323
36-160907	FE1-G090	196
36-160914	FE1-G091	323
36-160921	FE1-G092	199
36-160945	FE1-G094	322
36-160952	FE1-G095	322
36-161003	FE1-G100	108
36-161041	FE1-G104	192
36-161072	FE1-G107	199
36-161089	FE1-G108	298
36-161096	FE1-G109	192
36-161102	FE1-G110	298
36-161126	FE1-G112	298
36-161133	FE1-G113	402
36-161133	FE1-G113	403
36-161140	FE1-G114	298
36-161157	FE1-G115	300
36-161157	FE1-G115	302
36-161171	FE1-G117	400
36-161195	FE1-G119	400
36-161201	FE1-G120	400
36-161249	FE1-G124	410
36-161317	FE1-G131	55
36-161317	FE1-G131	73
36-161324	**FE1-G132**	**70**
36-161324	**FE1-G132**	**74**
36-161331	FE1-G133	54
36-161331	FE1-G133	56
36-161331	FE1-G133	70
36-161348	FE1-G134	70
36-161348	FE1-G134	73
36-161355	**FE1-G135**	**54**
36-161355	**FE1-G135**	**55**
36-161355	**FE1-G135**	**56**
36-161362	FE1-G136	70
36-161362	FE1-G136	73
36-161379	FE1-G137	54
36-161379	FE1-G137	56
36-161386	FE1-G138	73
36-161393	FE1-G139	54
36-161393	FE1-G139	55
36-161409	**FE1-G140**	**83**
36-161409	**FE1-G140**	**84**
36-161416	FE1-G141	287
36-161416	FE1-G141	288
36-161447	FE1-G144	101
36-161447	FE1-G144	278
36-161454	FE1-G145	284
36-161454	FE1-G145	285
36-161454	FE1-G145	286
36-161461	FE1-G146	284
36-161461	FE1-G146	285
36-161461	FE1-G146	286
36-161478	FE1-G147	284
36-161485	**FE1-G148**	**83**
36-161492	FE1-G149	283
36-161492	FE1-G149	285
36-161492	FE1-G149	286
36-161508	FE1-G150	265
36-161515	FE1-G151	265
36-161522	FE1-G152	264
36-161522	FE1-G152	265
36-161539	FE1-G153	264
36-161539	FE1-G153	265
36-161546	FE1-G154	292
36-161546	FE1-G154	298
36-161553	FE1-G155	242
36-161553	FE1-G155	243
36-161560	FE1-G156	264
36-161560	FE1-G156	265
36-161577	FE1-G157	409
36-161584	FE1-G158	297
36-161591	FE1-G159	410
36-161614	FE1-G161	402
36-161614	FE1-G161	403
36-161621	FE1-G162	292
36-161621	FE1-G162	298
36-161638	FE1-G163	402
36-161638	FE1-G163	403
36-161645	FE1-G164	297
36-161652	FE1-G165	409
36-161669	FE1-G166	297
36-161676	FE1-G167	257
36-161676	FE1-G167	258
36-161683	FE1-G168	284
36-161683	FE1-G168	285
36-161683	FE1-G168	286
36-161690	FE1-G169	258
36-161706	FE1-G170	297
36-161713	FE1-G171	258
36-161720	FE1-G172	257
36-161720	FE1-G172	258
36-161737	FE1-G173	283
36-161737	FE1-G173	285
36-161737	FE1-G173	286
36-161744	FE1-G174	297
36-161751	FE1-G175	297
36-161768	FE1-G176	297
36-161775	FE1-G177	297
36-161812	FE1-G181	264
36-161812	FE1-G181	265
36-161829	FE1-G182	264
36-161829	FE1-G182	265
36-161843	FE1-G184	241
36-161874	FE1-G187	262
36-161935	FE1-G193	260
36-161959	FE1-G195	258
36-161966	FE1-G196	257
36-161966	FE1-G196	258
36-161980	FE1-G198	241
36-161997	**FE1-G199**	**241**
36-162017	FE1-G201	86
36-162055	FE1-G205	86
36-162062	FE1-G206	86
36-162222	FE1-G222	245
36-162222	FE1-G222	247
36-162222	FE1-G222	248
36-162260	FE1-G226	246
36-162284	FE1-G228	292
36-162284	FE1-G228	298
36-162291	FE1-G229	292
36-162291	FE1-G229	298
36-162307	FE1-G230	276
36-162314	FE1-G231	297
36-162321	FE1-G232	297
36-162338	FE1-G233	276
36-162383	FE1-G238	283
36-162383	FE1-G238	284
36-162383	FE1-G238	285
36-162390	FE1-G239	283
36-162390	FE1-G239	284
36-162390	FE1-G239	285
36-162406	FE1-G240	297
36-162413	FE1-G241	297
36-162420	FE1-G242	297
36-162437	FE1-G243	297
36-162444	FE1-G244	276
36-162444	FE1-G244	296
36-162444	FE1-G244	297
36-162451	FE1-G245	304
36-162451	FE1-G245	305
36-162468	FE1-G246	303
36-162468	FE1-G246	304
36-162475	FE1-G247	283
36-162475	FE1-G247	284
36-162475	FE1-G247	285
36-162475	FE1-G247	286
36-162482	FE1-G248	284
36-162482	FE1-G248	285
36-162482	FE1-G248	286
36-162499	FE1-G249	284
36-162499	FE1-G249	285
36-162499	FE1-G249	286
36-162512	FE1-G251	283
36-162512	FE1-G251	284
36-162512	FE1-G251	286
36-162529	FE1-G252	246
36-162543	FE1-G254	275
36-162543	FE1-G254	276
36-162543	FE1-G254	296
36-162543	FE1-G254	297
36-162550	FE1-G255	282
36-162550	FE1-G255	283
36-162567	FE1-G256	283
36-162574	FE1-G257	282
36-162574	FE1-G257	283
36-162581	FE1-G258	282
36-162604	FE1-G260	264
36-162604	FE1-G260	291
36-162604	FE1-G260	292
36-162635	FE1-G263	244
36-162635	FE1-G263	247
36-162642	FE1-G264	275
36-162659	FE1-G265	264
36-162659	FE1-G265	291
36-162659	FE1-G265	292
36-162680	FE1-G268	264
36-162680	FE1-G268	291
36-162680	FE1-G268	292
36-162697	FE1-G269	264
36-162697	FE1-G269	291
36-162710	FE1-G271	283
36-162741	FE1-G274	263
36-162741	FE1-G274	264

in Vorbereitung **Aktuell** *auf Anfrage / Auslauf*

Neue Bestellnummer – Alte Bestellnummer

Neu	Alt	Seite
36-162741	FE1-G274	282
36-162741	FE1-G274	283
36-162741	FE1-G274	291
36-162765	FE1-G276	244
36-162765	FE1-G276	247
36-162789	FE1-G278	275
36-162789	FE1-G278	276
36-162802	FE1-G280	275
36-162802	FE1-G280	276
36-162819	FE1-G281	296
36-162826	FE1-G282	296
36-162833	FE1-G283	296
36-162840	FE1-G284	263
36-162857	FE1-G285	296
36-162871	FE1-G287	146
36-162871	FE1-G287	147
36-162888	FE1-G288	153
36-162895	FE1-G289	153
36-162901	FE1-G290	152
36-162901	FE1-G290	153
36-162956	FE1-G295	91
36-162963	FE1-G296	141
36-162970	FE1-G297	91
36-162987	FE1-G298	91
36-162994	FE1-G299	91
36-163007	FE1-G300	3
36-163014	FE1-G301	3
36-163021	FE1-G302	3
36-163045	FE1-G304	63
36-163083	FE1-G308	437
36-163090	FE1-G309	432
36-163106	FE1-G310	436
36-163106	FE1-G310	437
36-163113	FE1-G311	432
36-163120	FE1-G312	437
36-163120	FE1-G312	438
36-163120	FE1-G312	439
36-163137	FE1-G313	436
36-163137	FE1-G313	437
36-163144	FE1-G314	432
36-163151	FE1-G315	438
36-163151	FE1-G315	439
36-163168	FE1-G316	437
36-163168	FE1-G316	438
36-163168	FE1-G316	439
36-163175	FE1-G317	438
36-163175	FE1-G317	439
36-163182	FE1-G318	435
36-163182	FE1-G318	436
36-163182	FE1-G318	437
36-163199	FE1-G319	435
36-163199	FE1-G319	436
36-163199	FE1-G319	437
36-163205	FE1-G320	437
36-163212	FE1-G321	435
36-163212	FE1-G321	436
36-163243	FE1-G324	435
36-163250	FE1-G325	409
36-163267	FE1-G326	409
36-163274	FE1-G327	382
36-163281	FE1-G328	382
36-163298	FE1-G329	382
36-163304	FE1-G330	382
36-163342	FE1-G334	356
36-163359	FE1-G335	356
36-163366	FE1-G336	356
36-163380	FE1-G338	312
36-163397	FE1-G339	312
36-163403	FE1-G340	312
36-163410	FE1-G341	311
36-163410	FE1-G341	312
36-163588	FE1-G358	261
36-163588	FE1-G358	262
36-163595	FE1-G359	260
36-163595	FE1-G359	261
36-163595	FE1-G359	262
36-163601	FE1-G360	258
36-163618	FE1-G361	258
36-163618	FE1-G361	259
36-163625	**FE1-G362**	**258**
36-163625	**FE1-G362**	**259**
36-163632	**FE1-G363**	**258**
36-163632	**FE1-G363**	**259**
36-163649	FE1-G364	255
36-163656	FE1-G365	255
36-163663	**FE1-G366**	**255**
36-163670	FE1-G367	255
36-163687	FE1-G368	255
36-163694	FE1-G369	255
36-163700	FE1-G370	255
36-163717	FE1-G371	255
36-163731	**FE1-G373**	**224**
36-163731	**FE1-G373**	**225**
36-163779	**FE1-G377**	**224**
36-163779	**FE1-G377**	**225**
36-163786	FE1-G378	216
36-163793	FE1-G379	208
36-163809	FE1-G380	205
36-163816	FE1-G381	206
36-163823	FE1-G382	201
36-163830	FE1-G383	173
36-163847	FE1-G384	173
36-163854	FE1-G385	169
36-163854	FE1-G385	170
36-163861	FE1-G386	170
36-163878	FE1-G387	169
36-163878	FE1-G387	170
36-163885	FE1-G388	172
36-163922	FE1-G392	157
36-163991	**FE1-G399**	**145**
36-163991	**FE1-G399**	**146**
36-164004	FE1-G400	142
36-164011	FE1-G401	142
36-164028	FE1-G402	142
36-164042	FE1-G404	142
36-164042	FE1-G404	144
36-164059	FE1-G405	142
36-164066	FE1-G406	142
36-164073	FE1-G407	142
36-164080	FE1-G408	142
36-164097	FE1-G409	142
36-164110	FE1-G411	134
36-164127	FE1-G412	128
36-164134	FE1-G413	128
36-164141	FE1-G414	122
36-164158	FE1-G415	122
36-164165	FE1-G416	118
36-164172	FE1-G417	117
36-164189	FE1-G418	117
36-164189	FE1-G418	118
36-164196	FE1-G419	108
36-164202	FE1-G420	108
36-164264	FE1-G426	90
36-164271	FE1-G427	89
36-164288	FE1-G428	89
36-164295	FE1-G429	67
36-164295	FE1-G429	68
36-164301	FE1-G430	438
36-164301	FE1-G430	439
36-164318	FE1-G431	287
36-164318	FE1-G431	288
36-164318	FE1-G431	290
36-164325	FE1-G432	297
36-164332	FE1-G433	48
36-164332	FE1-G433	275
36-164332	FE1-G433	276
36-164332	FE1-G433	296
36-164332	FE1-G433	297
36-164349	FE1-G434	276
36-164349	FE1-G434	296
36-164349	FE1-G434	297
36-165599	FE1-G559	234
36-166640	FE1-G664	234
36-171835	**FE1-H183**	**210**
36-171859	**FE1-H185**	**210**
36-171859	**FE1-H185**	**211**
36-171859	**FE1-H185**	**212**
36-171873	**FE1-H187**	**210**
36-171873	**FE1-H187**	**212**
36-171897	**FE1-H189**	**210**
36-171897	**FE1-H189**	**211**
36-171897	**FE1-H189**	**212**
36-171910	**FE1-H191**	**317**
36-171910	**FE1-H191**	**318**
36-171910	**FE1-H191**	**319**
36-171927	**FE1-H192**	**317**
36-171927	**FE1-H192**	**318**
36-171927	**FE1-H192**	**319**
36-171958	**FE1-H195**	**149**
36-171989	**FE1-H198**	**212**
36-171989	**FE1-H198**	**213**
36-171989	**FE1-H198**	**233**
36-172061	**FE1-H206**	**202**
36-172078	**FE1-H207**	**202**
36-172085	**FE1-H208**	**202**
36-172092	**FE1-H209**	**202**
36-172153	**FE1-H215**	**147**
36-172160	**FE1-H216**	**147**
36-172160	**FE1-H216**	**148**
36-172214	**FE1-H221**	**148**
36-172238	**FE1-H223**	**314**
36-172238	**FE1-H223**	**315**
36-172245	**FE1-H224**	**314**
36-172245	**FE1-H224**	**315**
36-172276	**FE1-H227**	**315**
36-172283	**FE1-H228**	**211**
36-172283	**FE1-H228**	**212**
36-172382	**FE1-H238**	**212**
36-174041	FE1-H404	89
36-181438	FE1-F929	135
37-129392	**FE1-C939**	**201**
37-129408	**FE1-C940**	**201**
37-129491	**FE1-C949**	**205**
37-129491	**FE1-C949**	**210**
37-130275	**FE1-D027**	**279**
37-130275	**FE1-D027**	**423**
37-130282	**FE1-D028**	**279**
37-130282	**FE1-D028**	**423**
37-130930	**FE1-D093**	**364**
37-130930	**FE1-D093**	**482**
37-130930	**FE1-D093**	**483**
37-130930	**FE1-D093**	**484**
37-131036	**FE1-D103**	**10**
37-131197	**FE1-D119**	**10**
37-131302	**FE1-D130**	**31**
37-131302	**FE1-D130**	**32**
37-131302	**FE1-D130**	**33**
37-131302	**FE1-D130**	**34**
37-131302	**FE1-D130**	**472**
37-131302	**FE1-D130**	**473**
37-131302	**FE1-D130**	**474**
37-131302	**FE1-D130**	**476**
37-131302	**FE1-D130**	**477**
37-131302	**FE1-D130**	**478**
37-131326	**FE1-D132**	**450**
37-131326	**FE1-D132**	**452**
37-131333	**FE1-D133**	**450**
37-131333	**FE1-D133**	**452**
37-131333	**FE1-D133**	**491**
37-131364	**FE1-D136**	**15**
37-131364	**FE1-D136**	**17**
37-131371	**FE1-D137**	**16**
37-131371	**FE1-D137**	**17**
37-131371	**FE1-D137**	**386**
37-131371	**FE1-D137**	**472**
37-131371	**FE1-D137**	**474**
37-131371	**FE1-D137**	**476**
37-131371	**FE1-D137**	**477**
37-131371	**FE1-D137**	**478**
37-131388	**FE1-D138**	**15**
37-131388	**FE1-D138**	**17**
37-131388	**FE1-D138**	**32**
37-131388	**FE1-D138**	**34**
37-131388	**FE1-D138**	**386**
37-131388	**FE1-D138**	**472**
37-131388	**FE1-D138**	**473**
37-131388	**FE1-D138**	**474**
37-131388	**FE1-D138**	**475**
37-131388	**FE1-D138**	**476**
37-131388	**FE1-D138**	**477**
37-131388	**FE1-D138**	**478**
37-131395	**FE1-D139**	**31**
37-131395	**FE1-D139**	**32**
37-131395	**FE1-D139**	**34**
37-131395	**FE1-D139**	**386**
37-131395	**FE1-D139**	**473**
37-131395	**FE1-D139**	**474**
37-131401	**FE1-D140**	**368**
37-131401	**FE1-D140**	**372**
37-131401	**FE1-D140**	**484**
37-131418	**FE1-D141**	**368**
37-131418	**FE1-D141**	**372**
37-131418	**FE1-D141**	**484**
37-131425	**FE1-D142**	**374**
37-131425	**FE1-D142**	**378**
37-131425	**FE1-D142**	**443**
37-131425	**FE1-D142**	**444**
37-131425	**FE1-D142**	**454**
37-131425	**FE1-D142**	**455**
37-131432	**FE1-D143**	**364**
37-131432	**FE1-D143**	**442**
37-131432	**FE1-D143**	**454**
37-131449	**FE1-D144**	**31**
37-131449	**FE1-D144**	**32**
37-131449	**FE1-D144**	**33**
37-131449	**FE1-D144**	**34**
37-131449	**FE1-D144**	**386**
37-131449	**FE1-D144**	**472**
37-131449	**FE1-D144**	**473**
37-131449	**FE1-D144**	**474**
37-131449	**FE1-D144**	**476**
37-131449	**FE1-D144**	**477**
37-131449	**FE1-D144**	**478**
37-133030	FE1-D303	456
37-133443	**FE1-D344**	**149**
37-133498	FE1-D349	457
37-133498	FE1-D349	460
37-133627	**FE1-D362**	**201**
37-133719	**FE1-D371**	**207**
37-133719	**FE1-D371**	**208**
37-133719	**FE1-D371**	**212**
37-133719	**FE1-D371**	**214**
37-133726	**FE1-D372**	**207**
37-133726	**FE1-D372**	**208**
37-133726	**FE1-D372**	**209**
37-133726	**FE1-D372**	**214**
37-133726	**FE1-D372**	**215**
37-133733	**FE1-D373**	**207**
37-133733	**FE1-D373**	**208**
37-133733	**FE1-D373**	**212**
37-133733	**FE1-D373**	**213**
37-133733	**FE1-D373**	**214**
37-133740	**FE1-D374**	**207**
37-133740	**FE1-D374**	**208**
37-133740	**FE1-D374**	**209**
37-133740	**FE1-D374**	**214**
37-133740	**FE1-D374**	**215**
37-133757	FE1-D375	457
37-133955	**FE1-D395**	**279**
37-133955	**FE1-D395**	**423**
37-134051	**FE1-D405**	**362**
37-134051	**FE1-D405**	**489**
37-134129	**FE1-D412**	**374**
37-134129	**FE1-D412**	**378**
37-134129	**FE1-D412**	**444**
37-134129	**FE1-D412**	**455**
37-134211	**FE1-D421**	**378**
37-134211	**FE1-D421**	**450**
37-134211	**FE1-D421**	**452**
37-134211	**FE1-D421**	**491**
37-134228	**FE1-D422**	**450**
37-134228	**FE1-D422**	**452**
37-134228	**FE1-D422**	**491**
37-134327	**FE1-D432**	**362**
37-134327	**FE1-D432**	**489**
37-134440	**FE1-D444**	**477**
37-134457	**FE1-D445**	**362**
37-134457	**FE1-D445**	**489**
37-147662	FE1-E766	10
37-147679	FE1-E767	10
37-147686	**FE1-E768**	**10**
37-147723	FE1-E772	11
37-147723	FE1-E772	13
37-147730	FE1-E773	11
37-147730	FE1-E773	13
37-147747	**FE1-E774**	**11**
37-147747	**FE1-E774**	**13**
37-147754	FE1-E775	11
37-147754	FE1-E775	13
37-147808	**FE1-E780**	**19**
37-147808	**FE1-E780**	**22**
37-147815	**FE1-E781**	**19**
37-147815	**FE1-E781**	**20**
37-147815	**FE1-E781**	**22**
37-147822	**FE1-E782**	**19**
37-147822	**FE1-E782**	**20**
37-147822	**FE1-E782**	**22**
37-147822	**FE1-E782**	**23**
37-147839	**FE1-E783**	**19**
37-147839	**FE1-E783**	**20**
37-147839	**FE1-E783**	**21**
37-147839	**FE1-E783**	**22**
37-147839	**FE1-E783**	**23**
37-147846	**FE1-E784**	**20**
37-147846	**FE1-E784**	**21**
37-147846	**FE1-E784**	**22**
37-147846	**FE1-E784**	**23**
37-147921	**FE1-E792**	**19**
37-147921	**FE1-E792**	**22**
37-147938	**FE1-E793**	**19**
37-147938	**FE1-E793**	**20**
37-147938	**FE1-E793**	**22**
37-147945	**FE1-E794**	**19**
37-147945	**FE1-E794**	**20**
37-147945	**FE1-E794**	**22**
37-147945	**FE1-E794**	**23**
37-147945	**FE1-E794**	**24**
37-147952	**FE1-E795**	**19**
37-147952	**FE1-E795**	**20**
37-147952	**FE1-E795**	**22**
37-147952	**FE1-E795**	**23**
37-147952	**FE1-E795**	**24**
37-147952	**FE1-E795**	**25**
37-147969	**FE1-E796**	**20**
37-147969	**FE1-E796**	**21**
37-147969	**FE1-E796**	**22**
37-147969	**FE1-E796**	**23**
37-147969	**FE1-E796**	**25**
37-148041	**FE1-E804**	**144**
37-148058	**FE1-E805**	**144**
37-148102	FE1-E810	445
37-148102	FE1-E810	446
37-148119	FE1-E811	445
37-148119	FE1-E811	446
37-148126	FE1-E812	457
37-148140	**FE1-E814**	**460**
37-148140	**FE1-E814**	**490**
37-148164	**FE1-E816**	**497**
37-148164	**FE1-E816**	**498**
37-148164	**FE1-E816**	**499**
37-148171	**FE1-E817**	**497**
37-148171	**FE1-E817**	**498**
37-148171	**FE1-E817**	**499**
37-148188	**FE1-E818**	**498**
37-148188	**FE1-E818**	**499**
37-148232	FE1-E823	490
37-148485	**FE1-E848**	**70**
37-148485	**FE1-E848**	**72**
37-148485	**FE1-E848**	**73**
37-148492	FE1-E849	70
37-148492	FE1-E849	72
37-148492	FE1-E849	73
37-148492	FE1-E849	74
37-148508	**FE1-E850**	**70**
37-148508	**FE1-E850**	**72**
37-148508	**FE1-E850**	**73**
37-148508	**FE1-E850**	**74**
37-153991	**FE1-F399**	**224**
37-154110	**FE1-F411**	**224**
37-154110	**FE1-F411**	**225**
37-154110	**FE1-F411**	**226**
37-154127	FE1-F412	224
37-154127	FE1-F412	225
37-154127	FE1-F412	226
37-154172	**FE1-F417**	**209**
37-154189	**FE1-F418**	**209**
37-154370	FE1-F437	157
37-154417	FE1-F441	149
37-154424	FE1-F442	149
37-154578	FE1-F457	306
37-154578	FE1-F457	307
37-154585	FE1-F458	298
37-154585	FE1-F458	306
37-154585	FE1-F458	307
37-154585	FE1-F458	308
37-154592	FE1-F459	298
37-154592	FE1-F459	306
37-154592	FE1-F459	307
37-154592	FE1-F459	308
37-154608	FE1-F460	298
37-154608	FE1-F460	299
37-154608	FE1-F460	306
37-154608	FE1-F460	308
37-154615	FE1-F461	299
37-154615	FE1-F461	306
37-154615	FE1-F461	307
37-154615	FE1-F461	308
37-154622	FE1-F462	298
37-154622	FE1-F462	305
37-154622	FE1-F462	307
37-154622	FE1-F462	308
37-154639	FE1-F463	298
37-154639	FE1-F463	299
37-154639	FE1-F463	305
37-154639	FE1-F463	308
37-154646	FE1-F464	108
37-154738	**FE1-F473**	**343**
37-154738	**FE1-F473**	**344**
37-154745	FE1-F474	343
37-154745	FE1-F474	344
37-154752	FE1-F475	343
37-154752	FE1-F475	344
37-155131	FE1-F513	464
37-155155	FE1-F515	378
37-155155	FE1-F515	443
37-155155	FE1-F515	454
37-155162	FE1-F516	465
37-159108	FE1-F910	147
37-159801	FE1-F980	70
37-159801	FE1-F980	72
37-159801	FE1-F980	73
37-159801	FE1-F980	74
37-160197	FE1-G019	464
37-160531	FE1-G053	70
37-160531	FE1-G053	72
37-160531	FE1-G053	73
37-160531	FE1-G053	74
37-160654	**FE1-G065**	**485**
37-160678	FE1-G067	485
37-160692	**FE1-G069**	**485**
37-161019	FE1-G101	108
37-161033	FE1-G103	108
37-161255	FE1-G125	70
37-161255	FE1-G125	72
37-161255	FE1-G125	74
37-161262	FE1-G126	54
37-161262	FE1-G126	55
37-161262	FE1-G126	56
37-161279	FE1-G127	54
37-161279	FE1-G127	56
37-161286	FE1-G128	54
37-161286	FE1-G128	55
37-161286	FE1-G128	56
37-161293	FE1-G129	54
37-161293	FE1-G129	55
37-161309	FE1-G130	54
37-161781	FE1-G178	309
37-161798	FE1-G179	309
37-161804	FE1-G180	309
37-161859	FE1-G185	84
37-161866	FE1-G186	84
37-161880	FE1-G188	83
37-161897	**FE1-G189**	**83**
37-161903	FE1-G190	83
37-161910	FE1-G191	243
37-161927	FE1-G192	242
37-161941	FE1-G194	241
37-161972	**FE1-G197**	**241**
37-161972	**FE1-G197**	**242**
37-161972	**FE1-G197**	**243**
37-162023	FE1-G202	241
37-162627	FE1-G262	279
37-162917	FE1-G291	147
37-162924	FE1-G292	146
37-162931	**FE1-G293**	**152**
37-162931	**FE1-G293**	**153**
37-162948	**FE1-G294**	**152**
37-162948	**FE1-G294**	**153**
37-163075	FE1-G307	465
37-163372	**FE1-G337**	**343**

Neue Bestellnummer – Alte Bestellnummer

Neu	Alt	Seite
37-163433	FE1-G343	305
37-163433	FE1-G343	307
37-163488	FE1-G348	299
37-163488	FE1-G348	305
37-163488	FE1-G348	308
37-163495	FE1-G349	298
37-163495	FE1-G349	305
37-163495	FE1-G349	307
37-163549	FE1-G354	272
37-163549	FE1-G354	273
37-163549	FE1-G354	274
37-163556	FE1-G355	272
37-163556	FE1-G355	273
37-163556	FE1-G355	274
37-163563	FE1-G356	272
37-163563	FE1-G356	273
37-163563	FE1-G356	274
37-163570	FE1-G357	272
37-163570	FE1-G357	273
37-163570	FE1-G357	274
37-163747	FE1-G374	224
37-163747	FE1-G374	225
37-163747	FE1-G374	226
37-163754	**FE1-G375**	**224**
37-163761	FE1-G376	224
37-163761	FE1-G376	226
37-164218	FE1-G421	108
37-164225	FE1-G422	108
37-171827	**FE1-H182**	**210**
37-171827	**FE1-H182**	**212**
37-171841	**FE1-H184**	**210**
37-171841	**FE1-H184**	**212**
37-171865	**FE1-H186**	**210**
37-171865	**FE1-H186**	**212**
37-171889	**FE1-H188**	**210**
37-171889	**FE1-H188**	**212**
37-171933	**FE1-H193**	**317**
37-171933	**FE1-H193**	**318**
37-171940	**FE1-H194**	**317**
37-171940	**FE1-H194**	**318**
37-171940	**FE1-H194**	**319**
37-171964	**FE1-H196**	**149**
37-171971	**FE1-H197**	**149**
37-171995	**FE1-H199**	**233**
37-172008	**FE1-H200**	**233**
37-172015	**FE1-H201**	**202**
37-172022	**FE1-H202**	**202**
37-172039	**FE1-H203**	**202**
37-172046	**FE1-H204**	**202**
37-172053	**FE1-H205**	**202**
37-172107	**FE1-H210**	**202**
37-172114	**FE1-H211**	**202**
37-172121	**FE1-H212**	**202**
37-172138	**FE1-H213**	**202**
37-172145	**FE1-H214**	**202**
37-172176	**FE1-H217**	**147**
37-172176	**FE1-H217**	**148**
37-172183	**FE1-H218**	**147**
37-172183	**FE1-H218**	**148**
37-172220	**FE1-H222**	**314**
37-172251	**FE1-H225**	**314**
37-172251	**FE1-H225**	**315**
37-172268	**FE1-H226**	**314**
37-172268	**FE1-H226**	**315**
37-172299	**FE1-H229**	**210**
37-172299	**FE1-H229**	**212**
37-172305	**FE1-H230**	**210**
37-172312	**FE1-H231**	**210**
37-172312	**FE1-H231**	**211**
37-172329	**FE1-H232**	**211**
37-172336	**FE1-H233**	**210**
37-172343	**FE1-H234**	**211**
37-172350	**FE1-H235**	**210**
37-172367	**FE1-H236**	**210**
37-172374	**FE1-H237**	**211**
37-173425	**FE1-H342**	**212**
37-173425	**FE1-H342**	**213**
37-174026	FE1-H402	89
37-174033	FE1-H403	89
38-129070	**FE1-C907**	**59**
38-129070	**FE1-C907**	**61**
38-129070	**FE1-C907**	**62**
38-129070	**FE1-C907**	**64**
38-129087	**FE1-C908**	**59**
38-129087	**FE1-C908**	**61**
38-129087	**FE1-C908**	**62**
38-129087	**FE1-C908**	**64**
38-129100	**FE1-C910**	**63**
38-129216	**FE1-C921**	**64**
38-129216	**FE1-C921**	**66**
38-129223	**FE1-C922**	**65**
38-129223	**FE1-C922**	**66**
38-129223	**FE1-C922**	**69**
38-129230	**FE1-C923**	**64**
38-129230	**FE1-C923**	**65**
38-129230	**FE1-C923**	**66**
38-129230	**FE1-C923**	**67**
38-129230	**FE1-C923**	**69**
38-129285	**FE1-C928**	**57**
38-129292	**FE1-C929**	**57**
38-129322	**FE1-C932**	**58**
38-129889	**FE1-C988**	**139**
38-129889	**FE1-C988**	**141**
38-129971	**FE1-C997**	**149**
38-130182	**FE1-D018**	**279**
38-130182	**FE1-D018**	**423**
38-130199	**FE1-D019**	**270**
38-130205	**FE1-D020**	**294**
38-130236	**FE1-D023**	**271**
38-130243	**FE1-D024**	**271**
38-130298	**FE1-D029**	**301**
38-130298	**FE1-D029**	**302**
38-130298	**FE1-D029**	**421**
38-130304	**FE1-D030**	**293**
38-130304	**FE1-D030**	**294**
38-130304	**FE1-D030**	**295**
38-130304	**FE1-D030**	**419**
38-130311	**FE1-D031**	**293**
38-130311	**FE1-D031**	**294**
38-130311	**FE1-D031**	**295**
38-130311	**FE1-D031**	**419**
38-130328	**FE1-D032**	**293**
38-130328	**FE1-D032**	**419**
38-130342	**FE1-D034**	**101**
38-130342	**FE1-D034**	**278**
38-130342	**FE1-D034**	**279**
38-130359	**FE1-D035**	**277**
38-130359	**FE1-D035**	**278**
38-130359	**FE1-D035**	**299**
38-130366	**FE1-D036**	**266**
38-130366	**FE1-D036**	**267**
38-130366	**FE1-D036**	**268**
38-130366	**FE1-D036**	**269**
38-130366	**FE1-D036**	**287**
38-130366	**FE1-D036**	**288**
38-130373	**FE1-D037**	**287**
38-130373	**FE1-D037**	**288**
38-130373	**FE1-D037**	**290**
38-130380	**FE1-D038**	**267**
38-130380	**FE1-D038**	**269**
38-130380	**FE1-D038**	**289**
38-130380	**FE1-D038**	**290**
38-130403	**FE1-D040**	**101**
38-130403	**FE1-D040**	**278**
38-130403	**FE1-D040**	**279**
38-130458	**FE1-D045**	**275**
38-130458	**FE1-D045**	**418**
38-130465	**FE1-D046**	**266**
38-130465	**FE1-D046**	**267**
38-130465	**FE1-D046**	**268**
38-130465	**FE1-D046**	**269**
38-130564	**FE1-D056**	**341**
38-131097	**FE1-D109**	**31**
38-131097	**FE1-D109**	**32**
38-131097	**FE1-D109**	**472**
38-131097	**FE1-D109**	**474**
38-131097	**FE1-D109**	**476**
38-131097	**FE1-D109**	**477**
38-131097	**FE1-D109**	**478**
38-131158	**FE1-D115**	**32**
38-131158	**FE1-D115**	**473**
38-131158	**FE1-D115**	**474**
38-131172	**FE1-D117**	**495**
38-131172	**FE1-D117**	**496**
38-131219	**FE1-D121**	**495**
38-131219	**FE1-D121**	**496**
38-131233	**FE1-D123**	**496**
38-131233	**FE1-D123**	**497**
38-131240	**FE1-D124**	**496**
38-131240	**FE1-D124**	**497**
38-131257	**FE1-D125**	**362**
38-131257	**FE1-D125**	**489**
38-131264	**FE1-D126**	**362**
38-131264	**FE1-D126**	**489**
38-131271	**FE1-D127**	**362**
38-131271	**FE1-D127**	**489**
38-131349	**FE1-D134**	**31**
38-131349	**FE1-D134**	**386**
38-131349	**FE1-D134**	**387**
38-131349	**FE1-D134**	**472**
38-131349	**FE1-D134**	**473**
38-131349	**FE1-D134**	**474**
38-131349	**FE1-D134**	**475**
38-131349	**FE1-D134**	**476**
38-131349	**FE1-D134**	**477**
38-131349	**FE1-D134**	**478**
38-133190	**FE1-D319**	**64**
38-133190	**FE1-D319**	**65**
38-133190	**FE1-D319**	**66**
38-133985	**FE1-D398**	**286**
38-133985	**FE1-D398**	**289**
38-133985	**FE1-D398**	**290**
38-134401	**FE1-D440**	**472**
38-134401	**FE1-D440**	**476**
38-134401	**FE1-D440**	**478**
38-148194	**FE1-E819**	**497**
38-148194	**FE1-E819**	**498**
38-148200	**FE1-E820**	**497**
38-148200	**FE1-E820**	**498**
38-148217	**FE1-E821**	**497**
38-148224	**FE1-E822**	**499**
38-153907	FE1-F390	59
38-153914	FE1-F391	63
38-154089	**FE1-F408**	**238**
38-154393	FE1-F439	149
38-154409	FE1-F440	149
38-154492	FE1-F449	270
38-154492	FE1-F449	272
38-154508	FE1-F450	264
38-154508	FE1-F450	265
38-154515	FE1-F451	300
38-154515	FE1-F451	301
38-154515	FE1-F451	302
38-154546	FE1-F454	306
38-154546	FE1-F454	307
38-154553	FE1-F455	298
38-154553	FE1-F455	299
38-154553	FE1-F455	306
38-154553	FE1-F455	307
38-154560	FE1-F456	305
38-161063	FE1-G106	266
38-161162	FE1-G116	101
38-161162	FE1-G116	278
38-161421	FE1-G142	277
38-161438	FE1-G143	287
38-161438	FE1-G143	288
38-161834	FE1-G183	292
38-161834	FE1-G183	298
38-162343	FE1-G234	309
38-162350	FE1-G235	274
38-162350	FE1-G235	309
38-162367	FE1-G236	274
38-162374	FE1-G237	274
38-162534	FE1-G253	279
38-163036	FE1-G303	63
38-163050	FE1-G305	498
38-163067	FE1-G306	498
38-163425	FE1-G342	307
38-163425	FE1-G342	308
38-163449	FE1-G344	307
38-163449	FE1-G344	308
38-163456	**FE1-G345**	**307**
38-163456	**FE1-G345**	**308**
38-163463	FE1-G346	306
38-163463	FE1-G346	307
38-163470	FE1-G347	298
38-163470	FE1-G347	299
38-163500	FE1-G350	298
38-163500	FE1-G350	299
38-163517	FE1-G351	298
38-163517	FE1-G351	299
38-163517	FE1-G351	307
38-163517	FE1-G351	308
38-163524	FE1-G352	272
38-163524	FE1-G352	273
38-163531	FE1-G353	272
38-163531	FE1-G353	273
38-164231	FE1-G423	90
38-164248	FE1-G424	89
38-164255	FE1-G425	89
40-076614	**KLF-7661**	**225**
40-076614	**KLF-7661**	**227**
40-076614	**KLF-7661**	**231**
40-076621	**KLF-7662**	**225**
40-076621	**KLF-7662**	**227**
40-076621	**KLF-7662**	**231**
40-076638	**KLF-7663**	**226**
40-076638	**KLF-7663**	**227**
40-076676	KLF-7667	225
40-076683	KLF-7668	225
40-116402	KLF-B640	231
40-116419	KLF-B641	231
40-118673	KLF-B867	234
40-148335	KLF-E833	234
40-148342	KLF-E834	236
40-148359	KLF-E835	234
40-148359	KLF-E835	235
41-173435	**BL5-H343**	**233**
41-173435	**BL5-H343**	**234**
44-042295	**VA5-4229**	**231**
44-042301	**VA5-4230**	**231**
44-045357	**VA5-4535**	**231**
44-045821	**VA5-4582**	**231**
44-046972	**VA5-4697**	**231**
44-047023	**VA5-4702**	**231**
44-051518	**VA5-5151**	**231**
44-051525	**VA5-5152**	**231**
44-069483	**BL3-6948**	**180**
44-069506	**BL3-6950**	**180**
44-100827	**VA5-A082**	**225**
44-100827	**VA5-A082**	**227**
44-100834	**VA5-A083**	**225**
44-100834	**VA5-A083**	**227**
44-102265	**VA5-A226**	**225**
44-102265	**VA5-A226**	**227**
44-102272	**VA5-A227**	**225**
44-102272	**VA5-A227**	**227**
44-104535	VA5-A453	231
44-104542	VA5-A454	231
44-109462	VA5-A946	231
44-109479	VA5-A947	231
44-109486	VA5-A948	231
44-110475	VA5-B047	231
44-110482	VA5-B048	231
44-110499	VA5-B049	231
44-110505	VA5-B050	231
44-110512	VA5-B051	231
44-110529	VA5-B052	231
44-111533	BL5-B153	234
44-111533	BL5-B153	235
44-121167	BL5-C116	234
44-121167	BL5-C116	235
44-140779	VA5-E077	231
44-140786	VA5-E078	231
44-143657	VA5-E365	225
44-143664	VA5-E366	225
44-146108	BL5-E610	234
44-156251	BL5-F625	234
44-156251	BL5-F625	236
44-156268	BL5-F626	236
44-165062	BL5-G506	236
44-181666	VA5-5281	225
44-181680	VA5-5282	225
46-111890	**SN5-B189**	**11**
46-111890	**SN5-B189**	**374**
46-111890	**SN5-B189**	**379**
46-111890	**SN5-B189**	**383**
46-111890	**SN5-B189**	**443**
46-111890	**SN5-B189**	**454**
46-111906	**SN5-B190**	**11**
46-111906	**SN5-B190**	**374**
46-111906	**SN5-B190**	**379**
46-111906	**SN5-B190**	**383**
46-111906	**SN5-B190**	**443**
46-111906	**SN5-B190**	**455**
46-111920	**SN5-B192**	**266**
46-111920	**SN5-B192**	**267**
46-111920	**SN5-B192**	**269**
46-111920	**SN5-B192**	**413**
46-111920	**SN5-B192**	**414**
46-111937	**SN5-B193**	**384**
46-111937	**SN5-B193**	**444**
46-111937	**SN5-B193**	**456**
46-111944	**SN5-B194**	**384**
46-111944	**SN5-B194**	**444**
46-111944	**SN5-B194**	**456**
46-111951	**SN5-B195**	**101**
46-111951	**SN5-B195**	**277**
46-111951	**SN5-B195**	**278**
46-111951	**SN5-B195**	**279**
46-111951	**SN5-B195**	**423**
46-111951	**SN5-B195**	**425**
46-111951	**SN5-B195**	**426**
46-111975	**SN5-B197**	**366**
46-111975	**SN5-B197**	**371**
46-111999	**SN5-B199**	**483**
46-112002	**SN5-B200**	**364**
46-112002	**SN5-B200**	**464**
46-112019	**SN5-B201**	**364**
46-112019	**SN5-B201**	**464**
46-112255	**SN5-B225**	**453**
46-112255	**SN5-B225**	**456**
46-112279	**SN5-B227**	**451**
46-112279	**SN5-B227**	**492**
46-113047	**SN5-B304**	**60**
46-113047	**SN5-B304**	**62**
46-113054	**SN5-B305**	**60**
46-113054	**SN5-B305**	**62**
46-113221	**SN5-B322**	**451**
46-113221	**SN5-B322**	**492**
46-181558	**P36-0258**	**87**
47-080386	**HE5-8038**	**174**
47-080416	**HE5-8041**	**11**
47-080416	**HE5-8041**	**37**
47-080416	**HE5-8041**	**38**
47-080416	**HE5-8041**	**374**
47-080416	**HE5-8041**	**443**
47-080416	**HE5-8041**	**455**
47-080416	**HE5-8041**	**465**
47-080430	*HE5-8043*	*401*
47-080478	**HE5-8047**	**37**
47-080478	**HE5-8047**	**38**
47-080478	**HE5-8047**	**375**
47-080713	**HE5-8071**	**101**
47-080713	**HE5-8071**	**277**
47-080713	**HE5-8071**	**278**
47-080713	**HE5-8071**	**279**
47-080713	**HE5-8071**	**300**
47-080713	**HE5-8071**	**423**
47-080713	**HE5-8071**	**425**
47-080713	**HE5-8071**	**426**
47-080713	**HE5-8071**	**427**
47-080720	**HE5-8072**	**366**
47-080720	**HE5-8072**	**367**
47-080720	**HE5-8072**	**371**
47-080720	**HE5-8072**	**483**
47-081888	**HE5-8188**	**367**
47-081888	**HE5-8188**	**368**
47-081888	**HE5-8188**	**369**
47-081888	**HE5-8188**	**372**
47-081888	**HE5-8188**	**484**
47-083004	**SS0-8300**	**200**
47-083011	*SS0-8301*	*190*
47-086401	**HE5-8640**	**191**
47-086777	*HE5-8677*	*17*
47-086852	*HE5-8685*	*21*
47-086852	*HE5-8685*	*24*
47-086852	*HE5-8685*	*25*
47-086852	*HE5-8685*	*26*
47-086852	*HE5-8685*	*27*
47-086852	*HE5-8685*	*369*
47-086852	*HE5-8685*	*370*
47-086937	**HE5-8693**	**33**
47-086937	**HE5-8693**	**35**
47-086937	**HE5-8693**	**474**
47-086937	**HE5-8693**	**475**
47-086937	**HE5-8693**	**477**
47-086937	**HE5-8693**	**479**
47-087187	*HE5-8718*	*106*
47-087392	*HE5-8739*	*165*
47-087392	*HE5-8739*	*166*
47-087484	**HE5-8748**	**97**
47-087484	**HE5-8748**	**270**
47-087484	**HE5-8748**	**415**
47-087484	**HE5-8748**	**416**
47-087484	**HE5-8748**	**417**
47-087569	**HE5-8756**	**313**
47-087569	**HE5-8756**	**314**
47-087750	**HE5-8775**	**342**
47-100763	**HE5-A076**	**82**
47-100770	**HE5-A077**	**208**
47-100770	**HE5-A077**	**209**
47-100770	**HE5-A077**	**210**
47-100770	**HE5-A077**	**213**
47-100770	**HE5-A077**	**214**
47-100770	**HE5-A077**	**215**
47-100817	**HE5-A081**	**109**
47-100817	**HE5-A081**	**317**
47-100817	**HE5-A081**	**318**
47-100817	**HE5-A081**	**319**
47-101623	**HE5-A162**	**253**
47-101746	**HE5-A174**	**392**
47-101791	**HE5-A179**	**390**
47-101791	**HE5-A179**	**391**
47-107632	**HE5-A763**	**388**
47-107632	**HE5-A763**	**389**
47-107991	*HE5-A799*	*175*
47-110267	**HE5-B026**	**201**
47-111165	**HE5-B116**	**84**
47-111165	**HE5-B116**	**94**
47-111264	**HE5-B126**	**82**
47-114609	**HE5-B460**	**334**
47-114609	**HE5-B460**	**336**
47-115835	*HE5-B583*	*55*
47-115835	*HE5-B583*	*56*
47-116115	**HE5-B611**	**233**
47-116573	**HE5-B657**	**36**
47-118478	**HE5-B847**	**249**
47-118768	**HE5-B876**	**171**
47-119215	**HE5-B921**	**3**
47-119215	**HE5-B921**	**4**
47-119215	**HE5-B921**	**7**
47-119444	**HE5-B944**	**22**
47-119444	**HE5-B944**	**24**
47-119444	**HE5-B944**	**25**
47-119444	**HE5-B944**	**26**
47-119444	**HE5-B944**	**27**
47-119536	**HE5-B953**	**105**
47-119536	**HE5-B953**	**106**
47-119536	**HE5-B953**	**233**
47-120471	**HE5-C047**	**55**
47-120471	**HE5-C047**	**71**
47-120471	**HE5-C047**	**72**
47-120471	**HE5-C047**	**74**
47-120471	**HE5-C047**	**75**
47-120471	**HE5-C047**	**94**
47-121133	**HE5-C113**	**164**
47-121133	**HE5-C113**	**273**
47-121133	**HE5-C113**	**274**
47-121133	**HE5-C113**	**417**
47-121225	**HE5-C122**	**147**
47-121225	**HE5-C122**	**148**
47-121225	**HE5-C122**	**195**
47-121225	**HE5-C122**	**431**
47-121225	**HE5-C122**	**432**
47-121225	**HE5-C122**	**433**
47-121928	*HE5-C192*	*339*
47-124226	**HE5-C422**	**390**
47-124226	**HE5-C422**	**391**
47-124790	**HE5-C479**	**17**
47-124790	**HE5-C479**	**19**
47-124806	**HE5-C480**	**33**
47-124806	**HE5-C480**	**35**
47-124806	**HE5-C480**	**387**
47-124806	**HE5-C480**	**474**
47-124806	**HE5-C480**	**475**
47-124806	**HE5-C480**	**477**
47-124806	**HE5-C480**	**479**
47-124813	**HE5-C481**	**60**
47-124813	**HE5-C481**	**62**

Neue Bestellnummer – Alte Bestellnummer

Neu	Alt	Seite
47-124813	HE5-C481	63
47-124813	HE5-C481	64
47-124844	HE5-C484	447
47-124844	HE5-C484	449
47-124844	HE5-C484	451
47-124844	HE5-C484	453
47-124844	HE5-C484	456
47-124844	HE5-C484	462
47-124844	HE5-C484	492
47-124851	HE5-C485	11
47-124851	HE5-C485	374
47-124851	HE5-C485	379
47-124851	HE5-C485	443
47-124851	HE5-C485	455
47-124851	HE5-C485	465
47-124851	HE5-C485	466
47-126848	HE5-C684	65
47-126848	HE5-C684	67
47-126848	HE5-C684	68
47-126848	HE5-C684	69
47-126848	HE5-C684	94
47-126916	HE5-C691	242
47-126916	HE5-C691	243
47-127708	HE5-C770	12
47-127708	HE5-C770	13
47-127708	HE5-C770	14
47-127708	HE5-C770	15
47-127708	HE5-C770	363
47-127708	HE5-C770	375
47-127708	HE5-C770	379
47-127708	HE5-C770	384
47-127708	HE5-C770	385
47-127708	HE5-C770	386
47-127708	HE5-C770	387
47-127708	HE5-C770	388
47-127708	HE5-C770	458
47-127708	HE5-C770	459
47-127708	HE5-C770	460
47-127708	HE5-C770	461
47-127708	HE5-C770	462
47-127708	HE5-C770	480
47-127708	HE5-C770	481
47-127708	HE5-C770	490
47-128347	HE5-C834	12
47-128347	HE5-C834	14
47-128347	HE5-C834	363
47-128347	HE5-C834	375
47-128347	HE5-C834	379
47-128347	HE5-C834	384
47-128347	HE5-C834	386
47-128347	HE5-C834	458
47-128347	HE5-C834	460
47-128347	HE5-C834	462
47-128705	HE5-C870	342
47-131811	HE5-D181	200
47-138896	HE5-D889	38
47-138896	HE5-D889	39
47-139060	HE5-D906	243
47-139060	HE5-D906	244
47-139275	HE5-D927	5
47-139275	HE5-D927	6
47-139275	HE5-D927	8
47-140868	HE5-E086	447
47-141179	HE5-E117	211
47-141179	HE5-E117	212
47-141179	HE5-E117	228
47-146631	HE5-E663	177
47-146914	HE5-E691	369
47-146914	HE5-E691	373
47-146914	HE5-E691	380
47-146914	HE5-E691	381
47-146914	HE5-E691	485
47-155770	HE5-F577	132
47-155770	HE5-F577	150
47-158276	HE5-F827	459
47-158276	HE5-F827	489
47-158283	HE5-F828	459
47-158283	HE5-F828	489
47-158993	HE5-F899	122
47-158993	HE5-F899	188
47-164499	HE5-G449	7
47-164499	HE5-G449	124
47-164499	HE5-G449	126
47-164499	HE5-G449	280
47-165403	HE5-G540	389
47-165854	HE5-G585	173
47-167254	HE5-G725	280
47-167254	HE5-G725	300
47-167490	HE5-G749	144
47-167490	HE5-G749	192
47-167551	HE5-G755	394
47-168053	HE5-G805	246
47-168091	HE5-G809	373
47-168091	HE5-G809	486
47-168299	HE5-G829	108
47-169289	HE5-G928	22
47-169289	HE5-G928	24
47-169289	HE5-G928	25
47-169289	HE5-G928	26
47-169289	HE5-G928	27
47-169289	HE5-G928	369
47-169289	HE5-G928	370
47-171329	HE5-H132	171
47-171725	HE5-H172	103
47-171725	HE5-H172	275
47-172401	HE5-H240	173
47-172586	HE5-H258	349
47-172708	HE5-H270	176
47-172708	HE5-H270	183
48-080347	GM5-8034	61
48-080347	GM5-8034	62
48-080347	GM5-8034	63
48-080347	GM5-8034	64
48-080408	GM5-8040	61
48-080422	GM5-8042	11
48-080422	GM5-8042	38
48-080422	GM5-8042	375
48-080422	GM5-8042	443
48-080422	GM5-8042	455
48-080422	GM5-8042	465
48-080453	GM5-8045	146
48-080460	GM5-8046	145
48-080460	GM5-8046	146
48-080484	GM5-8048	37
48-080484	GM5-8048	38
48-080484	GM5-8048	375
48-080569	S03-8056	447
48-080569	S03-8056	450
48-080569	S03-8056	452
48-080569	S03-8056	453
48-080569	S03-8056	456
48-080569	S03-8056	462
48-080569	S03-8056	492
48-080651	GM5-8065	11
48-080651	GM5-8065	375
48-080651	GM5-8065	379
48-080651	GM5-8065	443
48-080651	GM5-8065	455
48-080651	GM5-8065	465
48-080651	GM5-8065	466
48-080736	GM5-8073	366
48-080736	GM5-8073	367
48-080736	GM5-8073	371
48-080736	GM5-8073	483
48-080750	*GM5-8075*	*260*
48-080767	GM5-8076	102
48-080767	GM5-8076	277
48-080767	GM5-8076	278
48-080767	GM5-8076	279
48-080767	GM5-8076	300
48-080767	GM5-8076	423
48-080767	GM5-8076	425
48-080767	GM5-8076	426
48-080767	GM5-8076	427
48-080781	GM5-8078	249
48-081894	GM5-8189	367
48-081894	GM5-8189	368
48-081894	GM5-8189	369
48-081894	GM5-8189	372
48-081894	GM5-8189	484
48-086035	GM5-8603	390
48-086059	GM5-8605	17
48-086059	GM5-8605	19
48-086097	GM5-8609	200
48-086103	GM5-8610	17
48-086103	GM5-8610	19
48-086165	GM5-8616	17
48-086165	GM5-8616	19
48-086202	*GM5-8620*	*390*
48-086202	*GM5-8620*	*391*
48-086417	*GM5-8641*	*259*
48-086417	*GM5-8641*	*260*
48-086424	GM5-8642	249
48-088428	*GM5-8842*	*167*
48-088435	*GM5-8843*	*66*
48-088459	GM5-8845	61
48-088459	GM5-8845	63
48-088473	GM5-8847	338
48-088602	GM5-8860	208
48-088602	GM5-8860	209
48-088602	GM5-8860	210
48-088602	GM5-8860	213
48-088602	GM5-8860	214
48-088602	GM5-8860	215
48-088657	GM5-8865	174
48-088688	GM5-8868	33
48-088688	GM5-8868	35
48-088688	GM5-8868	474
48-088688	GM5-8868	475
48-088688	GM5-8868	477
48-088688	GM5-8868	479
48-088749	GM5-8874	33
48-088749	GM5-8874	35
48-088749	GM5-8874	387
48-088749	GM5-8874	474
48-088749	GM5-8874	475
48-088749	GM5-8874	477
48-088749	GM5-8874	479
48-088756	GM5-8875	406
48-088763	GM5-8876	226
48-088763	GM5-8876	231
48-100687	*GM5-A068*	*242*
48-100687	*GM5-A068*	*243*
48-100724	GM5-A072	3
48-100724	GM5-A072	4
48-100724	GM5-A072	7
48-103398	GM5-A339	390
48-103398	GM5-A339	391
48-104555	GM5-A455	82
48-104692	GM5-A469	82
48-104739	GM5-A473	90
48-104739	GM5-A473	91
48-105958	GM5-A595	22
48-105958	GM5-A595	24
48-105958	GM5-A595	26
48-105958	GM5-A595	27
48-108041	*GM5-A804*	*175*
48-110297	GM5-B029	201
48-115575	GM5-B557	334
48-115575	GM5-B557	336
48-115674	GM5-B567	61
48-115674	GM5-B567	63
48-115674	GM5-B567	64
48-115766	GM5-B576	61
48-115766	GM5-B576	63
48-116077	GM5-B607	233
48-116541	GM5-B654	36
48-118804	GM5-B880	171
48-119542	GM5-B954	105
48-119542	GM5-B954	106
48-119542	GM5-B954	233
48-121262	GM5-C126	148
48-121262	GM5-C126	195
48-121262	GM5-C126	431
48-121262	GM5-C126	433
48-121897	GM5-C189	339
48-123211	*GM5-C321*	*444*
48-123211	*GM5-C321*	*456*
48-123525	GM5-C352	390
48-123525	GM5-C352	391
48-123952	GM5-C395	85
48-123952	GM5-C395	86
48-126380	GM5-C638	65
48-126380	GM5-C638	67
48-126380	GM5-C638	68
48-126380	GM5-C638	69
48-126380	GM5-C638	94
48-126687	GM5-C668	67
48-126687	GM5-C668	68
48-131636	GM5-D163	55
48-131636	GM5-D163	56
48-131636	GM5-D163	71
48-131636	GM5-D163	72
48-131636	GM5-D163	74
48-131636	GM5-D163	75
48-131636	GM5-D163	94
48-131841	GM5-D184	200
48-132626	GM5-D262	331
48-132633	GM5-D263	331
48-132688	GM5-D268	332
48-135238	GM5-D523	13
48-135238	GM5-D523	15
48-135238	GM5-D523	363
48-135238	GM5-D523	364
48-135238	GM5-D523	375
48-135238	GM5-D523	379
48-135238	GM5-D523	385
48-135238	GM5-D523	386
48-135238	GM5-D523	458
48-135238	GM5-D523	459
48-135238	GM5-D523	460
48-135238	GM5-D523	461
48-135238	GM5-D523	463
48-135245	GM5-D524	13
48-135245	GM5-D524	15
48-135245	GM5-D524	363
48-135245	GM5-D524	364
48-135245	GM5-D524	376
48-135245	GM5-D524	380
48-135245	GM5-D524	385
48-135245	GM5-D524	386
48-135245	GM5-D524	387
48-135245	GM5-D524	388
48-135245	GM5-D524	458
48-135245	GM5-D524	459
48-135245	GM5-D524	460
48-135245	GM5-D524	461
48-135245	GM5-D524	463
48-135245	GM5-D524	480
48-135245	GM5-D524	481
48-135245	GM5-D524	491
48-135344	GM5-D534	332
48-135344	GM5-D534	333
48-135344	GM5-D534	334
48-135351	GM5-D535	333
48-135368	GM5-D536	333
48-135498	GM5-D549	84
48-135498	GM5-D549	94
48-135887	GM5-D588	334
48-135887	GM5-D588	335
48-135887	GM5-D588	336
48-135887	GM5-D588	337
48-136013	GM5-D601	335
48-136013	GM5-D601	336
48-136013	GM5-D601	337
48-136648	GM5-D664	242
48-136648	GM5-D664	243
48-136723	GM5-D672	191
48-136723	GM5-D672	299
48-136723	GM5-D672	427
48-136723	GM5-D672	431
48-137539	GM5-D753	331
48-138864	GM5-D886	38
48-138864	GM5-D886	39
48-139137	GM5-D913	447
48-139243	GM5-D924	5
48-139243	GM5-D924	6
48-139243	GM5-D924	8
48-141147	GM5-E114	211
48-141147	GM5-E114	212
48-141147	GM5-E114	228
48-141635	GM5-E163	90
48-141635	GM5-E163	91
48-145459	GM5-E545	335
48-145701	GM5-E570	71
48-145701	GM5-E570	74
48-145701	GM5-E570	75
48-146142	GM5-E614	253
48-146852	GM5-E685	369
48-146852	GM5-E685	373
48-146852	GM5-E685	380
48-146852	GM5-E685	381
48-146852	GM5-E685	485
48-146852	GM5-E685	486
48-147231	GM5-E723	28
48-147231	GM5-E723	29
48-153690	GR5-F369	37
48-153720	GM5-F372	243
48-153720	GM5-F372	244
48-155830	GM5-F583	391
48-156745	GM5-F674	459
48-156745	GM5-F674	489
48-158176	GM5-F817	459
48-158176	GM5-F817	489
48-165815	GM5-G581	253
48-166560	GM5-G656	227
48-168229	GM5-G822	373
48-168229	GM5-G822	486
48-169301	GM5-G930	22
48-169301	GM5-G930	24
48-169301	GM5-G930	25
48-169301	GM5-G930	26
48-169301	GM5-G930	27
48-169301	GM5-G930	369
48-169301	GM5-G930	370
48-169998	GM5-G999	91
48-181440	GM5-H606	338
49-115604	GA5-B560	335
49-115604	GA5-B560	336
49-122046	GA5-C204	339
49-131543	GA5-D154	55
49-131543	GA5-D154	56
49-131543	GA5-D154	71
49-131543	GA5-D154	73
49-131543	GA5-D154	74
49-131543	GA5-D154	75
49-131543	GA5-D154	94
49-132380	GA5-D238	226
49-132380	GA5-D238	231
49-135121	GA5-D512	65
49-135121	GA5-D512	67
49-135121	GA5-D512	68
49-135121	GA5-D512	70
49-135121	GA5-D512	94
49-135169	GA5-D516	84
49-135169	GA5-D516	94
49-135817	GA5-D581	335
49-135817	GA5-D581	336
49-135817	GA5-D581	337
49-135985	GA5-D598	335
49-135985	GA5-D598	336
49-135985	GA5-D598	337
49-145489	GA5-E548	335
49-151282	GA5-F128	28
49-151282	GA5-F128	29

Neu im Programm 2010

Alte Bestell-Nr.	Neue Bestell-Nr.	Typ
AFS-B731	12-117314	B1
AFS-B744	12-117444	B1
AFS-B745	12-117451	B1
AFS-B755	12-117550	B1
AFS-B756	12-117567	B1
AFS-H349	12-173495	B1
B46-0310	24-003100	B6-Offroad
B46-1338	24-013383	B6
B46-1339	24-013390	B6
B46-2087	24-020879	B6-Offroad
BA3-7091	20-070915	B4-Airmatic
BE3-F842	24-158428	B6-Offroad
BE3-G621	24-166218	B4-Dampmatic
BE3-G960	24-169608	B4
BE3-H065	24-170659	B6
BE3-H068	24-170680	B8
BE3-H082	24-170826	B6
BE3-H168	24-171687	B6
BE3-H171	24-171717	B8
BE3-H298	24-172981	B4
BE5-63207	24-181846	B6
BE5-63310	24-181853	B6
BE5-B623	24-116237	B6-Offroad
BE5-B624	24-116244	B6-Offroad
BE5-C193	24-121934	B4-Airmatic
BE5-E380	24-143806	B6
BE5-E488	24-144889	B4
BE5-E489	24-144896	B4
BE5-F865	24-158657	B4
BE5-G698	24-166980	B4-Airmatic
BE5-G699	24-166997	B4
BE5-G765	24-167659	B4
BE5-G766	24-167666	B4
BE5-G801	24-168014	B6
BE5-G804	24-168045	B8
BE5-H101	24-171014	B6
BE5-H131	24-171311	B6
BE5-H147	24-171472	B6-Offroad
BE5-H303	24-173032	B6-Offroad
BE5-H304	24-173049	B6-Offroad
BE5-H561	24-175616	MS
BE5-H642	24-176422	MS
BL5-F625	44-156251	B4-Airmatic
BL5-F626	44-156268	B4-Airmatic
BL5-G506	44-165062	B4-Airmatic
BL5-H343	41-173435	B4
BM5-H364	26-181905	B6-adjustable10
BM5-H618	26-181936	B6-adjustable10
BNE-G534	19-165349	B4
BNE-G554	19-165547	B4
BNE-G599	19-165998	B4
BNE-G627	19-166278	B4
BNE-G645	19-166452	B4
BNE-G706	19-167060	B4
BNE-G708	19-167084	B4
BNE-G821	19-168210	B4
BNE-G838	19-168388	B4
BNE-G843	19-168432	B4
BNE-G848	19-168487	B4
BNE-G849	19-168494	B4
BNE-G855	19-168555	B4
BNE-G878	19-168784	B4
BNE-G916	19-169163	B4
BNE-G920	19-169200	B4
BNE-G926	19-169262	B4
BNE-G927	19-169279	B4
BNE-G953	19-169538	B4
BNE-G996	19-169965	B4
BNE-H008	19-170084	B4
BNE-H020	19-170206	B4
BNE-H038	19-170381	B4
BNE-H073	19-170732	B4
BNE-H074	19-170749	B4
BNE-H120	19-171203	B4
BNE-H139	19-171395	B4
BNE-H145	19-171456	B4
BNE-H181	19-171814	B4
BNE-H264	19-172644	B4
BNE-H265	19-172651	B4
BNE-H299	19-172996	B4
BNE-H355	19-173559	B4
BR5-61696	26-616964	MS
FE1-D433	36-134335	B3
FE1-F929	36-181438	B3
FE1-G015	36-160150	B3
FE1-G092	36-160921	B3
FE1-G107	36-161072	B3
FE1-G284	36-162840	B3
FE1-H182	37-171827	B3
FE1-H183	36-171835	B3
FE1-H184	37-171841	B3
FE1-H185	36-171859	B3
FE1-H186	37-171865	B3
FE1-H187	36-171873	B3
FE1-H188	37-171889	B3
FE1-H189	36-171897	B3
FE1-H191	36-171910	B3
FE1-H192	36-171927	B3
FE1-H193	37-171933	B3
FE1-H194	37-171940	B3
FE1-H195	36-171958	B3
FE1-H196	37-171964	B3
FE1-H197	37-171971	B3
FE1-H198	36-171989	B3
FE1-H199	37-171995	B3
FE1-H200	37-172008	B3
FE1-H201	37-172015	B3
FE1-H202	37-172022	B3
FE1-H203	37-172039	B3
FE1-H204	37-172046	B3
FE1-H205	37-172053	B3
FE1-H206	36-172061	B3
FE1-H207	36-172078	B3
FE1-H208	36-172085	B3
FE1-H209	36-172092	B3
FE1-H210	37-172107	B3
FE1-H211	37-172114	B3
FE1-H212	37-172121	B3
FE1-H213	37-172138	B3
FE1-H214	37-172145	B3
FE1-H215	36-172153	B3
FE1-H216	36-172160	B3
FE1-H217	37-172176	B3
FE1-H218	37-172183	B3
FE1-H221	36-172214	B3
FE1-H222	37-172220	B3
FE1-H223	36-172238	B3
FE1-H224	36-172245	B3
FE1-H225	37-172251	B3
FE1-H226	37-172268	B3
FE1-H227	36-172276	B3
FE1-H228	36-172283	B3
FE1-H229	37-172299	B3
FE1-H230	37-172305	B3
FE1-H231	37-172312	B3
FE1-H232	37-172329	B3
FE1-H233	37-172336	B3
FE1-H234	37-172343	B3
FE1-H235	37-172350	B3
FE1-H236	37-172367	B3
FE1-H237	37-172374	B3
FE1-H238	36-172382	B3
FE1-H342	37-173425	B3
FE1-H402	37-174026	B3
FE1-H403	37-174033	B3
FE1-H404	36-174041	B3
GM5-G822	48-168229	B16-PSS10
GM5-G930	48-169301	B16-PSS9
GM5-G999	48-169998	B16-PSS10
GM5-H606	48-181440	B16-PSS9
HE5-G809	47-168091	B14
HE5-G829	47-168299	B14
HE5-G928	47-169289	B14
HE5-H132	47-171329	B14
HE5-H172	47-171725	B14
HE5-H240	47-172401	B14
HE5-H258	47-172586	B14
HE5-H270	47-172708	B14
KLF-7667	40-076676	B4-Airmatic
KLF-7668	40-076683	B4-Airmatic
KLF-E833	40-148335	B4-Airmatic
KLF-E834	40-148342	B4-Airmatic
KLF-E835	40-148359	B4-Airmatic
P30-0348	34-003480	B6
P36-0349	34-003497	B6
VA5-A946	44-109462	B4-Airmatic
VA5-A947	44-109479	B4-Airmatic
VA5-A948	44-109486	B4-Airmatic
VA5-B047	44-110475	B4-Airmatic
VA5-B048	44-110482	B4-Airmatic
VA5-B049	44-110499	B4-Airmatic
VA5-B050	44-110505	B4-Airmatic
VA5-B051	44-110512	B4-Airmatic
VA5-B052	44-110529	B4-Airmatic
VA5-E077	44-140779	B4-Airmatic
VA5-E078	44-140786	B4-Airmatic
VA5-E365	44-143657	B4-Airmatic
VA5-E366	44-143664	B4-Airmatic
VE3-G799	35-167990	B6
VE3-G800	35-168003	B6
VE3-G802	35-168027	B8
VE3-G803	35-168034	B8
VE3-H063	35-170631	B6
VE3-H064	35-170648	B6
VE3-H066	35-170662	B8
VE3-H067	35-170679	B8
VE3-H081	35-170815	B6
VE3-H129	35-171294	B6
VE3-H130	35-171300	B6
VE3-H155	35-171553	B6
VE3-H156	35-171560	B6
VE3-H166	35-171669	B6
VE3-H167	35-171676	B6
VE3-H169	35-171690	B8
VE3-H170	35-171706	B8
VM3-H362	31-181884	B6-adjustable10
VM3-H363	31-181891	B6-adjustable10
VM3-H616	31-181914	B6-adjustable10
VM3-H617	31-181921	B6-adjustable10
VN7-F374	22-153746	B8
VNE-4900	22-049001	B4
VNE-D625	22-136251	B4
VNE-G507	22-165077	B4
VNE-G538	22-165381	B4
VNE-G539	22-165398	B4
VNE-G597	22-165978	B4
VNE-G598	22-165985	B4
VNE-G649	22-166494	B4
VNE-G650	22-166500	B4
VNE-G681	22-166814	B4
VNE-G682	22-166821	B4
VNE-G683	22-166838	B4
VNE-G684	22-166845	B4
VNE-G707	22-167071	B4
VNE-G729	22-167293	B4
VNE-G730	22-167309	B4
VNE-G833	22-168337	B4
VNE-G834	22-168344	B4
VNE-G846	22-168467	B4
VNE-G847	22-168474	B4
VNE-G853	22-168535	B4
VNE-G854	22-168542	B4
VNE-G877	22-168771	B4
VNE-G924	22-169242	B4
VNE-G925	22-169259	B4
VNE-G994	22-169945	B4
VNE-G995	22-169952	B4
VNE-G997	22-169976	B4
VNE-G998	22-169983	B4
VNE-H007	22-170071	B4
VNE-H089	22-170897	B4
VNE-H090	22-170903	B4
VNE-H144	22-171443	B4
VNE-H152	22-171528	B4
VNE-H243	22-172433	B4
VNE-H251	22-172518	B4
VNE-H252	22-172525	B4
VR3-61695	33-616957	MS

Entfallen im Programm 2010

Alte Bestell-Nr.	Status	Alte Bestell-Nr.	Neue Bestell-Nr.
B36-0078	entfallen		
B36-1016	entfallen		
B36-1695	entfallen		
B46-0079	entfallen		
B46-0121	ersetzt durch	BE5-63310	24-181853
B46-0125	ersetzt durch	BE5-63253	24-632539
B46-0129	ersetzt durch	BE5-63261	24-632614
B46-0139	ersetzt durch	BE5-63256	24-632560
B46-0192	entfallen		
B46-0381	entfallen		
B46-0392	ersetzt durch	BE5-63207	24-181846
B46-0395	entfallen		
B46-0548	entfallen		
BE3-G651	ersetzt durch	BE3-G621	24-166218
BE5-2501	ersetzt durch	BE5-A405	24-104050
BE5-2954	entfallen		
BE5-62424	ersetzt durch	BE5-H561	24-175616
BE5-B133	ersetzt durch	BE5-G765	24-167659
BE5-B949	ersetzt durch	BE5-G699	24-166997
BE5-C118	ersetzt durch	BE5-G766	24-167666
BE5-E119	ersetzt durch	BE5-C193	24-121934
BE5-E484	ersetzt durch	BE5-G699	24-166997
BE5-E485	ersetzt durch	BE5-F865	24-158657
BE5-E486	ersetzt durch	BE5-G765	24-167659
BE5-E487	ersetzt durch	BE5-G766	24-167666
BE5-E495	ersetzt durch	BE5-G698	24-166980
BE5-F842	ersetzt durch	BE3-F842	24-158428
BE5-G661	ersetzt durch	BE5-E489	24-144896
BE5-G663	ersetzt durch	BE5-E488	24-144889
BL3-6949	ersetzt durch	BL3-6948	44-069483
BL3-6951	ersetzt durch	BL3-6950	44-069506
BL5-B144	ersetzt durch	BL5-G506	44-165062
BL5-B859	ersetzt durch	BL5-F625	44-156251
BL5-B950	ersetzt durch	BL5-F626	44-156268
BNE-1937	entfallen		
BNE-1945	entfallen		
BNE-1946	entfallen		
BNE-1947	entfallen		
BNE-2016	entfallen		
BNE-2752	ersetzt durch	BNE-A315	19-103150
BNE-6121	ersetzt durch	B46-1099	24-010993
BNE-6122	ersetzt durch	B46-1100	24-011006
FE1-D387	entfallen		
FE1-G012	entfallen		
FE1-G013	entfallen		
FE1-G014	entfallen		
FE1-G123	entfallen		
FE1-G266	entfallen		
FE1-G279	entfallen		
GM5-8859	ersetzt durch	GM5-G930	48-169301
HE5-8678	entfallen		
HE5-8681	entfallen		
HE5-8729	entfallen	HE5-C482	
HE5-8730	entfallen	HE5-C542	
HE5-C320	entfallen		
KLF-B169	ersetzt durch	KLF-E833	40-148335
KLF-B170	ersetzt durch	KLF-E835	40-148359
KLF-B987	ersetzt durch	KLF-E834	40-148342
P30-0041	entfallen		
P30-0057	entfallen		
P30-0092	entfallen		
P30-0097	entfallen		
P36-0002	entfallen		
P36-0005	entfallen		
P36-0191	entfallen		
P36-0192	entfallen		
PNE-3057	entfallen		
PNE-3142	entfallen		
R36-5034	entfallen		
SE5-8037	entfallen		
SE5-8083	entfallen		
SE5-8085	entfallen		
SE5-8088	entfallen		
SE5-8092	entfallen		
SE5-8093	entfallen		
SE5-8134	entfallen		
SE5-8139	entfallen		
SE5-8145	entfallen		
SE5-8164	entfallen		
SE5-8192	entfallen		
SE5-8198	entfallen		
SE5-8199	entfallen		
SE5-8613	entfallen		
SE5-8631	entfallen		
SE5-8638	entfallen		
SE5-8639	entfallen		
SE5-8840	entfallen		
SE5-8869	entfallen		
SE5-8873	entfallen		
SE5-A733	entfallen		
SE5-A784	entfallen		
SE5-B459	entfallen		
SE5-B606	entfallen		
SE5-B633	entfallen		
V36-0042	entfallen		
V36-0155	entfallen		
V36-0212	ersetzt durch	V36-0406	22-004062
V36-0215	ersetzt durch	P30-0137	34-001370
V36-4024	ersetzt durch	VE3-4392	35-043928
VE3-4988	ersetzt durch	VNE-4503	22-045034

Alte Bestell-Nr.	Status	Alte Bestell-Nr.	Neue Bestell-Nr.
VE3-4989	ersetzt durch	VNE-4504	22-045041
VE3-A782	entfallen		
VN3-4139	entfallen		
VNE-4472	entfallen		
VNE-4473	entfallen		
VNE-4490	entfallen		
VNE-4690	entfallen		
VNE-4691	entfallen		
VNE-4751	entfallen		
VNE-G466	entfallen		
VNE-G467	entfallen		

Protection Kits



Protection Kit > Bestell-Nr.

Altes Kit	Neues Kit	Alte Bestell-Nr.	Neue Bestell-Nr.	Einbau-ort
ASP-A129	11-101291	P30-0102	34-001028	V
ASP-A129	11-101291	PNE-3033	21-030338	V
ASP-A129	11-101291	PNE-3046	21-030468	V
ASP-A129	11-101291	PNE-3055	21-030550	V
ASP-A129	11-101291	PNE-3150	21-031502	V
ASP-A129	11-101291	PTE-3134	16-031340	V
ASP-A129	11-101291	PTE-3145	16-031456	V
ASP-A129	11-101291	V36-0104	35-181590	V
ASP-A129	11-101291	V36-0366	35-003663	V
ASP-A129	11-101291	V36-0372	22-181657	V
ASP-A129	11-101291	V36-0373	22-003737	V
ASP-A129	11-101291	V36-0406	22-004062	V
ASP-A129	11-101291	V36-4023	22-040237	V
ASP-A129	11-101291	V36-4058	22-040589	V
ASP-A129	11-101291	V36-4136	22-041364	V
ASP-A129	11-101291	V36-4137	22-041371	V
ASP-A129	11-101291	VE3-4391	35-043911	V
ASP-A129	11-101291	VN3-4308	22-043085	V
ASP-A129	11-101291	VN3-4309	22-043092	V
ASP-A129	11-101291	VNE-4114	22-041142	V
ASP-A129	11-101291	VNE-4118	22-041180	V
ASP-A129	11-101291	VNE-4122	22-041227	V
ASP-A129	11-101291	VNE-4123	22-041234	V
ASP-A129	11-101291	VNE-4501	22-045010	V
ASP-A129	11-101291	VNE-4502	22-045027	V
ASP-A129	11-101291	VNE-4576	22-045768	V
ASP-A129	11-101291	VTE-4714	17-047142	V
ASP-A129	11-101291	VTE-4716	17-047166	V
ASP-A129	11-101291	VTE-A402	17-104029	V
ASP-A129	11-101291	VTE-A524	17-105248	V
ASP-A129	11-101291	VTE-A715	17-107150	V
ASP-A130	11-101307	PNE-3033	21-030338	V
ASP-A130	11-101307	PNE-3040	21-030406	V
ASP-A130	11-101307	PNE-3044	21-030444	V
ASP-A130	11-101307	PTE-3129	16-031296	V
ASP-A130	11-101307	PTE-3131	16-031319	V
ASP-A130	11-101307	V36-4136	22-041364	V
ASP-A130	11-101307	V36-4137	22-041371	V
ASP-A130	11-101307	VNE-4097	22-040978	V
ASP-A130	11-101307	VNE-4476	22-044761	V
ASP-A130	11-101307	VTE-A402	17-104029	V
ASP-A130	11-101307	VTE-A640	17-106405	V
ASP-A131	11-101314	PNE-3041	21-030413	V
ASP-A131	11-101314	PNE-3043	21-030437	V
ASP-A131	11-101314	PNE-3052	21-030529	V
ASP-A131	11-101314	PTE-3130	16-031302	V
ASP-A131	11-101314	PTE-3133	16-031333	V
ASP-A131	11-101314	PTE-3154	16-031548	V
ASP-A131	11-101314	V36-4015	22-040152	V
ASP-A131	11-101314	VNE-4090	22-040909	V
ASP-A131	11-101314	VNE-4579	22-045799	V
ASP-A131	11-101314	VTE-A410	17-104104	V
ASP-A132	11-101321	PNE-3024	21-030246	V
ASP-A132	11-101321	PNE-3025	21-030253	V
ASP-A132	11-101321	PNE-3049	21-030499	V
ASP-A132	11-101321	PNE-3050	21-030505	V
ASP-A132	11-101321	PNE-3051	21-030512	V
ASP-A132	11-101321	PNE-3118	21-031182	V
ASP-A132	11-101321	PNE-3119	21-031199	V
ASP-A132	11-101321	PTE-3132	16-031326	V
ASP-A132	11-101321	PTE-A192	16-101920	V
ASP-A132	11-101321	VNE-4087	22-040879	V
ASP-A132	11-101321	VNE-4121	22-041210	V
ASP-A132	11-101321	VNE-A581	22-105813	V
ASP-A133	11-101338	VNE-4077	22-040770	V
ASP-A133	11-101338	VNE-4085	22-040855	V
ASP-A133	11-101338	VNE-4088	22-040886	V
ASP-A133	11-101338	VNE-4089	22-040893	V
ASP-A133	11-101338	VNE-4093	22-040930	V
ASP-A133	11-101338	VNE-4113	22-041135	V
ASP-A133	11-101338	VNE-4115	22-041159	V
ASP-A133	11-101338	VNE-4117	22-041173	V
ASP-A133	11-101338	VNE-4554	22-045546	V
ASP-A133	11-101338	VNE-4555	22-045553	V
ASP-A133	11-101338	VTE-5327	17-053273	V
ASP-A134	11-101345	B46-0837	24-008372	H
ASP-A134	11-101345	B46-1514	24-015141	H
ASP-A134	11-101345	BNE-1955	19-019550	H
ASP-A134	11-101345	BNE-1968	19-019680	H
ASP-A134	11-101345	BNE-1980	19-019802	H
ASP-A135	11-101352	B36-0030	24-000307	H
ASP-A135	11-101352	B36-1417	24-014175	H
ASP-A135	11-101352	B36-1504	24-015042	H
ASP-A135	11-101352	B36-1524	24-015240	H
ASP-A135	11-101352	B36-1529	24-015295	H
ASP-A135	11-101352	B36-1553	24-015530	H
ASP-A135	11-101352	B36-1597	24-015974	H
ASP-A135	11-101352	B36-2119	24-021197	H
ASP-A135	11-101352	B36-2122	24-021227	H
ASP-A135	11-101352	BE3-2601	24-026017	H
ASP-A135	11-101352	BE3-2619	24-026192	H
ASP-A135	11-101352	BE3-2620	24-026208	H
ASP-A135	11-101352	BNE-1965	19-019659	H
ASP-A135	11-101352	BNE-1974	19-019741	H
ASP-A135	11-101352	BNE-1993	19-019932	H
ASP-A135	11-101352	BNE-1994	19-019949	H
ASP-A135	11-101352	BNE-1996	19-019963	H
ASP-A135	11-101352	BNE-2865	19-028651	H
ASP-A135	11-101352	BNE-2866	19-028668	H
ASP-A135	11-101352	BNE-2940	19-029405	H
ASP-A135	11-101352	BNE-2941	19-029412	H
ASP-A135	11-101352	BNE-C468	19-124681	H
ASP-A135	11-101352	BTE-6219	15-062192	H
ASP-A135	11-101352	BTE-6220	15-062208	H
ASP-A135	11-101352	BTE-6912	15-069122	H
ASP-A135	11-101352	BTE-A525	15-105257	H
ASP-A135	11-101352	BTE-A637	15-106377	H
ASP-A135	11-101352	VNE-4079	19-040790	H
ASP-A136	11-101369	PNE-3026	21-030260	V
ASP-A136	11-101369	PNE-3037	21-030376	V
ASP-A136	11-101369	PTE-3154	16-031548	V
ASP-A137	11-101376	PNE-3047	21-030475	V
ASP-A137	11-101376	VNE-4091	22-040916	V
ASP-A137	11-101376	VNE-4568	22-045683	V
ASP-A137	11-101376	VNE-C830	22-128300	V
ASP-A137	11-101376	VTE-5331	17-053310	V
ASP-A137	11-101376	VTE-5332	17-053327	V
ASP-A138	11-101383	VNE-4678	22-046789	H
ASP-A139	11-101390	B36-2080	24-020800	H
ASP-A139	11-101390	B36-2082	24-020824	H
ASP-A139	11-101390	B46-0137	24-181495	H
ASP-A139	11-101390	B46-1619	24-016193	H
ASP-A139	11-101390	BE3-2533	24-025331	H
ASP-A139	11-101390	BE3-6259	24-062596	H
ASP-A139	11-101390	BNE-1964	19-019642	H
ASP-A139	11-101390	BNE-1994	19-019949	H
ASP-A139	11-101390	BNE-2920	19-029207	H
ASP-A139	11-101390	BNE-A347	19-103471	H
ASP-A140	11-101406	V36-0185	22-001856	V
ASP-A140	11-101406	V36-0190	22-001900	V
ASP-A140	11-101406	V36-0191	22-001917	V
ASP-A140	11-101406	V36-0192	22-001924	V
ASP-A140	11-101406	V36-0199	22-001993	V
ASP-A140	11-101406	V36-0200	22-002006	V
ASP-A140	11-101406	V36-0361	22-003614	V
ASP-A140	11-101406	V36-0362	22-003621	V
ASP-A140	11-101406	V36-4053	22-040534	V
ASP-A141	11-101413	BNE-1969	19-019697	H
ASP-A143	11-101437	VNE-4096	22-040961	V
ASP-A143	11-101437	VNE-4102	22-041029	V
ASP-A145	11-101451	BNE-2017	19-020174	H
ASP-A146	11-101468	VNE-4101	22-041012	V
ASP-A146	11-101468	VNE-4124	22-041241	V
ASP-A146	11-101468	VNE-4552	22-045522	V
ASP-A146	11-101468	VNE-4553	22-045539	V
ASP-A146	11-101468	VNE-4554	22-045546	V
ASP-A146	11-101468	VNE-4555	22-045553	V
ASP-A146	11-101468	VNE-4556	22-045560	V
ASP-A146	11-101468	VNE-D999	22-139993	V
ASP-A148	11-101482	VNE-4513	22-045133	H
ASP-A149	11-101499	VNE-4099	22-040992	V
ASP-A149	11-101499	VNE-4100	22-041005	V
ASP-A149	11-101499	VNE-4550	22-045508	V
ASP-A149	11-101499	VNE-4594	22-045942	V
ASP-A149	11-101499	VNE-5181	22-051813	V
ASP-A191	11-101918	PNE-3029	21-030291	V
ASP-A191	11-101918	PNE-3038	21-030383	V
ASP-A191	11-101918	VNE-4546	22-045461	V
ASP-A191	11-101918	VNE-5254	19-052540	V
ASP-A191	11-101918	VNE-A798	22-107985	V
ASP-A345	11-103455	VN3-4283	22-042835	V
ASP-A345	11-103455	VN3-4284	22-042842	V
ASP-A345	11-103455	VNE-4574	22-045744	V
ASP-A345	11-103455	VNE-4575	22-045751	V
ASP-A345	11-103455	VNE-D160	22-131607	V
ASP-A345	11-103455	VNE-D161	22-131614	V
ASP-A346	11-103462	B36-2080	24-020800	H
ASP-A346	11-103462	B36-2082	24-020824	H
ASP-A346	11-103462	BE3-2700	24-027007	H
ASP-A346	11-103462	BE3-6259	24-062596	H
ASP-A346	11-103462	BNE-A347	19-103471	H
ASP-A346	11-103462	BNE-A537	19-105376	H
ASP-A362	11-103622	PNE-3054	21-030543	V
ASP-A394	11-103943	PNE-3039	21-030390	V
ASP-A394	11-103943	PTE-3128	16-031289	V
ASP-A432	11-104322	B46-2047	24-020473	H
ASP-A432	11-104322	B46-2048	24-020480	H
ASP-A432	11-104322	BNE-2849	19-028491	H
ASP-A432	11-104322	BTE-A707	15-107077	H
ASP-A495	11-104957	VNE-4560	22-045607	V
ASP-A495	11-104957	VNE-4561	22-045614	V
ASP-A496	11-104964	VNE-4558	22-045584	H
ASP-A496	11-104964	VNE-4562	22-045621	H
ASP-A588	11-105886	BNE-2930	19-029306	H
ASP-A588	11-105886	BNE-2932	19-029320	H
ASP-A588	11-105886	BNE-2933	19-029337	H
ASP-A588	11-105886	BNE-A408	19-104089	H
ASP-A647	11-106470	B36-2119	24-021197	H
ASP-A647	11-106470	B36-2122	24-021227	H
ASP-A647	11-106470	BE3-6789	24-067898	H
ASP-A647	11-106470	BE3-6790	24-067904	H
ASP-A647	11-106470	BNE-A957	19-109572	H
ASP-A647	11-106470	BNE-A958	19-109589	H
ASP-A647	11-106470	BNE-C886	19-128863	H
ASP-A647	11-106470	BTE-A431	15-104311	H
ASP-A648	11-106487	BNE-2848	19-028484	H
ASP-A648	11-106487	BTE-A431	15-104311	H
ASP-B575	11-115755	BE3-2543	24-025430	H
ASP-B575	11-115755	BE3-2544	24-025447	H
ASP-B575	11-115755	BE3-2623	24-026239	H
ASP-B575	11-115755	BE3-2624	24-026246	H
ASP-B575	11-115755	BE3-2800	24-028004	H
ASP-B575	11-115755	BE3-2801	24-028011	H
ASP-B575	11-115755	BE3-6409	24-064095	H
ASP-B575	11-115755	BE3-6410	24-064101	H
ASP-B575	11-115755	BNE-2916	19-029160	H
ASP-B575	11-115755	BNE-2917	19-029177	H
ASP-B575	11-115755	BNE-2942	19-029429	H
ASP-B575	11-115755	BNE-6863	19-068633	H
ASP-B575	11-115755	BNE-E003	19-140032	H
ASP-B614	11-116141	VNE-4573	22-045737	V
ASP-C244	11-122449	PNE-3047	21-030475	V
ASP-C245	11-122456	PNE-3120	22-031204	V
ASP-C245	11-122456	VNE-4480	22-044808	V
ASP-C535	11-125358	VN7-C033	22-120335	V
ASP-C535	11-125358	VN7-F373	22-153739	V
ASP-C535	11-125358	VN7-F374	22-153746	V
ASP-C535	11-125358	VN7-F375	22-153753	V
ASP-C535	11-125358	VN7-F376	22-153760	V
ASP-C535	11-125358	VN7-F377	22-153777	V
ASP-C535	11-125358	VN7-F378	22-153784	V
ASP-C535	11-125358	VN7-F379	22-153791	V
ASP-E180	11-181415	B36-1525	24-015257	H
ASP-E180	11-181415	B36-1526	24-015264	H
ASP-E180	11-181415	BNE-A311	19-103112	H
ASP-E180	11-181415	BNE-A315	19-103150	H
ASP-E982	11-149828	BNE-6780	19-067803	H
ASP-E982	11-149828	BNE-A956	19-109565	H
ASP-E983	11-149835	BNE-2944	19-029443	H
ASP-E983	11-149835	BNE-B179	19-111797	H
ASP-E983	11-149835	BNE-B180	19-111803	H
ASP-E983	11-149835	BNE-E004	19-140049	H

Bestell-Nr. > Protection Kit

Alte Bestell-Nr.	Neue Bestell-Nr.	Altes Kit	Neues Kit	Einbau-ort
B36-0030	24-000307	ASP-A135	11-101352	H
B36-1417	24-014175	ASP-A135	11-101352	H
B36-1504	24-015042	ASP-A135	11-101352	H
B36-1524	24-015240	ASP-A135	11-101352	H
B36-1525	24-015257	ASP-E180	11-181415	H
B36-1526	24-015264	ASP-E180	11-181415	H
B36-1529	24-015295	ASP-A135	11-101352	H
B36-1553	24-015530	ASP-A135	11-101352	H
B36-1597	24-015974	ASP-A135	11-101352	H
B36-2080	24-020800	ASP-A139	11-101390	H
B36-2080	24-020800	ASP-A346	11-103462	H
B36-2082	24-020824	ASP-A139	11-101390	H
B36-2082	24-020824	ASP-A346	11-103462	H
B36-2119	24-021197	ASP-A135	11-101352	H
B36-2119	24-021197	ASP-A647	11-106470	H
B36-2122	24-021227	ASP-A135	11-101352	H
B36-2122	24-021227	ASP-A647	11-106470	H
B46-0137	24-181495	ASP-A139	11-101390	H
B46-0837	24-008372	ASP-A134	11-101345	H
B46-1514	24-015141	ASP-A134	11-101345	H
B46-1619	24-016193	ASP-A139	11-101390	H
B46-2047	24-020473	ASP-A432	11-104322	H
B46-2048	24-020480	ASP-A432	11-104322	H
BE3-2533	24-025331	ASP-A139	11-101390	H
BE3-2543	24-025430	ASP-B575	11-115755	H
BE3-2544	24-025447	ASP-B575	11-115755	H
BE3-2601	24-026017	ASP-A135	11-101352	H
BE3-2619	24-026192	ASP-A135	11-101352	H
BE3-2620	24-026208	ASP-A135	11-101352	H
BE3-2623	24-026239	ASP-B575	11-115755	H
BE3-2624	24-026246	ASP-B575	11-115755	H
BE3-2700	24-027007	ASP-A346	11-103462	H
BE3-2800	24-028004	ASP-B575	11-115755	H
BE3-2801	24-028011	ASP-B575	11-115755	H
BE3-6259	24-062596	ASP-A139	11-101390	H
BE3-6259	24-062596	ASP-A346	11-103462	H
BE3-6409	24-064095	ASP-B575	11-115755	H
BE3-6410	24-064101	ASP-B575	11-115755	H
BE3-6789	24-067898	ASP-A647	11-106470	H
BE3-6790	24-067904	ASP-A647	11-106470	H
BNE-1955	19-019550	ASP-A134	11-101345	H
BNE-1964	19-019642	ASP-A139	11-101390	H
BNE-1965	19-019659	ASP-A135	11-101352	H
BNE-1968	19-019680	ASP-A134	11-101345	H
BNE-1969	19-019697	ASP-A141	11-101413	H
BNE-1974	19-019741	ASP-A135	11-101352	H
BNE-1980	19-019802	ASP-A134	11-101345	H
BNE-1993	19-019932	ASP-A135	11-101352	H
BNE-1994	19-019949	ASP-A135	11-101352	H
BNE-1994	19-019949	ASP-A139	11-101390	H
BNE-1996	19-019963	ASP-A135	11-101352	H
BNE-2017	19-020174	ASP-A145	11-101451	H
BNE-2848	19-028484	ASP-A648	11-106487	H
BNE-2849	19-028491	ASP-A432	11-104322	H
BNE-2865	19-028651	ASP-A135	11-101352	H
BNE-2866	19-028668	ASP-A135	11-101352	H
BNE-2916	19-029160	ASP-B575	11-115755	H
BNE-2917	19-029177	ASP-B575	11-115755	H
BNE-2920	19-029207	ASP-A139	11-101390	H
BNE-2930	19-029306	ASP-A588	11-105886	H
BNE-2932	19-029320	ASP-A588	11-105886	H
BNE-2933	19-029337	ASP-A588	11-105886	H
BNE-2940	19-029405	ASP-A135	11-101352	H
BNE-2941	19-029412	ASP-A135	11-101352	H
BNE-2942	19-029429	ASP-B575	11-115755	H
BNE-2944	19-029443	ASP-E983	11-149835	H
BNE-6780	19-067803	ASP-E982	11-149828	H
BNE-6863	19-068633	ASP-B575	11-115755	H
BNE-A311	19-103112	ASP-E180	11-181415	H
BNE-A315	19-103150	ASP-E180	11-181415	H
BNE-A347	19-103471	ASP-A139	11-101390	H
BNE-A347	19-103471	ASP-A346	11-103462	H
BNE-A408	19-104089	ASP-A588	11-105886	H
BNE-A537	19-105376	ASP-A346	11-103462	H
BNE-A956	19-109565	ASP-E982	11-149828	H
BNE-A957	19-109572	ASP-A647	11-106470	H
BNE-A958	19-109589	ASP-A647	11-106470	H
BNE-B179	19-111797	ASP-E983	11-149835	H
BNE-B180	19-111803	ASP-E983	11-149835	H
BNE-C468	19-124681	ASP-A135	11-101352	H
BNE-C886	19-128863	ASP-A647	11-106470	H
BNE-E003	19-140032	ASP-B575	11-115755	H
BNE-E004	19-140049	ASP-E983	11-149835	H
BTE-6219	15-062192	ASP-A135	11-101352	H
BTE-6220	15-062208	ASP-A135	11-101352	H
BTE-6912	15-069122	ASP-A135	11-101352	H
BTE-A431	15-104311	ASP-A647	11-106470	H
BTE-A431	15-104311	ASP-A648	11-106487	H
BTE-A525	15-105257	ASP-A135	11-101352	H
BTE-A637	15-106377	ASP-A135	11-101352	H
BTE-A707	15-107077	ASP-A432	11-104322	H
P30-0102	34-001028	ASP-A129	11-101291	V
PNE-3024	21-030246	ASP-A132	11-101321	V
PNE-3025	21-030253	ASP-A132	11-101321	V
PNE-3026	21-030260	ASP-A136	11-101369	V
PNE-3029	21-030291	ASP-A191	11-101918	V
PNE-3033	21-030338	ASP-A129	11-101291	V
PNE-3033	21-030338	ASP-A130	11-101307	V
PNE-3037	21-030376	ASP-A136	11-101369	V
PNE-3038	21-030383	ASP-A191	11-101918	V
PNE-3039	21-030390	ASP-A394	11-103943	V
PNE-3040	21-030406	ASP-A130	11-101307	V
PNE-3041	21-030413	ASP-A131	11-101314	V
PNE-3043	21-030437	ASP-A131	11-101314	V
PNE-3044	21-030444	ASP-A130	11-101307	V
PNE-3046	21-030468	ASP-A129	11-101291	V
PNE-3047	21-030475	ASP-A137	11-101376	V
PNE-3047	21-030475	ASP-C244	11-122449	V
PNE-3049	21-030499	ASP-A132	11-101321	V
PNE-3050	21-030505	ASP-A132	11-101321	V
PNE-3051	21-030512	ASP-A132	11-101321	V
PNE-3052	21-030529	ASP-A131	11-101314	V
PNE-3054	21-030543	ASP-A362	11-103622	V
PNE-3055	21-030550	ASP-A129	11-101291	V
PNE-3118	21-031182	ASP-A132	11-101321	V
PNE-3119	21-031199	ASP-A132	11-101321	V
PNE-3120	22-031204	ASP-C245	11-122456	V
PNE-3150	21-031502	ASP-A129	11-101291	V
PTE-3128	16-031289	ASP-A394	11-103943	V
PTE-3129	16-031296	ASP-A130	11-101307	V
PTE-3130	16-031302	ASP-A131	11-101314	V
PTE-3131	16-031319	ASP-A130	11-101307	V
PTE-3132	16-031326	ASP-A132	11-101321	V
PTE-3133	16-031333	ASP-A131	11-101314	V
PTE-3134	16-031340	ASP-A129	11-101291	V
PTE-3145	16-031456	ASP-A129	11-101291	V
PTE-3154	16-031548	ASP-A131	11-101314	V
PTE-3154	16-031548	ASP-A136	11-101369	V
PTE-A192	16-101920	ASP-A132	11-101321	V
V36-0104	35-181590	ASP-A129	11-101291	V
V36-0185	22-001856	ASP-A140	11-101406	V
V36-0190	22-001900	ASP-A140	11-101406	V
V36-0191	22-001917	ASP-A140	11-101406	V
V36-0192	22-001924	ASP-A140	11-101406	V
V36-0199	22-001993	ASP-A140	11-101406	V
V36-0200	22-002006	ASP-A140	11-101406	V
V36-0361	22-003614	ASP-A140	11-101406	V
V36-0362	22-003621	ASP-A140	11-101406	V
V36-0366	35-003663	ASP-A129	11-101291	V
V36-0372	22-181657	ASP-A129	11-101291	V
V36-0373	22-003737	ASP-A129	11-101291	V
V36-0406	22-004062	ASP-A129	11-101291	V
V36-4015	22-040152	ASP-A131	11-101314	V
V36-4023	22-040237	ASP-A129	11-101291	V
V36-4053	22-040534	ASP-A140	11-101406	V
V36-4058	22-040589	ASP-A129	11-101291	V
V36-4136	22-041364	ASP-A129	11-101291	V
V36-4136	22-041364	ASP-A130	11-101307	V
V36-4137	22-041371	ASP-A129	11-101291	V
V36-4137	22-041371	ASP-A130	11-101307	V
VE3-4391	35-043911	ASP-A129	11-101291	V
VN3-4283	22-042835	ASP-A345	11-103455	V
VN3-4284	22-042842	ASP-A345	11-103455	V
VN3-4308	22-043085	ASP-A129	11-101291	V
VN3-4309	22-043092	ASP-A129	11-101291	V
VN7-C033	22-120335	ASP-C535	11-125358	V
VN7-F373	22-153739	ASP-C535	11-125358	V
VN7-F374	22-153746	ASP-C535	11-125358	V
VN7-F375	22-153753	ASP-C535	11-125358	V
VN7-F376	22-153760	ASP-C535	11-125358	V
VN7-F377	22-153777	ASP-C535	11-125358	V
VN7-F378	22-153784	ASP-C535	11-125358	V
VN7-F379	22-153791	ASP-C535	11-125358	V
VNE-4077	22-040770	ASP-A133	11-101338	V
VNE-4079	19-040790	ASP-A135	11-101352	H
VNE-4085	22-040855	ASP-A133	11-101338	V
VNE-4087	22-040879	ASP-A132	11-101321	V
VNE-4088	22-040886	ASP-A133	11-101338	V
VNE-4089	22-040893	ASP-A133	11-101338	V
VNE-4090	22-040909	ASP-A131	11-101314	V
VNE-4091	22-040916	ASP-A137	11-101376	V
VNE-4093	22-040930	ASP-A133	11-101338	V
VNE-4096	22-040961	ASP-A143	11-101437	V
VNE-4097	22-040978	ASP-A130	11-101307	V
VNE-4099	22-040992	ASP-A149	11-101499	V
VNE-4100	22-041005	ASP-A149	11-101499	V
VNE-4101	22-041012	ASP-A146	11-101468	V
VNE-4102	22-041029	ASP-A143	11-101437	V
VNE-4113	22-041135	ASP-A133	11-101338	V
VNE-4114	22-041142	ASP-A129	11-101291	V
VNE-4115	22-041159	ASP-A133	11-101338	V
VNE-4117	22-041173	ASP-A133	11-101338	V
VNE-4118	22-041180	ASP-A129	11-101291	V
VNE-4121	22-041210	ASP-A132	11-101321	V
VNE-4122	22-041227	ASP-A129	11-101291	V
VNE-4123	22-041234	ASP-A129	11-101291	V
VNE-4124	22-041241	ASP-A146	11-101468	V
VNE-4476	22-044761	ASP-A130	11-101307	V
VNE-4480	22-044808	ASP-C245	11-122456	V
VNE-4501	22-045010	ASP-A129	11-101291	V
VNE-4502	22-045027	ASP-A129	11-101291	V
VNE-4513	22-045133	ASP-A148	11-101482	H
VNE-4546	22-045461	ASP-A191	11-101918	V
VNE-4550	22-045508	ASP-A149	11-101499	V
VNE-4552	22-045522	ASP-A146	11-101468	V
VNE-4553	22-045539	ASP-A146	11-101468	V
VNE-4554	22-045546	ASP-A133	11-101338	V
VNE-4554	22-045546	ASP-A146	11-101468	V
VNE-4555	22-045553	ASP-A133	11-101338	V
VNE-4555	22-045553	ASP-A146	11-101468	V
VNE-4556	22-045560	ASP-A146	11-101468	V
VNE-4558	22-045584	ASP-A496	11-104964	H
VNE-4560	22-045607	ASP-A495	11-104957	V
VNE-4561	22-045614	ASP-A495	11-104957	V
VNE-4562	22-045621	ASP-A496	11-104964	H
VNE-4568	22-045683	ASP-A137	11-101376	V
VNE-4573	22-045737	ASP-B614	11-116141	V
VNE-4574	22-045744	ASP-A345	11-103455	V
VNE-4575	22-045751	ASP-A345	11-103455	V
VNE-4576	22-045768	ASP-A129	11-101291	V
VNE-4579	22-045799	ASP-A131	11-101314	V
VNE-4594	22-045942	ASP-A149	11-101499	V
VNE-4678	22-046789	ASP-A138	11-101383	H
VNE-5181	22-051813	ASP-A149	11-101499	V
VNE-5254	19-052540	ASP-A191	11-101918	V
VNE-A581	22-105813	ASP-A132	11-101321	V
VNE-A798	22-107985	ASP-A191	11-101918	V
VNE-C830	22-128300	ASP-A137	11-101376	V
VNE-D160	22-131607	ASP-A345	11-103455	V
VNE-D161	22-131614	ASP-A345	11-103455	V
VNE-D999	22-139993	ASP-A146	11-101468	V
VTE-4714	17-047142	ASP-A129	11-101291	V
VTE-4716	17-047166	ASP-A129	11-101291	V
VTE-5327	17-053273	ASP-A133	11-101338	V
VTE-5331	17-053310	ASP-A137	11-101376	V
VTE-5332	17-053327	ASP-A137	11-101376	V
VTE-A402	17-104029	ASP-A129	11-101291	V
VTE-A402	17-104029	ASP-A130	11-101307	V
VTE-A410	17-104104	ASP-A131	11-101314	V
VTE-A524	17-105248	ASP-A129	11-101291	V
VTE-A640	17-106405	ASP-A130	11-101307	V
VTE-A715	17-107150	ASP-A129	11-101291	V

Motorsport-/Individualfahrwerke





Volkswagen Aktiengesellschaft

BILSTEIN®

Dämpferbezeichnung Best.-Nr.

z. B.: V E 3 - 4178 F S L

- Aufhängung unten/Befestigungsart
- Aufhängung oben/Befestigungsart
- Federtragender Dämpfer/McPherson-Federbein
- lfd. Teilenummer
- Baugröße Arbeitskolben
- Systemart
- Bauart

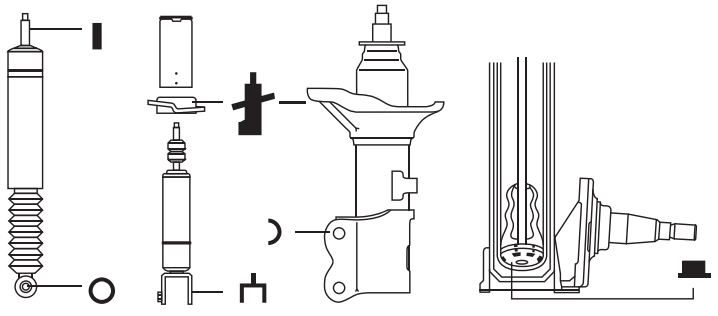

Bauart

- **B** Stoßdämpfer
- **P** Patrone
- **R** Reparatureinsatz
- **S** Sportkit
- **V** Vorder-/Hinterachsbein

Systemart

- **E** Einrohrsystem
- **M** Manuell verstellbar
- **N** Zweirohrsystem

Baugröße

- **1** Ø 22 mm (B 22 -)
- **2** Ø 30 mm (P 30 -)
- **3** Ø 36 mm (V 36 -)
- **4** Ø 40 mm
- **5** Ø 46 mm (B 46 -)
- **6** Ø 60 mm (B 60 -)
- **7** Ø 32 mm (V 32 -)

Befestigungsarten

- **F** Federtragender Dämpfer/ McPherson-Federbein
- **S** Stift
- **A** Auge
- **G** Gabel
- **L** Schelle
- **B** Bodenstück
- **Y** Achsschenkel
- **X** Sonderausführung

Hinweise

- **0)** Auftragsbezogene Fertigung, nicht immer vorrätig!
- **R)** Reparatursatz
- **7)** Mit Gelenklager
- **38)** Dämpfbarkeit bei 0,26 m/s oder 0,39 m/s
- **51)** Mit zus. Nuten
- **54)** Konsiware
- **61)** Mit 50 mm Chromrohr
- **79)** Nur für Fzg. mit Vorderachsbeinen
- **81)** Ohne Anbauteile
- **129)** Inkl. Gewinde
- **132)** Außer Caravan
- **133)** Nicht EVO
- **134)** Inkl. Facelift 1997
- **135)** Mit Dämpfkraftverstellung
- **137)** Ø 40
- **138)** Ø 41

Bestellhinweise

Es gelten unsere Lieferungs- und Zahlungsbedingungen. Alle Angaben unter Vorbehalt, Änderungen sind nicht anzeigepflichtig.
Vervielfältigung – auch auszugsweise – ist ohne Zustimmung unzulässig.

Fahrzeug Model	Baujahr Year	Hinweis Notice	 Best.-Nr. Order No.	Hinweis Notice		 Best.-Nr. Order No.	Hinweis Notice	
ALFA ROMEO								
Alfa 156 (932)								
Rennen/Race Gruppe N	09.97-		BE5-60489	(400/150), 129), 0)		VE3-4370	(300/150), 129), 0)	
Rennen/Race Gruppe N	09.97-		BE5-60489	(430/175), 129), 0)		VE3-4370	(325/175), 129), 0)	
BMW								
1502-2002 Ti								
Rennen Gr. I u. II	01.71-7.75					BE5-60427	(180/120), 0)	S A
2.8-3.0 CS/CSI								
Rennen/Race Gr. I u. II Coupé	68-08.76					BE5-61413	(300/120), 0)	S A
3er-Reihe (E30)								
Rennen Gruppe N 3er Serie	09.82-06.91		PE3-04629	129), 81), 0)	S B	BE3-04630	0)	S A
M3 (E254)								
Rennen/Race Gruppe N	87-89		PE3-04629	(300/300), 0)	S B	BE3-04630	(200/200), 0)	S A
3er-Reihe (E36)								
Rennen/Race Gruppe N 316i, 318i, 328i, M3	91-5.92		XDE-05778	(250/250), 129)	F S X	BE3-05551	(200/200)	S A
Rennen/Race Gruppe N 320i, 323i, 325i	91-5.92		XDE-05778	(300/200), 129)	F S X	BE3-05551	(210/240)	S A
Rennen/Race Gruppe N 320i, 323i, 325i	91-5.92		XDE-05778	(300/300), 129)	F S X	BE3-05551	(250/280)	S A
Rennen/Race Gruppe N 320i, 323i, 325i	91-5.92		XDE-05778	(350/300), 129)	F S X			
Rennen/Race Gruppe N 320i, 323i, 325i	91-5.92		XDE-05778	(350/250), 129)	F S X			
Rennen/Race Gruppe N 320i, 323i, 325i	91-5.92	135)	VM3-60206 L VM3-60207 R	129) 129)	F S X F S X	BM5-60205		S A
Außenteil/strut housing	91-5.92		XRA-61172 L XRA-61173 R	129), 81) 129), 81)				
Formel Junior								
Rennen/Race	-01		BE5-60808	(122/58), 0)	A A	BE5-60807	(157/79), 0)	A A
CATERHAM								
Super Seven								
Rennen/Race			B46-1899	129), 0)	F A A	B46-1900	129), 0)	F A A
CITROEN								
AX GTI								
Gruppe N			MSP-05676 L MSP-05676 R	129), 81), 0) 129), 81), 0)	F S Y F S Y	BE5-2537	(460/250), 7), 0)	A A
AX-Sport (ZA_)								
Rallye Gruppe N Tarmac	87-89		P30-0351	0)	S B	B46-1276	0)	A A
Rallye Gruppe N Asphalt/Tarmac	87-89		P30-0351	0)	S B	B46-1276	0)	A A
Saxo (S0, S1)								
1.1 X, 1.1 X, SX, 1.4 VTS, 1.6 VTL, VTR, 1.6 VTS, 1.5 D Stufenheck/Notchback 2WD	05.96-							
Saxo S8 Cup								
Rennen/Race	96-		VE3-06084 L VE3-06083 R	(200/138), 129), 0) (200/138), 129), 0)		BE5-2648	(860/240), 0)	
Innenteil/insert			XDE-7830	(200/138), 54), 0)				
Saxo Challenge								
Rennen/Race			VE3-4278 L VE3-4279 R	(225/210), 129), 0) (225/210), 129), 0)		BE5-2515	0)	
Innenteil/insert			XDE-7819	(225/210), 54), 0)				
Innenteil/insert			XDE-7819	(250/225), 54), 0)				

Fahrzeug Model	Baujahr Year	Hinweis Notice	Best.-Nr. Order No.	Hinweis Notice		Best.-Nr. Order No.	Hinweis Notice	
FIAT								
Cinquecento								
Rallye Gruppe N Tarmac Cup			VE3-05634	(400/150), 129), 81), 0)	F S L	BE3-05633	(300/100), 0)	A A
Rallye Gruppe N Gravel Cup			VE3-05634	(300/120), 54), 0)	F S L	BE3-05633	(280/80), 0)	A A
Innenteil/insert Cup/Trofeo			XDE-05634	(400/150), 54), 0)		BE3-05633	(380/150), 0)	A A
Innenteil/insert Cup			XDE-05634	(300/120), 54), 0)				
Innenteil/insert Cup			XDE-05634	(320/140), 54), 0)				
Punto Kit Car								
Rallye Gravel			VE3-61827	(300/150), 0)	F S L	BE5-61828	(350/250), 0)	A A
Innenteil-Rallye Gravel			XDE-61827	(300/150), 0)				
Rallye Asphalt			VE3-61709	(300/200), 0)	F S L	BE5-61711	(350/250), 0)	A A
Innenteil-Rallye Asphalt		137)	XDE-61962	(300/200), 0)				
Innenteil-Rallye Asphalt		138)	XDE-61240	(300/200), 0)				
Punto								
Rallye Gruppe N			VE3-62044	(300/200), 0)	F S L	BE3-61921	(500/180), 0)	A A
Rallye Gruppe N						BE3-62290	(500/200), 0)	A A
Seicento								
Rallye			VE3-05634	(300/120), 54), 0)	F S L	BE3-05633	(380/150), 0)	A A
FORD								
Escort RS 1600, RS 2000								
Rallye Gruppe 4	74-80					B46-2190	(220/110), 7), 129), 0)	F S A
Escort II, Sedan 1300 x 1600								
Rallye	75-79					B46-0871		S A
Escort II, RS 1600, RS 2000								
Rallye	74-80					B46-0871		S A
Rallye Gruppe 4	74-80					B46-0767		S A
Escort RS 2000								
Cup			VE3-59444	(330/270), 129), 0)		BE5-60804	(270/180), 129), 0)	
Escort und Sierra Cosworth 4WD								
Rennen/Race Gruppe N			VE3-05596	(370/330), 129), 0)	F S X	BE3-04457	(320/220), 0)	A A
Rallye Gruppe N Tarmac			VE3-05271	(325/150), 129), 0)	F S X	BE3-04457	(260/175), 0)	A A
Rallye Gruppe N Gravel			VE3-05220	(360/140), 129), 0)	F S X	BE3-61830	(230/125), 0)	A A
Escort und Sierra Cosworth								
Rennen/Race Gruppe N			VE3-05596	(320/250), 129), 0)	F S X	BE3-04457	(260/175), 0)	A A
Rennen/Race Gruppe N			VE3-05596	(350/275), 129), 0)	F S X	BE3-04457	(280/190), 0)	A A
Puma								
Cup			VE3-4389	(230/100), 129), 0)		BE5-2711	(200/125), 129), 0)	
Fiesta XR2i								
Cup	90-92		V36-52509	0)		B46-52510	0)	
Escort Cosworth								
Rallye Gruppe A Gravel	92-					BE5-2488	(350/130), 7), 129), 0)	
Rallye Gruppe A Gravel	92-					B46-2189	(400/150), 7), 129), 0)	
Sierra Cosworth 2WD								
Rennen/Race Gruppe N			VE3-04446	(320/250), 129), 0)	F S X	BE3-04457	(260/175), 0)	A A
Rennen/Race Gruppe N			VE3-04446	(370/330), 129), 0)	F S X	BE3-04457	(320/220), 0)	A A
Rennen/Race Gruppe N			VE3-04446	(345/300), 129), 0)	F S X	BE3-04457	(290/200), 0)	A A
Rennen/Race Gruppe N			VE3-04430	(320/250), 129), 0)	F S X			
Rennen/Race Gruppe N			VE3-04430	(370/330), 129), 0)	F S X			

Fahrzeug Model	Baujahr Year	Hinweis Notice	 Best.-Nr. Order No.	Hinweis Notice		 Best.-Nr. Order No.	Hinweis Notice	
FORD								
Sierra Cosworth 2WD								
Rennen/Race Gruppe N			VE3-04430	(345/275), 129), 0)	F S X			
Rallye Gruppe N			VE3-04445	(300/125), 51), 0)	F S X	BE3-61830	(230/125), 0)	A A
Rallye Gruppe N			VE3-04762	(300/125), 129), 0)	F S X			
Sierra Cosworth 4WD								
Rallye Gruppe A Gravel	90-92					BE5-2488	(350/130), 7), 129), 0)	
Rallye Gruppe A Gravel	90-92					B46-2189	(400/150), 7), 129), 0)	
ISUZU								
Gemini 1600 PF50, PF60, incl. ZZR, ZZT								
Rallye	6.75-85		B46-0883	0)	S A	B46-0918	0)	S A
LADA								
Nova, Riva								
Rallye Gruppe N	72-90		B46-0447	0)	S A	B46-0457	0)	A A
Rallye Stufenheck/Notchback-Kombi/Station Wagon	72-90		B46-0447	0)	S A	B46-0457	0)	A A
LANCIA								
Delta								
Rallye Gruppe A Tarmac			VE3-04350	129), 81), 0)		VE3-04349	129), 81), 0)	
extra long						VE3-04351	129), 81), 0)	
Rallye Gruppe A Gravel			VE3-04349	129), 81), 0)		VE3-04351	129), 81), 0)	
Delta 16V								
Rallye Gruppe A Tarmac			VE3-04579	129), 81), 0)		VE3-04578	129), 81), 0)	
Rallye Gruppe A Gravel			VE3-04578	129), 81), 0)		VE3-04577	129), 81), 0)	
Delta EVO								
Rallye Gruppe A longer			XDE-04564	61), 54), 0)		XDE-04568	61), 0)	
Delta HF								
Rallye Gruppe A			XDE-04564	61), 54), 0)		XDE-04568	61), 0)	
Delta Integrale								
Rallye Gruppe A longer			VE3-04578	129), 81), 0)		VE3-04577	129), 81), 0)	
Delta								
Rallye Gruppe N		133)	VE3-04423	0)		VE3-04424	0)	
Rallye Gruppe N		133)	VE3-04767	129), 0)		VE3-04768	129), 0)	
Stratos								
Monte Carlo/Rallye			PE3-60174	(170/55), 0)	S B	BE5-59352	(250/120), 0)	A A
MERCEDES BENZ								
MB (W123)								
Rallye 200-280E, 200D-300D, 230CE	01.76-12.85		B36-0528	0)	S A	B46-0538	0)	S A
NISSAN								
Micra Challenge								
Rennen/Race			XDE-7800	54), 0)		B46-2210	0)	
OPEL								
Ascona (B)								
Rennen/Race	10.75-81		B46-0081	0)	S A	B46-0091	0)	S A
Corsa (A)								
Rallye Gruppe N+G	83-		VE3-4175	(230/80), 0)	F S L	BE3-2391	(200/80), 0)	S A
Corsa (A, B)								
Rennen/Race Gruppe N+G	83-		VE3-4213	(230/80), 0)	F S L	BE3-2390	(200/80), 0)	S A

Fahrzeug Model	Baujahr Year	Hinweis Notice	Best.-Nr. Order No.	Hinweis Notice		Best.-Nr. Order No.	Hinweis Notice	
OPEL								
Corsa (B)								
Rallyee Gruppe N+G	93-	134)	VE3-4175	(230/80), 0)	F S L	BE3-2391	(200/80), 0)	S A
Rennen Gruppe N+G	93-	134)	VE3-4213	(230/80), 0)	F S L	BE3-2390	(200/80), 0)	S A
Kadett (C)								
Rallye Gruppe N GT/E			B46-0908	0)	S A	B46-0918	0)	S A
Rallyee GT/E	10.75-9.79		B46-0908	0)	S A	B46-0918	0)	S A
Rallyee GT/E 2.0	78-9.79		B46-0908	0)	S A	B46-0918	0)	S A
Rennen/Race Gruppe N GT/E			B46-0680	(250/120), 38), 0)	S A	B46-0690	(200/80), 7), 0)	S A
Kadett (D)								
Rallye Cup - E incl. GSi 16V			P36-0146	(230/080), 79), 0)	S B	B46-0092	(160/050), 0)	S A
Rallye - E incl. GSi 16V			P36-3072	(270/120), 79), 0)	S B	BE5-2484	(210/090), 0)	S A
Rallye - E incl. GSi 16V			PE3-3081	(290/120), 79), 0)	S B	BE5-2370	(220/120), 0)	S A
Rennen/Rallye Asphalt - E incl. GSi 16V			PE3-3082	(310/140), 0)	S B	BE5-2487	(240/140), 7), 0)	S A
Kadett (D, E)								
Rallye Gruppe N+G Tarmac	79-91	79)	PE3-3082	(310/140), 79), 0)	S B	BE5-2487	(240/140), 0)	S A
Rallye Cup	79-91		P36-0146	(230/80), 0)	S B	B46-0092	(160/50), 7), 0)	S A
Rallye Gruppe N+G	79-91	79)	PE3-3072	(270/120), 79), 0)	S B	BE5-2484	(210/90), 7), 0)	S A
Rallye Gruppe N+G	79-91	79)	PE3-3081	(290/120), 79), 0)	S B	BE5-2370	(220/120), 7), 0)	S A
Kadett (E)								
Rallye Cup	10.84-9.91	132)	P36-0146	0)	S B	B46-0092	7), 0)	S A
Manta (B)								
Rallye	10.75-88		B46-0883	0)	S A	B46-0893	0)	S A
Rallye GT/E	10.75-88		B46-0883	0)	S A	B46-0893	0)	S A
PEUGEOT								
106 I								
Rallye Gruppe N			VE3-60809 L VE3-60809 R	(250/120), 0) (250/120), 0)	S Y S Y	B46-2220	(460/250), 0)	
205 GTI								
Rennen/Race Gruppe N			V36-0547 L V36-0548 R	(260/120), 38), 0) (260/120), 38), 0)	F S L F S L	B46-1038	0)	A A
Rennen/Race Gruppe N			V36-0547 L V36-0548 R	(280/150), 38), 0) (280/150), 38), 0)	F S L F S L	B46-1038	0)	A A
205 GTI/309 GTI								
Rallye Gruppe N	84-		V36-0547 L V36-0548 R	(260/120), 0) (260/120), 0)	F S X F S X	B46-1038		A A
Rennen/Race Gruppe A			VE3-62380 L VE3-62381 R	(260/120), 129), 0) (260/120), 129), 0)	F S L F S L	B46-2313	(460/250), 38), 0)	A A
PORSCHE								
356								
Rennen/Race			BE5-59995	(205/62), 0)		BE5-59996	(258/98), 0)	
911 Carrera, 930 Turbo								
			V36-58774 L V36-58773 R	0) 0)		B46-59545	0)	
930								
Rennen 1 Turbo 3.0/3.3 und 911	4.85-		RE3-5049	(160/160), 0)		B46-0967	(220/150), 0)	S A
Rennen 1 Turbo 3.0/3.3 und 911	4.85-		RE3-5049	(160/160), 0)				
964 Cup								
Rennen/Race			V36-59118 L V36-59117 R	(220/67), 0) (220/67), 0)		BE5-04887	(379/172), 0)	

Fahrzeug Model	Baujahr Year	Hinweis Notice	 Best.-Nr. Order No.	Hinweis Notice		 Best.-Nr. Order No.	Hinweis Notice	
PORSCHE								
964 RSR								
3.8 l			VE3-05767 L VE3-05767 R	(237/96), 0) (237/96), 0)		BE5-05760	(402/216), 0)	
3.8 l			XDE-05767	54), 0)				
993								
GTR 2			VR3-05927 L VR3-05927 R	0) 0)		BR5-05928 L BR5-05928 R	0) 0)	
GTR 2 Rennen/Race Nürburgring			VR3-62047 L VR3-62046 R	0) 0)	F S L F S L	BR5-62048 L BR5-62049 R	0) 0)	S A S A
993 RS								
			V36-4063 L V36-4064 R	129), 0) 129), 0)	F S L F S L	B46-1922	129), 0)	F S A
993 Super Cup 95								
Rennen/Race	9.-95		VE3-05816 L VE3-05816 R	(110/60), 38), 0) (110/60), 38), 0)		BE5-2353	(290/190), 38), 0)	
Rennen/Race	9.-95		RE3-5049	(110/60), 38), 0)				
993 Super Cup 96								
Rennen/Race	96-		VE3-06077 L VE3-06078 R	0) 0)		BE5-2353	(300/200), 38), 0)	
996 GT3 Cup								
Rennen/Race	ab 98		VE3-61084	(1850/950), 129), 0)		BE5-2540	(300/235), 129), 0)	F S A
996 GT3R								
Rennen/Race	ab 98		VR3-4601	0)	F S B	BR5-2973	0)	F S A
996 GT3/GT2 2WD								
Straße/Street Clubsport 1-Wege Coupe	ab 98		VM3-62463	0)	F S X	BM5-62464	0)	F S A
944 Cup								
Rennen/Race	87-89		VE3-59374 L VE3-59375 R	0) 0)		BE5-59376	0)	
RENAULT								
Campus								
Rennen/Race			BE5-2456	7), 129), 0)	F A A	BE5-2456	7), 129), 0)	F A A
Clio Cup								
			VE3-4162 L VE3-4163 R	0) 0)		B46-2221	0)	
Megane Cup								
			VE3-4257	0)		BE5-2454	0)	
Innenteil/insert			XDE-7816	54)				
R 405 (Phase I)								
Rallye Gruppe N	5.84-6.87					B36-0994	0)	A A
R 405 (Phase II)								
Rallye Gruppe N	7.87-90					B36-0994	0)	A A
R 5 (C)								
Rallye Gruppe N GT Turbo	5.84-6.87					B36-0994	0)	A A
Rallye Gruppe N GT Turbo	7.87-90					B36-0994	0)	A A
R 5 Alpine/Turbo								
Rallye	-4.84		B46-0981	0)	S A	B46-0991	0)	S A
Rennen/Race	-4.84		B46-0980	0)	S A	B46-0990	0)	S A
Sport Spider Cup								
Rennen/Race			B46-2160	7), 129), 0)	F A A	B46-2161	7), 129), 0)	F A A

Fahrzeug Model	Baujahr Year	Hinweis Notice	 Best.-Nr. Order No.	Hinweis Notice		 Best.-Nr. Order No.	Hinweis Notice	
ROVER								
MGF								
Rennen/Race			BE5-2528	0)	S A	BE5-2530	0)	S A
SAAB								
99 GL								
Rallye	68-7.78		B46-2293	0)	A A			
99 incl. Turbo								
Rallye	8.78-84		B46-2293	0)	A A	B46-2294	0)	S A
900 I incl. Turbo								
Rallye	78-6.93					B46-2294	0)	S A
SEAT								
Ibiza								
Ausf. Spanien Cup Asphalt			VE3-60209	(220/200), 129), 0)		BE5-60215	(160/650), 129), 0)	
Cup Deutschland Mix Gravel/Asphalt			AK60830	(220/200), 129), 0)		AK60215	(160/650), 129), 0)	
VA Asphalt			VE3-4160	(250/150), 0)		B46-2201	(200/100), 0)	
VA Gravel			VE3-4159	(280/120), 0)		B46-58896	(220/700), 0)	
TOYOTA								
Celica (TE 70, 71, CE 70)								
Rallye	6.79-5.85					B46-0154	0)	S A
VAUXHALL								
Nova (A)								
Rallye Gruppe N+G	83-93		VE3-4175	(230/80), 0)	F S L	BE3-2391	(200/80), 0)	S A
Rennen Gruppe N+G	83-93		VE3-4213	(230/80), 0)	F S L	BE3-2390	(200/80), 0)	S A
Nova (B)								
Rennen Gruppe N+G	93-		VE3-4213	(230/80), 0)	F S L	BE3-2390	(200/80), 0)	S A
Rallye Gruppe N+G	93-		VE3-4175	(230/80), 0)	F S L	BE3-2391	(200/80), 0)	S A
VOLKSWAGEN								
Golf I 2WD								
Rennen/Race Gruppe N			V36-0059	(230/80), 0)	S B	B46-0834	(208/73), 0)	
Rennen/Race Gruppe A+H+II			V36-0103	(230/80), 129), 0)		B46-0653	(208/73), 129), 0)	
Rallye Gruppe N			V36-0059	(230/80), 0)	S B	B46-0657	(150/45), 0)	F S A
Golf II 2WD								
Rallye Gruppe N			V36-0106	(230/90), 0)	F S L	B36-0655	(230/90), 0)	F S A
Rallye Gruppe A Tarmac						MSP-04341	(200/120), 0)	A A
Rallye Gruppe N+A Gravel			VE3-04056	(230/90), 129), 0)		BE5-61515	(220/90), 0)	
Rallye Gruppe A Gravel						MSP-04342	(220/90), 0)	A A
Golf II/III 2WD								
Rennen/Race Gruppe N+A			VE3-4406	(300/120), 129), 0)		BE5-2738	(300/120), 129) 0)	
Rallye Gruppe N+A Tarmac			VE3-60452	(230/145), 129), 0)		BE5-60455	(200/120), 0)	
Jetta (17)								
	79-1.84					B46-0653	0)	F S A
Jetta II (19E)								
Rallye Gruppe N	1.84-91		V36-0106	0)	F S L	B36-0655	0)	F S A
New Beetle (9C) 2WD								
Cup Schrägheck Hatchback			VE3-61281	(250/250), 0)	F S X	BE5-61315	(208/73)	S A
Lupo Cup 2WD								
Rennen Schrägheck Hatchback			VE3-60788	0)	F S L	BE3-60789	0)	A A

Fahrzeug Model	Baujahr Year	Hinweis Notice	Best.-Nr. Order No.	Hinweis Notice		Best.-Nr. Order No.	Hinweis Notice	
VOLKSWAGEN								
Scirocco (53/53B) 2WD								
Rennen Gruppe N Coupe 2WD	74-89		P30-0032	0)	S B	B46-0834	0)	F S A
VOLVO								
240, 242, 244, 245, 262, 264, 265								
Rallye	74-		PE3-3083	(350/150), 0)	S B	B46-2211	(275/200), 0)	A A
WARTBURG								
W353 (2-Takt)								
Rallye			BE3-61810	(240/65), 0)	S A	BE3-61811	(320/55), 0)	A A
Rallye			BE5-62331	(220/55), 0)	S A	BE5-62332	(300/75), 0)	A A

BILSTEIN Shock Absorbers for Off Road-Competition

Type	Hinweis	closed [mm]	open [mm]	stroke [inch]	Setting [N at 0,5 m/s]	Inner diameter of heim joints [mm]
B46-0349		351,0	560,0	8	2710/980	12,7
B46-0350		492,0	790,0	12	3600/800	12,7
B46-0359		351,0	560,0	8	1912/794	12,7
B46-0360		401,0	656,0	10	2710/980	12,7
B46-1072		527,0	884,0	14	1705/590	12,7
B46-1103		443,0	677,0	9	2550/1000	12,7
B46-1348		351,0	560,0	8	700/710	12,7
B46-1351		492,0	790,0	12	2710/980	12,7
B46-1352		492,0	790,0	12	1912/794	12,7
B46-1361		401,0	656,0	10	1912/794	12,7
B46-1362	2)	401,0	656,0	10	700/710	12,7

All competition shock absorbers with heim joints top and bottom!

Einstellungen/settings MSP

z. B.: 225/85 Dämpfkräfte von 2250 N in der Zugstufe und 850 N in der Druckstufe bei einer Geschwindigkeit von 0,52 m/s
f. ex.: 225/85 Damping force about 2250 N rebound/850 N compression at velocity of 0.52 m/s

No more Limits.
Motorsport-/Individualfahrwerke.





BILSTEIN®

Funktionsprinzip:
Dämpfer für Individualfahrwerke.

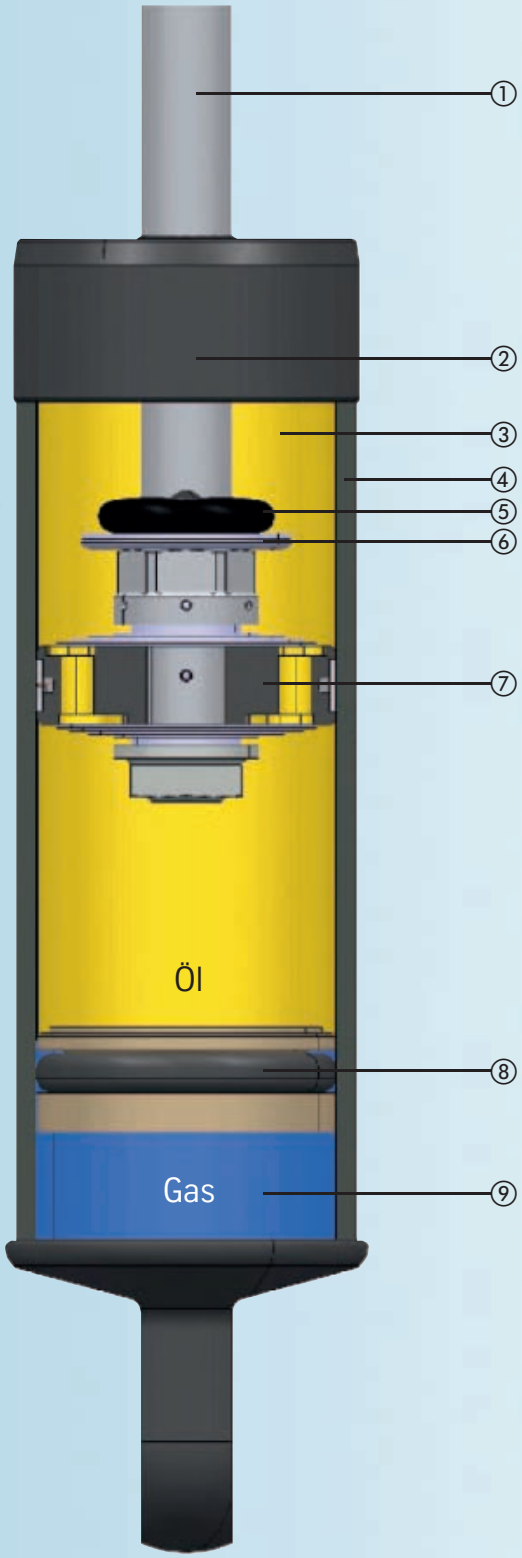

① Kolbenstange: Hartverchromung mit oszillierendem Feinstschliff – erhöhte Seitenkraftstabilität, Reibung minimiert

② Teflonbeschichtete Kolbenstangenführung mit superelastischen Hochdruckdichtungen – spielfreie Führung über die gesamte Lebensdauer

③ Arbeitsraum mit Öl gefüllt – geringst mögliche Ölmenge – gutes Ansprechverhalten

④ Stoßdämpfer Rohr – große Oberfläche – gute Wärmeabgabe

⑤ Ausfederungsanschlag

⑥ Bremse

⑦ Große wirksame Kolbenfläche – kleine Arbeitsdrücke bei hohen Kräften – geringe Dämpfkrafthysterese

⑧ Trennkolben: trennt zuverlässig Öl und Gas über die gesamte Lebensdauer

⑨ Gasraum – Volumenausgleich, Temperaturausgleich und Druckstufenabstüzung – kein Dämpfkraftverlust durch Kavitation

Konstruktionsmerkmale

Der BILSTEIN-Einrohr-Stoßdämpfer ist ein in sich geschlossenes System und in jeder Einbaulage funktionsfähig. Daraus ergeben sich besondere Vorteile bei eingeschränkten Einbauräumen. Bei Fahrzeugen läßt sich außerdem das Gewicht der ungefederten Massen durch die Montage der Kolbenstange an die Radanlenkung verringern.

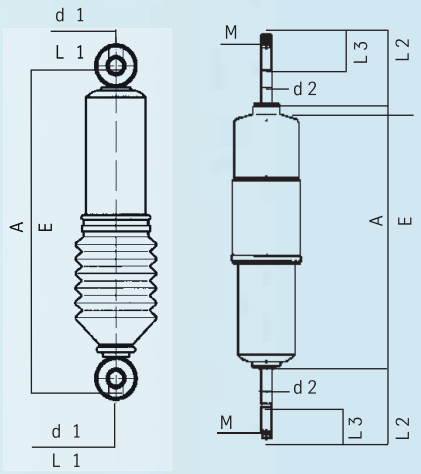

Beispiele für Befestigungsarten und Einbaulagen

Auge – Auge

Bei Augenbefestigung sind Gummi-Metallverbindungen in unterschiedlichen Ausführungen verfügbar.

Stift – Stift

Bei Stiftaufhängungen können unterschiedliche Durchmesser und Gewindearten berücksichtigt werden.

Alternativ

Es können auch andere Befestigungsvarianten konstruiert werden, z.B. Auge-Stift bzw. Stift-Auge.

Für die Konstruktionsfestlegungen empfehlen wir, sich die Erfahrungen der BILSTEIN-Techniker zunutze zu machen.

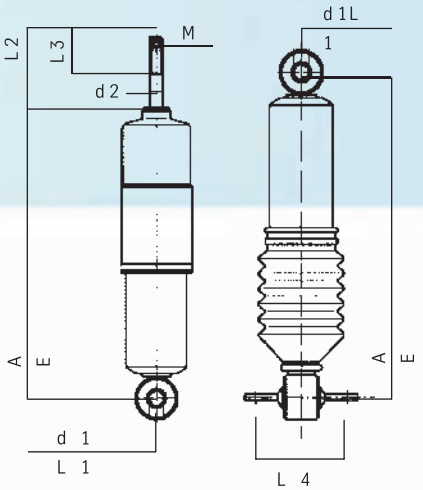

d1 Buchsenbohrung
d2 Stiftdurchmesser
A Ausgefahrene Länge
E Eingefahrene Länge
L1 Buchsenlänge
L2 Stiftlänge
L3 Gewindelänge
L4 Lochabstand
M Gewinde

Übersicht der Standardabmessungen

Type	Standardrohre		Standard-Kolbenstangen	Baulänge	max. Dämpferkräfte	
	Ø aussen	Ø innen	Stangen-Durchmesser	max. ausgefahren	V=0.524 m/s	
	mm				Zug (N)	Druck (N)
B 22	Ø 25	Ø 22	8	400	1.500	1.000
B 30	Ø 33,5	Ø 30	11	450	2.300	1.500
B 36	Ø 39,4	Ø 36	11	500	2.500	2.000
B 46	Ø 50	Ø 46	11,14	600	5.000	3.500
B 60	Ø 65	Ø 60	14	800	15.000	6.000

Motorsportfahrwerke







Höhenverstellbarer, federtragender Hochleistungsdämpfer.

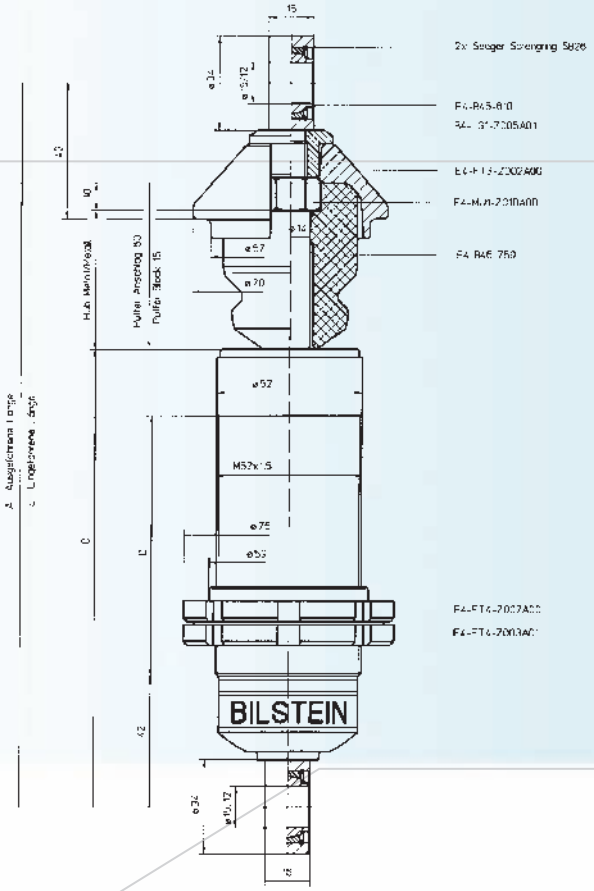



- Dämpferrohr in Stahl oder hartcoatiertem Aluminium lieferbar
- Bei Aluminium 30% höhere Wärmeableitung bei extrem niedrigem Gewicht und hervorragender Lebensdauer
- Individuelle, mit dem Kunden auf den Einsatz abgestimmte Einstellung
- Montage und Funktion in allen Lagen
- Höhenanpassung im eingebauten Zustand
- Hohe Leistungsreserven und extreme Standfestigkeit

(Sonderanfertigungen auf Anfrage)

Gewinde-Dämpfer (bei Bestellung Stahl- oder Aluminiumausführung angeben) mit Gelenklager Ø 15 mm

Gelenklager Ø 15 mm	Bestell.-Nr.	A	E	Hub	C	D
	BS5-6396	245	191	54	145	65
	BS5-6397	288	214	74	168	88
	BS5-6398	309	225	84	180	100
	BS5-6399	331	237	94	191	111
	BS5-6400	374	260	114	214	134
	BS5-6401	417	283	134	237	157
	BS5-6402	460	306	154	260	180
	BS5-6403	503	329	174	283	203
	BS5-6404	546	352	194	306	226
	BS5-6405	589	375	214	329	249
	BS5-6406	632	398	234	352	272
	BS5-6407	675	421	254	375	295

Maßangaben in mm

Motorsportfahrwerke
Modulares Dämpfer System MDS.



Motorsport MDS

- Individuelle Kennliniengestaltung
- Konfigurierbarer Verstellbereich
- Je 10 deutlich fühlbare Klicks
- Geringe Dämpfkrafthysterese
- Niedrige Grundreibung
- Perfekte Reproduzierbarkeit
- Einfache Handhabung
- Konfigurierbare Standardabmessungen
- Auslegung nach Kundenwunsch



MDS, 1-Wege
- Ein Verstellrad
- Gemeinsame Druck-/Zugstufenverstellung



MDS, 2-Wege
- Zwei Verstellräder
- Unabhängige Druck-/Zugstufenverstellung

Motorsportfahrwerke
Modulares Dämpfer System MDS.

2-Wege MDS Versteller optimiert auf einfache Handhabung

- Verstellräder – Zahlen von 1 (weich) bis 10 (hart)
- Eindeutige Rastierung der 10 Positionen
- Zugstufe rotes Rad
- Druckstufe blaues Rad
- Einfach ablesbares Clicksetting
- Einfach von Hand einstellbar
- Kein Werkzeug zum Einstellen erforderlich
- Kein Verwechseln der Drehrichtungen



2-Wege MDS Dämpfer optimiert auf beste Funktion

- Einrohr-Dämpfer ermöglicht max. Kolbendurchmesser
- Große Dämpfleistung – bestmögliche Wärmeabfuhr
- Geringes Gewicht – kein externer Behälter
- Geringe Dämpfkrafthysterese – minimaler Ölinhalt
- Geringe Störanfälligkeit – keine externen Bauteile

2-Wege MDS Dämpfer optimiert auf einfache Handhabung

- Schneller Federwechsel durch einfaches entfernen des Federtellers
- Schneller Pufferwechsel durch einfache De- und Montage Verstellkopf

BILSTEIN®

Funktionsprinzip:
Modulares Dämpfer System MDS.

MDS 1500 2-Wege / 1-Wege, MDS 860 2-Wege / 1-Wege

Hub [mm]	50	55	60	65	70	75	80	85	90	95	100	105	110	115	120
Dämpferlänge [mm] L_{aus}/L_{ein}	290/240	300/245	310/250	320/255	340/270	350/275	360/280	370/285	380/290	390/295	400/300	410/305	420/310	430/315	440/320
	300/250	310/255	320/260	330/265	350/280	360/285	370/290	380/295	390/300	400/305	410/310	420/315	430/320		
	310/260	320/265	330/270	340/275	360/290	370/295	380/300	390/305	400/310	410/315	420/320				
	320/270	330/275	340/280	350/285	370/300	380/305	390/310	400/315	410/320						
	330/280	340/285	350/290	360/295	380/310	390/315	400/320								
	340/290	350/295	360/300	370/305	390/320										
	350/300	360/305	370/310	380/315											
	360/310	370/315	380/320												
	370/320														

Sondermaße auf Anfrage

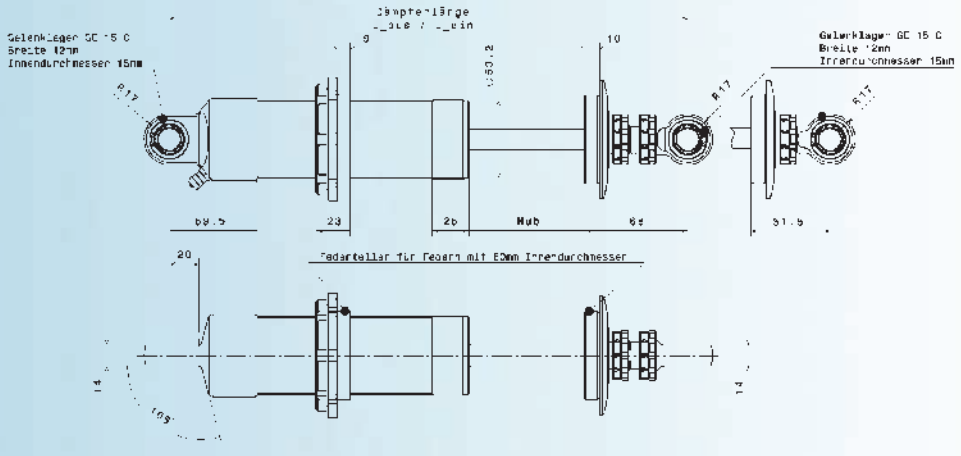

MDS 1500
2-Wege / 1-Wege

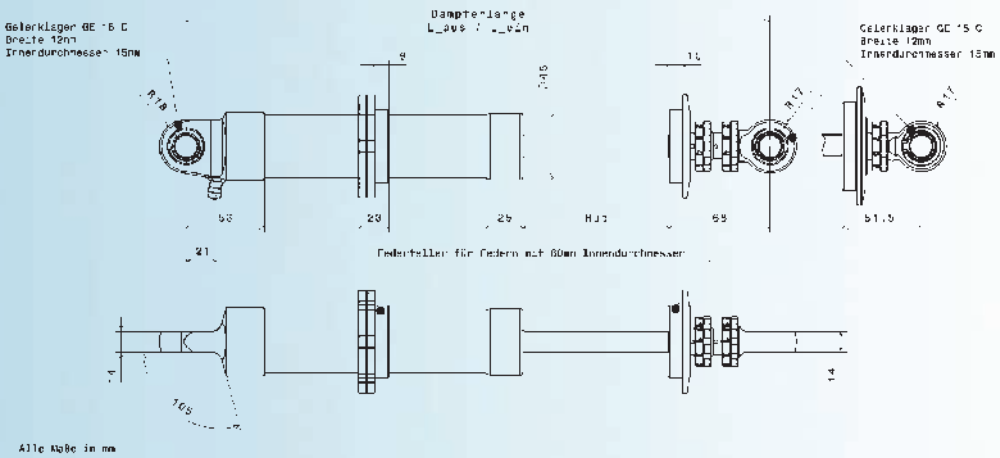

MDS 860
2-Wege / 1-Wege

Bestellnummern Beispiel MDS- 080 360 A

- A: Ausführung
  A= MDS 1500 2-Wege, B= MDS 860 2-Wege
  C= MDS 1500 1-Wege, D= MDS 860 1-Wege
- 360: Ausgefahrene Länge
  im Beispiel: 360 mm
- 080: Dämpferhub
  im Beispiel: 80 mm
- MDS-: Bauart

Fahrzeugspezifische Anwendungen MDS 2-Wege (1-Wege)

Aston Martin DBR9 GT1 Rundkurs
VA: MDS-0028860 / HA: MDS-0028861

Aston Martin DBRS9 GT3 VLN*
VA: MDS-0037419 / HA: MDS-0037420

Audi R8 LMS VLN
VA: MDS-0041410 / HA: MDS-0041367

Audi RS4 VLN*
VA: MDS-0028412 / HA: MDS-0028413

BMW Alpina B6 GT3 VLN
VA: MDS-0035930 / HA: MDS-0035940

BMW E46 VLN*
VA: MDS-0041687 / HA: MDS-0043271

BMW Z4 VLN*
VA: MDS-0041687 / HA: MDS-0041692

BMW E9X M3 VLN*
VA: MDS-0035602 / HA: MDS-0035304

Corvette C6 GT2 VLN
VA: MDS-080350AAA00 / HA: MDS-0043220

Corvette C6 GT2 VLN (1-Wege)
VA: MDS-0041480 / HA: MDS-0041481

Corvette C6R GT1 Rundstrecke
VA: MDS-0036439 / HA: MDS-0036440

Ferrari F430 VLN
VA: MDS-0034917 / HA: MDS-0034918

Ford GT VLN
VA: MDS-0034907 / HA: MDS-0034908

Formel 3
VA: MDS-0028122 / HA: MDS-0028122

Lamborghini Gallardo GT3 VLN
VA: MDS-080400AAA00 / HA: MDS-110425AAA00

Nissan 370Z VLN*
VA: MDS-099498AAA00 / HA: MDS-0042631

Porsche 997 GT4 VLN
VA: MDS-0035751 / HA: MDS-0042584

Porsche 997 Cup VLN*
VA: MDS-0035751 / HA: MDS-0035650

Porsche 997 Cup Grand AM
VA: MDS-0040896 / HA: MDS-0040900

Porsche 997 Cup Rundkurs
VA: MDS-0040896 / HA: MDS-0040900

Porsche 997 Cup Rallye*
VA: MDS-0035751 / HA: MDS-0042250

Porsche 997 Cup S VLN*
VA: MDS-0035751 / HA: MDS-0035650

Porsche 997 RSR VLN*
VA: MDS-0035751 / HA: MDS-0035650

Porsche 997 RSR Rundkurs
VA: MDS-0040896 / HA: MDS-0042364

Seat CUP VLN
VA: MDS-0042556 / HA: MDS-112473AAA00

* Zusätzliche Anpassungen am Fahrzeug erforderlich.

Kontakt
+49 (0)2333 791-4720
+49 (0)2333 791-4675
motorsport@bilstein.de
www.motorsport.bilstein.de

Anwendungsbeispiele

Sonderserien, Formelserien, DTM





Corvette C6





Ferrari 430





Porsche 997 GT3 R





Nissan Z/GT-R





BMW Z4





Renault Clio





Aktuelle Gutachten zum Download.

Alle aktuellen Gutachten können im Internet unter **http://katalog.bilstein.de** im PDF Format aufgerufen werden.

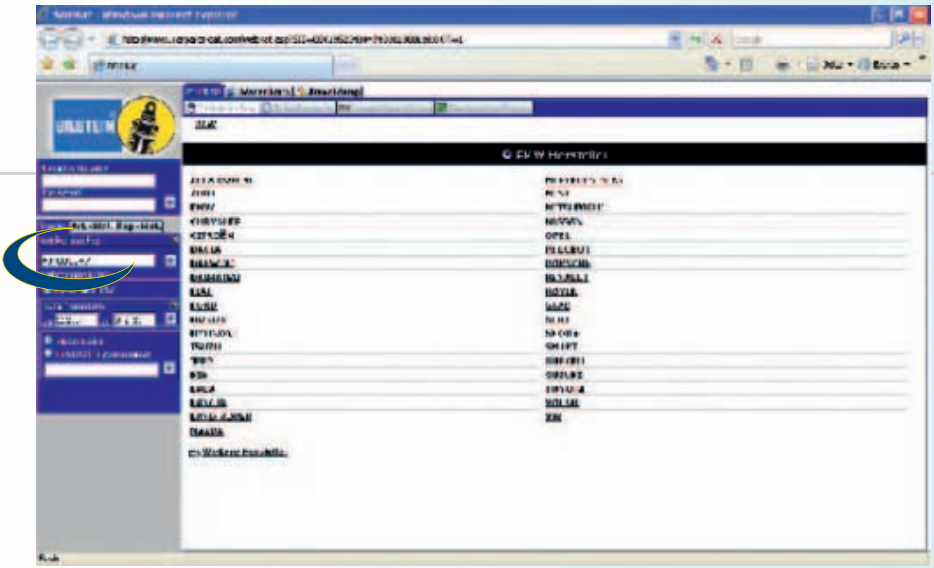

1. Nach Aufrufen der Seiten katalog.bilstein.de geben Sie in das Feld „Artikelsuche“ die Artikel-Nummer ein. In unserem Beispiel „48-080347“.

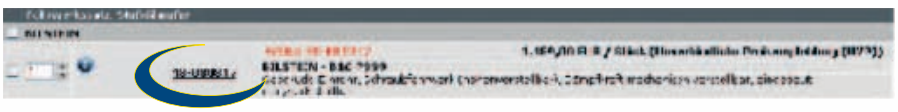

2. Der gefundene Artikel wird angezeigt. Klicken Sie einmal auf die Artikel-Nummer.



3. Mit einem Klick auf den Link „Gutachten“ öffnen Sie das gewünschte Dokument. Hierfür muss ein Adobe Acrobat Reader® installiert sein.

Hinweise und Erklärungen.

In allen Zweifelsfällen wenden Sie sich bitte vor dem Umbau an Ihren örtlichen BILSTEIN-Vertriebspartner oder unsere Verkaufsberatung.

BILSTEIN-Stoßdämpfer dürfen immer nur paarweise ausgetauscht werden. Für den Umbau sind Fachwissen und Spezialwerkzeuge erforderlich.

Überlassen Sie die Umrüstung Ihres Fahrzeugs auf BILSTEIN also unbedingt einer Fachwerkstatt. Sie benötigen eine radfreie Hebebühne. Steht Ihnen diese nicht zur Verfügung, ist das Fahrzeug beim Aufbocken unbedingt gegen Verrutschen zu sichern. Auf gar keinen Fall dürfen Arbeiten unter dem Auto durchgeführt werden, wenn es nicht ausreichend gesichert ist. Es drohen sonst schwerste Kopfverletzungen und Quetschungen.

Eine Verwendung darf nur für die in der BILSTEIN-Typenliste ausgewiesene Anwendung erfolgen, da sonst die Funktion des BILSTEIN-Gasdruck-Stoßdämpfers nicht mehr gewährleistet ist. Gleiches gilt für den Fall, dass Stoßdämpfer in einen Schraubstock oder vergleichbare Klemmvorrichtungen eingespannt wurden.

Der BILSTEIN-Gasdruck-Stoßdämpfer darf auf keinen Fall verändert werden, da sonst alle Garantieansprüche und gegebenenfalls auch die Betriebserlaubnis erlöschen. In einem BILSTEIN-Gasdruck-Stoßdämpfer ist die Ölfüllung durch Gas vorgespannt.

Das verbotswidrige Öffnen oder Erhitzen des Stoßdämpfers kann schwerste Verletzungen an den Händen und im Gesicht verursachen. Zum Lösen und Anziehen der Muttern darf kein Schlagschraubendreher verwendet werden; das Befestigungsgewinde wird sonst zerstört. Selbstsichernde Muttern dürfen nur einmal verwendet werden! Fahrwerksfedern sind vorgespannt!

Für den Aus- und Einbau muß ein geeignetes Federspanngerät verwendet werden. Die obere Befestigung darf erst dann gelöst werden, wenn die Feder so weit vorgespannt ist, dass sie von Hand verdreht werden kann. Ein Mißachten dieser Anweisung kann Verletzungen im Kopf- und Oberkörperbereich nach sich ziehen.

Alle Befestigungen an Achsbeinen müssen angezogen werden, bevor das Fahrzeug wieder auf den Boden herabgelassen wird. Achten Sie dabei auf eine korrekte Befestigung der Gummipuffer sowie des Schutzrohres.

Alle Original-Anbauteile dürfen nur wiederverwendet werden, wenn sie noch neuwertig sind; ansonsten sind sie durch Neuteile zu ersetzen. Entfernen Sie auf keinen Fall den leichten Ölfilm auf der Dichtung sowie der Kolbenstange. Nach dem Umbau sind Spur, Sturz und ggf. Bremskraftregelung (lastabhängig) und ABS-Sensoren gemäß Werksangaben zu kontrollieren bzw. einzustellen. Die Scheinwerfereinstellung ist ebenfalls zu prüfen und ggf. einzustellen.

Bei der Entsorgung von Altteilen sind die in der Typenliste angeführten Vorschriften zu beachten. Bei Fragen hilft Ihnen unsere Verkaufsberatung oder (nur für Deutschland) die Firma PARTSLIFE Recycling System GmbH gerne weiter.

Firma PARTSLIFE Recycling System GmbH & Co.KG
Heinrich-Hertz-Str. 9, 63225 Langen
Tel. 06103 20106-0, Fax: -19
www.partslife.de
info@partslife.de

Allgemeine Hinweise BILSTEIN B10 – B16

Für Fahrwerke sind die Hinweise im Gutachten und in der Einbauanleitung unbedingt vor dem Einbau zu beachten. Bei Fahrwerken mit Teilegutachten muss der ordnungsgemäße Einbau der Teile durch einen Sachverständigen (TÜV, DEKRA, KFZ-Sachverständigen) bestätigt werden. Das angegebene Tieferlegungsmaß ist abhängig von der Motorisierung und Ausstattung des Fahrzeuges und kann nicht garantiert werden. Die angegebenen Tieferlegungsdaten resultieren aus dem Teilegutachten. Bei Gewindefahrwerken ist die tiefste zulässige Federtellerposition zur Abnahme nach § 19 StVZO einzustellen. Federtellerpositionen außerhalb des zulässigen Verstellbereiches müssen nach § 21 StVZO vom TÜV neu abgenommen werden. An Hand des Gutachtens ist zu prüfen ob und ggf. für welche Rad-/Reifenkombinationen Distanzscheiben erforderlich sind.
Spezialwerkzeuge sind nicht im Lieferumfang!
30er Patronenschlüssel Bestell-Nr.: MS 08/7 36er Patronenschlüssel Bestell-Nr.: MS 08/6 Profi-Hakenschlüssel: EWK-9923, EWK-9924

Reklamationserfassung

Das Dokument zur Erfassung der Reklamation finden Sie zum Download auf unserer Internetseite www.bilstein.de

Bestellhinweise

Es gelten unsere Lieferungs- und Zahlungsbedingungen. Alle Angaben unter Vorbehalt, Änderungen sind nicht anzeigepflichtig. Vervielfältigung – auch auszugsweise – ist ohne Zustimmung unzulässig.

Altteile-Entsorgung der BILSTEIN-Gasdruck-Stoßdämpfer

BILSTEIN-Einrohr- und Zweirohr-Gasdruck-Stoßdämpfer dürfen nicht einfach weggeworfen werden. Entsprechend den Unfallverhütungs- und Umweltschutzbestimmungen ist es erforderlich, die Dämpfer drucklos zu machen und den Ölinhalt des Dämpfers sowie die Stoßdämpferteile zu entsorgen (Explosionsgefahr besteht bei Erhitzung über 200 °C). Bei dem nachstehend beschriebenen Entsorgungsablauf ist eine Schutzbrille nach DIN 58211, Teil 2, wie beim Schleifen, zu tragen.

Die Entsorgung geschieht wie folgt:

Abb. 1-3: BILSTEIN-Einrohr-Gasdruck-Stoßdämpfer, Kolbenstangendurchmesser 8 bis 14 mm (Anbauteile, Schutzrohr oder Faltenbalg entfernen) werden auf einer geeigneten Unterlage, z. B. in einem Prisma fixiert und nach der Zeichnung 1 an den drei zu bohrenden Positionen angekörnt. Zuerst muss der Dämpfer in der Nähe des Dämpferbodens (c) mit einem ca. 5 mm Bohrer angebohrt werden, damit das Stickstoffgas (bis 25 bar Druck) entweichen kann. Danach sind im angegebenen Abstand (d) zwei Löcher zu bohren, um den Ölabfluss zu ermöglichen. In gleicher Weise ist bei BILSTEIN-Einrohr-Federbeinen nach Zeichnung 2 vorzugehen. Als erstes das Außenrohr entfernen. Hier Rohr über der Befestigung (a) (Halterung, Achsschenkel, Schelle) absägen, nicht die Kolbenstange. Sägegrat an den getrennten Teilen entfernen. Rohr über das Chromrohr abziehen. Ebenso ist bei BILSTEIN-Patroneneinsätzen nach Zeichnung 3 vorzugehen. Als erstes das Außenrohr entfernen. Bei (b) das Rohr fassen, umdrehen (Stift nach unten) und kräftig auf eine harte Unterlage stoßen, bis sich das Rohr aus dem Presssitz im Rohrboden löst. Rohr über das Chromrohr abziehen. Die Angaben in den Zeichnungen sind genau zu befolgen.

Abb. 4: BILSTEIN-Zweirohr-Gasdruck-Stoßdämpfer, Kolbenstangendurchmesser 20 bis 24 mm (Anbauteile, Schutzrohr oder Faltenbalg entfernen) werden auf einer geeigneten Unterlage, z. B. in einem Prisma fixiert und nach der Zeichnung 4 an den zwei zu bohrenden Positionen angekörnt. Zuerst muss der Dämpfer in der Nähe der Kolbenstangendichtung mit einem 5 mm Bohrer angebohrt werden, damit das Stickstoffgas entweichen kann (e), weiter bis 15 mm tief bohren (e). Das zweite Loch in angegebener Position bohren (f), (80 mm vom Rohrboden, bei ausgezogener Kolbenstange) 15 mm tief, um den Ölabfluss zu ermöglichen. Durch mehrmaliges Bewegen der Kolbenstange wird das Öl aus dem Dämpferrohr gepumpt und in einem dafür zugelassenen Behälter aufgefangen. Das PCB- und PCT-freie Stoßdämpferöl ist nach dem Kreislaufwirtschafts-/Abfallgesetz vom 6.10.1994 zu entsorgen (wie Motoröl). Die drucklos gemachte und vom Stoßdämpferöl befreite aber noch mit Öl- und Fettresten behafteten Stoßdämpfer, Federbeine, Patroneneinsätze und deren Einzelteile müssen ebenfalls nach dem Kreislaufwirtschafts-/Abfallgesetz entsorgt werden. Diese Angaben wurden nach bestem Wissen gemacht, unter Berücksichtigung der gültigen Vorschriften. Für jeden Einzelfall können wir keine Gewähr übernehmen. Im Zweifelsfall wenden Sie sich bitte an die Verkaufsberatung der Firma ThyssenKrupp Bilstein GmbH oder an die

Firma PARTSLIFE Recycling System GmbH & Co.KG
Heinrich-Hertz-Str. 9, 63225 Langen
Tel. 06103 20106-0, Fax: -19
www.partslife.de
info@partslife.de

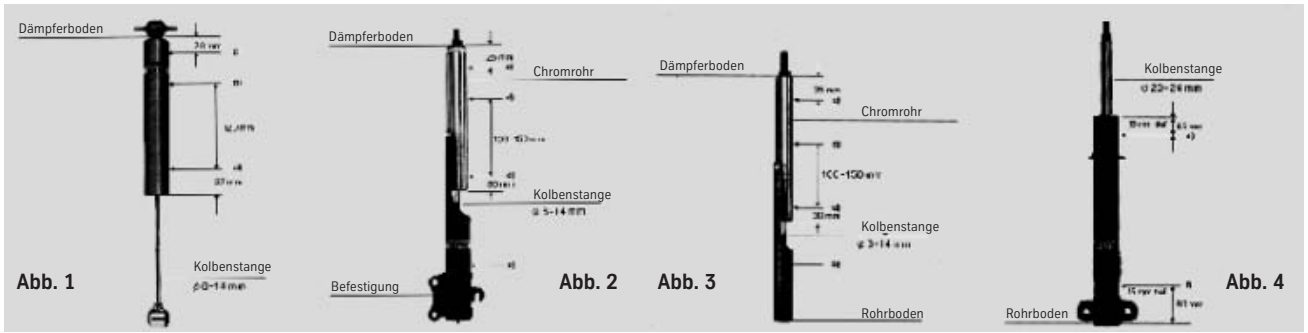

ThyssenKrupp Bilstein Tuning GmbH
Milsper Straße 214, D-58256 Ennepetal
Postfach 1151, D-58240 Ennepetal
+49 (0)2333 791-4444
+49 (0)2333 791-4400
info@bilstein.de
www.bilstein.de

09.2010 · W-800458 · Technische Änderungen, Druckfehler und Irrtümer behalten wir uns vor.

BILSTEIN®